AKADEMIE VĚD ČESKÉ REPUBLIKY

ÚSTAV PRO JAZYK ČESKÝ, v. v. i.



Recenzenti

prof. PhDr. Dušan Šlosar, CSc.

PhDr. Pavel Jančák, CSc.

Publikace byla vydána s podporou Akademie věd České republiky

ČESKÝ JAZYKOVÝ ATLAS 1 2 3 4 5 DODATKY

ACADEMIA PRAHA 2011

Věnováno Janu Balharovi u příležitosti 80. narozenin

Zpracoval dialektologický kolektiv
Ústavu pro jazyk český AV ČR, v. v. i., v Praze a v Brně:

Jan Balhar (vedoucí autorského kolektivu)

Jarmila Bachmannová, Libuše Čižmárová, Zuzana Hlubinková, Martina Ireinová,
Stanislava Kloferová, Zina Komárková, Hana Konečná, Petra Přadková,
Stanislava Spinková a Milena Šipková

1. vydání © Jan Balhar a kolektiv 2011

2., elektronické, opravené a doplněné vydání © Dialektologické oddělení Ústavu pro jazyk český AV ČR, v. v. i., 2016 ISBN 978-80-86496-66-5 (soubor)
ISBN 978-80-88211-01-3 (ČJA. Dodatky)

Předmluva

Autorský kolektiv předkládá závěrečný, sumarizující svazek Českého jazykového atlasu *(*ČJA*), nazvaný* Dodatky*. Vychází tak vstříc uživatelům tohoto díla a zpřístupňuje Atlas jako celek, přináší další doplnění a upřesnění. Významnou kapitolou je především kompletní rejstřík nářečních dokladů.*

Dodatky *obsahují úvodní nářeční mapu, která byla zároveň podkladovou mapou pro kartografování, seznam pravidelných regionálních obměn, mapy ilustrující geografické rozšíření těchto obměn a seznam obcí a měst, ve kterých byl uskutečněn výzkum. Jako upomínku na počátky vědeckého uplatnění jazykovězeměpisné metody v české dialektologii zde přetiskujeme též* Mapu isofonicko-dialektickou *Antonína Frinty (1916), která je pokládána za naši vůbec první jazykovězeměpisnou mapu.*

Dále jsou zde zpracovány tyto okruhy:

– *charakteristiky zkoumaných lokalit;*
– *dotazníky, na jejichž základě byl uskutečněn nářeční výzkum;*
– *ukázky nářečních promluv jednak v podobě audiozáznamů, jednak v podobě přepisu do textové podoby doprovázeného komentářem;*
– *rejstřík nářečních dokladů;*
– *bibliografie české dialektologie od r. 1968.*

Charakteristiky obcí přinášejí zeměpisné a demografické informace. Kromě zeměpisné polohy lokalit, v nichž se zkoumalo, se zde uvádí první zmínka o obci v historických pramenech, počet obyvatel, jejich zaměstnání, procento občanů zaměstnaných v obci, popř. vyjíždějících za prací, údaje o existenci školy v místě, o farnosti, o dopravní dosažitelnosti obce (zpravidla o nejbližší železniční stanici), ale i informace o zachovalosti dialektu a o počtu informátorů.

Vedle oficiálních názvů obcí jsou zde zaznamenána též jejich nářeční označení. Ta poskytují vhodný materiál pro další bádání.

Pozornost je věnována též exploračnímu programu, informacím o sestavování dotazníku pro výzkum v terénu, o výstavbě dotazníku, o zastoupení jednotlivých jazykových plánů v něm. V úplnosti je publikován Dotazník pro výzkum českých nářečí *(Praha – Brno 1964–1965), jenž obsahuje 2 649 položek, poprvé je tiskem zveřejněn dotazník pro doplňkový výzkum lexika ve městech se 139 položkami.*

Při nářečním výzkumu pro ČJA byly v každé vesnici pořizovány také audiozáznamy souvislých vyprávění. Pro Dodatky *byl z těchto nahrávek zhotoven reprezentativní výběr. Je představen na dvou CD (CD se záznamy z Čech, CD se záznamy z Moravy a Slezska). Tyto nahrávky dobře odrážejí znaky příslušných dialektů a zároveň poskytují věrný obraz spontánních mluvených projevů, jak byly zachyceny v druhé polovině 20. století. Nahrávky jsou atraktivní též po stránce obsahové. Posluchače jistě zaujmou vyprávění o životě v minulém století, o nejrůznějších lidových zvycích, o veselých i smutných událostech, ale též vyprávěnky tradované po celé generace.*

Protějšek k oběma CD představují přepisy audiozáznamů do podoby psaného textu. Ke každému přepisu je ještě připojena stručná charakteristika nářečních jevů obsažených v ukázce. Čtenáři se tak názorněji zprostředkovává představa o typických nářečních rysech, o jejich hierarchii, ale též o přežívání místních nářečí, popř. o ústupu některých jevů.

Rychlá orientace v rozsáhlém pětisvazkovém Českém jazykovém atlasu *vyžaduje souhrnné rejstříky. Jde o rejstřík zpracovaných položek, rejstřík nářečních dokladů a rejstřík autorů. Rejstřík zpracovaných položek obsahuje – na rozdíl od dílčího rejstříku hesel v každém dílu ČJA – také soupis tzv. přikomentovaných položek, tj. položek, které nebyly zpracovány samostatně. Také rejstřík nářečních dokladů je odlišný od dílčích rejstříků*

v každém dílu ČJA, kde jde vždy o rejstřík výběrový a v němž jsou – v souladu se záměrem hierarchizovat zjištěné jevy – registrovány pouze doklady zaznamenané na mapách (a evidované ve čtvrtém oddílu komentáře v tzv. lemmatizované podobě). V novém, souhrnném rejstříku nářečních dokladů však vedle jevů zachycených na mapách figurují i jevy registrované pouze v komentářích, včetně dokladů ze zahraničních obcí s českou emigrací. Nářeční materiál obsažený v ČJA se tak zde představuje v úplnosti. Soubor nářečního lexika se podstatně rozšiřuje o obměny hláskoslovné, o varianty morfologické a slovotvorné, ale rovněž o další lexémy, slovní spojení a syntaktické konstrukce.

Nebývalý rozsah má relativně úplná bibliografie české dialektologie od r. 1968; v Běličově Nástinu české dialektologie *(1972) jsou totiž zahrnuty bibliografické údaje o pracích, které vznikly k tomuto roku. Čtenář jistě ocení její rozčlenění na knihy, části knih, atlasová díla, články a studie v časopisech, periodikách a sbornících. Ve značné úplnosti jsou v ní zastoupeny též diplomové a disertační práce uložené na našich univerzitách.*

Jsme přesvědčeni, že Dodatky *dobře poslouží při studiu* Českého jazykového atlasu*, doplní naše poznatky o dialektech českého národního jazyka a poskytnou představu o jejich současném stavu i vývoji.*

Obsah

Předmluva 5

ÚVODNÍ ČÁST 9

Základní údaje o Českém jazykovém atlasu 9

Seznamy zkoumaných lokalit 11
Seznam zkoumaných obcí (v zeměpisném sledu podle oblastí) 11
Venkovské lokality 11
Městské lokality 16
Nemapované zahraniční lokality 17
Abecední seznam venkovských, městských a zahraničních lokalit 17
I. *Podkladová mapa sítě zkoumaných bodů* . . . . . *s. 13*
II. *Pomocná orientační mapa* . . . . . *s. 25*
III. *První česká jazykovězeměpisná mapa (Mapa isofonicko-dialektická)* . . . . . *s. 20*

Pravidelné regionální obměny PRO 21

Seznam vokalických a konsonantických jevů 22
Abecední seznam podtržených hlásek 23
Soupis izoglos na mapách 24
PRO mapa A . . . . . *s. 24*
PRO mapa B . . . . . *s. 26*
PRO mapa C . . . . . *s. 28*
PRO mapa D . . . . . *s. 30*
PRO mapa E a F . . . . . *s. 32*

Dotazníky 35
Základní údaje o dotaznících 35
Dotazník pro výzkum českých nářečí 38
Obrázková příloha 201
Dodatkový lexikální dotazník pro výzkum mluvy ve městech 211

Charakteristiky obcí 219
Základní údaje o charakteristikách obcí 219
Charakteristiky obcí 219

Ukázky nářečí v Čechách, na Moravě a ve Slezsku 342
Základní údaje o ukázkách nářečí 342
Soupis nářečních ukázek 343
Nářečí českého národního jazyka 344
Nářečí v Čechách *344*
Nářečí na Moravě a ve Slezsku *347*
Ukázky z nářečí v Čechách 349
Ukázky z nářečí na Moravě a ve Slezsku 369

Rejstříky 392
Rejstřík položek 392
Rejstřík jazykových dokladů 411
Rejstřík autorů 545

Bibliografie 547
Knihy 547
Části knih 549
Jazykové atlasy 550
CD 551
Články, stati a studie v časopisech, periodikách a sborníčích 551
Disertační práce 566
Diplomové práce 566

Seznam zkratek 574

Značky explorátorů 575

Zusammenfassung 576

Summary 578

Úvodní část

Základní údaje o Českém jazykovém atlase

Český jazykový atlas (ČJA) je jedním z dlouhodobých úkolů Ústavu pro jazyk český AV ČR. Připravovali jej pracovníci dialektologických oddělení v Praze a v Brně. Atlas podává všestranný a prohloubený pohled na územní rozrůznění českých nářečí a běžné mluvy, postihuje hlavní tendence jejich vývoje a představuje tak významný soubor údajů ke studiu českého národního jazyka. Dosah atlasu je však mnohem širší. Bude mít význam i pro další oblasti společenských věd a zároveň bude moci sloužit široké kulturní veřejnosti.

Dílo je založeno na výsledcích rozsáhlého výzkumu konaného na území českého národního jazyka podle jednotného výzkumného programu, který zahrnoval všechny jazykové roviny. Vlastní terénní výzkum prováděli ve vybraných obcích zvlášť vyškolení specialisté. Touto akcí se podařilo zachytit stav našich nářečí v jejich poslední vývojové fázi. Materiál, který atlas přináší, má tedy dnes už i historickou hodnotu.

Atlas je založen na výsledcích přímého terénního výzkumu konaného v letech 1964–1972 ve 420 venkovských lokalitách a v letech 1973–1976 v 57 městech.

Ve venkovských lokalitách byly informátory zpravidla příslušníci staré generace zemědělského obyvatelstva (65–75letí a starší), tj. generace, která se narodila a vyrůstala ještě před první světovou válkou. Zachycený úzus představuje v daných lokalitách nejstarší zjistitelný stav tamního dialektu.

Táž generace byla zkoumána i ve městech, jejíž představitelé byli však voleni z tradičního prostředí městského, tedy především z vrstvy řemeslnické a dělnické. Šlo o zachycení běžné městské mluvy, která je – na rozdíl od mluvy ve venkovských obcích – nivelizovanější. V protikladu k ní stojí mluvní úzus generace mladé, reprezentované 14–15letými žáky nejvyšších tříd základních škol, kteří se ve zkoumaných městech narodili a vyrostli. Nově dosídlené oblasti pohraniční jsou v atlase reprezentovány jen městy, a to jen mluvou mladé generace, která už rovněž ve zkoumaných lokalitách vyrostla a jejíž mluvní úzus představuje relativně ustálený nastupující místní standard.

Síť zkoumaných lokalit (viz mapu na s. 13) zahrnuje jednak síť venkovských obcí, jednak řidší síť měst. Obě se prostupují a jsou na mapách graficky odlišeny, aby bylo možno údaje konkrétně porovnávat (údaje z měst se vyznačují diferenčně a jsou zakresleny do obdélníků podkladové mapy).

Do sítě venkovských bodů byly vybírány staré venkovské obce založené ve středověku, nepříliš velké a ležící pokud možno stranou hlavních komunikací. Do výzkumu bylo zahrnuto celkem 420 venkovských obcí v oblasti tradičního osídlení (z toho 223 v Čechách a 197 na Moravě a ve Slezsku). Součástí této sítě je i 5 obcí ležících v dnešním Polsku, a to 2 obce ze starého českého osídlení v Kladsku a 3 obce bývalého opavského Slezska. Z tohoto celkového úhrnu tvoří 107 obcí rozložených po celém jazykovém území tzv. opěrnou (řídkou) síť, v níž se konal výzkum s úplným dotazníkem. Ostatní body – včetně bodů sítě opěrné – tvoří tzv. základní (hustou) síť. Do širšího rámce atlasu byl kromě toho pojat i výzkum nářečí vybraných starších českých kolonizací v Polsku, bývalé Jugoslávii a v Rumunsku; tento materiál se uvádí v komentářích (v oddíle 5).

Obce venkovské sítě se označují třímístnými čísly, v nichž první číslice znamená příslušnost k jedné z osmi oblastí (1. severovýchodočeská, 2. středočeská, 3. západočeská, 4. jihočeská, 5. českomoravská, 6. středomoravská, 7. východomoravská, 8. slezská), další dvojčíslí pak určuje pořadí obcí v zeměpisném sledu uvnitř oblastí. Seznam těchto obcí podle číselného označení bodů sítě viz s. 11–16.

Síť měst byla volena tak, aby vybraná města příliš nenarušila kompaktnost nářečních oblastí a přitom aby pokrývala vcelku rovnoměrně celé dnešní území národního jazyka. Většinu městské sítě tvoří města střední velikosti, jen s tím omezením, že zcela záměrně nebyla zařazována průmyslová střediska s nadměrnou migrací jazykově různorodého obyvatelstva (Kladno, Karviná, Zlín) a že byla zase naopak zařazena i všechna bývalá krajská města, včetně hlavního města Prahy. Významnou složku sítě představují města v pohraničí, kam přicházelo po roce 1945 obyvatelstvo z různých míst ve vnitrozemí.

Celkem bylo do sítě měst vybráno 57 lokalit (z toho 30 měst v Čechách a 27 na Moravě a ve Slezsku). Vnitrozemských měst, kde se konal paralelní výzkum u mladé a u staré generace, je 37 (z toho 18 v Čechách).

Pohraničních měst je 20 (z toho 12 v Čechách); zkoumala se zde jen mluva mládeže, protože pro jazykověze-měpisný výzkum staré městské generace nejsou na území s obyvatelstvem nářečně různorodým předpoklady.

Lokality městské sítě se na rozdíl od lokalit venkovských označují dvojmístným číslem. První číslice udává opět příslušnou jazykovou oblast, druhá pořadí uvnitř této oblasti (výjimkou je jen 25 Příbram ležící v oblasti 4 a 52 Třebíč v oblasti 6). Pro označování měst v pohraničí jsou vyhrazeny cifry 0 (v Čechách) a 9 (na Moravě), které se kladou buď na první, nebo na druhé místo. Na podkladové mapě je u příslušných obdélníků připojeno vedle číselného označení i označení dvojpísmennou zkratkou. Seznam všech městských bodů sítě v zeměpisném sledu viz s. 16–17.

Základem v ý z k u m n é h o p r o g r a m u pro práci v terénu byl *Dotazník pro výzkum českých nářečí* (1964–1965), zaměřený na všechny jazykové roviny (rozdíly hláskoslovné, tvaroslovné, slovotvorné, lexikální a syntaktické) a koncipovaný tak, aby atlas poskytl všestranné a prohloubené pohledy na současné zeměpisné rozrůznění českého jazykového území.

První část dotazníku obsahuje pevné, konkrétně stanovené položky, seskupené do tematických okruhů podle věcné souvislosti. Hlavní osou věcného postupu jsou hesla slovníková, která se v dotazníku prostupují s položkami hláskoslovnými, tvaroslovnými a slovotvornými. Druhá část dotazníku má uspořádání gramatické.

V širší verzi, která se zpracovávala v bodech opěrné sítě, obsahuje dotazník 2 649 položek. Pro výzkum v ostatních bodech venkovské sítě bylo určeno v Čechách 1 961 položek, na Moravě 2 219. Pro výzkum v síti zkoumaných měst byl dotazník – zpravidla jen v jednotlivostech – přizpůsoben městskému prostředí s přihlédnutím k tomu, že se zde prováděl výzkum jak u staré, tak u mladé generace.

Shromážděný materiál umožňuje tedy v zeměpisné projekci důsledně k o n f r o n t o v a t t ř i vybrané j a z y k o v é v r s t v y jako význačné představitele hlavních typů současné nespisovné běžné mluvy. Je to v prvé řadě mluva staré venkovské generace, reprezentující archaickou vrstvu nářeční, a v protikladu k ní pak mluva staré generace městské, zachycující nivelizovanější vrstvu interdialektickou, a konečně mluva nastupující mladé generace městské, představující vrstvu nejnovější. Základní princip jazykového zeměpisu, jímž je absolutní srovnatelnost údajů, byl i v tomto případě zachován, a to jak v rámci jednotlivých vrstev, tak i mezi těmito vrstvami navzájem.

Důsledná konfrontace tří jazykových vrstev přináší zobrazení důležitých složek mluveného jazyka v historickém průřezu zhruba posledních sta let a zároveň na bohatém materiálu konkrétně ukazuje, jak se mluva mladé generace na jedné straně oprošťuje od někdejších nářečních rysů a na druhé straně jak jisté zeměpisně vázané rozdíly v mluvě mladé generace dosud přežívají. Zevrubnější srovnání současného mluveného jazyka se starším nářečním stavem umožňuje pak osvětlit i perspektivy jeho dalšího vývoje. Je totiž zřejmé, že regionální příznakovost zůstane v rámci vertikálního členění národního jazyka ještě dlouho důležitým distinktivním rysem běžné nespisovné mluvy.

Seznamy zkoumaných lokalit

Seznam zkoumaných obcí
(v zeměpisném sledu podle oblastí)

Za každým číslem zkoumané obce (popř. osady) se uvádí její jméno a příslušnost k okresu podle stavu z roku 1974, tedy z doby po ukončení výzkumu. Připojeny jsou zkratky jmen explorátorů. Zkratky jmen v závorce znamenají, že šlo o explorátora, který se neúčastnil celého nářečního výzkumu v příslušné obci. Vysvětlení zkratek viz Značky explorátorů.

Venkovské lokality

Body opěrné sítě jsou v seznamu označeny hvězdičkou. Na mapě sítě zkoumaných bodů (na s. 21) je zeměpisný sled bodů zvýrazněn červenými úsečkami a kolečky (v krajních bodech jednotlivých řad).

101 Držkov, o. Jablonec nad Nisou, *Hl*
102 Paseky nad Jizerou, o. Semily, *Hl*
103* Poniklá, o. Semily, *Hl-Vč*
104 Horní Dušnice, o. Semily, *Hl*
105 Mrklov, o. Semily, *Hl (Po)*
106* Hoření Paseky, o. Liberec, *Ut-Jč*
107 Všelibice, o. Liberec, *Bm-Ra*
108 Frýdštejn, o. Jablonec nad Nisou, *Ut-Hl*
109* Lestkov, o. Semily, *Hl-Ra*
110 Loukov, o. Semily, *Hl*
111 Nová Ves nad Popelkou, o. Semily, *Hl*
112 Horní Kalná, o. Trutnov, *Hl-Rb*
113 Rtyně v Podkrkonoší, o. Trutnov, *Ut*
114 Slatina nad Úpou, o. Náchod, *Bm*
115 Horní Rybníky, o. Náchod, *Ra*
116* Hlavňov, o. Náchod, *Hl-Ra*
117 Machov, o. Náchod, *Ra*
118 Slané (Słone), Polsko, *Bm-Ra*
119 Jakubovice (Jakubowice), Polsko, *Bm-Ra*
120 Mukařov, o. Mladá Boleslav, *Hl*
121 Všeň, o. Semily, *Ra*
122 Střeleč, o. Jičín, *Jč (Hl)*
123 Úlibice, o. Jičín, *Vč-Hl*
124* Pecka, o. Jičín, *Hl-Bm*
124a Šárovcova Lhota, o. Jičín, *Hl*
125 Bílá Třemešná, o. Trutnov, *Ut*
126 Vilantice, o. Trutnov, *Jč (Po, Hl)*
127* Dolany, o. Náchod, *Bm-Ra*
128 Slavětín nad Metují, o. Náchod, *Bm*
129 Česká Čermná, o. Náchod, *Bm (Ra)*
130* Kounov, o. Rychnov nad Kněžnou, *Ut (Rb)*
131 Trnov, o. Rychnov nad Kněžnou, *Bm*
132 Libel, o. Rychnov nad Kněžnou, *Bm*
133 Liberk, o. Rychnov nad Kněžnou, *Bm (Ra)*
134 Žampach, o. Ústí nad Orlicí, *Bm*
135 Klášterec nad Orlicí, o. Ústí nad Orlicí, *Ut*
136* Mistrovice, o. Ústí nad Orlicí, *Bm-Ra*
137 Horní Heřmanice, o. Ústí nad Orlicí, *Ut*
138 Obruby, o. Mladá Boleslav, *Hl (Jč)*
139* Údrnice, o. Jičín, *Bm-Ra*
140 Myštěves, o. Hradec Králové, *Hl (Po)*
141 Neděliště, o. Hradec Králové, *Hl (Jč)*
142 Sedlice, o. Hradec Králové, *Bm (Jč)*
143* Bělečko, o. Pardubice, *Jč-Hl*
144 Lány u Dašic, o. Pardubice, *Bm-Rb*
145 Jenišovice, o. Chrudim, *Bm*
146* Skořenice, o. Ústí nad Orlicí, *Bm-Jč*
147 Řetůvka, o. Ústí nad Orlicí, *Bm*
148 Kozlov, o. Ústí nad Orlicí, *Bm*
149* Březinka, o. Mladá Boleslav, *Ut-Ra*
150 Úherce, o. Mladá Boleslav, *Hl-Jč*
151 Nouzov, o. Nymburk, *Jč-Vč*
152* Lužec nad Cidlinou, o. Hradec Králové, *Bm-Ut*
153 Vlčí Habřina, o. Pardubice, *Jč (Bm)*
154 Lipoltice, o. Pardubice, *Jč*
155* Jezbořice, o. Pardubice, *Jč-Hl*
156 Lukavice, o. Chrudim, *Bm*
157 Horní Bradlo, o. Chrudim, *Bm*
158* Studnice, o. Chrudim, *Bm-Ra*
159 Otradov, o. Chrudim, *Bm-Ra*
160 Morašice, o. Svitavy, *Bm-Vč*
161* Poříčí u Litomyšle, o. Svitavy, *Bm-Ut*
162 Trstěnice, o. Svitavy, *Bm (Vč)*

201 Raná, o. Louny, *Ra*
202* Chrášťany, o. Litoměřice, *Ra (Hl, Bm)*
203 Siřejovice, o. Litoměřice, *Ra (Bm)*
204 Libotenice, o. Litoměřice, *Jč*
205* Pnětluky, o. Louny, *Ra-Bm*
206 Jimlín, o. Louny, *Ra-Rb*
207 Hříškov, o. Louny, *Ra-Hl*
208 Orasice, o. Louny, *Ra*
209 Brníkov, o. Litoměřice, *Jč*
210* Bechlín, o. Litoměřice, *Ra-Ut*
211 Strážnice, o. Mělník, *Ra*
212 Sedlec, o. Mělník, *Bm*
213 Krpy, o. Mladá Boleslav, *Ra-Rb*
214 Všejany, o. Mladá Boleslav, *Jč-Vč*
215* Semice, o. Nymburk, *Ra-Bm*
216 Chleby, o. Nymburk, *Jč-Vč*
217 Vrbová Lhota, o. Nymburk, *Jč*
218 Ohaře, o. Kolín, *Hl (Po)*

219* Mikuláš, o. Kutná Hora, *Jč-Já*
220 Přibyslavice, o. Kutná Hora, *Hl*
221 Běstvina, o. Chrudim, *Bm*
222 Střížov, o. Havlíčkův Brod, *Bm (Po)*
223 Mšecké Žehrovice, o. Rakovník, *Jč*
224 Dobrovíz, o. Praha-západ, *Jč-Rb*
225* Dolín, o. Kladno, *Jč-Rb*
226 Budihostice, o. Kladno, *Ra*
227 Kly, o. Mělník, *Ra-Rb*
228* Bašť, o. Praha-východ, *Jč-Ra*
229 Zápy, o. Praha-východ, *Jč (Po)*
230 Královice, o. Praha-východ, *Bm-Rb*
231 Tismice, o. Kolín, *Jč*
232 Krymlov, o. Kolín, *Jč-Bm*
233* Losiny, o. Kutná Hora, *Bm-Ra*
234 Chlístovice, o. Kutná Hora, *Jč*
235 Kozlov, o. Havlíčkův Brod, *Hl*
236* Tis, o. Havlíčkův Brod, *Jč-Ut*
237 Lašovice, o. Rakovník, *Ut-Ra*
238 Chyňava, o. Beroun, *Jč-Bm*
239 Korno, o. Beroun, *Jč*
240* Kosoř, o. Praha-západ, *Ra-Hl*
241 Těptín, o. Praha-východ, *Jč*
242 Ostředek, o. Benešov, *Jč (Po)*
243 Popovice, o. Benešov, *Jč*
244 Strojetice, o. Benešov, *Hl*
245 Rejčkov, o. Havlíčkův Brod, *Ut*
246 Dobrohostov, o. Havlíčkův Brod, *Ut*
247* Broumy, o. Beroun, *Jč-Já*
248 Radouš, o. Beroun, *Jč*
249 Velká Lečice, o. Příbram, *Jč-Rb*
250 Drevníky, o. Příbram, *Jč-Bm*
251 Svatý Jan, o. Příbram, *Jč-Já*
252* Křečovice, o. Benešov, *Jč-Ut*
253 Smilkov, o. Benešov, *Rb*
254* Šebířov, o. Tábor, *Vč (Rb)*
255 Bratřice, o. Pelhřimov, *Bm*
256 Velký Rybník, o. Pelhřimov, *Hl*
257 Šimanov, o. Jihlava, *Ut (Po)*

301* Postřekov, o. Domažlice, *Vč-Jč*
302 Chodov, o. Domažlice, *Vč-Bm*
303 Draženov, o. Domažlice, *Vč*
304 Mrákov, o. Domažlice, *Vč*
305 Zahořany, o. Domažlice, *Vč*
306 Sulislav, o. Tachov, *Vč (Po)*
307* Všekary, o. Domažlice, *Vč-Rb*
308 Lštění, o. Domažlice, *Vč*
309 Černíkov, o. Domažlice, *Vč*
310* Chodská Lhota, o. Domažlice, *Vč (Rb)*
311* Újezd, o. Plzeň-sever, *Vč-Jč*
312 Potvorov, o. Plzeň-sever, *Rb*
313 Hvozd, o. Plzeň-sever, *Vč*
314 Žebnice, o. Plzeň-sever, *Rb*
315 Nekmíř, o. Plzeň-sever, *Vč*
316* Hromnice, o. Plzeň-sever, *Vč-Jč*
317 Vochov, o. Plzeň-sever, *Vč*
318 Čižice, o. Plzeň-jih, *Vč*
319 Zemětice, o. Plzeň-jih, *Vč*
320* Vlčí, o. Plzeň-jih, *Vč*
321 Ježovy, o. Klatovy, *Vč*
322 Habartice, o. Klatovy, *Vč*
323 Rovná, o. Klatovy, *Vč*
324 Nemilkov, o. Klatovy, *Vč*
325 Přílepy, o. Rakovník, *Ut-Rb*
326 Šípy, o. Rakovník, *Ut-Rb*
327 Kozojedy, o. Plzeň-sever, *Rb*
328 Vejvanov, o. Rokycany, *Rb*
329 Volduchy, o. Rokycany, *Jč*
330 Lhůta, o. Plzeň-jih, *Vč*
331 Chocenice, o. Plzeň-jih, *Vč*
332 Kramolín, o. Plzeň-jih, *Vč*
333* Velenovy, o. Klatovy, *Vč-Ra*
334 Drozdov, o. Beroun, *Jč-Bm*
335 Těně, o. Rokycany, *Jč*
336* Čížov, o. Plzeň-jih, *Vč-Jč*
337 Čížkov, o. Plzeň-jih, *Vč*

401 Drahlín, o. Příbram, *Jč-Bm*
402 Vysoká u Příbramě, o. Příbram, *Jč (Po)*
403* Horní Hbity, o. Příbram, *Jč-Já*
404 Zalužany, o. Příbram, *Jč*
405 Kovářov, o. Písek, *Jč*
406 Ředice, o. Příbram, *Jč (Po)*
407* Božejovice, o. Tábor, *Vč (Rb)*
408 Sedlečko u Chotovin, o. Tábor, *Rb*
409 Prasetín, o. Tábor, *Vč*
410* Myslotín, o. Pelhřimov, *Ut (Rb)*
411 Rohozná, o. Jihlava, *Ut*
412 Věšín, o. Příbram, *Jč-Já*
413 Drahenice, o. Příbram, *Jč-Já*
414* Cerhonice, o. Písek, *Jč-Já*
415 Oslov, o. Písek, *Rb (Po)*
416 Borovany, o. Písek, *Rb*
417 Lom, o. Tábor, *Vč-Rb*
418 Těmice, o. Pelhřimov, *Ut*
419 Polesí, o. Pelhřimov, *Ut*
420 Chanovice, o. Klatovy, *Vč*
421 Čekanice, o. Strakonice, *Vč*
422 Stará Dobev, o. Písek, *Ra (Bm)*
423 Albrechtice nad Vltavou, o. Písek, *Ra-Bm*
424* Březí u Týna nad Vltavou, o. České Budějovice, *Vč (Rb)*
425 Březnice, o. Tábor, *Rb (Po)*
426 Borkovice, o. Tábor, *Rb (Po)*
427 Tučapy, o. Tábor, *Rb (Po)*
428* Pluhův Žďár, o. Jindřichův Hradec, *Vč (Rb)*
429 Kamenný Malíkov, o. Jindřichův Hradec, *Rb*
430 Mosty, o. Jindřichův Hradec, *Bm*
431 Nezamyslice, o. Klatovy, *Vč*
432 Kraselov, o. Strakonice, *Vč*
433 Čepřovice, o. Strakonice, *Rb*
434 Křtětice, o. Strakonice, *Ra-Bm*
435 Podeřiště, o. Prachatice, *Rb-Bm*
436 Zahájí, o. České Budějovice, *Rb-Ra*
437 Drahotěšice, o. České Budějovice, *Rb*
438 Ponědraž, o. Jindřichův Hradec, *Rb*
439 Mláka, o. Jindřichův Hradec, *Rb*
440 Lásenice, o. Jindřichův Hradec, *Rb (Po)*
441 Jiřičná, o. Klatovy, *Ut*
442 Nezdice, o. Klatovy, *Ut*
443* Stachy, o. Prachatice, *Vč-Rb*
444 Onšovice, o. Prachatice, *Jč-Já*
445* Lažiště, o. Prachatice, *Vč (Rb)*
446 Hracholusky, o. Prachatice, *Jč-Já*
447 Jáma, o. Prachatice, *Ut*
448* Rojšín, o. Český Krumlov, *Vč (Rb)*
449 Čakov, o. České Budějovice, *Rb (Po)*
450 Vrábče, o. České Budějovice, *Rb (Vč)*
451* Hůrky, o. České Budějovice, *Rb-Ra*
452 Kojákovice, o. České Budějovice, *Rb*
453* Staňkov, o. Jindřichův Hradec, *Vč (Rb)*
454 Přísečná, o. Český Krumlov, *Vč-Rb*

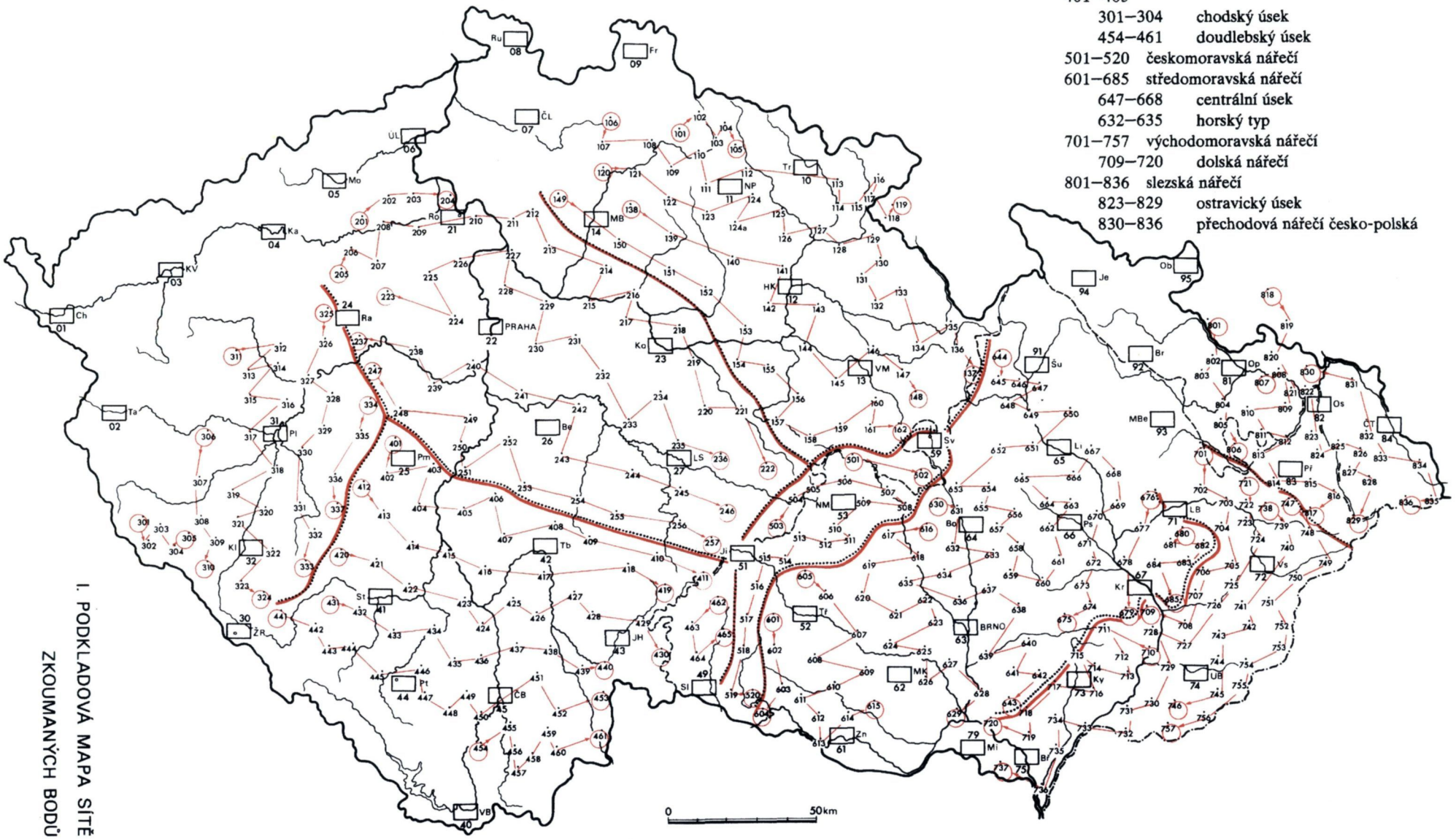

I. PODKLADOVÁ MAPA SÍTĚ ZKOUMANÝCH BODŮ

455 Doudleby, o. České Budějovice, *Jč-Rb*
456 Ločenice, o. České Budějovice, *Rb*
457* Soběnov, o. Český Krumlov, *Vč (Rb)*
458 Slavče, o. České Budějovice, *Rb (Ut)*
459 Třebeč, o. České Budějovice, *Rb*
460* Buková, o. České Budějovice, *Vč-Rb*
461 Rapšach, o. Jindřichův Hradec, *Rb*
462* Hodice, o. Jihlava, *Šr (Bh)*
463 Světlá, o. Jindřichův Hradec, *Kč*
464* Volfířov, o. Jindřichův Hradec, *Ma-Sk*
465 Dyjice, o. Jihlava, *Kč*

501 Pustá Rybná, o. Svitavy, *Bm*
502* Rohozná, o. Svitavy, *Ut-Bm*
503* Hrbov, o. Jihlava, *Ut-Ra*
504 Velká Losenice, o. Žďár nad Sázavou, *Ut*
505 Světnov, o. Žďár nad Sázavou, *Bm*
506* Kadov, o. Žďár nad Sázavou, *kol.*
507 Ubušín, o. Žďár nad Sázavou, *Fi*
508 Věstín, o. Žďár nad Sázavou, *Šr*
509 Vojtěchov. o. Žďár nad Sázavou, *Fi*
510* Jámy, o. Žďár nad Sázavou, *Mi*
511 Bobrůvka, o. Žďár nad Sázavou, *Še-Bh*
512 Krásněves, o. Žďár nad Sázavou, *Ma*
513 Bohdalov, o. Žďár nad Sázavou, *Še*
514* Řehořov, o. Jihlava, *Ma*
515 Velký Beranov, o. Jihlava, *Ma*
516 Příseka, o. Jihlava, *Ma*
517 Hladov, o. Jihlava, *Še*
518 Červený Hrádek, o. Jindřichův Hradec, *Kč*
519 Báňovice, o. Jindřichův Hradec, *Kč*
520* Mladoňovice, o. Třebíč, *Šr*

601* Heraltice, o. Třebíč, *Sk-Ma*
602 Cidlina, o. Třebíč, *Ma-Še*
603 Nové Syrovice, o. Třebíč, *Šr-Še*
604 Oslnovice, o. Znojmo, *Še*
605 Pavlínov, o. Žďár nad Sázavou, *Še*
606* Hodov, o. Třebíč, *Ma*
607* Sedlec, o. Třebíč, *Ma*
608 Příložany, o. Třebíč, *Še*
609 Rešice, o. Znojmo, *Šr*
610 Slatina, o. Znojmo, *Še*
611* Ctidružice, o. Znojmo, *Ma-Bh*
612 Olbramkostel, o. Znojmo, *Ma*
613 Mašovice, o. Znojmo, *Ma*
614* Plaveč, o. Znojmo, *Va*
615 Morašice, o. Znojmo, *Še*
616* Tasovice, o. Blansko, *Šr*
617 Věžná, o. Žďár nad Sázavou, *Fi*
618 Lomnice, o. Blansko, *Kč-Bh-Ch*
619* Heřmanov, o. Žďár nad Sázavou, *Ma (Fi)*
620 Holubí Zhoř, o. Žďár nad Sázavou, *Še*
621 Zbraslav, o. Brno-venkov, *Bh-Še-Šr*
622 Chudčice, o. Brno-venkov, *Bh-Bl*
623 Žebětín, část Brna, *Bh-Ch*
624 Čučice, o. Brno-venkov, *Ch-Bh-Mi-Še*
625* Hlína, o. Brno-venkov, *Bl-Bh*
626 Jezeřany, o. Znojmo, *Bh-Še*
627 Syrovice, o. Brno-venkov, *Bh (Še)*
628* Nosislav, o. Břeclav, *Bh-Kč*
629 Ivaň, o. Břeclav, *Ch-Bh-Mi-Še*
630 Horní Poříčí, o. Blansko, *Šr*
631 Zboněk, o. Blansko, *Šr*
632 Bořitov, o. Blansko, *Šr*
633 Šošůvka, o. Blansko, *Šr-Bh-Mi-Kč-Še*
634* Lažany, o. Blansko, *Bh-Bl*
635 Deblín, o. Brno-venkov, *Bh-Ch*
636 Ořešín, část Brna, *Ch-Kč-Bh*
637 Habrůvka, o. Blansko, *Bh-Še (Fi)*
638 Habrovany, o. Vyškov, *Bh (Mi)*
639 Telnice, o. Brno-venkov, *Sk-kol.*
640* Hodějice, o. Vyškov, Ma *(Bh, Fi)*
641 Bošovice, o. Vyškov, *Sk-Bh*
642 Žarošice, o. Hodonín, *Bh-Še-Mi*
643 Boleradice, o. Břeclav, *Mi*
644 Písařov, o. Šumperk, *Kč (Fi)*
645* Jedlí, o. Šumperk, Ma *(Kč, Fi)*
646 Chromeč, o. Šumperk, *Ma*
647 Dlouhomilov, o. Šumperk, *Kč*
648 Lupěné, o. Šumperk, *Kč*
649 Bohuslavice, o. Šumperk, *Kč*
650* Šumvald, o. Olomouc, *Ma*
651 Palonín, o. Šumperk, *Šr-Fi*
652* Bohdalov, o. Svitavy, *Šr*
653* Roubanina, o. Blansko, *Sk-kol.*
654 Biskupice, o. Svitavy, *Šr*
655 Knínice u Boskovic, o. Blansko, *Šr (Bh)*
656* Hrochov, o. Prostějov, *Bh-Bl-Gr*
657 Suchý, o. Blansko, *Še (Bh)*
658 Otinoves, o. Prostějov, *Sk (Še)*
659* Ruprechtov, o. Vyškov, *Kč-Bh*
660 Radslavičky, o. Vyškov, *Še*
661 Otaslavice, o. Prostějov, *Ma*
662 Ohrozim, o. Prostějov, *Še*
663 Třebčín, o. Olomouc, *Va*
664 Pěnčín, o. Prostějov, *Še*
665 Hvozd, o. Prostějov, *Šr*
666* Příkazy, o. Olomouc, *Sk-kol.*
667 Hnojice, o. Olomouc, *Sk-kol.*
668 Dolany, o. Olomouc, *Sk-kol.*
669 Velký Týnec, o. Olomouc, *Sk-kol.*
670 Charváty, o. Olomouc, *Še*
671 Hrubčice, o. Prostějov, *Sk-kol.*
672 Tvorovice, o. Prostějov, *Še*
673* Tištín, o. Prostějov, *Va*
674 Morkovice, o. Kroměříž, *Kč*
675 Staré Hvězdlice, o. Vyškov, *Še-Bh*
676 Velký Újezd, o. Olomouc, *Mi-kol.*
677* Vinary, o. Přerov, *Kč (Ch, Bh, Še)*
678 Zářičí, o. Kroměříž, *Va*
679 Zdounky, o. Kroměříž, Kč *(Sk, Ch)*
680 Radotín, o. Přerov, *Sk-kol.*
681 Nahošovice, o. Přerov, *Sk (kol.)*
682 Loukov, o. Kroměříž, *Sk*
683 Hlinsko pod Hostýnem, o. Kroměříž, *Sk-kol.*
684 Němčice, o. Kroměříž, *Sk-kol.*
685* Mysločovice, o. Zlín, *Ch-Bh*

701* Spálov, o. Nový Jičín, *kol.*
702 Olšovec, o. Přerov, *Sk-Bh*
703 Milotice nad Bečvou, o. Přerov, *Sk (kol.)*
704* Lhota u Kelče, o. Vsetín, *Va*
705 Hošťálková, o. Vsetín, *Mi*
706 Rusava, o. Kroměříž, *Va (kol.)*
707 Fryšták, o. Zlín, *Mi*
708 Lhota, o. Zlín, *Va*
709 Kvasice, o. Kroměříž, *Šr-Bh-Mi*
710 Huštěnovice, o. Uherské Hradiště, *Va*
711 Cetechovice, o. Kroměříž, *Kč*
712 Buchlovice, o. Uherské Hradiště, *Mi*
713* Polešovice, o. Uherské Hradiště, *Mi*

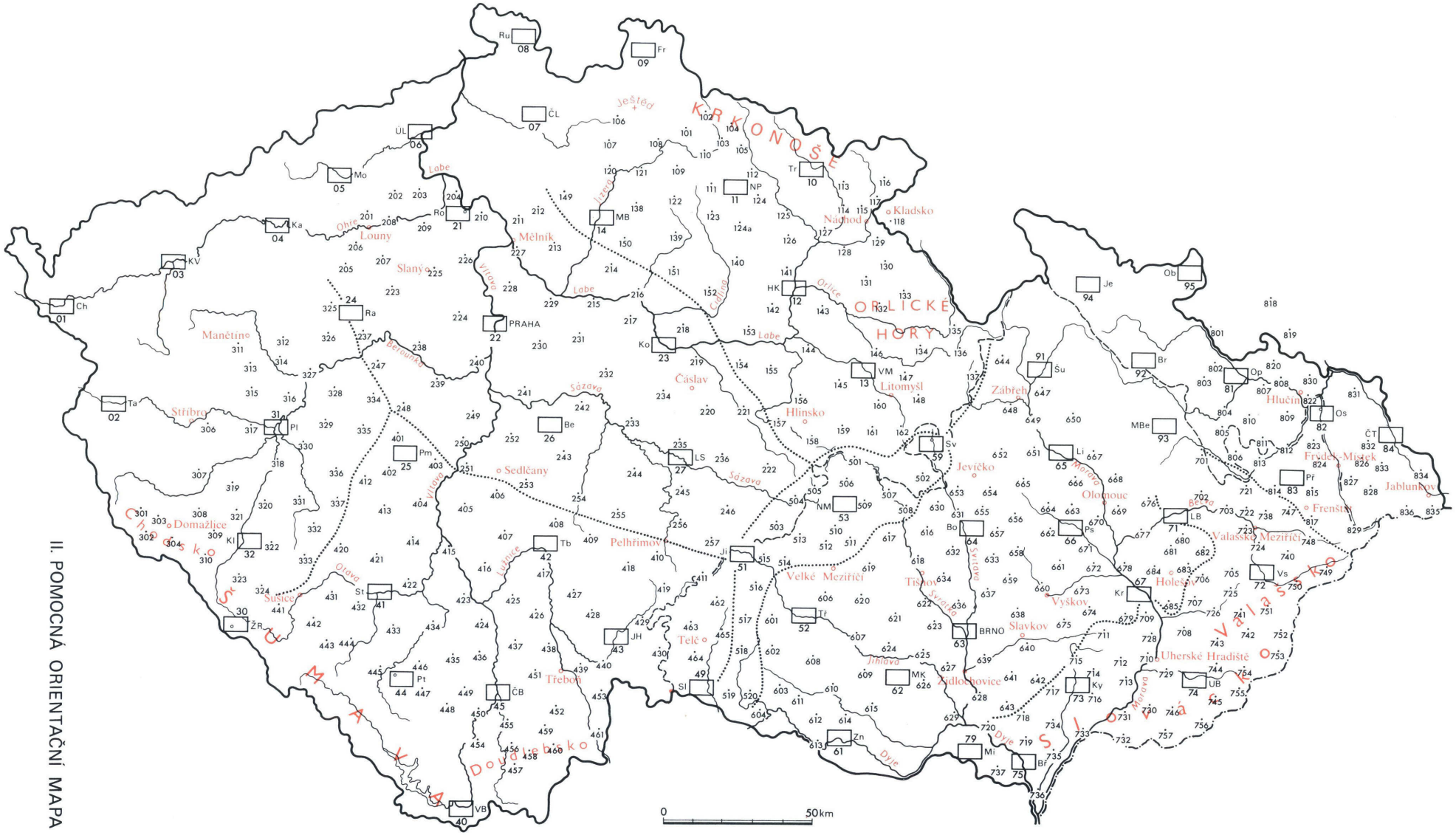

II. POMOCNÁ ORIENTAČNÍ MAPA

714 Vřesovice, o. Hodonín, *Še*
715 Jestřabice, o. Kroměříž, *Kč*
716 Vlkoš, o. Hodonín, *Fi*
717 Strážovice, o. Hodonín, *Fi (Bh)*
718* Kobylí, o. Břeclav, *Bh (Še)*
719 Velké Bílovice, o. Břeclav, *Fi-Bh*
720 Šakvice, o. Břeclav, *Šr-Bh*
721 Bernartice nad Odrou, o. Nový Jičín, *kol.*
722 Petřkovice, o. Nový Jičín, *Sk-kol.*
723 Juřinka, o. Vsetín, *Va*
724 Velká Lhota, o. Vsetín, *Va*
725* Trnava, o. Zlín, *Ch-Bh*
726 Klečůvka, o. Zlín, *Mi*
727* Částkov, o. Uherské Hradiště, *kol.*
728 Halenkovice, o. Zlín, *Va*
729 Popovice, o. Uherské Hradiště, *Fi*
730 Ostrožská Lhota, o. Uherské Hradiště, *Va*
731 Vnorovy, o. Hodonín, *Bh-Ch*
732 Radějov, o. Hodonín, *Šr*
733* Rohatec, o. Hodonín, *Šr (Bh)*
734 Mutěnice, o. Hodonín, *Bh-Še*
735 Mikulčice, o. Hodonín, *Fi*
736* Lanžhot, o. Břeclav, *Šr (Bh)*
737 Hlohovec, o. Břeclav, *Fi-Bh*
738 Hodslavice, o. Nový Jičín, *Mi (Sk)*
739 Zubří, o. Vsetín, *Va*
740 Valašská Bystřice, o. Vsetín, *Va*
741 Ublo, o. Zlín, *Mi*
742* Újezd, o. Zlín, *Va*
743 Pozlovice, o. Zlín, *Mi*
744 Přečkovice, o. Uherské Hradiště, *Mi*
745 Nezdenice, o. Uherské Hradiště, *Mi*
746 Boršice u Blatnice, o. Uherské Hradiště, *Še*
747 Veřovice, o. Nový Jičín, *kol.*
748* Prostřední Bečva, o. Vsetín, *Va*
749 Velké Karlovice, o. Vsetín, *Sk (Šr, Pl)*
750* Halenkov, o. Vsetín, *Va*
751 Lužná, o. Vsetín, *Va*
752 Študlov, o. Vsetín, *Mi-Ch*
753 Návojná, o. Zlín, *Mi*
754 Bohuslavice nad Vláří, o. Zlín, *Va*
755* Žítková, o. Uherské Hradiště, *Mi*
756 Strání, o. Uherské Hradiště, *Va*
757* Javorník, o. Hodonín, *Kč*

801* Bránice (Branice), Polsko, *Bh-Šr*
802 Neplachovice, o. Opava, *Bh*
803* Hlavnice, o. Opava, *Bh*
804 Domoradovice, o. Opava, *Bh*
805 Větřkovice, o. Opava, *Bh*
806* Lukavec, o. Nový Jičín, *Bh*
807* Mokré Lazce, o. Opava, *Bh*
808 Bohuslavice, o. Opava, *Bh*
809 Vřesina, o. Nový Jičín, *Bh*
810 Hlubočec, o. Opava, *Bh*
811 Lubojaty, o. Nový Jičín, *Bh*
812* Petřvald, o. Nový Jičín, *Bh-Bl*
813 Pustějov, o. Nový Jičín, *Bh*
814* Rybí, o. Nový Jičín, *Bh (Ma, Kč)*
815 Kozlovice, o. Frýdek-Místek, *Šr*
816 Čeladná, o. Frýdek-Místek, *Bh*
817 Trojanovice, o. Nový Jičín, *Bh*
818* Velké Petrovice (Pietrowice Wielkie), Polsko, *Bh-Šr*
819* Křenovice (Chrzanowice), Polsko, *Bh-Ch*
820* Kobeřice, o. Opava, *Bh*
821 Děhylov, o. Opava, *Šr*
822* Petřkovice, o. Opava, *Šr*
823 Stará Bělá, o. Frýdek-Místek, *Bh*
824 Staříč, o. Frýdek-Místek, *Bh*
825 Sedliště, o. Frýdek-Místek, *Bh*
826 Vojkovice, o. Frýdek-Místek, *Bh*
827* Janovice, o. Frýdek-Místek, *Bh-Mi*
828 Morávka, o. Frýdek-Místek, *Bh*
829 Staré Hamry, o. Frýdek-Místek, *Sk*
830 Haťˇ, o. Opava, *Šr*
831 Dolní Lutyně, o. Karviná, *Sk*
832* Hradiště, o. Karviná, *Bh*
833 Oldřichovice, o. Frýdek-Místek, *Sk*
834 Nýdek, o. Frýdek-Místek, *Sk-kol.*
835* Bukovec, o. Frýdek-Místek, *Sk-kol.*
836 Dolní Lomná, o. Frýdek-Místek, *Sk-kol.*

Městské lokality

01 Cheb, *Jč*
02 Tachov, *Vč-Jč*
03 Karlovy Vary, *Jč*
04 Kadaň, o. Chomutov, *Jč*
05 Most, *Hl*
06 Ústí nad Labem, *Ut-Vč*
07 Česká Lípa, *Hl*
08 Rumburk, o. Děčín, *Ut*
09 Frýdlant, o. Liberec, *Jč*

10 Trutnov, *Hl*
11 Nová Paka, o. Jičín, *Hl*
12 Hradec Králové, *Bm*
13 Vysoké Mýto, o. Ústí nad Orlicí, *Bm*
14 Mladá Boleslav, *Hl*

21 Roudnice nad Labem, o. Litoměřice, *Jč*
22 Praha, *Jč*
23 Kolín, *Hl*
24 Rakovník, *Rb*
25 Příbram, *Jč*
26 Benešov, *Jč*
27 Ledeč nad Sázavou, o. Havlíčkův Brod, *Rb*

30 Železná Ruda, o. Klatovy, *Vč*
31 Plzeň, *Vč*
32 Klatovy, *Vč*

40 Vyšší Brod, o. Český Krumlov, *Rb*
41 Strakonice, *Ra-Vč*
42 Tábor, *Rb*
43 Jindřichův Hradec, *Ut*
44 Prachatice, *Ut*
45 České Budějovice, *Rb*
49 Slavonice, o. Jindřichův Hradec, *Fi-Kč*

51 Jihlava, *Mi*
52 Třebíč, *Fi-kol.*
53 Nové Město na Moravě, o. Žďár nad Sázavou, *Fi (Bh, Mi)*
59 Svitavy, *Pl-Bh*

61 Znojmo, *Bh-Fi*

62 Moravský Krumlov, o. Znojmo, *Bh (Fi, Mi)*
63 Brno, *Kč-Bh (Fi)*
64 Boskovice, o. Blansko, *Kč-Bh-Pl*
65 Litovel, o. Olomouc, *Sk*
66 Prostějov, *Bh-Fi-Kč*
67 Kroměříž, *Fi (Kč, Bh)*

71 Lipník nad Bečvou, o. Přerov, *Sk*
72 Vsetín, *Mi*
73 Kyjov, o. Hodonín, *Fi-Bh*
74 Uherský Brod, o. Uherské Hradiště, *Mi-Bh*
75 Břeclav, *Je (Bh, Fi)*

79 Mikulov, o. Břeclav, *Bh (Pl, Kč)*

81 Opava, *Bh (Fi)*
82 Ostrava, *Sk*
83 Příbor, o. Nový Jičín, *Bh (Fi, Mi)*
84 Český Těšín, o. Karviná, *Sk*

91 Šumperk, *Fi-Bh-Pl*
92 Bruntál, *Ut*
93 Moravský Beroun, o. Bruntál, *kol.*
94 Jeseník, o. Šumperk, *Fi-Bh*
95 Osoblaha, o. Bruntál, *Bh-Kč-Pl*

Nemapované zahraniční lokality

Tyto obce nejsou přímou součástí sítě zkoumaných lokalit. Materiál se uvádí pouze v pátém oddíle komentáře (viz 5.6.1.). Za každým označením zkoumané obce a za jejím českým názvem se uvádí i název oficiální a stát. Připojeny jsou zkratky explorátorů vyznačené kurzivou.

Po 1 Husinec (Gęsiniec), Polsko, *Vč-Jč*

Ju 1 Ivanovo Selo (Ivanovo Selo), Chorvatsko, *Jč*
Ju 2 Dolany (Doljani), Chorvatsko, *Jč-Vč*
Ju 3 Velké Zdence (Veliki Zdenci), Chorvatsko, *Jč*
Ju 4 Nová Ves (Nova Ves), Bosna a Hercegovina, *Bm*
Ju 5 Kruščice (Kruščica), Srbsko, *Ut*
Ju 6 Srediště (Veliko Središte), Srbsko, *Ut*
Ju 7 Běliševec (Bjeliševac), Chorvatsko, *Bh-Mi*

Ru 1 Svatá Helena (Sfânta Elena), Rumunsko, *Ut*
Ru 2 Gerník (Gârnic), Rumunsko, *Ut*
Ru 3 Šumice (Şumiţa), Rumunsko, *Sk*
Ru 4 Velký Perek (Peregul Mare), Rumunsko, *Ut*
Ru 5 Klopotín (Clopodia), Rumunsko, *Va*

Abecední seznam venkovských, městských a zahraničních lokalit

Albrechtice nad Vltavou 423
Báňovice 519
Bašť 228
Bechlín 210
Bělečko 143
Běliševec Ju 7
Benešov 26
Bernartice nad Odrou 721
Běstvina 221
Bílá Třemešná 125
Biskupce 654
Bobrůvka 511
Bohdalo, o. Svitavy 652
Bohdalov, o. Žďár nad Sázavou 513
Bohuslavice, o. Opava 808
Bohuslavice, o. Šumperk 649
Bohuslavice nad Vláří 754
Boleradice 643
Borkovice 426
Borovany 416
Boršice u Blatnice 746
Bořitov 632
Boskovice 64
Bošovice 641
Božejovice 407
Bránice 801
Bratřice 255
Brníkov 209
Brno 63
Broumy 427
Bruntál 92
Břeclav 75
Březí u Týna nad Vltavou 424
Březinka 149
Březnice 425
Buchlovice 712
Budihostice 226
Buková 460
Bukovec 835
Cerhonice 414
Cetechovice 711
Cidlina 602
Ctidružice 611
Čakov 449
Částkov 727
Čekanice 421
Čeladná 816
Čepřovice 433
Černíkov 309
Červený Hrádek 518
Česká Čermná 129
Česká Lípa 07
České Budějovice 45
Český Těšín 84
Číčov 336
Čižice 318
Čížkov 337
Čučice 624
Deblín 635
Děhylov 821
Dlouhomilov 647
Dobrohostov 246
Dobrovíz 224
Dolany, o. Náchod 127
Dolany, o. Olomouc 668
Dolany Ju 2
Dolín 225
Dolní Lomná 836
Dolní Lutyně 831
Domoradovice 804
Doudleby 455
Drahenice 413
Drahlín 401
Drahotěšice 437
Draženov 303
Drevníky 250
Drozdov 334
Držkov 101
Dyjice 465
Frýdlant 09
Frýdštejn 108
Fryšták 707
Gerník Ru2
Habartice 322
Habrovany 638
Habrůvka 637
Halenkov 750
Halenkovice 728
Hať 830
Heraltice 601
Heřmanov 619
Hladov 517
Hlavnice 803
Hlavňov 116
Hlína 625
Hlinsko pod Hostýnem 683
Hlohovec 737
Hlubočec 810
Hnojice 667
Hodějice 640
Hodice 462
Hodov 606

Hodslavice 738
Holubí Zhoř 620
Horní Bradlo 157
Horní Dušnice 104
Horní Hbity 403
Horní Heřmanice 137
Horní Kalná 112
Horní Pořící 630
Horní Rybníky 115
Hoření Paseky 106
Hošťálková 705
Hradec Králové 12
Hradiště 832
Hracholusky 446
Hrbov 503
Hrochov 656
Hromnice 316
Hrubčice 671
Hříškov 207
Hůrky 451
Husinec Po 1
Huštěnovice710
Hvozd, o. Plzeň-sever 313
Hvozd, o.Prostějov 665
Chanovice 420
Charváty 670
Cheb 01
Chleby 216
Chlístovice 234
Chocenice 331
Chodov 302
Chodský Lhota 310
Chrášťany 202
Chromeč 646
Chudčice 622
Chyňava 238
Ivaň 629
Ivanovo Selo Ju 1
Jakubovice 119
Jáma 447
Jámy 510
Janovice 827
Javorník 757
Jedlí 645
Jenišovice 145
Jeseník 94
Jestřabice 715
Jezbořice 155
Jezeřany 626
Ježovy 321
Jihlava 51
Jimlín 206
Jindřichův Hradec 63
Jiřičná 441
Juřinka 723
Kadaň 04
Kadov 506
Kamenný Malíkov 429
Karlovy Vary 03
Klášterec nad Orlicí 135
Klatovy 32
Klečůvka 726
Klopotín Ru 5
Kly 227
Knínice u Boskovic 655
Kobeřice 820
Kobylí 718
Kojkovice 452
Kolín 23
Korno 239
Kosoř 240
Kounov 130
Kovářov 405
Kozlov, o. Havlíčkův Brod 235
Kozlov, o. Ústí nad Orlicí 148
Kozlovice 815
Kozojedy 327
Královice 230
Kramolín 332
Kraselov 432
Krásněves 512
Kroměříž 67
Krpy 213
Kruščice Ju 5
Krymlov 232
Křečovice 252
Křenovice 819
Křtětice 636
Kvasice 709
Kyjov 73
Lány u Dašic 144
Lanžhot 736
Lásenice 440
Lašovice 237
Lažany 634
Lažiště 445
Ledeč nad Sázavou 27
Lestkov 109
Lhota 708
Lhota u Kelče 704
Lhůta 330
Libel 132
Liberk 133
Libotenice 204
Lipník nad Bečvou 71
Lipoltice 154
Litovel 65
Ločenice 456
Lom 417
Lomnice 618
Losiny 233
Loukov, o. Kroměříž 682
Loukov, o. Semily 110
Lštění 308
Lubojaty 811
Lukavec 806
Lukaivce 156
Lupůěné 648
Lužec nad Cidlinou 152
Lužná 751
Machov 117
Mašovice 613
Mikuláš 219
Mikulčice 735
Mikulov 79
Milotice nad Bečvou 703
Mistrovice 136
Mladá Boleslav 14
Mladoňovice 520
Mláka 439
Mokré Lazce 807
Morašice, o. Svitavy 160
Morašice, o. Znojmo 615
Morávka 828
Moravský Beroun 93
Moravský Krumlov 62
Morkovice 674
Most 05
Mosty 430
Mrákov 304
Mrklov 105
Mšecké Žebrovice 223
Mukařov 120
Mutěnice 734
Mysločovice 685
Myslotín 410
Myštěves 140
Nahošovice 681
Návojná 753
Neděliště 141
Nekmíř 315
Němčice 684
Nemilkov 324
Neplachovice 802
Nezamyslice 431
Nezdenice 745
Nezdice 442
Nosislav 628
Nouzov 151
Nová Paka 11
Nová Ves Ju4
Nová Ves nad Popelkou 11
Nové Město na Moravě 53
Nové Syrovice 603
Nýdek 834
Obruby 138
Ohaře 218
Ohrozim 662
Olbramkostel 612
Oldřichovice 833
Olšovec 702
Onšovice 444
Opava 81
Orasice 208
Ořešín 636
Oslnovice 604
Oslov 415
Osoblaha 95
Ostrava 82
Ostrožská Lhota 730
Ostředek 242
Otaslavice 661
Otinoves 652
Otradov 159
Palonín 651
Paseky nad Jizerou 102
Pavlínov 605
Pecka 124
Pěnčín 664
Petřkovice, o. Nový Jičín 722
Petřkovice, o. Opava 822
Petřvald 812
Písařov 644
Plaveč 614
Pluhův Žďár 428
Plzeň 31
Pnětluky 205
Podeřiště 435

Polesí 419
Polešovice713
Ponědraž 438
Poniklá 103
Popovice, o. Benešov 243
Popovice, o. Uherské Hradiště 729
Pořící u Litomyšle 161
Postřekov 301
Potvorov 312
Pozlovice 743
Praha 22
Prachatice 44
Prasetín 409
Prostějov 66
Prostřední Bečva 748
Přečkovice 744
Příbor 83
Příbram 25
Přibyslavice 220
Příkazy 666
Přílepy 325
Příložany 608
Přísečná 454
Příseka 516
Pustá Rybná 501
Pustějov 813
Radějov 732
Radotín 680
Radouš 248
Radslavičky660
Rakovník 24
Raná 201
Rapšach 461
Rejčkov 245
Rešice 609
Rohatec 733
Rohozná, o. Jihlava 411
Rohozná, o. Svitavy 502
Rojšín 448
Roubanina 653
Roudnice nad Labem 21
Rovná 323
Rtyně v Podkrkonoší 113
Rumburk 08
Ruprechotv 659
Rusava 706
Rybí 814
Ředice 406
Řehořov 514
Řetůvka 147
Sedlec, o. Mělník 212
Sedlec, o. Třebíč 607
Sedlečko u Chotovin 408
Sedlice 142
Sedliště 825
Semice 215
Sířejovice 203
Skořženice 146
Slané 118
Slatina 610
Slatina nad Úpou 114
Slavče 458
Slavětín nad Metují 128
Slavonice 49
Smilkov 253
Soběnov 457
Spálov 701
Střediště Ju 6
Stachy 443
Staňkov 453
Stará Bělá 823
Stará Dobev 422
Staré Hamry 829
Staré Hvězdlice 675
Stařič 824
Strakonice 41
Strání 756
Strážnice 211
Strážovice 717
Strojetice 244
Střeleč 122
Střížov 222
Studnice 158
Suchý 657
Sulislav 306
Svatá Helena Ru 1
Svatý Jan 251
Světlá 463
Světnov 505
Svitavy 59
Syrovice 627
Šakvice 720
Surovcova Lhota 124
Šebířov 254
Šimanov 257
Šípy 326
Šošůvka 633
Študlov 752
Šumice Ru 3
Šumperk 91
Šumvald 650
Tábor 42
Tachov 02
Tasovice 616
Telnice 639
Těmice 418
Těně 335
Těptín 241
Tis 236
Tismice 231
Tištín 673
Trnava 725
Trnov 131
Trojanovice 817
Trstěnice 162
Trutnov 10
Třebčín 663
Třebeč 459
Třebíč 52
Tučapy 427
Tvorovice 672
Ublo 741
Ubušín 507
Údrnice 139
Úherce 150
Uderský Brod 74
Újezd, o. Plzeň-sever 311
Újezd, o. Zlín 742
Úlibice 123
Ústí nad Labem 06
Valašská Bystřice 740
Vejvanov 328
Velenovy 333
Velká Lečice 249
Velká Lhota 724
Velká Losenice 504
Velké Bílovice 719
Velké Karlovice 749
Velké Petrovice 818
Velké Zdence Ju 3
Velký Beranov 515
Velký Perek Ru 4
Velký Rybník 256
Velký Týnec 669
Velký Újezd 676
Veřovice 747
Věstín 508
Věšín 412
Větřkovice 805
Věžná 617
Vilantice 126
Vinary 677
Vlčí 320
Vlčí Habřina 153
Vlkoš 716
Vnorovy 731
Vochov 317
Vojkovice 826
Vojtěchov 509
Volduchy 329
Volfířov 646
Vrábče 450
Vrbová Lhota 217
Vřesina 809
Vřesovice 714
Vsetín 72
Všejany 214
Všekary 307
Všelibice 107
Všeň 121
Vysoká u Příbramě 402
Vysoké Mýto 13
Vyšší Brod 40
Zahájí 436
Zahořany 305
Zalužany 404
Zápy 229
Zářící 678
Zboněk 631
Zbraslav 621
Zdounky 679
Zemětice 319
Znojmo 61
Zubří 739
Žampach 134
Žarošice 642
Žebětín 623
Žebnice 314
Železná Ruda 30
Žitková 755



Mapa isofonicko-dialektická Antonína Frinty, slavisty působícího v prvních desetiletích 20. století na Karlově univerzitě, je pokládána za naši vůbec první jazykovězeměpisnou mapu. Je součástí Frintovy monografie *Fonetická povaha a historický vývoj hlásky v ve slovanštině* z roku 1916 a představuje výsledek zpracování korespondenční ankety, kterou Frinta ověřoval některé nářeční rysy charakteristické pro severovýchodočeské dialekty, mimo jiné výslovnost předpokládaného bilabiálního *w*. Výsledky svého zkoumání zakreslil na mapu a srovnal s vymezením jiných badatelů (A. V. Šembery, V. J. Duška, F. Trávníčka). Linii ohraničující výskyt zkoumaného jevu pak označil (podle polského dialektologa Kazimierze Nitsche) jako *izofonu* – linii vymezující hláskový jev.

Pravidelné regionální obměny (PRO)

Bylo vypracováno celkem šest map (mapy A–F) zachycujících rozšíření těchto obměn pomocí izoglos (značených arabskými číslicemi a malou abecedou, např. 1b). Pro každou mapu uvádíme soupis izoglos doložený příklady a stručným popisem jejich výskytu.

Doplňkem těchto map je seznam pravidelných jevů vokalických a konsonantických. Ten obsahuje odkazy na příslušné mapy a izoglosy (např. F2b). Je také doplněn příklady, v nichž jsou vyznačeny hlásky podléhající změnám v jednotlivých nářečních regionech.

Seznamy a mapy PRO tedy slouží k rekonstrukci fonetických realizací zaznamenaných nářečních výrazů. PRO se vztahují k prvnímu oddílu komentářů, tj. k soupisu zachycených podob. Variující hlásky jsou podtrženy. V těch případech, kdy podtržené hlásky reprezentují více fonetických realizací daného výrazu, dáváme ve fonetické transkripci obvykle přednost formě běžné ve spisovném jazyce. Vyznačené hlásky mohou signalizovat i více změn, příznačných pro různé nářeční regiony. Tak např. zápisy „hloupý, ryby, sucho, krk, bjeh, Ana“ zastupují tyto hláskoslovné varianty: *hloupej*, *hlópé*, *hlo̜pé* (se zaokrouhleným *o̜*), *hlúpí*, *hłúpí*, *hlúpej*, *hłúpý*, *hłupy* a podoby s tzv. obalovaným *ł* (*hu̯úpí*, *hu̯úpý*, *hu̯upy*); *ribi*, *rebe*, *ryby*; *sucho*, *sochu*; *krk*, *kerk*, *kyrk*, *kryk*; *bjeh*, *beh*, *b’eh*; *Ana*, *Anna*, *Adna*.

Asimilační změny, redukce samohlásek vázané na předcházející souhlásku, různé realizace rozložených retnic, obměny hláskových skupin jsou vyznačeny podtržením obou sousedních hlásek. Zápisy „jarňí, shoda, šťesťí, tvaroh, mňesto“ zastupují tedy tyto varianty: *jarňí*, *jarňi*, *jarňə*; *zhoda*, *schoda*; *šťesťí*, *ščesťí*; *tvaroh*, *tfaroh*; *mňesto*, *mjesto*, *mesto*, *m’esto*. Protetické a hiátové hlásky se uvádějí v závorkách, např. zápis „(v)oko“ zastupuje podoby *oko*, *voko* a *u̯oko* (s protetickým polosamohláskovým *u̯*).

K rychlé orientaci slouží abecední seznam podtržených hlásek. U každé hlásky nebo hláskové skupiny je odkaz na příslušné izoglosy s uvedením jevů, které sledují.

Průběh izoglos PRO je stanoven bez ohledu na městské lokality a jejich charakter v Čechách je poněkud jiný než na Moravě. Na Moravě představují víceméně přesné hranice hláskoslovných obměn, v Čechách jde vesměs o izoglosy ohraničující oblasti maximálního potenciálního výskytu sledovaného jevu.

Jednotlivé izoglosy se na mapě označují nápisem buď uprostřed oblasti, kterou ohraničují, nebo na té straně izoglosy, na níž je příznaková varianta. Ta je v seznamu PRO vždy zapsána na pravé straně protikladu.

V seznamech PRO je u většiny nářečních variant v závorce uvedena kurzivou zkratka světové strany (popř. slovo *střed*), označující prostor, v němž se sledovaný jev vzhledem k zakreslené izoglose vyskytuje. Na zvláštním řádku jsou uvedeny příklady na příslušný hláskový jev. Dále následuje stručný zeměpisný popis jeho výskytu. V některých případech, zvláště když jde o izoglosy vymezující základní nářeční oblasti, se uvádějí obě strany daného protikladu zkratkami příslušných oblastí, např. izoglosa D1a je doplněna popisem *čes. nář.* × *střm. nář.*

Seznam vokalických a konsonantických jevů

Vokalismus

ej (též *ij*), *ou* × *é*, *ó* (též *ǵ*) × *é*, *ó* × *ý*, *í* (< *ý*), *ú* (× *y*, *u*)	hloupý	**D1abc (A1a)**
ý, *í* (< *ý*), *ú* × *ej*, *ou* a „nadměrné“ *ej* (< *í*), *ou* (< *ů*)	hloupý; tříska, růža	**D3a**
í (< *ý*) (jen koncové) × *ej*	hlúpý	**D3b**
í, *ý*, *é*, *á*, *ó*, *ú* × *i*, *y*, *e*, *a*, *o*, *u* (neutralizace kvantity)	léčivé mazáňí	**A1a**
í, *ú* × *i*, *u*	kvíťí, rúža	**A1b**
í (v příponách) × *i*	knedlík, mněsíc, staveňí	**A1c**
í (uvnitř slov) × *i*	žíce, podlíkački, zabíjet	**A1d**
i × *i*, *y* (*í* × *í*, *ý*)	bílý, byli	**F2a**
i, *í* (po *ž*, *š*, *č*, *ř*) × *y*, *ý*	živy, šije, učil, kříž	**F2b**
i, *í* (po *z*, *s*, *c*) × *y*, *ý*	muzika, silný, cigán	**F2c**
i (< *y*), *u* (slovní základ i koncovka) × *e̯*, *o̯* × *e*, *o* (též *y* × *ə*)	ryby, ruka	**D2ab**
i (< *y*), *u* (jen koncové) × *e*, *o*	ryby, kočku	**D2c**
-é × *-í* (úžení u tvrdých adjektiv)	dobré pole	**E5**
-’e × *-’a* (neprovedená přehláska)	kaše, jedle	**E6**
oN, *eN* × *uN*, *yN*	honem	**E7**
a (< *á*) × *o*	mokrá tráva	**E8**
i (po *z*, *s*, *c*, *ž*, *š*, *č*, *ř*, *l*) × *e*, *e̯*	zima, silný, cibule, živ, šije, učil, křivý	**F1**
i (po *ď*, *ť*, *ň*, *ž*, *š*, *č*, *ř*, *l*) × *ə*	ťicho, ňic	**C2a**
-ňí- × *-ňə-*	zedňík	**C2b**
-ňí (typ *jarňí*) × *-ňə*	jarňí	**C2c**
o × *u*	(v)okolo, koza	**F3**
-ovat × *-uvat*	kupovat	**C4**
se × *sa*	bát se	**F6**
relikty nosovek	(příslušná podoba se uvádí v závorce)	**F5**
r × *er* (průvodní vokály)	krk	**A2a**
r × *yr* (*ry*)	krk	**A2bc**
o- × *vo-* (× *u̯o-*) (náslovné vokály)	(v)oko	**A3ab**
ji-, *jí-* × *i-*, *í-* (náslovné vokály)	(j)ídlo, (j)iná	**A4**
u- × *hu-* (náslovné vokály)	(h)umí	**E3**

Konsonantismus

šť × *šč*	ešťe, šťesťí	**E1**
sch (< *sh*) × *zh*	shoda	**E2**
l × *l*, *ł* × *l*, *u̯*	lepil	**E4ab**
ne × *ňe*	neleje	**D4**
de, *te* × *ďe*, *ťe*, *se*, *ze* (*ďi*, …) × × *dz’e*, *c’e*, *s’e*, *z’e* (*dz’i*, …) × × *dže*, *če*, *še*, *že* (*dži*, …) × × *dźe*, *će*, *śe*, *źe* (*dźi*, …)	vedeťe, ťicho, seno, zima, sivy, na voze	**D5abcd**
v (po samohláskách na konci slabik) × *u̯*	pravda, krev	**B1**
koncové souhlásky *-b*, *-d*, *-z*, *-ž*, … (ve výslovnosti *-p*, *-t*, *-s*, *-š*, …) × × *-b*, *-d*, *-z*, *-ž*, … (vyslovované zněle)	dub, had, vúz, kříž	**B2**
mňe (< *m* + *ě*) × *mje*	mňesíc	**B3**
bje, *pje*, *vje*, *mňe* (< *b*, *p*, *v*, *m* + *ě*) × *be*, *pe*, *ve*, *me*	bježet, pjet, svjetlo, mňesto	**B4**
bi, *pi*, … (*bje*, …) × *b’i*, *p’i*, … (*b’e*, …)	bič, pila, bjeh, mňesto	**B5a**
bi, *pi*, … × *bji*, *pji*, …	bič, pila	**B5b**

-st × *-sť*	kost **B6a**
sť × *s'c'*	kost, sťena **B6b**
ř × *r*	řepa **F4**
-t (v infinitivu) × *-ť* (*-ć*) (též *-t* × *-ť*, *-ťi*)	padat **C3**
tv, *kv* × *tf*, *kf*	tvaroh, kvíťí **C5**
n × *nn*	Ana **C1a**
n × *nn*, *dn*	kamenej, Ana **C1b**
dn, *dň* × *nn*, *ňň* (*n*, *ň*)	jedna, zedňík **C1c**
dl × *ll*	sádlo **C1d**
hranice česko-polských nářečí (*g*, *k'i*, *g'i*, typ *p'ec*, *ňeśe*, typ *krova*, zvratné *śe*)	noha, se **F5**
	(u ostatních jevů se příslušná podoba uvádí v závorce)

Abecední seznam podtržených hlásek

á	**A1a** (krácení)
	E8 (*á* > *a* > *o*)
b	**B5a** (měkká retnice před *i*)
	B5b (rozložená měkká retnice před *i*)
	B2 (znělá výslovnost)
bj	**B4** (ztráta jotace)
	B5a (měkká retnice před *e*)
či	**C2a** (redukce)
d	**D5abcd** (měkčení a asibilace)
	B2 (znělá výslovnost)
ď	**D5bcd** (asibilace)
	B2 (znělá výslovnost)
ďi	**C2a** (redukce)
dl	**C1d** (*dl* > *ll*)
dn	**C1c** (*dn* > *nn*, *n*)
dň	**C1c** (*dň* > *ňň*, *ň*)
e	**E6** (přehláska *-'a* > *-'e*)
	E7 (*e* > *y*, *i* před *n*, *ň*, *m*)
	F6 (*se* × *sa* — zvrat. zájm.)
é	**A1a** (krácení)
	E5 (úžení)
ej	**D1abc** (*ej* × *é* × *é̯* × *í*)
(h)	**E3** (protetické *h*)
h	**F5** (*h* × *g*)
	B2 (znělá výslovnost)
i	**F1** (*i* > *e*, *e̯*)
	F2b (*i* > *y*)
	F2c (*i* > *y*)
í	**A1abcd** (krácení)
	D3a („nadměrné“ *ej*)
	F2b (*í* > *ý*)
	F2c (*í* > *ý*)
(j)	**A4** (hiátové *j*)
kv	**C5** (*kv* > *kf*)
l	**E4ab** (*l* × *ł* × *u̯*)
li	**C2a** (redukce)
m	**B5a** (měkká retnice před *i*)
	B5b (rozložená měkká retnice před *i*)
mň	**B3** (*mňe* × *mje*)
	B4 (ztráta jotace)
	B5a (měkká retnice před *e*)
n	**C1ab** (*n* × *nn*, *dn*)
	D4 (*ne* × *ňe*)
ňi	**C2a** (redukce)
ňí	**C2bc** (redukce)
o	**C4** (inf. *-ovat* × *-uvat*)
	E7 (*o* > *u* před *n*, *ň*, *m*)
	F3 (*o* > *u*)
ó	**A1a** (krácení)
ou	**D1abc** (*ou* × *ó* × *ó̯* × *ú* / × *u* — **A1a**)
p	**B5a** (měkká retnice před *i*)
	B5b (rozložená měkká retnice před *i*)
pj	**B4** (ztráta jotace)
	B5a (měkká retnice před *e*)
r	**A2abc** (průvodní vokály)
ř	**F4** (*ř* × *r*)
ři	**C2a** (redukce)
s	**D5bcd** (měkčení)
	F5 (*se* × *śe* — zvrat. zájm.)
sh	**E2** (*sch* × *zh*)
st	**B6ab** (*st* × *sť* × *s'c'*)
sť	**B6b** (*sť* × *s'c'*)
ši	**C2a** (redukce)
šť	**B6b** (*šť* × *šč*)
t	**D5abcd** (měkčení a asibilace)
	C3 (měkčení a asibilace inf. *-t*)
ť	**D5bcd** (asibilace)
ťi	**C2a** (redukce)
tv	**C5** (*tv* > *tf*)
u	**D2abc** (*u* > *o*, *o̯*)
ú	**A1ab** (krácení)
	D3a („nadměrné“ *ou*)
(v)	**A3ab** (protetické *v*)
v	**B1** (*v* × *u̯*)
	B2 (znělá výslovnost)
	B5a (měkká retnice před *i*)
	B5b (rozložená měkká retnice před *i*)
vj	**B4** (ztráta jotace)

vj **B5a** (měkká retnice před *e*)
y **D2abc** (*y* > *e*, *ę*, *ə*)
F2a (*i* × *i*, *y*)
ý **A1a** (krácení)
D1abc (*ej* × *é* × *ę́* × *ý*, *î*)
D3ab (*ý* × *ej*)
F2a (*í* × *í*, *ý*)
z **B2** (znělá výslovnost)
D5bcd (měkčení)
ž **B2** (znělá výslovnost)
ži **C2a** (redukce)

Soupis izoglos na mapách

PRO — mapa A

Krácení:

A1a **í, ý, é, á, ó, ú** × **i, y, e, a, o, u** (důsledně) (*sv.*)
lečive mazaňi — *slez. nář.*

A1b **í, ú** × **i, u** (důsledně)
kviťi, ruža — *sev. střm. nář. a odděleně již. střm. a již. čm. nář.*

A1c **í** (v příponách) × **i** (*sev.*)
knedlik, mňesic, staveňi — *svč. nář., sev. část střč. nář.*

A1d **í** (uvnitř slov) × **i** (*sev.*)
žice, podlikački, zabijet — *sv. polovina Čech, též 464*

Průvodní vokály:

A2a **r** × **er** (*sev.*)
kerk — *Podkrkonoší*

A2b **r** × **yr** (*vých.*)
kyrk — *vých. polovina slez. nář.*

A2c **r** × **yr (ry)**
kyrk (kryk) — *jv. část slez. nář.*

Náslovné vokály:

A3a **o-** × **vo-** (*záp.*)
voko — *Čechy kromě doudl. úseku, záp. polovina Moravy*

A3b **o-** × **u̯o-** (*vých.*)
u̯oko — *Jablunkovsko, též 801*

A4 **ji-, jí-** × **i-, í-**
ídlo — *vých. polovina Moravy, sv. a již. okraje Čech*

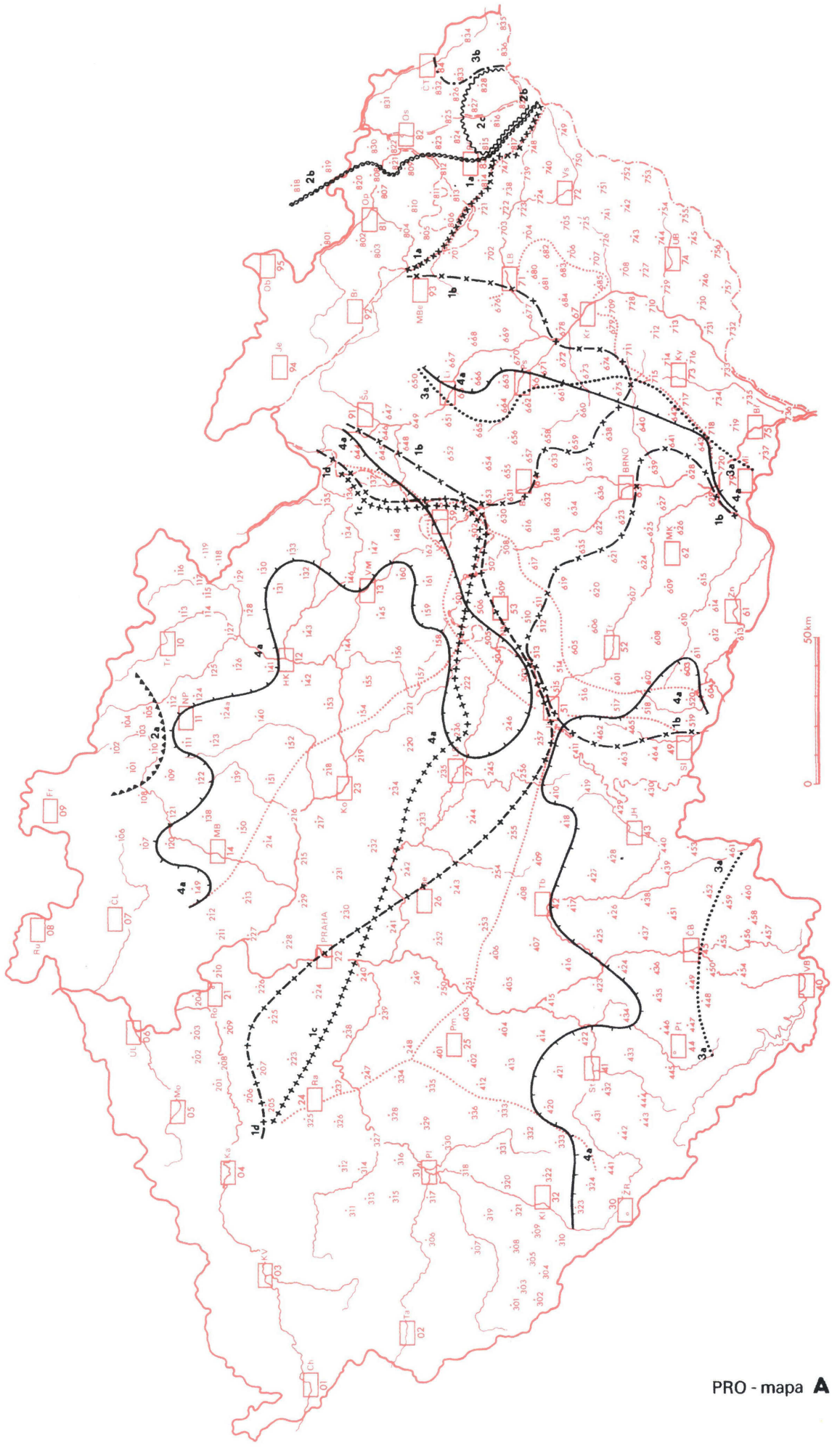

PRO - mapa **A**

B1 **v** (po samohláskách na konci slabik) × **u̯** (*sev.*)
praṷda, kreṷ — *sv. polovina Čech*

B2 koncové souhlásky **-b, -d, -z, -ž,** … (ve výslovnosti **-p, -t, -s, -š,** …) ×
× **-b, -d, -z, -ž,** … (vyslovované zněle) (*střed*)
dub, had, vúz, kříž, … — *svč. nář. kromě okrajových úseků, Boskovicko, Zábřežsko*

B3 **mňe (< m + ě)** × **mje**
mňesíc × mjesíc — *záp. okraj Čech, již. Čechy a záp. Morava, již. okraje vm. nář., sv. Morava a Slezsko*

B4 **bje, pje, vje, mňe (< b, p, v, m + ě)** × **be, pe, ve, me** (*střed*)
bežet, pet, svetlo, mesto — *Litomyšlsko, též 755*

B5a **bi, pi,** … **(bje,** …**)** × **b'i, p'i,** … **(b'e,** …**)**
b'ič, p'ila, … (b'eh, …) — *Valašsko, sev. a vých. okraj slez. nář., též 457*

B5b **bi, pi,** … × **bji, pji,** …
bjič, pjila, … — *doudl. úsek, 464, 520, 701, 805*

B6a **-st** × **-sť**
kosť — *zč. nář., záp. část střč. nář., Morava bez záp. části*

B6b **sť** × **s'c'** (*sv.*)
kos'c', s'c'ena — *slez. nář. kromě již. úseků*

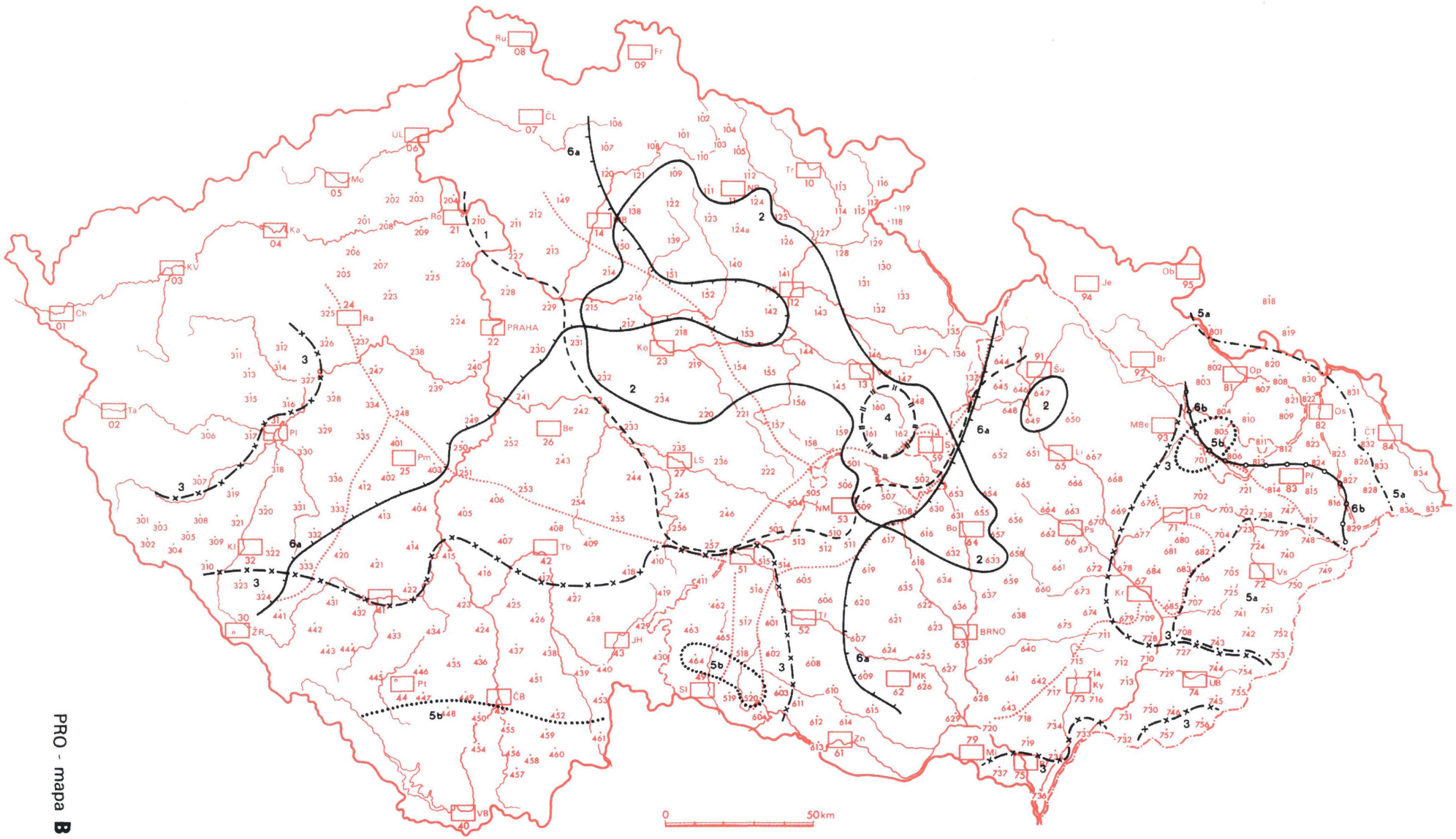

PRO - mapa **B**

C1a	**n** × **nn** Anna	*sv. slez. nář., stř. část vm. nář., vých. Litovelsko*
C1b	**n** × **nn, dn** (*sv.*) kamennej, Anna; kamednej, Adna	*sv. okraje Čech, sev. Novoměstsko*
C1c	**dn, dň** × **nn, ňň, (n, ň)** jenna, zeňňik (jena, zeňik)	*užší sv. okraje Čech*
C1d	**dl** × **ll** (*sev.*) sállo	*širší Podkrkonoší*
C2a	**i (**po **ď, ť, ň, ž, š, č, ř, l)** × **ə** ťəcho, ňəc (əňc)	*znojem. typ*
C2b	**-ňí-** × **-ňə-** (*záp.*) zedňək	*zč. nář.*
C2c	**-ňí** (typ jarní) × **-ňə** (*jz.*) jarňə	*jzč. nář. bez již. a sv. úseků*
C3	**-t** (v infinitivu) × **-ť (-c', ć, -č)** padať (padac', padać, padač)	*širší Podkrkonoší, sv. Morava a Slezsko, -c též 755*
	též **-t** × **-ť, -ťi** padať, padaťi	*445*
C4	**-ovat** × **-uvat** kupuvat	*širší vých. Plzeňsko, širší Brněnsko, Zábřežsko*
C5	**tv, kv** × **tf, kf** tfaroh, kfíťí	*část Doudlebska, slez. nář., sev. okraje vm. nář., širší Přerovsko, enklávy v již. vm. nář.; v mor. a slez. nář. též výjimečně* **sv, šv, chv** × **sf, šf, chf**: sfúj, šfagr, chfíla

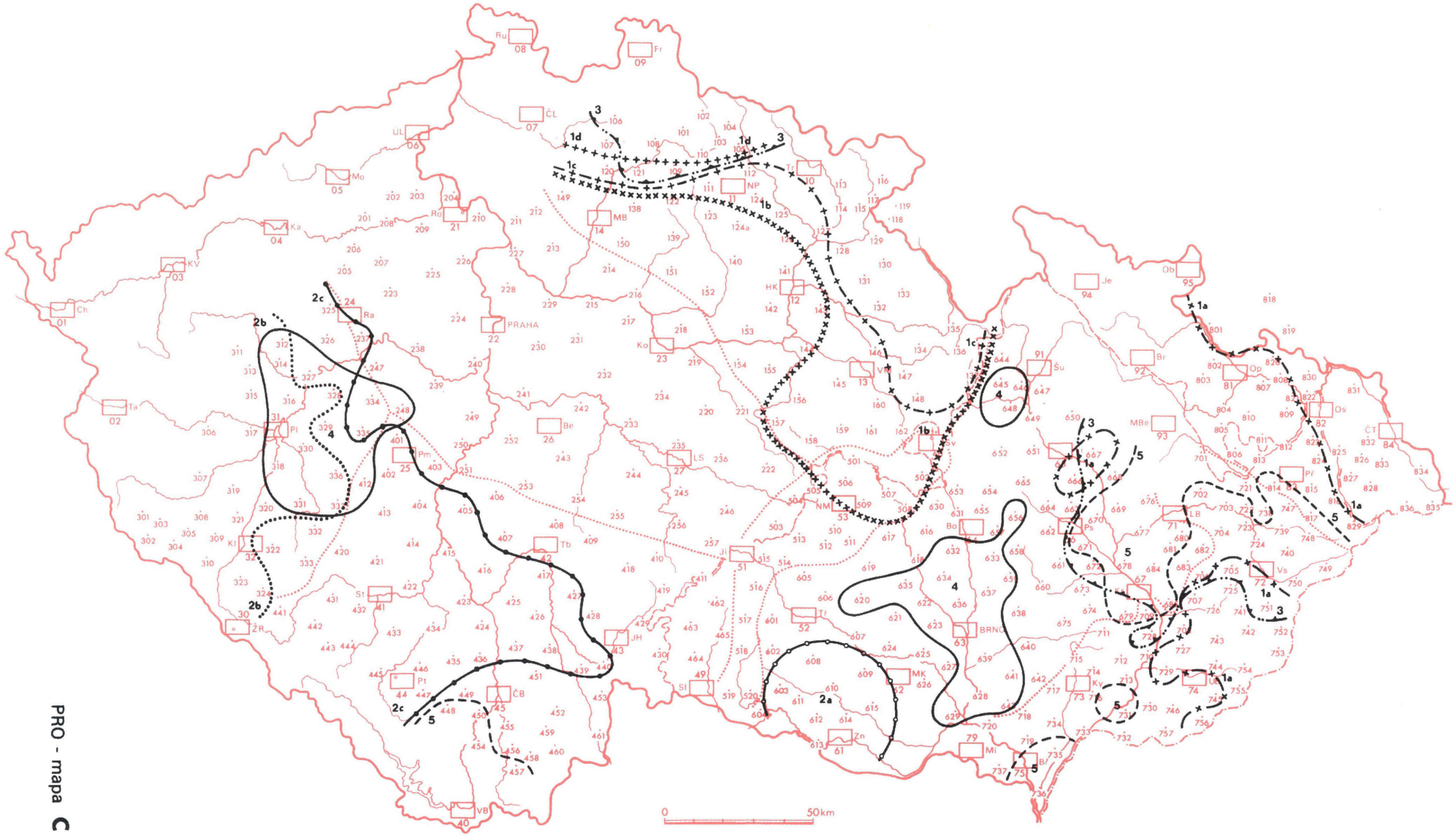
PRO - mapa C
0
50km

D1a	**ej, ou** × **é, ó** (*vých.*) hloupej, vejce × hlópé, véce	*čes. nář. × střm. nář.*
	též **ej** × **ij** hloupej, vejce × hloupij, vijce	*Chodsko*
	též **ó** × **ą́** hlópé × hlą́pé	*615, 626, 628, 629*
D1b	**é, ó** × **ý, í (< ý), ú** (*vých.*) hlópé × hlúpý (-í)	*střm. nář. × vm. nář. a čuhácký ostrov*
D1c	**é, ó** × **ę́, ǫ́** (*střed*) hlópé × hlǫ́pę́	*záp. část centr. střm. nář.*
D2a	**i (< y), u** × **ę, ǫ** (*střed*) rę̆ba, rǫ̆ka	*centr. střm. nář.*
D2b	**i (< y), u** (slovní základ i koncovka) × **e, o** (*střed*) rebe (nom. pl.), roke (nom. pl.), neso (1. sg. préz.)	*stř. pruh střm. nář.*
	též **y** × **ə** rəbə	*516, 645, 747*
D2c	**i (< y), u** (jen koncové) × **e, o** rybe (nom. pl.), kočko (akuz. sg.)	*přiléhající úseky k 2b*
D3a	**ý, í (< ý), ú** × **ej, ou** a „nadměrné“ **ej (< í), ou (< ů)** hloupej, třejska, rouža	*keleč. a dolská nář.*
D3b	**í (< ý)** (jen koncové) × **ej** hlúpej	*dolská nář.*
D4	**ne** × **ňe** (*sev.*) ňeleje (3. sg. přít. č.)	*slez. nář., sev. okraj vm. nář., též 755*
D5a	**de, te** × **ď'e, ť'e** (*sev.*) buďeťe (2. pl. bud. č.)	*slez. nář., sev. okraj vm. nář.*
D5b	**ď'e, ť'e, se, ze (ď'i,** …**)** × **dz'e, c'e, s'e, z'e (dz'i,** …**)** (*sev.*) vedz'ec'e (2. pl. přít. č.), c'icho, s'eno, s'ivy, na voz'e (lok. sg.)	*stř. část slez. nář. kromě již. a sv. úseku a bez Opavska*
D5c	**dz'e, c'e, s'e, z'e (dz'i,** …**)** × **dže, če, še, že (dži/dży,** …**)** vedžeče, šivy/šyvy	*Opavsko, Jablunkovsko*
D5d	**dz'e, c'e, s'e, z'e (dz'i,** …**)** × **dźe, će, śe, źe (dźi,** …**)** (*sv.*) vedźeće, śivy	*sev. Jablunkovsko, Těšínsko*
	též **de, te; ď'e, ť'e (ď'i,** …**)** × **dze, ce (dzi,** …**)** dzedzina, cicho, budzece (2. pl. bud. č.)	*755*

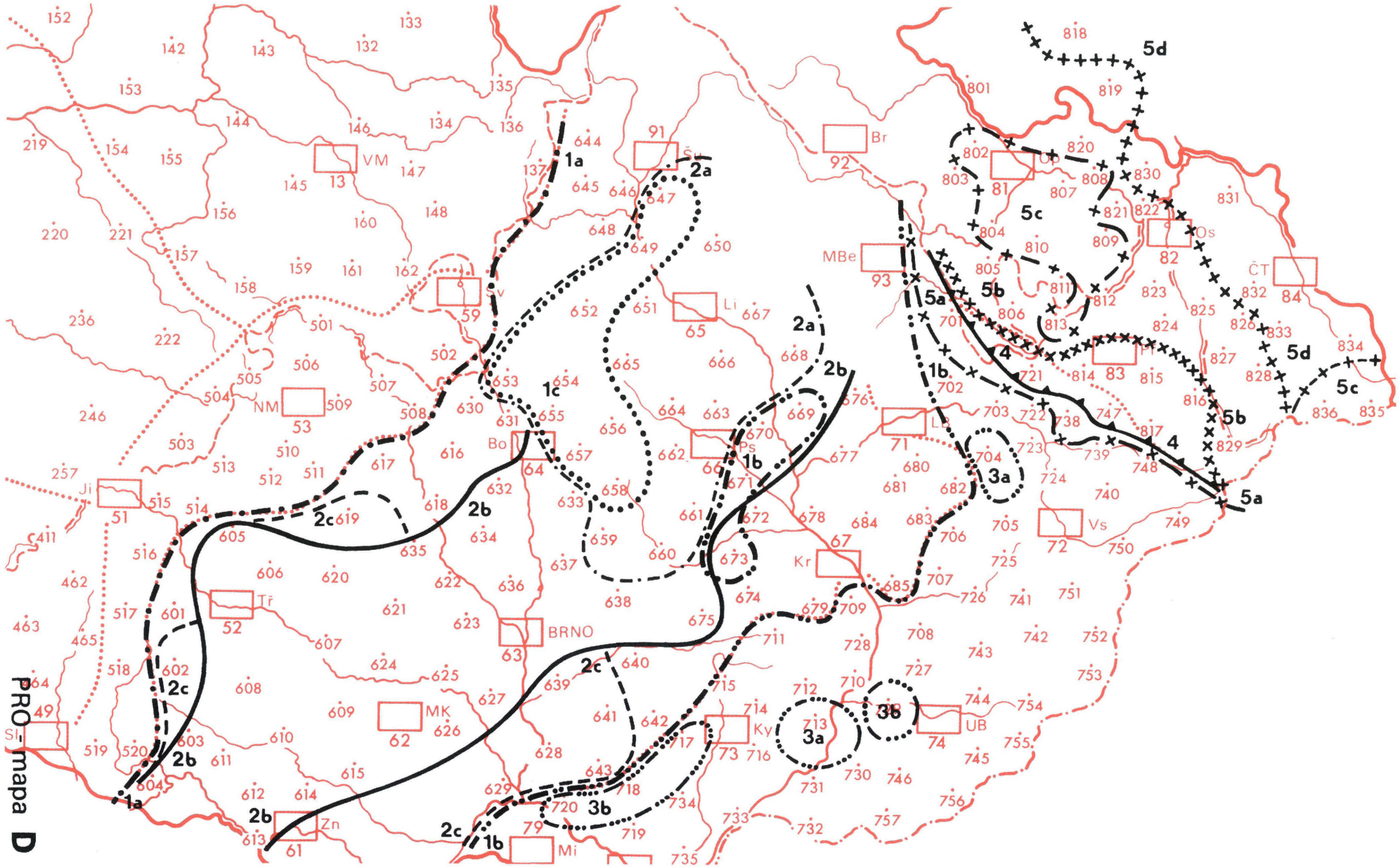

VM
13
Šu
91
Br
92
Op
81
Os
82
ČT
84
MBe
93
Sv
59
Li
65
Pr
83
NM
53
Bo
64
Ps
66
LB
71
Ji
51
Vs
72
Kr
67
Tř
52
BRNO
63
MK
62
Sl
49
Ky
73
UB
74
Zn
61
Mi
79
1a
1b
1c
2a
2b
2c
3a
3b
4
5a
5b
5c
5d

PRO mapa D

PRO — mapa E

E1 **šť × šč** (*vých.*)
ešče, ščesťí — *čes. nář. × mor. a slez. nář.*

E2 **sch (< sh) × zh** (*vých.*)
zhoda — *čes. nář., jz. Morava × mor. a slez. nář.*

E3 **u- × hu- (ho-)** (*střed*)
humí (homí) (3. sg. přít. č.) — *stř. a již. část střm. nář.*

E4a **l × l, ł** (*vých.*) (*733, 756* jen jediné l)
lepił (3. sg. min. č.) — *vých. úsek střm. nář., vm. a slez. nář.*

E4b **l, ł × l, u̯**
lepiu̯ (3. sg. min. č.) — *jv. a sev. okraje vm. nář., sv. část slez. nář.*

E5 **-é × -í** (úžení u tvrdých adjektiv) (*záp.*)
dobrí pole — *vm. a slez. nář. × střm. a čes. nář.*

E6 **-’e × -’a** (neprovedená přehláska) (*vých.*)
kaša, jedla — *čes. nář., sz. Morava × mor. a slez. nář.*

E7 **oN, eN × uN, yN** (*vých.*)
honem × hunym — *vých. slez. nář.*

E8 **a (< á) × o** (*vých.*)
mokro trova — *vých. slez. nář.*

PRO — mapa F

F1 **i (**po **z, s, c, ž, š, č, ř, l) × e, ę** (*sev.*)
zema, selné, cebola, žev, šeje, učel, křevé (zęma, sęlné, cębola, …: srov. **D2a**)
centr. střm. nář.

F2a **i × i, y (í × í, ý)** (*sv.*)
bílí, bili × bílý, byli — *sev. vm. a slez. nář.*

F2b **i, í (**po **ž, š, č, ř) × y, ý** (*střed*)
žyvy, šyje (3. sg. přít. č.), učyl (3. sg. min. č.), křyž
Valašsko, záp. část slez. nář.

F2c **i, í (**po **z, s, c) × y, ý** (*sv.*)
muzyka, sylny, cygan — *Valašsko, slez. nář.*

F3 **o × u**
vukulu, kuza — *horský typ*

F4 **ř × r**
repa — *již. okraje vm. nář., 728*

F5 **hranice nářečí česko-polských** (1. relikty nosovek, 2. g, 3. k’i, g’i, 4. typ p’ec, ňeše, 5. typ krova, 6. zvratné še/še) (*vých.*)
m’ynso, noga, k’ij — *sv. slez. nář.*

F6 **se × sa** (*vých.*)
bát sa — *vm. nář.*

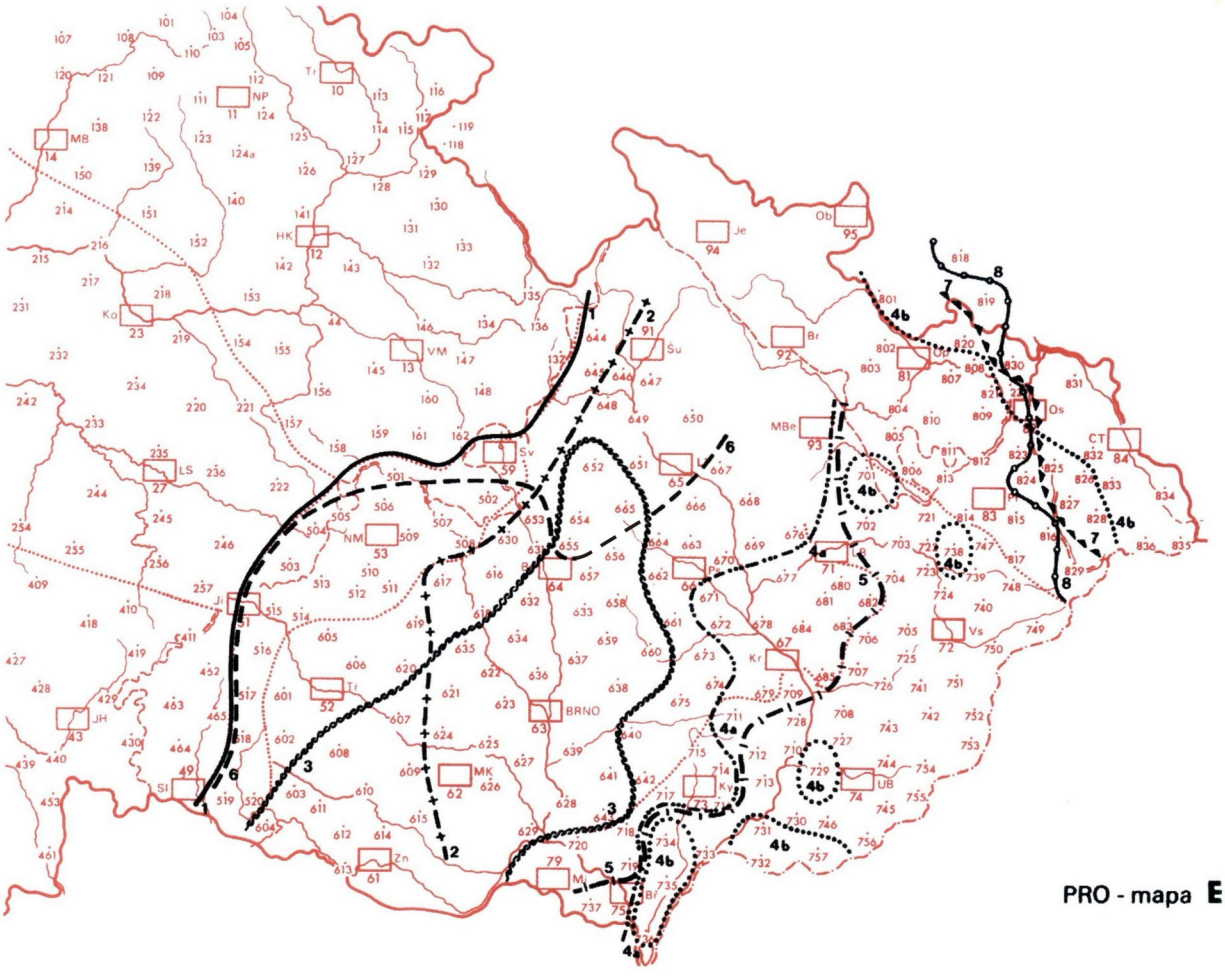

PRO - mapa **E**

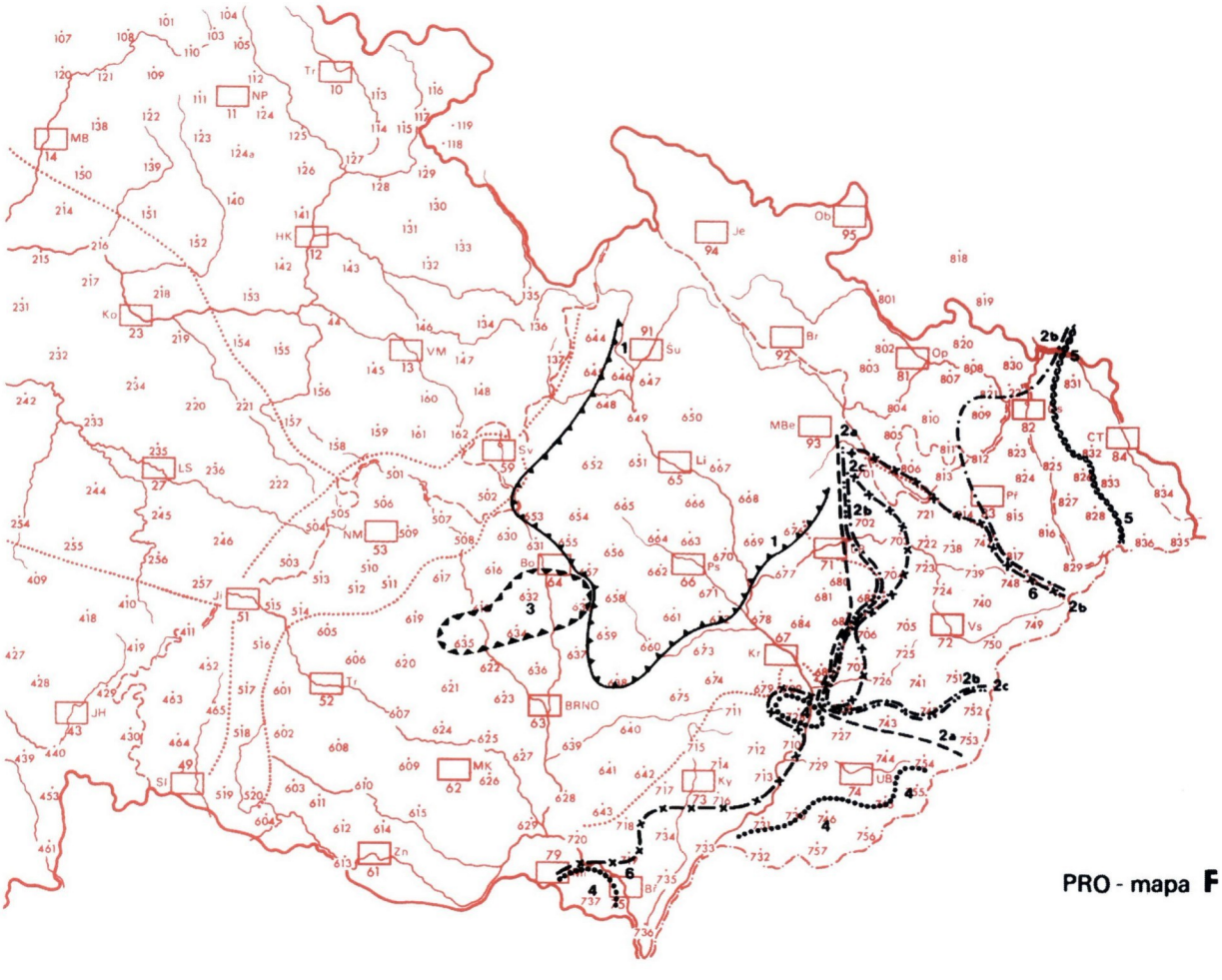

PRO - mapa **F**

Dotazníky

Základní údaje o dotaznících

Dotazník pro výzkum českých nářečí (1964–1965)

Dotazník byl sestaven tak, aby byl vyváženě zaměřen na všechny jazykové plány. Pracovníci dialektologických pracovišť v Praze a Brně nejprve připravili obsažný soubor lexikálních, slovotvorných, morfologických, hláskoslovných i syntaktických jevů, z nichž vybrali pro Dotazník vhodné reprezentanty. Jazykové jevy se pak zjišťovaly jednak na reprezentantech pevných, závazných, jednak na reprezentantech příkladových, zástupných, kde se mohly uvádět libovolné doklady dané řady. Pro terénní výzkum byl pak materiál Dotazníku uspořádán do dvou oddílů:

- oddíl A, zahrnující lexikum a slovotvorbu, příležitostně i gramatické jevy, obsahuje jen pevné reprezentanty, seřazené podle věcněvýznamových souvislostí;
- oddíl B, zaměřený na gramatiku, zahrnuje jednak všechny otázky s příkladovými položkami, jednak nepříliš četné reprezentanty, jež nebyly zařazeny do významových skupin (zejména mnohá adverbia, předložky a částice). Do tohoto oddílu byla včleněna i celá kapitola o skladbě.

Uspořádání oddílu A podle věcněvýznamových souvislostí se ukázalo jako prospěšné. Vlastní terénní výzkum se tím značně urychlil: explorátoři i informátoři se při řízené konverzaci podle tematických okruhů dobře orientovali v probíraném výrazivu, nebyli nuceni přecházet z jedné tematické oblasti do druhé, snadno si vybavovali příslušné odpovědi v daném okruhu a bez problémů nacházeli příslušný nářeční výraz či tvar. U otázek sledujících gramatické jevy navíc nedocházelo k vzájemnému ovlivňování jednoho gramatického jevu jiným.

První, pracovní (cyklostylovaná) verze Dotazníku byla po několika zkušebních výzkumech poněkud modifikována (původně s počítalo se 4 000 položek). Kromě toho, že byl Dotazník značně zkrácen, byly v něm některé položky přesněji formulovány, v některých případech se upozornilo na nevhodné konotace a položky byly přeskupeny do vhodnějších věcněvýznamových souvislostí. Po provedených změnách se dospělo k relativně definitivní podobě, která pak byla vytištěna a svázána, zprvu do tří svazků, později do svazku jednoho (Část A – Okruhy věcněvýznamové, 1, 2, Část B – Gramatické dodatky; celkem 2 649 položek na 216 stranách).

Prvních sedm stran Dotazníku bylo určeno pro záznam o provedení výzkumu. Na první stranu se zapisovala jména explorátorů, datum výzkumu, evidence magnetofonových záznamů a údaje o eventuálních starších výzkumech v obci. Další strana je věnována charakteristice dané lokality; kromě úředního, příp. lidového názvu se zde uváděl okres, údaje o železničním a silničním spojení, škole, farnosti a nejbližších střediscích nákupu, počet obyvatel a jejich zaměstnání. Bylo zde též vyhrazeno místo pro poznámky k sociální a jazykové situaci v obci. Na pěti dalších stranách se uváděly údaje o zkoumaných osobách. Nejprve se zapisovaly zkoumané osoby hlavní. Kromě jména se zjišťovalo místo jejich narození (rovněž obou rodičů, event. manželky, manžela), jejich vzdělání, povolání, doba pobytu v obci, případně mimo obec. Byly tu i poznámky o artikulaci, sečtělosti a o jazykových znalostech informátorů, dále též o rozsahu výzkumu u těchto osob. U doplňkových informátorů byly údaje stručnější. Na konci Dotazníku je připojen rejstřík závazných reprezentantů, index jevů v gramatické části a rejstřík spojovacích prostředků a částic.

Explorátorům byla k dispozici také obrázková příloha obsahující 34 náčrtků některých zemědělských reálií, např. koňského postroje, částí vozu, pluhu, máselnice. Tato příloha se v terénu plně osvědčila; usnadnila jednoznačné pojmenovávání některých dnes málo běžných předmětů a omezila možné omyly na minimum.

Po dvou letech práce celého týmu dialektologů v různých nářečních oblastech proběhlo několik porad, na nichž se probíraly zkušenosti s Dotazníkem. Byly odstraněny případné nejednoznačné formulace, vcelku ojediněle bylo třeba položky rozčlenit, výjimečně rozšířit o další položku. Uvedené doplňky si explorátoři vpisovali přímo do Dotazníku. Např. k položce „kroupová (zabijačková) polévka s krví“ byl přidán dotaz na „bílou (zabijačkovou) polévku z masa“, položka „guláš“ byla doplněna o 2. pád, aby se zjistil rozdíl *guláše* × *guláže*, u položky „černý bez“ se dále zjišťoval nejen a) keř, b) květ, ale i c) plod.

Během dalších výzkumů se ukázaly jako velmi užitečné tzv. návodné kontexty. Např. u zjišťování tvaru instr. sg. od slova *kráva* bylo výhodou vycházet z kontextu *soused nemá koně, tahá jen s jednou...*

V Dotazníku jsou některé položky tzv. regionalizovány: výzkum se omezil jen na určité oblasti, které jsou u položky označeny zkratkou (Č – Čechy, JZ – jihozápadočeská nářeční oblast, M – Morava apod.). Např. dotaz na „prostor v průjezdě stavení“ se omezil jen na Moravu, neboť nemělo význam takovou otázku klást v Čechách, kde chybí reálie.

Zaměření a postup výzkumu

Výzkum byl zaměřen především na tradiční vrstvu venkovských nářečí a zkoumané osoby se vybíraly ze starší generace, která dobře uchovávala původní nářečí. Stranou zájmu dialektologů nezůstaly však ani existující interdialektické formy, formy z obecné češtiny nebo ze spisovného jazyka; ty bylo třeba zapisovat s příslušnou jazykovou charakteristikou (starší, mladší generace, přejetí ze spisovného jazyka apod.). Explorátor se měl snažit také určit formy nejběžnější, zastaralé a řídké, formy uložené jen v pasivní paměti uživatelů.

Výzkum slovní zásoby probíhal v naprosté většině od významu k formě v rámci konverzace řízené podle tematických okruhů části A Dotazníku, jen ve výjimečných případech se postupovalo opačně, tj. od formy k významu (zjišťovalo se např., co znamenají výrazy *grúň*, *zgrapa*, *járek* apod.). Rovněž materiál pro část B byl získáván zejména pomocí návodných kontextů.

Vysvětlivky, zkratky a značky

1. Formulace položek Dotazníku

Jednotlivé položky Dotazníku, z nichž vycházely otázky explorátorů, jsou uváděny jen v základní formě reprezentanta daného jevu (nom. sg. m., inf. apod.); pokud se vyžadovala jiná forma, je uvedena za položkou. V závorkách se někdy nacházejí vysvětlující nebo vymezující poznámky a upozornění na nejrůznější významové rozdíly. Kurzivou bývají v závorkách uvedeny i důležité nářeční ekvivalenty, které jsou nositeli hledaného jevu. V rámci otázek na lexikální jevy byly podle potřeby zkoumány i jevy gramatické. Např. u položky „náušnice“ je v závorce slovo *oringle*, na kterém se sledoval výskyt protetické hlásky (*horingle*, *voringle*).

Položky syntaktické mají stavbu složitější. Kromě vlastní položky, která vymezuje zkoumaný jev, se v nich uvádějí i vzorové příklady a seznam hlavních prostředků, jejichž výskyt se sledoval. Pak následují případné vysvětlivky a upozornění.

2. Typy reprezentantů

světlo – bez zvláštního označení jsou uváděny výrazy, u nichž se zjišťovala zpravidla hláskoslovná forma;

místo: 6. sg. – položka sledovala tvarové rozdíly v lok. sg.;

„židle“ – v uvozovkách se uvádějí reprezentanty, u nichž se zjišťovaly lexikální diference. Postupovalo se od významu k formě, vyžadoval se vždy jen základní tvar, tj. nominativ či infinitiv;

lavice T – zkratkou T se označují položky, u nichž se zjišťovaly rozdíly slovotvorné;

s o p o u c h – proloženou kurzivou jsou psány výrazy (uváděné zpravidla v nářeční podobě), u nichž otázka směřovala od formy k významu (závazné je i přesné postižení formy);

‹ dobrá › – reprezentanty uváděné v části B ve špičatých závorkách jsou zástupné, příkladové a mohly být doloženy kterýmkoli případem sledovaného typu, na lexikální náplni položky tedy nezáleželo. Např. vedle adj. *dobrá* se mohly uvádět nářeční varianty pro adjektiva *velká*, *zlá* apod.

3. Zjišťování tvarů

sedlák: 1. pl. – požadovaly se výhradně předepsané tvary 1. pl.;

slina: 1.–6. sg. – bylo možno zjistit kterýkoli z uvedených pádů;

den: 1./4. sg.; 2. sg. m./n. **jejího**; 1. pl. **my**/**vy** – bylo možno zjistit kteroukoli z alternativ označených lomítkem;

schovat se: imp. – bylo možno zjistit 2. os. sg. nebo pl.;

(vy)táhnout – předpona v kulatých závorkách znamená, že bylo možno zjistit i tvar bez předpony;

/u/plést – předpona v šikmých závorkách je zástupná.

4. Značky pro výzkum na husté nebo řídké síti obcí (stojí před číslem položky)

○ 262 **obruč** – položky zkoumané pouze na řídké (opěrné) síti;

● 2178 ‹ holoubě, pět, svět, směje se › – položky v části B zkoumané povinně na řídké síti, na husté síti jen nepovinně;

231 **světlo** – položky bez zvláštního označení se zkoumaly ve všech lokalitách bez omezení.

5. Označení regionalizace (verzálami za číslem položky)

Regionalizace se označovala jen u položek určených k výzkumu v některých nářečních oblastech; vycházelo se z dobového nářečního označení oblastí:

Č – (vlastní) česká; JZ – jihozápadočeská; SV – severovýchodočeská; M – moravská; H – hanácká; MS – moravskoslovenská; L – lašská; VM – východomoravská, tj. moravskoslovenská a lašská.

Lexikální dotazník pro výzkum mluvy ve městech

Vedle výzkumu dialektů ve venkovských obcích na území s tradičním nářečním osídlením se zjišťovaly také nivelizační procesy, které se projevují v mluvě měst. Výzkum městské mluvy byl prováděn podle *Dotazníku pro výzkum českých nářečí*, byly však vynechány lexikální položky zkoumající reálie spjaté s tradičním životem na venkově. Některé položky byly zaměřeny jen na úzus staré nebo mladé generace. Pro detailnější vhled do situace ve městech byl dodatečně vypracován zvláštní lexikální dotazník o 139 položkách (položky 2650–2788). Je orientován jednak na pojmenování reálií a jevů typických pro město u staré i mladé generace (generační rozlišení je signalizováno písmeny *s* a *j* předcházejícími před číslem položky), jednak na zachycení slangových výrazů v mluvě mládeže.

Nářeční materiál z dotazníků zpracovaný v ČJA

Pro usnadnění orientace mezi položkami obou dotazníků a jejich zpracováním jsou do textu otištěných dotazníků nově včleněny údaje o zpracování příslušné položky v ČJA. Ačkoliv byla ke všem položkám dotazníků vypracována jazyková mapa, nebyly všechny mapy publikovány; důvodem byla zpravidla přetíženost mapového obrazu nebo neadekvátnost zapsaných odpovědí. Veškerý nářeční materiál z výzkumů pro ČJA je však uložen v archivech Ústavu pro jazyk český. U dotazníkových otázek, k nimž byla zhotovena mapa, se první číslicí odkazuje na číslo svazku ČJA, druhou číslicí za čárkou pak na číslo mapy a komentáře v uvedeném svazku, srov. např. dotazníkovou položku č. 1 „vesnice“: ČJA 1, 184; ČJA 5, 190c. Položky, které nejsou zpracovány v podobě samostatných mapovaných položek a jsou k těmto mapovaným položkám (na základě sémantických nebo formálních shod) pouze přiřazeny, jsou psány kurzivou a menším písmem, srov. např. údaj u položky Dotazníku č. 32 (ČJA 5, 33 košík, *zašívat*, *počítat*), který odkazuje ke zpracování infinitivu *počítat*: položka *počítat* je přičleněna (společně s položkou *zašívat*) jako pododdíl č. 7 k položce ČJA 5, 33 košík, které je věnována samostatná mapa a komentář v pátém svazku ČJA.

ČESKOSLOVENSKÁ AKADEMIE VĚD
ČESKÝ JAZYKOVÝ ATLAS

DOTAZNÍK PRO VÝZKUM ČESKÝCH NÁŘEČÍ

Sestavila
Česká dialektologická komise

Ústav pro jazyk český ČSAV
dialektologická oddělení Praha – Brno
Praha 1964–1965

Část A – Okruhy věcněvýznamové

I. **Místní a domácí prostředí**
1. Osada (1–69)
2. Obydlí (70–182)
3. Domácnost (183–347)
4. Jídlo a pití (348–524)
5. Oděv a obuv (525–615)

II. **Hospodářství**
6. Hospodářská usedlost (616–742)
7. Dobytek (743–913)
8. Drůbež (914–969)

III. **Zemědělská práce**
9. Polní práce (970–1103)
10. Zahrada a sad (1104–1183)

IV. **Příroda**
11. Krajina (1184–1277)
12. Les a rostlinstvo (1278–1384)
13. Živočišstvo (1385–1469)
14. Čas a počasí (1470–1573)

V. **Člověk**
15. Lidské tělo, smysly, činnosti (1574–1736)
16. Duševní vlastnosti a jejich projevy (1737–1796)

VI. **Život člověka**
17. Rodina (1797–1848)
18. Věkové stupně (1849–1912)
19. Nemoc a smrt (1913–1948)

VII. **Společenský život**
20. Na vesnici nyní i dříve (1949–2011)
21. Zábavy a zvyky (2012–2129)

Část B – Gramatické dodatky

I. **Hláskosloví** (2130–2220)

II. **Tvarosloví**
Substantiva (2221–2229)
Adjektiva (2230–2301)
jména rodinná (2279–2301)
Zájmena (2302–2387)
Číslovky (2388–2433)
Slovesa (2434–2501)
zvláštní slovesa (2465–2501)
Příslovce (2502–2538)
Předložky (2539–2549)
Spojky, částice a citoslovce (2550–2557)

III. **Tvoření slov** (2558–2570)

IV. **Místní jména** (2571–2592)

V. **Skladba** (2593–2649)
Magnetofonové záznamy
Tematický popis magnetofonových záznamů

Obrázková příloha

A – hrábě, **B** – hřeblo
C – plechové vědro, **D** – máselnice
E – kadečka
F – dřevěný škopek, **G** – necičky na zadělávání těsta
H – konvička na mléko, **CH** – houska
I – lavice
J – nízká sedačka
K – plot
L – vrata
M – stodola
N – cep, **O** – kolo
P – předek vozu
Q – košík, **R** – mělký loubkový koš
S – koňský postroj, **T** – krumpolec
Ua – pluh (dřevěný)
Ub – pluh (železný), **V** – plužní kolečka
Wab – rádlo
Wcd – rádlo
Y – brány
Z – kosa

Rejstřík

Rejstřík závazných reprezentantů
Index jevů v Gramatických dodatcích

Záznam o provedení výzkumu

Explorátoři Data výzkumu

Magnetofonové záznamy

Poznámky o starších výzkumech v obci ap.

Charakteristika obce

Obec

Okres

Železniční stanice (vzdálenost) – silniční spojení

Škola

Farnost

Nejbližší místní střediska (pro nákupy ap.)

Počet obyvatel

Zaměstnání obyvatel a) v obci b) mimo obec

Pohyb ve stavu obyvatelstva

Poznámky k sociální a kulturní situaci

k jazykové situaci

Zkoumané osoby

Jméno, datum a místo narození

Odkud pocházejí rodiče a manžel(ka); též údaje o jejich rodě

Povolání a školní vzdělání

Pobyt v obci

Poznámky (artikulace, výmluvnost, sčetlost, znalost cizích jazyků ap.)

Rozsah výzkumu

Doplňkoví informátoři

(Uveďte jméno, rok a místo narození, popř. další závažné údaje, a rozsah výzkumu)

ČÁST A
OKRUHY VĚCNĚVÝZNAMOVÉ

I. MÍSTNÍ A DOMÁCÍ PROSTŘEDÍ
1. Osada

1 **„vesnice“**
ČJA 1, 184, ČJA 5, 190c

2 **místo**: 6. sg.
ČJA 4, 82 místě

3 M *k o t á r y*

4 **„budova nebo místnost MNV“**

5 **soudruh**

6 **předseda**: 2. sg.
ČJA 4, 35 předsedy

7 4. sg.
ČJA 4, 68 předsedu, *Frantu, Svobodu*

8 7. sg.
ČJA 4, 86 předsedou

9 1. pl.
ČJA 4, 94 předsedové

10 **obec**
ČJA 5, 258 a) okno, b) ovoce, *obec, okres*

○ 11 **okres**
ČJA 5, 258 a) okno, b) ovoce, *obec, okres*

○ 12 **pošta**

13 **„dopis“** (*psaní*)
ČJA 1, 11/221.4

○ 14 **poslat**: imp. 2. pl.

○ 15 **učitel**: 1. pl.
ČJA 4, 93 učitelé

○ 16 7. pl.

17 **učit**: prét. učil
ČJA 4, 377 učil

18 **umět**: inf.

19 prét. uměl
ČJA 4, 376 chtěl, *měl, uměl*

20 **věc** (např. školní): 1. pl.
ČJA 4, 117 věci

○ 21 2. pl.
ČJA 4, 147 kostí, *věcí*

○ 22 3. pl.

○ 23 6. pl.

○ 24 7. pl.
ČJA 4, 197 věcmi

25 L **pozor**
ČJA 5, 71a

26 VM **tichý**

27 **číst**: inf.

28 préz. 1. sg.
ČJA 4, 287 čtu

29 prét. četl
ČJA 4, 390

30 prét. četla

○ 31 **čtení**
ČJA 5, 81c

32 M **počítat**: inf.
ČJA 5, 33 košík, *zašívat, počítat*

33 **psát**: inf.

34 préz. 3. sg.

○ 35 **sešit**
ČJA 5, 295b

36 **pero**
ČJA 5, 150

37 inkoust
ČJA 5, 220a

○ 38 **guma**
ČJA 5, 216c

○ 39 **křída**
ČJA 5, 145

○ 40 **kniha**: 1.–6. sg. / 1. pl.
ČJA 5, 116

41 2. pl.
ČJA 4, 137 knih

○ 42 **výstava**

○ 43 **město**
ČJA 5, 229

44 **„náměstí“**

45 **ulice**: 1. sg.
ČJA 4, 13, ČJA 5, 240a

46 **ulička**

47 **mlékárna**: 1. sg.

48 2. sg.
ČJA 4, 45 kovárny, *kůlny*, *mlékárny*

49 3./6. sg.
ČJA 4, 65 kovárně, *mlékárně*, *kůlně*

50 **pekař**: 2./4. sg.
ČJA 5, 1b pekaře

51 3. sg.
ČJA 4, 54 pekaři

52 5. sg.

53 1. pl.

54 2. pl.

55 3. pl.

56 4. pl.
ČJA 4, 166 pekaře

57 6. pl.
ČJA 4, 173 pekařích

58 7. pl.
ČJA 4, 185 pekaři

59 **pekařský**
ČJA 5, 221d

60 **pivovar**
ČJA 5, 311a

61 **voják**: 2. pl.

62 7. pl.
ČJA 4, 184 sousedy, *vozy*, *vojáky*

63 **kasárny**: 1. p.
ČJA 4, 121

○ 64 **auto**
ČJA 5, 37

○ 65 **motor**
ČJA 5, 200

○ 66 **vagón**

○ 67 **závory** (*šraňky*)

○ 68 **jezdit**: inf.

69 imp. nejezdi (-ěte)!
ČJA 4, 339 nejezděte

2. O b y d l í

70 **„bydlet“**
ČJA 1, 185

○ 71 M **pocházet**

○ 72 **proti/naproti** (vazba)
(Bydlí proti hospodě.)

73 **vedle** T
ČJA 5, 380

74 **soused**: 1. sg.
ČJA 5, 35; ČJA 5, 72a; ČJA 5, 285

75 3./6. sg.
ČJA 4, 53 sousedovi; ČJA 5, 315b sousedovi

76 MS 7. sg.

77 1. pl.
ČJA 4, 91 sousedi

78 2. pl.
ČJA 4, 122 sousedů; ČJA 5, 212a sousedů

79 3. pl.

80 6. pl.
ČJA 4, 170 vozech, *sousedech, volech*

81 7. pl.
ČJA 4, 184 sousedy

82 **doma** T

83 (je) **venku**

84 **domů**
ČJA 5, 82b; ČJA 5, 382

85 (městský) **„dům“**

86 **„venkovské obydlí“** (*stavení*, *chalupa*)
ČJA 4, 11 chalupa

87 **stavení**: 2. sg.
ČJA 4, 41 stavení; ČJA 5, 15 stavení

88 3. sg.

89 6. sg.

90 1./4. pl.
ČJA 4, 106 stavení

91 2. pl.
ČJA 4, 135 stavení

92 3. pl.

93 7. pl.
ČJA 4, 192 staveními

○ 94 **chalupa**: 6. sg.
ČJA 4, 59a chalupě

○ 95 2. pl.
ČJA 4, 136 chalup

○ 96 6. pl.

97 M **„prostor v průjezdě stavení“**

98 **„obytné dřevěné stavení“**

99 **dřevěný**
ČJA 5, 305

100 M **„obytné zděné stavení“**

101 **„chátrající stavení“**

102 **zedník**
ČJA 5, 75; ČJA 5, 307 všední, *zedník*

103 **zednický**

104 **zeď**: 1./4. sg.
ČJA 5, 234c

105 2. sg.

106 1. pl.
ČJA 4, 115 zdi

107 3. pl.

108 6. pl.
ČJA 4, 181 kostech, *nocích, zdech*

109 7. pl.
ČJA 4, 198 zdmi

110 M **cihla**

111 **„nevypalovaná cihla“**
ČJA 1, 201

112 **„truhlík na maltu“**

113 **„omítat“**
ČJA 1, 202

114 **„natírat vápnem“**
ČJA 1, 203/221.8 bílit

115 Č **střecha**
ČJA 5, 278b

116 L **tesař**

○ 117 **tesat**: préz. 3. sg.

118 **„krokev“** *M 5*
ČJA 1, 204

119 **„lať, na niž se nasazuje krytina“** *6*
ČJA 1, 206/221.5 lať

○ 120 **došek** T

121 **„břidlice“**
ČJA 2, 122

122 **„plochá pálená taška“**
ČJA 1, 207 střešní taška; ČJA 5, 283 tříska, *skřidlice, škraň*

○ 123 **pokrýt**: inf.

○ 124 préz. 3. sg.
ČJA 4, 312 kryje

125 **„dehtový papír“**

126 **„hřeben střechy“**
(pozor na věcné rozdíly)
ČJA 1, 210

127 **„vikýř“** (otvor ve střeše n. ve štítě na podávání sena)
(připojte náčrt)

128 a) **„okapový žlab“**
ČJA 1, 209

b) **„přečnívající okraj střechy“**
ČJA 1, 208 okap

129 **„mezera mezi trámy“**

130 MS *š t r b i n a*

131 **„půda“**
ČJA 1, 196

132 **„na půdě“**

○ 133 **haraburdí** T

134 **„překážet“**
ČJA 1, 64; ČJA 5, 214 a) zasazený, b) cizí, *sklízet, chodívat, zavazet, meze*

135 **„sklep“**
ČJA 1, 197

136 **„zvýšené zápraží“** (podél domu)
ČJA 1, 211 zápraží

137 **schod** T

○ 138 2. sg.
ČJA 4, 27 schodu

○ 139 1. pl.

140 2. pl.
ČJA 4, 124 schodů

○ 141 6. pl.

142 **schůdek**
ČJA 5, 164

143 **„nahoru“** (po schodech)
ČJA 5, 377

144 **„dolů“** (po schodech)
ČJA 5, 379

145 **kamenný** (např. schod)
ČJA 5, 304

146 **nízký**
ČJA 5, 256

147 **„síň“**
ČJA 1, 191

148 **kuchyně**: 1. sg.
ČJA 4, 15

○ 149 **kuchyňka**: 1./4. sg.
ČJA 5, 233 a) loňský, b) sáňky, *koňský*, *kuchyňka*

○ 150 **komora**: 3./6. sg.
ČJA 4, 64 komoře; ČJA 5, 46d komoře

151 **„světnice“** (*jizba*)
ČJA 1, 186; ČJA 5, 78b sednice; ČJA 5, 190b sednice

152 VM **jizba**: 2. pl.

153 **„strop“**
ČJA 1, 187

154 **„podlaha dřevěná“**
ČJA 1, 188 dřevěná podlaha

155 **„prkno“** (v podlaze)
ČJA 1, 190/221.3

156 **„podlaha hliněná“**

○ 157 **okno**: 2. pl.
ČJA 5, 258a okno

158 3. pl.
ČJA 4, 155 oknům

159 6. pl.
ČJA 4, 176 oknech

○ 160 7. pl. frazeol. **pod okny**
ČJA 4, 189 (pod) okny

161 **okýnko**

162 **„květináč“**
ČJA 1, 152

○ 163 **dveře**: 1. p.
ČJA 4, 119; ČJA 5, 186b

○ 164 2. p.

○ 165 3. p.

○ 166 7. p.

167 „**dřevěné ostění u dveří**“

168 M **klika u dveří** T
ČJA 5, 18a klička

169 L **zámek:** 1./4. sg.

170 M **klíč**
ČJA 5, 18b

171 **„visací zámek“**
ČJA 1, 193/220.5

172 **zamknout** T
ČJA 1, 192

173 préz. 3. sg. T

174 **otevřít**: inf.
ČJA 5, 294; ČJA 5, 308b

175 imp. 2. pl.
ČJA 4, 338 otevřete

○ 176 prét. otevřel

177 perf. je/máme otevřeno
ČJA 4, 412 (je/máme) otevřeno

178 **otevřený**
ČJA 4, 408 utřený, *otevřený*

○ 179 **dokořán** (dveře)
ČJA 5, 403

○ 180 **koupelna** T
ČJA 1, 194/222.1

○ 181 **vykoupat se** T
ČJA 1, 195/222.2

○ 182 **nahý** T

3. Domácnost

183 „**zvýšená část kamen, v níž je trouba“**
(popř. jen horní plocha)
ČJA 1, 175 zvýšená část kamen

184 SV **„kamnovec“** (*měděnec*)

○ 185 **měděný**

186 **„díly plotny“**
ČJA 1, 176

187 **„bubínek“** (malá kulatá železná kamínka)
ČJA 1, 172 bubínek (kamínka)

188 *s o p o u c h*

189 **názvy částí starých kamen a pece**
(zjistěte tehdy, je-li předmět zachován – schematická kresba n. fotografie)

190 **„kouř“**
ČJA 1, 177

191 **kouř**: 2. sg.
ČJA 4, 32 pláče, *čaje*, *kouře*

192 **„kouří se z komína“** (*dýmá* T)
ČJA 1, 177 kouř, *kouří se z komína*; ČJA 5, 34 a) šípek, b) kříž, *kouří se*

193 **saze**: 2. pl.
ČJA 4, 145 mezí, *sazí*

194 **„uříznuté husí křídlo na vymetání sazí“**
ČJA 1, 179 kosinka

195 **kominík** T
ČJA 1, 178

196 **„chlebová pec“**
ČJA 1, 173 pec

197 **pec**: 2. sg.
ČJA 4, 47 pece

198 **„otvor do chlebové pece“**

199 **hřeblo** T *B*
ČJA 1, 174; ČJA 5, 63b; ČJA 5, 274 hřeben, *hřeblo*, *hřebelec*

○ 200 **sirka**

201 **„třísky“** (tence naštípané dříví na podpálení ohně)
ČJA 1, 216

202 **tříska** (malá – za nehet)
ČJA 5, 283

203 **„polínko“** (kus rozštípaného dříví na topení)

204 **„suk“** (ve dřevě)
ČJA 1, 214; ČJA 5, 55b

205 **dříví**: 1. sg.

206 2. sg.
ČJA 4, 40 zelí, *dříví*

○ 207 3. sg.

208 **„dřevník“**
ČJA 1, 212

209 **„štípat dříví“**
ČJA 1, 215 štípat

210 **„špalek na štípání dříví“**
ČJA 1, 213 špalek

○ 211 **uhlí**: 1./4. sg.
ČJA 5, 44c; ČJA 5, 55 a) kus, b) suk, *dubu, uhlí*; ČJA 5, 238a

○ 212 **lopatka**

213 „**žhavý**“

214 **jiskra**: 1.–6. sg. / 1./4. pl.
ČJA 5, 251

215 **oheň:** 1./4. sg.

216 2. sg.

○ 217 3. sg.
ČJA 4, 56 noži, *ohni*

○ 218 6. sg.
ČJA 4, 80 ohni

219 **hořet**: inf.
ČJA 4, 350

220 prét. hořel
ČJA 4, 373

221 **shořet**: préz. 3. sg.
ČJA 5, 195 shoří; ČJA 5, 293a shoří

222 **hřát**: inf.
ČJA 5, 7; ČJA 5, 276

223 prét. hřál

224 **„louč“** (*světidlo*, delší tence štípané dřevo na svícení)
ČJA 1, 182; ČJA 5, 317b světidlo

225 **petrolej** T
ČJA 1, 183

226 **„rozsvítit“** (*rozžehnout*)
ČJA 1, 181

○ 227 **rozžehnout**: préz. 1. sg.

○ 228 imp. 2. sg.

229 prét. rozžehl

○ 230 **rozžehnutý**

231 **světlo**
ČJA 5, 298 svině, světlo, svora, svlak; ČJA 5, 317a

232 **zhasnout**
ČJA 4, 356

233 **studna** T
ČJA 1, 217; ČJA 5, 78c studnice

234 **„čistit studnu“** (*cídit*)
ČJA 1, 219

235 **„vědro“** (plechové) *C*

236 **konev** (např. mlékárenská): 1. sg.
ČJA 4, 19

237 2. sg.
ČJA 4, 49 konve

238 3./6. sg.
ČJA 4, 60 konvi

239 7. sg.

240 1./4. pl.

241 2. pl.
ČJA 4, 148 konví

242 **„nosidla na vodu“**

243 **nést**: inf.
ČJA 5, 159

244 préz. 1. sg.
ČJA 5, 54 nesu; ČJA 5, 67a nesu

245 L 3. sg.

246 L 2. pl.

247 3. pl.
ČJA 5, 67c nesou

248 prét. nesl
ČJA 4, 384 vlezl, *nesl, pekl*

249 nesla

○ 250 **přinést**: inf. T
ČJA 5, 52a při-

251 imp. 2. sg.

252 **přinesený**

○ 253 **lít**: inf.

○ 254 préz. 3. sg.
ČJA 4, 311 leje

255 imp. (ne)lej(te)!
ČJA 4, 329 lej; ČJA 5, 38 dávej, *nerozlej, vejce*

256 prét. lil

257 **„sud“** (na pivo)
ČJA 1, 199/221.1

258 **„kadečka“** *E a, b*

259 **„škopek“** (dřevěný) *F*

260 **„dužina“** *E a 1*
ČJA 1, 200; ČJA 5, 126b duha

261 *ú t o r*

○ 262 **obruč** (ten – ta) T *E a 2*
ČJA 1, 198

263 **stůl**: 1./4. sg.
ČJA 5, 208

264 2. sg.
ČJA 4, 30 stolu

265 6. sg.

○ 266 **deska**
ČJA 5, 284a

267 **kraj** (okraj, např. stolu): 1./4. sg.
ČJA 5, 40b; ČJA 5, 105a

○ 268 2. sg.
ČJA 4, 31 kraje

269 **rovný**

270 **„zásuvka“** (ve stole)

271 **lavice** (ten – ta) T *I*
ČJA 1, 171; ČJA 5, 40 a) hajný, b) kraj, *lavice*; ČJA 5, 315 a) Horažďovice, b) sousedovi, *lavice*

272 **„židle“** (s opěradlem)
ČJA 1, 154

273 **„opěradlo židle“**
ČJA 1, 155 opěradlo

274 **„nízká sedačka“** (podnožka) *J a, b*
ČJA 1, 156 stolička; ČJA 5, 81d stolička

275 **„skříň na šaty“** (*almara*)
ČJA 5, 246 almara

276 **„truhlář“**
ČJA 1, 153/221.2

277 **„věšák“** (na zdi)
ČJA 1, 158

278 **„věšák (tyčka) nad kamny“**
ČJA 1, 170 bidýlko nad kamny; ČJA 5, 320b bidýlko

279 **„postel“**
ČJA 1, 159; ČJA 5, 123c lože

280 **„prostěradlo“**
ČJA 1, 160

281 **„velká svrchní peřina“** (na přikrývání)
ČJA 1, 161 peřina

282 **„polštář“**
ČJA 1, 162; ČJA 5, 332a

283 **„povlak“** (*cícha*)
ČJA 5, 27 cícha

284 **„sypek“**
ČJA 1, 163

285 **„pokrývka na stůl“**

286 **„proutěné koště“**
ČJA 1, 180 koště

○ 287 **smeták**

288 **„hadr“** (na mytí podlahy) T
ČJA 1, 168 hadr

289 **„necky“** (na praní)
ČJA 1, 165 necky

290 **„prát prádlo“**
ČJA 1, 166/222.5 prát

291 **„ždímat prádlo“**
ČJA 1, 167 ždímat

292 **šňůra** (na prádlo)

293 **věšet** T (*povjášet*)
ČJA 1, 169

○ 294 M préz. 3. sg.

295 prét. věšela

296 MS **dosušovat** T

297 **uschnout**: prét. uschl
ČJA 4, 393, ČJA 5, 89

298 **uschla**
ČJA 4, 393 uschl, *uschla*

○ 299 **„bidlo“** (*vidlo, žerď*)
ČJA 1, 170 bidýlko nad kamny; ČJA 5, 104b žerď

300 **„kuchyňské nádobí“** (*náčiní*)
ČJA 1, 143 nádobí

○ 301 **hrnec**: 2. sg.

○ 302 **hrníček** T
ČJA 1, 139; ČJA 5, 98a hrneček

○ 303 **plechový** (např. hrnek) T

○ 304 **vejít se** (do něčeho) (*vejít*)
ČJA 1, 164 vejít se

○ 305 **kastrol**

306 *r e n d l í k*

307 **děravý**
ČJA 5, 168

308 **„poklička“** (*pokryvadlo*)
ČJA 1, 145; ČJA 5, 102c pokrývadlo; ČJA 5, 261 a) habr, b) kopřiva, *erteple, pokrvadlo*; ČJA 5, 283 tříska, *skřidlice, škraň*

309 **„konvička na mléko“** *H*
ČJA 1, 146

310 **talíř**
ČJA 5, 43 mléko, *talíř*, ČJA 5, 83c

311 **mísa**: 2. sg.
ČJA 4, 43 mísy

312 3./6. sg.
ČJA 4, 61 míse

313 1./4. pl.
ČJA 4, 107 mísy

○ 314 2. pl.
ČJA 4, 143 mís

○ 315 M **police**

316 **mýt** (nádobí) T
ČJA 1, 144

317 **umýt**: inf.

318 préz. 3. sg.
ČJA 4, 312 kryje, *myje*

319 imp.
ČJA 4, 327 umyj

320 prét. umyl
ČJA 4, 381

○ 321 **utřít**: inf.

322 prét. utřel
ČJA 4, 369

323 **utřený**
ČJA 4, 408

324 **„sběračka“**
ČJA 1, 147

325 **„vařečka“**
ČJA 1, 149

326 **„kvedlačka“**
ČJA 1, 150

327 **„cedník na nudle“**

328 **„cedítko na kávu, čaj“**

329 **struhadlo**
ČJA 1, 151

330 **„nálevka“**

331 **slánka** T
ČJA 1, 124

332 **lžíce** T
ČJA 1, 148

333 **nůž**: 1./4. sg.

334 2. sg.
ČJA 4, 33 nože

335 3. sg.
ČJA 4, 56 noži; ČJA 5, 21a noži

336 2. pl.
ČJA 4, 125 pekařů, *nožů*

337 3. pl.

338 6. pl.
ČJA 4, 174 nožích

339 7. pl.
ČJA 4, 186 noži

○ 340 **tupější** T

341 **rez** (ten – ta) T
ČJA 1, 218

342 nepř. p.

343 **střenka** T

344 **„sítko“** (na mouku)
ČJA 1, 128; ČJA 5, 32 síto, *sítko*

345 **„necičky“** (na zadělávání těsta) *G*
ČJA 1, 131

346 **„truhla na mouku“**
ČJA 1, 127

347 **víko**
ČJA 5, 146

4. Jídlo a pití

348 **pít:** inf.

349 imp.

○ 350 **čaj:** 2. sg.
ČJA 4, 32 pláče, *čaje*, *kouře*

351 VM **hořký**

352 VM **horký**

353 **vychladnout**
ČJA 5, 172

○ 354 **cikorka**
ČJA 5, 217 a) cikán, b) trakař, *cikorka*

355 **cukr**
ČJA 5, 220c

356 **hladový** T
ČJA 1, 93/220.6

357 **jídlo**
ČJA 5, 250

358 **jíst**: inf.
ČJA 5, 157 a) dát, b) být, c) pít, *jíst*

○ 359 préz. 1. sg.

360 3. pl.
ČJA 4, 321 vědí, *jedí*

361 prét. jedl
ČJA 4, 385; ČJA 5, 97 a) plno, b) slzy, c) kĺbík, d) sĺp, *jedl, úmysl*

○ 362 **sníst**: préz. 3. pl.

○ 363 imp. 2. sg.

364 **snědený**
ČJA 4, 410

○ 365 **krkat**

366 **„mlsný, vybíravý v jídle“**
a) substantivum
b) adjektivum

367 **nerad**: sg. m.
ČJA 5, 170a

368 sg. f.
ČJA 5, 170b nerada

369 **rád**: pl. f.

370 **raději** T
ČJA 5, 398

371 **snídaně** (ta – to) T
ČJA 1, 94/220.2

372 **„dopolední přesnídávka“**
ČJA 1, 95 přesnídávka; ČJA 5, 81a svačina

○ 373 **uvařit**: perf. je/máme uvařeno (*vařeno*)
ČJA 4, 413 (je/máme) uvařeno

374 **oběd**

375 **ohřívat**: prét. Ohříval
ČJA 4, 367

376 **ohřátý**
ČJA 4, 406

○ 377 **večeře:** 1. sg.
ČJA 5, 186c

○ 378 7. sg.

379 **večeřet:** inf.
ČJA 4, 347; ČJA 5, 4a

380 M préz. 3. sg.

381 prét. večeřel
ČJA 4, 370; ČJA 5, 4 a) večeřet, b) házet, *večeřel*

382 **„polévka**“

383 **bramborová polévka** T

384 **„česneková polévka“**

385 **„zelná polévka“** T

○ 386 **mléčná polévka** T

○ 387 **sůl:** 2. sg.
ČJA 4, 46b niti, *kosti, soli, noci*

388 MS přisolovat T
ČJA 5, 52a při-

○ 389 **„trochu, trošičku“** (soli)

390 **„jíška“**
ČJA 1, 98

391 **„nudle“**
ČJA 1, 96; ČJA 5, 192c

392 MS **válet:** inf.
ČJA 4, 346 házet, *obracet, klečet, válet*

393 MS prét. válel
ČJA 4, 371 pouštěl, *válel*

394 **kaše:** 1. sg.
ČJA 5, 1a

395 4. sg.
ČJA 4, 69 kaši; ČJA 5, 22a kaši/ji

396 **omáčka** T
ČJA 1, 99/220.7

○ 397 **guláš**
ČJA 5, 216b

398 **„škrábat“** (syrové brambory)
a) nové
b) staré

399 **loupat** (vařené brambory, cibuli) T

400 préz. 3. sg.
ČJA 4, 303 loupe

401 **„škubánky“**

402 **„šišky“** (z vařených brambor) (*slejšky*)

403 **„placka ze syrových brambor“**

404 **„placka z vařených brambor“**

405 **„knedlík ze syrových brambor“**

406 a) **„knedlík“** (např. k masu)
ČJA 1, 100
b) **„kynutý knedlík“** (ovocný, popř. i k masu)

407 **maso:** 1. sg.
ČJA 5, 67b

408 6. sg.
ČJA 4, 83 mase

409 **„libové maso“**
ČJA 1, 120; ČJA 5, 17a libový; ČJA 5, 189a libové

410 M **„vepřové maso“**
ČJA 1, 119; ČJA 5, 311 a) pivovar, b) spravovat, *vepřové maso*

411 **kost:** 1./4. sg.
ČJA 5, 235a; ČJA 5, 273a

412 2. sg.
ČJA 4, 46b niti, *kosti, soli, noci*

413 7. sg.

414 1. pl.
ČJA 4, 113 kosti

415 2. pl.
ČJA 4, 147 kostí

416 3. pl.
ČJA 4, 163 kostem

417 6. pl.
ČJA 4, 181 kostech

418 7. pl.
ČJA 4, 199 kostmi

419 **lůj:** 1./4. sg.
ČJA 5, 122

420 *v u ř t*
ČJA 5, 320 a) skýva, b) bidýlko, *houžev u plužních koleček, vuřt*

421 **„kyselé zelí“**
ČJA 1, 101

422 **„šlapat“**
a) zelí
b) např. po umyté podlaze
ČJA 1, 189 šlapat

423 (zelí) **kysá**
ČJA 4, 306 kyše

424 L **kyselý**

425 **„okurka“** T
ČJA 1, 102

426 **rýže:** 1. sg.

427 **krupka**
ČJA 5, 161

○ 428 **čočka** T
ČJA 1, 97; ČJA 5, 82a

429 **vejce:** 1./4. sg.
ČJA 3, 232; ČJA 5, 38 dávej, *nerozlej, vejce*

○ 430 2. sg.
ČJA 4, 38 vejce

○ 431 3. sg.

○ 432 1./4. pl.
ČJA 4, 105 vejce

433 2. pl.

○ 434 3. pl.

○ 435 6. pl.

436 7. pl.
ČJA 4, 191 vejci

437 **žloutek** T
ČJA 1, 104

438 **„míchaná (smažená) vejce“**
ČJA 1, 105 míchaná vejce

439 **„skořápka“** (vaječná)
ČJA 1, 103

440 **mléko**
ČJA 5, 43

441 **„kyselé mléko“**
ČJA 1, 107

442 **„škraloup“** (na mléce)
ČJA 1, 106

443 **„krajáč“** (široký hrnec na uchovávání mléka)
(pozor na věcné rozdíly)

444 **„domácí máslo“** (nepřepuštěné)
ČJA 1, 112 máslo

445 **„rozpouštět máslo“**
a) uvést do tekutého stavu
b) přepouštět ke konzervování

446 **„dělat máslo“**
(rozdíly podle druhu máselnice)
ČJA 1, 113 stloukat máslo; ČJA 5, 325 a) tlustý, b) Karla, *tlačit*, *stloukat* (*máslo*)

447 **„máselnice“** *D*
(věcné rozdíly)
ČJA 1, 114

448 **„okrouhlý klobouček těsnící otvor pro tlukadlo“** *D 1*

449 **„horní snímací část máselnice“** *2*

450 **„spodní část máselnice“** *3*

451 **„tlukadlo“** *4*
ČJA 1, 115

452 **„podmáslí“**
ČJA 1, 109

453 **„syrovátka“**
ČJA 1, 108

454 a) **„domácí tvaroh“**
ČJA 1, 110 sýr – tvaroh
b) **sýr** (starý domácí) 1. sg. (*sejra*)
ČJA 1, 110 sýr – tvaroh; ČJA 5, 102a sýr

455 **„olomoucké tvarůžky“**
ČJA 1, 111 syrečky

456 **chléb:** 1./4. sg. (*chléb – chleba*)
ČJA 4, 5

457 VM **těsto**
ČJA 5, 223b

458 **díže:** 1. sg.
ČJA 4, 12

459 2. sg.
ČJA 4, 46a díže

○ 460 7. sg.
ČJA 4, 88 díží

461 **„ošatka“** (slaměná, mělká, např. na vymísený chléb)
ČJA 1, 129

462 **„kulatý bochník chleba“**
ČJA 1, 132 bochník chleba

463 **„podlouhlý bochník chleba“**
ČJA 1, 133 podlouhlý chléb

464 **„sražená část chleba při kůrce“**
ČJA 1, 134 brousek (u chleba); ČJA 5, 77 tkanička

465 **„skrojek chleba“**
ČJA 1, 135

466 **„patka chleba“**
ČJA 1, 136

467 Č **střída** (chleba)
ČJA 5, 278a

468 **„velký kus chleba“**
ČJA 5, 220b kaval

469 H **kus**
ČJA 5, 55a

470 *s k ý v a*
ČJA 5, 320a

471 **krajíc:** 1./4. sg.

472 nepř. p.
ČJA 5, 80b krajíce

473 **„velký“**
ČJA 1, 51 velikánský, *velký*

474 **velikánský** T
ČJA 1, 51

475 **tence** (namazat) T

476 **„drobty“** (např. chleba)
ČJA 1, 138

○ 477 **polovice**

478 **umlít** (např. mák) T
ČJA 1, 141

○ 479 **vdolek**

480 **„houska“** (pletená) *CH*
ČJA 1, 137

○ 481 **rohlík:** 1./4. sg.
ČJA 5, 24b

482 **cukroví** (pečené): 1./4. sg.
ČJA 4, 9

○ 483 2. sg.
ČJA 4, 42 cukroví

484 **„kynout“**
ČJA 1, 130

485 **„droždí“**

486 **péci:** inf.
ČJA 4, 341

487 imp.
ČJA 4, 325 pomoz, *peč*

488 prét. pekl
ČJA 4, 384 vlezl, *nesl, pekl*

○ 489 perf. je/máme upečeno (*pečeno*)
ČJA 4, 413 (je/máme) uvařeno, (*je*/*máme*) *upečeno*

490 **„povidla“** (švestková) T
ČJA 1, 140

491 **„sypání na koláče“** (z mouky, cukru a tuku)
ČJA 1, 142 drobenka

492 **posýpat:** préz. 3. sg. T
ČJA 4, 309 posýpá

493 **„peroutka“** (svazek husích per na maštění)

494 **„zabijačka“** (vepřové hody)

495 VM **„řezník“**
ČJA 1, 116/221.6

○ 496 **zabíjet:** inf. T
ČJA 1, 117, ČJA 5, 203

○ 497 M préz. 3. sg.

○ 498 3. pl.

○ 499 prét. zabíjel

500 **zabít:** préz. 3. sg.

○ 501 imp. 2. sg.
ČJA 4, 328 zabij

502 **„dřevo na zavěšení zabitého vepře“**

503 **„kroupová polévka s krví“**

504 **„ovar“**
a) tučné maso z hlavy
ČJA 1, 118; ČJA 5, 322b
b) vařené maso a vnitřnosti při zabíjačce

505 M **„ledviny“**
ČJA 1, 121

506 VM **žluč**

○ 507 **jazyk**

508 **jitrnice**
ČJA 5, 252

509 **„jelito“** (s krví a kroupami)

510 **jelítko**
ČJA 5, 25a

511 **krev:** 1./4. sg.
ČJA 5, 111c; ČJA 5, 308c

512 2. sg.
ČJA 4, 50 krve; ČJA 5, 84 lnu, *krve, ovec*; ČJA 5, 98 a) hrneček, b) skrz, *krk, vrba, krve, chrpa*

513 7. sg.
ČJA 4, 89 krví; ČJA 5, 22b krví

○ 514 **krvavý**

515 **střevo**
ČJA 5, 279a

516 **„vysušený močový měchýř vepře“**
ČJA 1, 126 měchuřina

517 **„tlačenka“**

518 **„výslužka z vepřových hodů“**

519 **sádlo**
ČJA 5, 141

520 **„škvařit“**
ČJA 1, 123

521 **škvarek** T
ČJA 1, 122

522 **udit**
ČJA 5, 241

523 **uzený**

524 M **„slanina“**
ČJA 1, 125

5. Oděv a obuv

525 **„oděv“** (souhrnné označení)
ČJA 1, 87 obuv, *oděv*

526 **nosit:** inf.

527 préz. 1. sg.
ČJA 4, 291 nosím

528 3. sg.
ČJA 4, 315 nosí; ČJA 5, 31 lesík, *nosí*

529 3. pl.
ČJA 4, 316 nosí; ČJA 5, 12 nosí

530 imp.
ČJA 4, 323 nos

531 prét. nosil
ČJA 4, 378

532 prét. nosila
ČJA 4, 378 nosil, *nosila*

533 L **zelený**

○ 534 **nazelenalý** T

535 VM **žlutý**
ČJA 5, 95

536 **pěkný**

○ 537 **pěknější**

538 **novější** T

○ 539 **všední**
ČJA 5, 307

540 **svléci:** inf.

541 préz. 3. sg.

542 **kožich:** 6. sg.
ČJA 4, 72 potoce, *kožiše*; ČJA 5, 19 a) břicho, b) cizí, *kožich*

543 **zapnout:** inf.
ČJA 4, 353; ČJA 5, 11 třást, *vzít, začít, zapnout*

544 prét. zapjal
ČJA 4, 397

545 prét. zapjala
ČJA 4, 398

546 **zapjatý**
ČJA 4, 403

547 **„knoflík“**

548 **„kalhoty“**
ČJA 1, 78; ČJA 5, 218b gatě

○ 549 **plátěné kalhoty** T

550 **přezka**

551 **kapsa:** 6. sg.

552 **nohavice:** 1. sg. (popř. jiné na -ice)

553 2. sg.
ČJA 4, 46a díže, *práce, nohavice, dlaně*

554 7. sg.

555 3. pl.
ČJA 4, 161 nohavicím

556 6. pl.
ČJA 4, 180 nohavicích

557 MS **ohrnovat** (*ohŕňať*) T
ČJA 5, 100a ohŕňat

558 **„šle“**
ČJA 1, 83

559 **„vázanka“**
(pozor na věcné rozdíly)

560 **rukavice** (sg.)
ČJA 5, 314a

561 **klobouk**

○ 562 **prostovlasý** T
ČJA 1, 39

○ 563 **pentle** (úzká ozdobná stužka)

564 **„náušnice“** pl. (*oringle*)
ČJA 5, 243 oringle

○ 565 JZ **stříbrný**
ČJA 5, 279 a) střevo, b) střílet, c) sestřenice, *stříbrný*

566 JZ **granáty** (ozdoba)

○ 567 **šátek na hlavu** T

568 **„vázání šátku“**
a) v týle
b) pod bradu

569 MS **vázat:** inf.
ČJA 5, 67d

570 MS prét. vázal
ČJA 4, 365 dostal, *dostala, volal, vázal*

571 **sukně:** 2. pl.
ČJA 4, 144 sukní

572 **obyčejný**
ČJA 5, 42

573 **hedvábný**
ČJA 5, 264; ČJA 5, 327a

○ 574 **vlněný**

575 **vlna**

○ 576 **/u/plést:** préz. 3. sg.

577 imp.
ČJA 4, 324 zaplať, *upleť*

○ 578 **třapec**
ČJA 5, 281 střapec

579 **košile:** 1. sg.
ČJA 5, 20

580 **„spodní mužské kalhoty“**
ČJA 1, 82 spodky

581 **„tkanička u prádla“**
ČJA 1, 81/220.8 tkanička; ČJA 5, 77 tkanička

582 (vázat tkaničku) **„na smyčku“** (*na kličku*)
ČJA 1, 79 na kličku

583 **„uzel“**
ČJA 1, 80/221.9

584 **pevný**

585 **„roztrhané, opotřebované šaty“**

586 **díra:** 2. pl.

587 **„záplata“**
ČJA 1, 84

588 **šít:** préz. 3. sg.

○ 589 **zašívat:** inf.
ČJA 5, 33 košík, *zašívat, počítat*

○ 590 prét. zašívala

591 **jehla:** 2. sg.
ČJA 4, 44 jehly

592 3./6. sg.
ČJA 4, 59b jehle

593 1./4. pl.
ČJA 4, 110 jehly; ČJA 5, 61a jehly

○ 594 2. pl.
ČJA 4, 139 otav, *jehel*

595 **nit:** 1./4. sg.
ČJA 4, 17; ČJA 5, 235b; ČJA 5, 255

○ 596 2. sg.
ČJA 4, 46b niti

○ 597 7. sg.

598 1. pl.
ČJA 4, 114 nitě

○ 599 **nitka**
ČJA 5, 255 nit (nitka)

600 **„navléci“** (nit)
ČJA 1, 86

601 **tenčí**

602 MS **klubko**
ČJA 5, 96 hluboký, *klubko*

603 **člunek** (např. u šicího stroje): 1./4. sg.
ČJA 5, 95 žlutý, *člunek*

604 **nůžky** T
ČJA 1, 85

605 **„obuv“** (souhrnné označení)
ČJA 1, 87

606 **bota** T
ČJA 1, 88; ČJA 5, 125a

607 Č 2. pl.

608 **zout:** inf.

609 prét. zul
ČJA 4, 383

610 M **tlačit**
ČJA 5, 325 a) tlustý, b) Karla, *tlačit, stloukat* (*máslo*)

611 **střevíc** T
ČJA 1, 89; ČJA 5, 314 a) rukavice, b) Novákovi, *střevíc, jalovice*

612 **„podpatek“** T
ČJA 1, 90/221.7

613 **švec:** 1. sg.
ČJA 5, 299 švagr, švec, švidratý

614 SV nepř. p.
ČJA 5, 87 švec/ševce; ČJA 5, 312 a) děvče, b) nevěsta, švec (nepřímé pády)

615 (chodí) **bos** T (*bosky*)

II. HOSPODÁŘSTVÍ

6. Hospodářská usedlost

616 „velká hospodářská usedlost“ (*grunt*)
ČJA 3, 10 hospodářská usedlost

617 **dvůr:** 1./4. sg.

618 6. sg.

○ 619 **panský**
ČJA 5, 329a

620 **„hospodář“** (název zvl. ve vztahu k čeledi)
ČJA 3, 1

621 **„hospodyně“** (*panímáma*)
ČJA 3, 2; ČJA 5, 79c panímáma

622 **„výměnkář“**
ČJA 3, 3; ČJA 5, 177a

623 **„výměnkářka“**
ČJA 3, 3 výměnkář, *výměnkářka*

624 **„výměnek“**
ČJA 3, 4
a) smlouva
b) obydlí

625 **„sedlák“**

626 **sedlák:** 1. pl.

627 4. pl.

628 **„selka“**
ČJA 3, 8

○ 629 **selský**
ČJA 5, 329b

630 **„čeleď“**
ČJA 3, 5

631 **„čeledín“**
ČJA 3, 6

632 **„služebná děvečka“**
ČJA 3, 7 děvečka, *velká děvečka, malá děvečka*; ČJA 5, 312a děvče

633 Č **„velká děvečka“**
ČJA 3, 7 děvečka, *velká děvečka, malá děvečka*

634 Č **„malá děvečka“**
ČJA 3, 7 děvečka, *velká děvečka, malá děvečka*

635 **„podruh“**
ČJA 3, 9

636 **„plot“** *K*
ČJA 3, 25/252.1

637 **„dřevěný sloup v plotě“** *K 1*
ČJA 3, 26 dřevěný sloupek v plotě

638 **„tyčka v plotě“** *2*
(věcné rozdíly)
ČJA 3, 27

639 **„podélný nosný trámek v plotě“** *3*
ČJA 3, 28 podélný trámek v plotě

640 a) **„vrátka v plotě“**
ČJA 3, 29
b) **dvířka**
ČJA 5, 221 a) ořech, b) pořád, c) pařez, d) pekařský, *dvířka*

641 **vrata:** 1./4. p. *L*
ČJA 5, 108a

642 2. p.

643 **„půle vrat“** *L 1*
ČJA 3, 13; ČJA 5, 108b vrat

644 „otáčivá závora u vrat“ *2*

645 **„kůlna“** (ve dvoře)

646 **kůlna:** 1. sg.

647 2. sg.
ČJA 4, 45 kovárny, *kůlny, mlékárny*

648 3./6. sg.
ČJA 4, 65 kovárně, *mlékárně, kůlně*

649 **„stodola“** *M*
ČJA 3, 11; ČJA 5, 327c

650 **„mlat“** (část stodoly, kde se mlátí) *M 1*
ČJA 3, 12; ČJA 5, 215a humno

651 **„perna“** (prostor po obou stranách mlatu) *2*
ČJA 3, 16

652 JZ (dvě) **perny:** 1./4. p.

653 **„bočnice“** (přepážka oddělující mlat od peren) *3*
(věcné rozdíly)
ČJA 3, 17 oploteň

654 **„patro“** (ve stodole) *4*
ČJA 3, 15; ČJA 5, 230b

655 **„skládat (snopky) z vozu“**
ČJA 3, 14 skládat snopy z vozu

656 **cep** T *N*
ČJA 3, 76

657 **„držák“** *N 1*
ČJA 3, 79 držák cepu

658 **„biják“** *N 2*
ČJA 3, 77 biják cepu

659 **„kožené ošití cepu“** *3*
ČJA 3, 78 ošití bijáku

660 **„svorník“** (spojení obou částí cepu) *4*
ČJA 3, 80 svorník cepu; ČJA 5, 298 svině, světlo, svora, svlak

661 **„rozprostřená vrstva obilí k mlácení“**
ČJA 3, 81 vrstva obilí k mlácení

662 **„mlátička“**

663 **„mlátit mlátičkou“**
(bez ohledu na způsob pohonu)
ČJA 3, 83/253.1

664 **vymlátit:** perf. je/máme vymláceno

○ 665 **řemen:** 1./4. sg.
ČJA 4, 1 kámen, *řemen, jelen*; ČJA 5, 257a

○ 666 **sláma:** 1.– 6. sg.
ČJA 5, 138a

○ 667 7. sg.
ČJA 5, 138b slámou

668 **slaměný**
ČJA 5, 305 dřevěný, *slaměný*

669 **„otep rovné slámy“** (při mlácení cepy)
ČJA 3, 82 otep rovné slámy vymlácené cepy

670 **„zcuchaná sláma“**
ČJA 3, 84 zcuchaná sláma nesvázaná; ČJA 5, 79 a) sekanina, b) míšenina, c) panímáma, *cuchanina, drchanina*
a) při mlácení cepy
b) při mlácení mlátičkou
(Rozlišuje se názvem zcuchaná sláma nesvázaná a svázaná?)

671 **„úhrabky“** (drobné úlomky slámy a klasů)
ČJA 3, 85; ČJA 5, 237 a) uzel, b) udidlo, *úvar, ušák, úhrabky, úborek*

672 **„osina“**
ČJA 3, 86

673 **pleva:** 1.–6. sg./1. pl.

674 **„veliký koš“** (na úhrabky)
ČJA 3, 87 velký koš na úhrabky

675 **„pytel na obilí“**
ČJA 3, 94/252.2

676 **pytel:** 2. sg.

677 6. sg.

678 **„lopata na vátí obilí“**
ČJA 3, 88

679 **„velké obilní síto“** (*řešeto*)
a) velkooké obilní síto
ČJA 3, 90
b) obilní síto
ČJA 3, 89; ČJA 5, 62b řešeto; ČJA 5, 257b řešeto

680 **síto** (např. v čisticím mlýnku na obilí)
ČJA 5, 32; ČJA 5, 146 víko, *síto, lýko*

681 **„čistit obilí na sítě“**
ČJA 3, 91 čistit obilí na velkookém sítě

682 **„mlýnek na čistění obilí od plev“**
ČJA 3, 92 fukar

683 **„odpadové obilí“** (při mlácení)
ČJA 3, 93 zadina

684 **„sýpka“**
a) samostatná budova
ČJA 3, 95
b) jiná místa, kde se ukládá zrno
ČJA 3, 96 místnost, kam se ukládá zrno

685 **vůz:** 1./4. sg.

686 2. sg.
ČJA 4, 29 nosu, *vozu*

687 6. sg.
ČJA 4, 73 voze

688 1./4. pl.
ČJA 4, 99 vozy

689 6. pl.
ČJA 4, 170 vozech

690 7. pl.
ČJA 4, 184 sousedy, *vozy*, *vojáky*

691 **vozík** T
ČJA 5, 28

692 **vozíček**

693 **jet:** inf.
ČJA 4, 340

694 imp. 2. sg.

695 **oj(e)** (ta – to) T *P 1*
ČJA 3, 130 oj; ČJA 5, 123b oj

696 2. sg.
ČJA 4, 38 vejce, *oje, strniště*

697 **„železné výstupky na konci oje“** (na zaklesnutí řetízku od postroje)
a) horní výstupek *2*
ČJA 3, 131 horní výstupek na konci oje
b) dolní výstupek *3*

698 **„ramena“** (u vozu) *P 4*
ČJA 3, 132 zadní ramena vozu, *přední ramena vozu*

699 **„zadní ramena“** *5*
ČJA 3, 132 zadní ramena vozu

700 **„podjížďka“** *6*
ČJA 3, 133

701 **„osa“** *7*
ČJA 3, 142 náprava

702 **„nápravník“** (dřevěná součást) *8*
ČJA 3, 134

703 **„šárka“** *9*
ČJA 3, 135

704 **„oplen“** *10*
ČJA 3, 136

705 **„svorník“** *11*
ČJA 3, 137

706 **rozvora** *12*
ČJA 5, 175b

707 **vážiště** T *13*
ČJA 3, 138

708 **„rozporka“** *14*
ČJA 3, 139

709 **„střední kování na rozporce“** *15*
ČJA 3, 141

710 **„závlačka u řetízku“** *16*
ČJA 3, 140

711 **„brzdicí špalek“** *17*
ČJA 3, 128

712 **„brzdit“**
ČJA 3, 127

713 **„loukoť“** *O 1*

714 **„špice“** *2*

715 **„vnitřek hlavy“** (železná výztuž otvoru) *3*
ČJA 3, 143 výztuž hlavy u kola

716 **„zákolník“** *4*
ČJA 3, 144

717 **„podložka u zákolníku“** *5*
ČJA 3, 145

718 **„žebřinový vůz“**
ČJA 3, 120 žebřiňák

719 **„vrchní a spodní bidla žebřin“**
ČJA 3, 121 vrchní bidlo žebřin

720 **„plochá příčka v žebřinách“**
ČJA 3, 122; ČJA 5, 298 svině, světlo, svora, svlak

721 **„kulatá příčka v žebřinách“**
ČJA 3, 123 kulatá příčka u žebříku, *kulatá příčka v žebřinách*

722 **„líšeň“**
ČJA 3, 124; ČJA 5, 17b

723 **pavuza** T
ČJA 3, 125; ČJA 5, 37 auto, *pauk, pauz*, ČJA 5, 318b

724 **„provaz na utažení pavuzy“**
ČJA 3, 126

725 **„zvrhnout“** (např. fůru)
ČJA 3, 129 zvrhnout (fůru)

726 **„vůz s prkennými postranicemi“** T
(pozor na věcné rozdíly; připojte náčrt; odlište zároveň i názvy podle nákladu: *bramborák, hnojník*)

727 **„spodní prkno na voze“**
ČJA 3, 146 dno vozu

728 **„postranní prkna“** (nikoli nástavná)
ČJA 3, 147 bočnice u vozu pl.

729 **„čelo“**
ČJA 3, 148 čelo vozu

○ 730 **/s/lézat**

731 **shodit**
ČJA 5, 292 a) shnít, b) shora, *shánět, shodit*

732 **„plochý vůz“** (bez postranic)
ČJA 3, 149 valník

733 **sáně:** 1./4. pl.
ČJA 5, 135

734 **„přední konce sanic“**
ČJA 3, 151 přední konec sanic

735 **„pletená košatina“**
ČJA 3, 150 košatina

736 **„kolečko“** (na vožení hlíny)
ČJA 3, 162 kolečko na vožení hlíny

737 **„trakař“**
ČJA 3, 163, ČJA 5, 217b

738 **„opěradlo trakaře“**
ČJA 3, 164

739 **„popruh“**
a) u trakaře
ČJA 3, 165
b) u nůše
ČJA 3, 166

740 *n ů š e*

741 k r o s n a
ČJA 3, 167

742 s o t o r
ČJA 3, 100

7. Dobytek

743 **„stáj pro koně“**
ČJA 3, 21

744 **„stáj pro krávy“**
ČJA 3, 18

745 **„chlívek pro vepře“**
ČJA 3, 22

746 **„dřevěné trámky v podlaze stání“**
ČJA 3, 24 dřevěný trámek v podlaze stání

747 **„žlab pro koně“**

748 **„žlab pro krávy“**
ČJA 3, 19

749 **„žlab pro prasata“**
ČJA 3, 23

750 **„jesle“** (žebřík na zakládání sena)
ČJA 3, 20

751 **řetěz**

○ 752 **„poklízet dobytek“** (*spravovat* T)
(zjistit, zda znamená i krmit)
ČJA 3, 183

753 **„zelená píce“**

754 **míchat** T

○ 755 préz. 3. sg.
ČJA 4, 308 míchá

756 **„nařezaná sláma, event. se senem“** (*sekanina*)
ČJA 3, 184 řezanka; ČJA 5, 79a sekanina

757 **„stolice“** (staré zařízení na řezání slámy)

758 **„řezačka“** (stroj na řezání slámy)
ČJA 3, 185

759 **„mělký loubkový koš“** (z něhož se sype např. koním) *R*

○ 760 **dojit:** préz. 3. sg.

761 **„nádoba na dojení mléka“**
ČJA 3, 178

○ 762 **vidle:** 1./4. p.
ČJA 4, 112

○ 763 **stelivo** T

○ 764 **hnůj:** 1./4. sg.
ČJA 5, 210

765 **„vyhazovat hnůj z chléva“**
ČJA 3, 186

766 **„močůvka“**
ČJA 3, 187

767 **„voznice“** (na močůvku)
ČJA 3, 188

768 **„rozhazovat hnůj po poli“**
ČJA 3, 189

769 **„dobytek“**
(zjistit, zda se zahrnují i koně)
ČJA 3, 168

770 **hnát:** préz. 3. sg.

771 **honit:** préz. 3. sg.
ČJA 5, 194 honí

772 **pást (se):** inf.

773 prét. pásl
ČJA 4, 386

○ 774 prét. pásla

775 **hovězí**

776 **kráva:** 1.–6. sg.
ČJA 5, 139a

777 7. sg.
ČJA 5, 139b krávou

778 3. pl.
ČJA 4, 159 husám, *kravám, kočkám*

779 6. pl.
ČJA 4, 178 kravách

○ 780 frazeol. **(dělá) při kravách**

781 7. pl.
ČJA 4, 194 kravami; ČJA 5, 213d kravami

782 **„kráva se běhá“**
ČJA 3, 170 (kráva) se běhá

783 **„býk“**

784 **„kráva je březí“**
ČJA 3, 171 (kráva je) březí

785 (kráva) **„se čistí“**
ČJA 3, 173

786 **„mlezivo“** (první mléko po otelení)
ČJA 3, 174

787 **tele:** 1./4. sg.
ČJA 4, 7, ČJA 5, 185b

788 **„neodstavené tele“**
ČJA 3, 175

789 **„jalovice“**
ČJA 3, 169; ČJA 5, 314 a) rukavice, Novákovi, *střevíc, jalovice*

790 **„roční býček“**

791 **„vůl“**
ČJA 5, 93

○ 792 **vůl:** 1. sg.

○ 793 1. pl.

○ 794 3. pl.

○ 795 4. pl.

796 6. pl.
ČJA 4, 170 vozech, *sousedech*, *volech*

797 7. pl.
ČJA 4, 183 voly

798 **roh:** 1./4. sg.
ČJA 5, 119

799 2. sg.
ČJA 4, 28 rohu

800 **„pazneht“**
ČJA 3, 182

801 **vemeno** T
ČJA 3, 176

802 **„struk“**
ČJA 3, 177

803 (kráva) **„bučí“**
ČJA 3, 179; ČJA 5, 92c řve

804 (kráva) **„přežvykuje“**
ČJA 3, 180 přežvykuje

805 (kráva) **„trká“** (*bode*)
ČJA 3, 181

806 L **bodat** T

807 a) **„kůň“**
ČJA 3, 190/253.2; ČJA 5, 209
b) **kůň:** 1. sg.

○ 808 3. sg.
ČJA 4, 54 pekaři, *koni*, *kanci*

○ 809 6. sg. (jel na koni)
ČJA 4, 79 na koni

○ 810 1. pl.
ČJA 4, 98 koně

○ 811 2. pl.
ČJA 4, 129 koní

812 3. pl.
ČJA 4, 152 koním

813 7. pl.
ČJA 4, 187 koňmi

814 **koňský**
ČJA 5, 233 a) loňský, b) sáňky, *koňský, kuchyňka*

○ 815 **pár** (koní) T
ČJA 3, 191/253.3

816 **„kobyla“**
(odlišit názvy pro mladou kobylu)
ČJA 3, 192

817 **„kobyla chce hřebce“**
ČJA 3, 194 (kobyla) chce hřebce

818 **„kobyla je březí“**
ČJA 3, 193 (kobyla je) březí

○ 819 **hříbě:** 1./4. sg.
ČJA 5, 275 hříva, *hříbě*

○ 820 2. sg.

○ 821 6. sg.

822 2. pl.
ČJA 4, 134 kuřat, *hříbat*

823 3. pl.
ČJA 5, 232 hříbatům

824 7. pl.
ČJA 4, 193 kuřaty, *hříbaty*

825 **hříbátko**

826 **hříva:** 1.–6. sg.
ČJA 5, 153; ČJA 5, 275

827 **hřebelec** T
ČJA 3, 197; ČJA 5, 63c; ČJA 5, 274 hřeben, *hřeblo, hřebelec*

828 (kůň) **„řehtá“** T
ČJA 3, 195; ČJA 5, 257c řehtá

829 **„výmět koně“**
ČJA 3, 196

830 **chcát:** inf.
ČJA 5, 272a

831 préz. 3. sg.
ČJA 4, 314 chčí

832 **zapřáhnout:** inf.
ČJA 5, 10

833 préz. 3. sg.

834 imp.

○ 835 **zapřažený**
ČJA 4, 402

○ 836 **(vy)táhnout:** prét. (vy)táhl

837 **„koňský postroj“** *S*
ČJA 3, 152

○ 838 **ohlávka** T
ČJA 3, 155

839 **„klapky na oči“** *S 1*
ČJA 3, 172

840 **„udidlo“** *2*
ČJA 3, 156; ČJA 5, 237b

841 **„otěže“** (rozdvojená část řemene od udidla k oprati) *3*
ČJA 3, 154

842 **„oprať“** (u jednoho koně) *4*
ČJA 3, 153

843 **chomout**

844 **„dřevěná část chomoutu“** *5*
ČJA 3, 157 kleštiny

845 **„měkká část chomoutu“** *6*
ČJA 3, 158 poduška u chomoutu

846 **„pobočnice“** *7*
ČJA 3, 159

847 **„pohřbetník“** *S 8*
ČJA 3, 160; ČJA 5, 92b

848 **„krumpolec“** *T*
ČJA 3, 161 jařmo

849 **„kůň po levici“**
ČJA 3, 198 podsední kůň

850 **„kůň po pravici“**
ČJA 3, 199 náruční kůň

851 **„bič“**
(pozor na poměr názvů celku a částí)
ČJA 5, 227a

852 **„bičiště“**
(pozor na věcné rozdíly)

Pobídky tažnému dobytku:
(Liší se pobídky pro koně a pro hovězí dobytek?)

○ 853 **„jeď!“**
ČJA 3, 200

○ 854 **„stůj!“**
ČJA 3, 201

○ 855 **„nalevo!“**
ČJA 3, 202

○ 856 **„napravo!“**
ČJA 3, 203

○ 857 **„couvni!“** (zpět)
ČJA 3, 204

858 **couvat:** préz. 3. sg.
ČJA 5, 322a couvá

859 **koza:** 2. sg.
ČJA 4, 43 mísy, *kozy*

860 3./6. sg.
ČJA 4, 61 míse, *koze*

861 1./4. pl.
ČJA 4, 107 mísy, *kozy*

862 2. pl.
ČJA 4, 141 koz

863 3. pl.

864 6. pl.
ČJA 4, 179 kozách, ČJA 5, 213b kozách

865 7. pl.
ČJA 4, 194 kravami, *kozami*, *rukama*

866 **„koza bez rohů“**
ČJA 3, 205

867 **„koza se prská“**
ČJA 3, 206 (koza) se prská

868 **„koza je březí“**
ČJA 3, 207 (koza je) březí

869 **„kozel“**
ČJA 3, 208; ČJA 5, 183b

870 **kůzle**
ČJA 5, 5a

○ 871 **ovce:** 2. pl.
ČJA 4, 144 sukní, *ovcí*; ČJA 5, 84 lnu, *krve, ovec*

872 VM **„ohrada pro ovce“**

873 **„vepř“**
ČJA 3, 209

874 **prasečí** (např. chlívek) T
ČJA 3, 215

875 **„svině“**
ČJA 5, 298 svině, světlo, svora, svlak

876 **svině:** 1. sg.

877 3. pl.
ČJA 4, 162 sviním

878 7. pl.
ČJA 4, 195 sviněmi

879 **svině** (nadávka)**:** 1. sg.

880 5. sg.
ČJA 4, 70c svině

881 **„svině se bouká“**
ČJA 3, 211 (svině) se bouká

882 **„svině je březí“**
ČJA 3, 212 (svině je) sprasná

883 **„sele“**
ČJA 3, 213

○ 884 **kanec:** 3. sg.
ČJA 4, 54 pekaři, *koni, kanci*

885 (prase) **„chrochtá“**
ČJA 3, 210

886 **„zvěroklešťič“**
ČJA 3, 214; ČJA 5, 177c miškář

887 **„vyklestit“**
ČJA 3, 214 zvěroklestič, *vyklestit*

888 **„králík“**
ČJA 3, 219; ČJA 5, 25 a) jelítko, b) kolík, *králík, knoflík, líčit, líto, střízlík*

889 **„samice králíka“**
ČJA 3, 220

○ 890 **pes:** 3./6. sg.
ČJA 4, 53 sousedovi, *psu*; ČJA 5, 227b pes

○ 891 1. pl.

○ 892 3. pl.

○ 893 4. pl.
ČJA 4, 165 psy

○ 894 7. pl.

895 **psík** T
ČJA 3, 217

896 **psí** (např. bouda) T
ČJA 3, 216

897 **„psice“**
ČJA 3, 218

898 M **pouštět:** inf.

899 M prét. pouštěl
ČJA 4, 371

900 **„kočka“** 2. sg.

901 3./6. sg.

902 4. sg.

903 7. sg.
ČJA 4, 87 kočkou

904 1./4. pl.
ČJA 5, 47 kočky

905 2. pl.
ČJA 4, 138 koček

906 3. pl.
ČJA 4, 159 husám, *kravám*, *kočkám*

907 **„kočka se honí“**
ČJA 3, 222 (kočka) se honí

908 **„kotě“**

909 **škrábat:** préz. 3. sg.

910 (kočka) **„mňouká“** T
ČJA 3, 221

911 **lízat**
ČJA 5, 24a

○ 912 **sežrat**
ČJA 5, 267; ČJA 5, 295 a) sebrat, b) sešit, *sežrat, je/máme semleto*

○ 913 **chcípnout**
ČJA 5, 271

8. Drůbež

914 **„drůbež“**
ČJA 3, 223

○ 915 **volat:** inf.

916 préz. 1. sg.
ČJA 4, 290 volám; ČJA 5, 213c volám

917 M 1. pl.
ČJA 4, 294 voláme

918 3. pl.
ČJA 4, 320 volají; ČJA 5, 22c volají

○ 919 prét. volal
ČJA 4, 365 dostal, *dostala, volal, vázal*; ČJA 5, 69 dobrá, *volal*

○ 920 **„volání na slepice“**
ČJA 3, 228

○ 921 **„volání na husy“**
ČJA 3, 229

○ 922 **„volání na kachny“**
ČJA 3, 230

923 **„slepice“**
ČJA 3, 224

924 **slepice:** 3. pl.

925 **kdákat** (po snesení vejce) T
ČJA 3, 227 kdákat

926 préz. 3. sg.

927 „kohout“
ČJA 3, 225

928 (kohout) **„kokrhá“**
ČJA 3, 226

929 **kvočna** T
ČJA 3, 231; ČJA 5, 296 květ, kvítí, kvočna

930 **kuře:** 1./4. sg.
ČJA 5, 192a

931 2. sg.
ČJA 4, 39 kuřete

932 6. sg.

933 2. pl.
ČJA 4, 134 kuřat; ČJA 5, 9 housátko, *kuřat*; ČJA 5, 109c kuřat

934 3. pl.
ČJA 4, 157 kuřatům; ČJA 5, 212b kuřatům

935 7. pl.
ČJA 4, 193 kuřaty

936 **kuřátko** T

○ 937 **kuřecí** T

938 **„kuřátko se klove“**
ČJA 3, 235 (kuřátko) se klove

939 **„zkažené vejce“**
ČJA 3, 236

940 **„vejce snesené bez skořápky“**
ČJA 3, 233 vejce bez skořápky

○ 941 **„vyfouklé vejce“**
ČJA 3, 234

942 **„kurník“**
ČJA 3, 237

943 **„hřad“**
ČJA 3, 239

944 **„drůbežárna“**
ČJA 3, 238

945 **husa:** 1. sg.
ČJA 4, 10

946 3. sg.
ČJA 4, 62 huse

947 7. sg.
ČJA 4, 88 díží, *husou*, *paní*

948 2. pl.
ČJA 4, 146 husí

949 3. pl.
ČJA 4, 159 husám; ČJA 5, 213a husám

950 7. pl.
ČJA 4, 196 husami

951 (husa) **„kejhá“** (*gágá*)
ČJA 3, 242 (husa) kejhá

○ 952 **husí** T

953 **houser** T
ČJA 3, 240; ČJA 5, 64c; ČJA 5, 184b

954 **„housátko“**
(též mazlivé názvy)
ČJA 3, 243; ČJA 5, 9

955 **„druhá housata“** (v roce od téže husy)
ČJA 3, 244; ČJA 5, 270 štěstí, *podnesčata*

956 **„hejno“** (hus)
ČJA 3, 241 hejno hus

957 **„šišky na krmení hus“**
(věcně se liší)
ČJA 3, 245

○ 958 **zobák**

○ 959 **škubat**
ČJA 5, 268

960 **„kachna“**
ČJA 3, 246

961 **„kačer“**
ČJA 3, 247; ČJA 5, 60c; ČJA 5, 184a

962 **„kachňátko“** (*káčátko*)
(též mazlivé názvy)
ČJA 3, 248

963 **„krocan“**
ČJA 3, 249 krocan, krůta; ČJA 5, 179c

964 **„krůta“**
ČJA 3, 249 krocan, krůta

965 **holub:** 1. pl.
ČJA 5, 59 holub

966 3. pl.

967 4. pl.

968 M (holub) **„vrká“**
ČJA 3, 250

969 hrdlička
ČJA 3, 251

III. ZEMĚDĚLSKÉ PRÁCE

9. Polní práce

970 **práce:** 1. sg.

971 2. sg.
ČJA 4, 46a díže, *práce, nohavice, dlaně*

972 7. sg.

973 **„pracovat“** (*dělat*, *robit*)

974 **dělat:** prét. dělal
ČJA 4, 366

○ 975 **udělat** (mnoho práce) T

976 **začít** (např. práci): inf.
ČJA 4, 351; ČJA 5, 11 třást, *vzít, začít, zapnout*

977 prét. začal
ČJA 4, 399
začala
ČJA 4, 400

978 začatý
ČJA 4, 405

979 JZ **těžší** T
ČJA 5, 3c

980 **„snadněji“** T
ČJA 5, 400

○ 981 odpočinout si: inf.
ČJA 4, 396 odpočinul si, *odpočinout si*

○ 982 prét. odpočinul si
ČJA 4, 396

983 **pomoci:** imp.
ČJA 4, 325 pomoz

984 **pomáhat:** inf.

985 MS **„užitek“** (z práce)

986 **orat:** inf.

987 préz. 3. sg.
ČJA 4, 302 oře

988 **„podmítat“** (mělce zaorávat strniště)
ČJA 3, 34

989 **„orat“** (hlubokou orbou)
ČJA 3, 33

990 **„úvrať“** (konec pole, kde se oráč obrací)
ČJA 3, 32; ČJA 5, 240c

○ 991 (kolmo) **napříč** (např. pole) T

992 L **brázda**
ČJA 5, 65

993 **hrouda:** 1.–6. sg./1. pl.
ČJA 5, 154

994 **„úhor“** (pole ležící ladem při střídavém osevním postupu)
ČJA 3, 31

995 **„pluh“** (na hlubokou orbu) *U a, b*
ČJA 3, 35, ČJA 5, 126a

996 **„kleče“** *U 1*
ČJA 3, 36

997 **„slupice“** *2*
ČJA 3, 37

998 **„plaz“** *3*
ČJA 3, 38

999 **„odhrnovačka“** *4*
ČJA 3, 39

1000 **„radlice“** *5*
ČJA 3, 40 radlice pluhu

1001 **„krojidlo“** *6*
ČJA 3, 41

1002 **„potykač“** *8*
ČJA 3, 42; ČJA 5, 178b

1003 **„otka“** *9*

1004 **„plužní kolečka“** *V a, b*
ČJA 3, 45

1005 **„šárka“** (pluž. koleček) *V 1*

1006 „podložka pro hřídel pluhu“ *2*
ČJA 3, 46 zhlavík (plužních koleček); ČJA 5, 293 a) shoří, b) na shledanou, *zhlavík* (*plužních koleček*)

1007 **„houžev“** (u pluž. koleček) *U 7*
ČJA 3, 47; ČJA 5, 320 a) skýva, b) bidýlko, *houžev u plužních koleček, vuřt*

1008 **„kder“** (pluž. koleček) *V 3*
ČJA 3, 48 ramena (plužních koleček)

1009 **„rádlo“** (na ohrnování brambor) *Wa, b, c, d*
ČJA 3, 43

1010 **„kleč“** (rádla) *W 1*

1011 **„slupice“** (rádla) *2*

1012 **„radlice“** (rádla) *3*
ČJA 3, 44 radlice rádla

○ 1013 **„vláčet“** T

1014 **„podélný trámek“** (u bran) *Y 1*
ČJA 3, 49 paprsek u bran; ČJA 5, 298 svině, světlo, svora, svlak

1015 **„příčka“** (u bran) *2*
ČJA 3, 50 průvlačka; ČJA 5, 298 svině, světlo, svora, svlak

1016 **„hřeb“** (u bran) *3*
ČJA 3, 51

1017 **sít:** inf.
ČJA 5, 8

1018 préz. 3. sg.
ČJA 4, 311 leje, *seje*

1019 prét. sil
ČJA 4, 379

○ 1020 prét. sila
ČJA 4, 379 sil, *sila*

1021 perf. je/máme zaseto
ČJA 4, 415 (je/máme) zaseto

○ 1022 **setí**
a) doba
b) osivo T

1023 **kosa:** 1.–6. sg.
ČJA 5, 124a

1024 **„kosa s hrabicí“** *Z a*
ČJA 3, 61 hrabice (hrabičná kosa); ČJA 5, 190d hrabice

1025 **„kosiště“** *Z a 1*
ČJA 3, 64

1026 **„ručka“** *2*
ČJA 3, 63 ručka u travní kosy

1027 **„prut“** (*rožeň*) *3*
ČJA 3, 62 roženec

1028 **„kosa s obloukem“** *Z b*
(pozor na názvy celé kosy a oblouku zvlášť)
ČJA 3, 60

1029 **„brousek na kosu“**
ČJA 3, 58

1030 **„pochva na brousek“**
ČJA 3, 59 nádobka na brousek; ČJA 5, 97c kĺbík

1031 MS *v y š t r b e n á* (kosa)
ČJA 5, 103 vyštěrbená (kosa)

1032 SV **„srp na obilí“**

1033 SV **ostřejší** T

1034 **„obilí“**
ČJA 3, 52; ČJA 5, 44b; ČJA 5, 74b

1035 **„žito“** (Secale cereale)
ČJA 3, 54; ČJA 5, 44b obilí; ČJA 5, 81b

1036 **„pšenice“** (Triticum)
ČJA 3, 55; ČJA 5, 78a

1037 **ječmen**
ČJA 5, 3b; ČJA 5, 236a

○ 1038 **oves:** 6. sg.
ČJA 4, 73 voze, *ovsu*

1039 **jarní obilí, zvl. pšenice** T
ČJA 3, 53 jarní obilí; ČJA 5, 2 a) jezevec, b) jestřáb, *jař, jasan*

1040 **„obilné stéblo“**
ČJA 3, 65; ČJA 5, 90b stéblo

1041 **„kosit“** (*síci, sekat*)
ČJA 3, 56 kosit obilí

1042 **síci:** prét. sekl

1043 **„vlnovitě nerovnoměrně vysoké strniště za sekáčem“**
ČJA 3, 68 strniště nerovnoměrně vysoké

1044 **„neposečená stébla za sekáčem“**
ČJA 3, 69

1045 **„povříslo“**
ČJA 3, 70; ČJA 5, 262a; ČJA 5, 319b

1046 **„kolík na utahování povřísla“**
ČJA 3, 71

1047 **„hromádky posečeného obilí“** (k svázání)
ČJA 3, 66

○ 1048 **snop:** 2. sg.

1049 **„spodní část snopu“**
ČJA 3, 72

1050 **„sklizeň obilí“**
ČJA 3, 57 žně

1051 **úroda**
ČJA 5, 36

1052 **sklízet:** inf.
ČJA 4, 349; ČJA 5, 189b klidit; ČJA 5, 214 a) zasazený, b) cizí, *sklízet, chodívat*; *zavazet*, *meze*

○ 1053 perf. je/máme sklizeno
ČJA 4, 414 (je/máme) sklizeno

1054 **„shrabané zbytky obilí na strništi“**
ČJA 3, 75
a) zbytky shrabané v řádcích
b) shrabané zbytky obilí vůbec

1055 M **sbírat** (např. klasy)**:** préz. 3. sg.
ČJA 4, 299 sbírá

1056 **strniště** T
ČJA 3, 73; ČJA 5, 190a

1057 2. sg.
ČJA 4, 38 vejce, *oje*, *strniště*

1058 1./4. pl.

1059 **„strniště“**
a) po žitě
ČJA 3, 74 strniště po žitě
b) ostatní druhy

1060 **„stoh slámy“**
ČJA 3, 97

1061 **„srp“**
ČJA 3, 67

1062 **žnout:** inf.
ČJA 4, 352

1063 prét. žal
ČJA 4, 401

○ 1064 **požatý**
ČJA 4, 404

1065 **„pokos“** (řada posečené trávy)
ČJA 3, 98

1066 L **seno**
ČJA 5, 68a

1067 **„kupa sena“**
(pozor na rozdíly: kupy malé, velké, popř. podlouhlé)
ČJA 3, 99 kupka sena

○ 1068 **sušší** T

1069 M **obracet:** inf.
ČJA 4, 346 házet, *obracet, klečet, válet*

○ 1070 préz. 3. pl.
ČJA 4, 319 obracejí

○ 1071 **obrácený**
ČJA 5, 76b

1072 **hrábě** T *A*
ČJA 3, 101; ČJA 5, 134c

1073 **„hrabiště“** *A 1*
ČJA 3, 102

1074 **„příčný trámek“** (u hrabí) *2*
ČJA 3, 103 příčný trámek hrabí

1075 **„zuby“** (u hrabí) *3*
ČJA 3, 104 zuby (u dřevěných hrabí)

1076 **„kopit“** (dávat do kopek)
ČJA 3, 105

1077 **„ranec“** (trávy)
ČJA 3, 106; ČJA 5, 183c uzel; ČJA 5, 237a uzel

1078 **„trávní plachta“** (*loktuše*)
ČJA 3, 107 trávnice

1079 **otava:** 2. pl.
ČJA 4, 139 otav; ČJA 5, 109b otav

1080 **„jetel“** (ten – ta)
ČJA 3, 108; ČJA 5, 3a; ČJA 5, 264 hedvábný, *jetel*

1081 **„vojtěška“** (Medicago sativa L.)
ČJA 3, 109; ČJA 5, 184c lucerka

1082 **„směska na krmení dobytka“** (*míšenina*)
ČJA 3, 110 směska na krmení; ČJA 5, 79b míšenina

1083 **„kukuřice“**
ČJA 3, 117

1084 **„brambor“** (*zemské jabko*)
(říká-li se *zemské jabko*, zjišťovat i *jabko stromské* apod.)
ČJA 3, 111; ČJA 5, 261 a) habr, b) kopřiva, *erteple, pokrvadlo*

1085 (brambor) **„klíčí“**
ČJA 3, 113

1086 **„bramborový klíček“**
ČJA 3, 112

1087 **„bramborová nať“**
ČJA 3, 114

1088 **kopat:** préz. 3. sg.
ČJA 4, 307 kope

1089 **okopávat** T

1090 **„raný“**
ČJA 3, 116

1091 **„menší okrouhlý proutěný košík“** (s obloukovým uchem přes celou šířku) *Q*

1092 **koš:** 1./4. sg.
(věcně rozlišit ‚koš‘ × ‚koš jako část vozu‘)
ČJA 5, 121

1093 2. sg.

1094 **košík:** 1./4. sg.
ČJA 5, 33

○ 1095 **brambořiště** T

1096 **„ohníček na poli“** (*ohníček* T)
ČJA 3, 115

1097 **„krecht“** (důl na brambory, řepu)
ČJA 3, 119

1098 **shnít**
ČJA 5, 292a

○ 1099 **řepa:** 1.–6. sg.
ČJA 5, 110b

1100 **„krmná řepa“**
ČJA 3, 118

○ 1101 **len:** nepř. p.
ČJA 5, 84 lnu

1102 **mák:** 1./4. sg.
ČJA 5, 130a

1103 7. sg.
ČJA 5, 130b mákem

10. Zahrada a sad

○ 1104 **zahrada**
ČJA 5, 83b

○ 1105 **rýt:** prét. ryl

○ 1106 **rýč** T

○ 1107 **kolík**
ČJA 5, 25b

1108 **měřit:** préz. 3. sg.
ČJA 5, 187b měří

○ 1109 **semeno:** 2. pl.
ČJA 4, 132 semen, jader

○ 1110 3. pl.

○ 1111 6. pl.

○ 1112 **semínko**

○ 1113 **sazenice** T
(též souhrnný název)
ČJA 2, 15 sazenice (i kolektivum)

1114 **sázet:** inf.
ČJA 4, 348

1115 préz. 3. pl.

1116 **země:** 2. sg.

1117 7. sg.

1118 **ujmout se** T
ČJA 2, 18

1119 **růst:** inf.
ČJA 5, 160

1120 préz. 3. sg.
ČJA 4, 313 roste

1121 prét. rostl
ČJA 4, 389

○ 1122 **plít:** inf.
ČJA 4, 364; ČJA 5, 157c

1123 **„kropicí konev“**
ČJA 2, 16

1124 **„zelná sazenice“**
ČJA 2, 15 sazenice (i kolektivum), *zelná sazenice*

1125 **zelí:** 1./4. sg.
ČJA 4, 8; ČJA 5, 44a

1126 2. sg.
ČJA 4, 40 zelí; ČJA 5, 15 stavení, *zelí, obecní*

1127 **„kapusta“**
ČJA 2, 19

1128 JZ **lupení**

1129 **„košťál“**
ČJA 2, 20

1130 **hrách:** 1./4. sg.
ČJA 5, 131a

1131 2. sg.
ČJA 5, 131b hrachu

1132 **„hrachový lusk“**
a) hrachový lusk
ČJA 2, 21
b) nezralý hrachový lusk
ČJA 2, 22

1133 **„rajské jablíčko“**
ČJA 2, 23

1134 **petržel** (kořenová) T
ČJA 2, 24

1135 **mrkev:** 1. sg.
ČJA 4, 20

1136 2. sg.
ČJA 4, 48 mrkve

1137 1./4. pl.

1138 **kedluben** T

1139 **cibule:** 1. sg.
ČJA 4, 16

1140 **česnek**
ČJA 5, 86

1141 **„stroužek česneku“**
ČJA 2, 25

1142 **„pažitka“**

1143 **„dýně“**
ČJA 2, 14

○ 1144 **kopřiva**
ČJA 5, 261b

1145 L **strom:** 1./4. sg.
ČJA 5, 70a

○ 1146 2. sg.
ČJA 4, 26 stromu

○ 1147 6. sg.

○ 1148 **stromek:** 2. sg.

○ 1149 3. pl.
ČJA 4, 151 stromkům

1150 **„jáma“** (vykopaná)
ČJA 2, 194; ČJA 5, 134b

○ 1151 **zasazený**
ČJA 4, 409; ČJA 5, 214a

1152 **„štěpovat“** (strom)
ČJA 2, 8

○ 1153 **/o/řezávat** (např. větve) T

1154 **ovoce**
ČJA 5, 258b

○ 1155 **zralý**
ČJA 5, 266a

1156 **„chumáč ovoce na stromě“**
ČJA 2, 6 chumáč ovoce

1157 **„sklízet ovoce ze stromu“**
ČJA 2, 13 sklízet ovoce

1158 **žebřík** T

1159 **„(kulatá) příčka u žebříku“** (*šprysle*)
ČJA 3, 123 kulatá příčka u žebříku

1160 **třást:** inf.
ČJA 2, 12; ČJA 5, 11

1161 préz. 3. sg.

1162 prét. třásl

○ 1163 **jabloň:** 1./4. sg.

1164 **květ**
ČJA 5, 296 květ, kvítí, kvočna; ČJA 5, 316b

○ 1165 **stopka**

1166 **„bubák“** (uschlý zbytek květu na spodu jablka)
ČJA 2, 9

1167 **slupka** T
ČJA 2, 10

1168 **„ohryzek“**
ČJA 2, 11

1169 **„švestka“**
ČJA 2, 4

1170 **„bouchoř“** (znetvořený plod švestky)
ČJA 2, 5; ČJA 5, 237 a) uzel, b) udidlo, *úvar, ušák, úhrabky, úborek*

1171 **„třešeň“**
a) ovoce
ČJA 2, 3 třešně
b) strom

1172 **„planá třešeň“**

1173 **„pecka“**
ČJA 2, 7/229.2

1174 **jádro:** 1. sg.

○ 1175 2. pl.
ČJA 4, 132 semen, jader

1176 **ořech**
ČJA 5, 221a

○ 1177 **hrozen:** 1./4. sg.

1178 **„rybíz“**

1179 **„angrešt“**
ČJA 2, 2

1180 **„šeřík“**
ČJA 2, 1

1181 **„černý bez“** (Sambucus nigra L.)
a) keř
ČJA 2, 119 keř černého bezu
b) květ
ČJA 2, 119 keř černého bezu, *květ černého bezu*
c) plody
ČJA 2, 120 plody černého bezu

○ 1182 **akát**

1183 **růže**

IV. PŘÍRODA

11. Krajina

1184 **„pole“**
ČJA 3, 30

1185 **pole:** 1./4. sg.
ČJA 4, 6

1186 2. sg.
ČJA 4, 37 pole

1187 3. sg.
ČJA 4, 57 poli, ČJA 5, 21b poli

1188 6. sg. (na poli)
ČJA 4, 57 poli

1189 1./4. pl.
ČJA 4, 104 pole

1190 2. pl.
ČJA 4, 133 polí

1191 3. pl.
ČJA 4, 156 polím

1192 6. pl.
ČJA 4, 175 polích

1193 7. pl.
ČJA 4, 190 poli

1194 **políčko** T

1195 **„hraniční kámen v polích“**
ČJA 2, 124

1196 **mez:** 1. sg.
ČJA 4, 14

1197 1./4. pl.
ČJA 4, 108 meze, ČJA 5, 214 a) zasazený, b) cizí, *sklízet, chodívat, zavazet, meze*

1198 2. pl.
ČJA 4, 145 mezí

1199 **„hromada kamení na okraji pole“**
ČJA 2, 125 hromada kamení vybraného z pole

1200 **louka:** 1.–6. sg.

1201 1./4. pl.
ČJA 4, 120 louky

○ 1202 2. pl.
ČJA 4, 140 bud, *luk*

1203 *p a d ě l k y*

1204 *d í l y*

1205 *l á z y*

1206 *l u h*

1207 *n i v a*

○ 1208 **pastvina** T
ČJA 2, 140

1209 **„obecní pozemek“** (užívaný zpravidla k pastvě) (*draha*)
ČJA 2, 139, ČJA 2, 141 draha plt., ČJA 5, 322 a) couvá, b) ovar, *bubec*

1210 **skála:** 1.-6. sg. / 1. pl.
ČJA 5, 133, ČJA 5, 284b

1211 **„kámen“**
(nikoli kolektivum)
ČJA 5, 132c

1212 **kámen**: 1./4. sg.
ČJA 4, 1

1213 2. sg.

1214 6. sg.
ČJA 4, 76 kameni

1215 1. pl.
ČJA 4, 102 kameny

○ 1216 6. pl.
ČJA 4, 171 kamenech

1217 **„větší plochý kámen“**
ČJA 2, 121

1218 **kamínek** T
ČJA 2, 123

1219 **„drcený kámen na silnici“** (*štěrk*)
(pozor na významové rozlišení štěrk na silnici × štěrk na poli)
ČJA 5, 104a štěrk

1220 **„údolí“** (podélné otevřené)
ČJA 2, 126

1221 *ž l e b*
ČJA 2, 127/230.5

1222 *c h l u m*

1223 VM *g r ú ň*
ČJA 2, 128/230.3

1224 M *z g r a p a*
ČJA 2, 131 grapa

1225 M *j á r e k*
ČJA 2, 133

1226 VM *r á z t o k a*
ČJA 2, 129/229.5

1227 **„pahorek“** (menší vyvýšenina v krajině) (*vrch, vršek*)

1228 **vrch:** 1./4. pl.

1229 **kopec:** např. p.

○ 1230 **„do kopce nahoru“**
(Cesta vede … *ke zhorovi*.)

○ 1231 **„z kopce dolů“**
(Cesta vede … *dule z vrchu*.)

1232 **„horní“**
ČJA 2, 148, ČJA 5, 222a hořejší
a) např. část obce
b) např. větev na stromě

1233 **„dolní“**
ČJA 2, 149
a) např. část obce
b) např. větev na stromě

1234 **„nahoře“** (např. na stromě)
ČJA 5, 222c hore, ČJA 5, 376

1235 **„dole“** (např. pod stromem)
ČJA 5, 378

1236 **„shora“**
(Spadl shora.)
ČJA 2, 150, ČJA 5, 292b

1237 **„místo, kde prosakuje spodní voda“** (*mokřina, úvar*)
ČJA 2, 130 úvar, ČJA 5, 237 a) uzel, b) udidlo, *úvar, ušák, úhrabky, úborek*

1238 SV **mokřejší** T

1239 **„močál“** (větší bažinatá plocha)
ČJA 2, 136, ČJA 5, 83a bahno

1240 **„kaluž“** (po dešti)
ČJA 2, 138

1241 **louže:** 1. sg.

1242 **„tůň“**
a) klidná prohlubeň v proudící vodě
ČJA 2, 137
b) oddělená hlubší stojatá voda

1243 **hloubka** (ve vodě) T

1244 **hluboký**
ČJA 5, 96

1245 **hlubší** T

1246 **nejhlubší**
ČJA 5, 39 nej(hlubší)

1247 **hlouběji** T

1248 *v a z k ý*

1249 *p l y t k ý*

1250 **„pramen“**
ČJA 2, 132, ČJA 5, 266 a) zralý, b) zrovna, *zřídlo*

1251 **„studánka“**

1252 M **„stín“**

1253 (voda) **„teče“**

1254 **„potok“** (přírodní vodní tok)
ČJA 2, 134

○ 1255 **potok:** 6. sg.
ČJA 4, 72 potoce

1256 **lávka**
ČJA 5, 162

1257 **„mlýnský náhon“** (*strouha*)
ČJA 5, 105b splav, ČJA 5, 156a strouha

○ 1258 **řeka:** 1.–6. sg.
ČJA 5, 110c

1259 **„jez“**
ČJA 2, 135, ČJA 5, 105b splav

○ 1260 **most:** 2. sg.

1261 **můstek**
ČJA 5, 165

1262 **plavat:** préz. 3. sg.

1263 **rybník**
ČJA 5, 204, ČJA 5, 326a

1264 JZ **čep**
ČJA 5, 60a

1265 **„cesta v polích“** (nezpevněná)

○ 1266 **dlouhý**

1267 **dlouhatánský** T

1268 **kolej** (vyjetá): 1. sg.

1269 **širší** T
ČJA 5, 51 a) široký, b) čistý, c) život, *širší*

1270 **úzký**
ČJA 2, 143 užší

1271 **„pěšina“**
(rozlišit pěšinu v poli × v lese)
ČJA 2, 142

1272 **„silnice“** (válcovaná, štěrkovaná)
ČJA 2, 145, ČJA 5, 74a

1273 **cestář** T
ČJA 2, 169

1274 **„příkop u cesty“**
ČJA 2, 146, ČJA 5, 262b příkop

1275 **„zatáčka“** (ohyb cesty)
ČJA 2, 147

○ 1276 **alej**
ČJA 4, 18

○ 1277 **„úvoz“** (hluboká vozová cesta)
ČJA 2, 144

12. Les a rostlinstvo

1278 **„les“**
ČJA 2, 68

1279 **les:** 6. sg.
ČJA 4, 74 lese

1280 **lesík**
ČJA 5, 31

1281 **„mlází“** (mladý lesní porost)
ČJA 2, 86

1282 **smrk** T
ČJA 2, 69

1283 **„borovice“**
ČJA 2, 70, ČJA 5, 123a chvoj

1284 **„modřín“** T
ČJA 2, 71

1285 **jmelí** T
ČJA 2, 78

1286 **dub:** 2. sg.
ČJA 4, 25 dubu, ČJA 5, 55 a) kus, b) suk, *dubu, uhlí*

1287 6. sg.
ČJA 4, 71 dubě

1288 2. pl.
ČJA 4, 122 sousedů, *dubů, kluků*

1289 3. pl.

1290 6. pl.
ČJA 4, 172 dubech

1291 7. pl.

○ 1292 **buk:** 6. pl.

1293 **bříza:** 1. sg.
ČJA 5, 144

1294 7. sg.

○ 1295 **jeřáb**
ČJA 5, 263

○ 1296 **jasan**
ČJA 5, 2 a) jezevec, b) jestřáb, *jař, jasan*

1297 **olše**

1298 SV **vrba**
L ČJA 5, 98 a) hrneček, b) skrz, *krk, vrba, krve, chrpa*

1299 **jíva**
ČJA 5, 253

○ 1300 **habr**
ČJA 5, 261a

○ 1301 **lípa:** 1.–6. sg. / 1. pl.
ČJA 5, 53 a) malina, b) list, *lípa*, ČJA 5, 152

1302 **„kmen“**
ČJA 2, 77

1303 **„kůra“** (na kmeni)
ČJA 2, 74

1304 **lýko**
ČJA 5, 146 víko, *síto, lýko*

1305 **„míza listnatého stromu“**

1306 **„větev“** (zelená na stromě) (*haluz*)
ČJA 2, 76, ČJA 5, 316c

1307 **„větvička“**
ČJA 2, 76 větev, *větvička*

1308 **„chvojí“** (zelené) (*chvoj* T)
ČJA 2, 75, ČJA 5, 300 chvíle, chvojí, ČJA 5, 313b

1309 **„jehličí“** (zelené)
ČJA 2, 72 spadané suché jehličí, *zelené jehličí*

1310 **„spadané suché jehličí“**
ČJA 2, 72

1311 **„šiška“**
(Liší se též podle druhů?)
ČJA 2, 73

○ 1312 **suchý strom** T
ČJA 2, 79

1313 **„suchá větev“**

1314 **„suché chrastí“**

1315 **otýpka** (dříví)

1316 **hajný**
ČJA 5, 40a

○ 1317 **namířit:** inf.
ČJA 5, 52 a) při, , b) křivý, *namířit*, ČJA 5, 174

1318 **střílet:** inf.
ČJA 4, 347 večeřet, *střílet*, ČJA 5, 279b

1319 M préz. 3. sg.

1320 prét. střílel
ČJA 4, 370 večeřel, *střílel*

1321 **„dřevorubec“**

○ 1322 **dřevo** (*dříví, drva*)

1323 **„kácet“** (*kátět*)
ČJA 2, 80 kácet stromy

○ 1324 **sekera**
ČJA 5, 49 sekyra

1325 **sekerka**
ČJA 5, 102b sekyrka

1326 M **„dřevařská palice“**
ČJA 2, 82

1327 **kláda:** 1.–6. sg. / 1. pl.
ČJA 5, 136

1328 **„paseka“** (vykácené místo v lese)

1329 **„pařez“**
ČJA 2, 84, ČJA 5, 221c

1330 **„dobývat“** (pařezy)
ČJA 2, 83

1331 **kořen:** 1./4. sg.
ČJA 5, 63d

1332 **„piliny“**
ČJA 2, 81

1333 a) **„borůvka“**
ČJA 2, 96
b) **„jahoda“**
ČJA 2, 95

○ 1334 **borůvčí** T

○ 1335 **jahodení** T

1336 **malina**
ČJA 5, 53a

1337 **„ostružina“**
ČJA 2, 97

1338 **„houba“**
ČJA 2, 88 jedlá houba, ČJA 5, 127b

○ 1339 frazeol. **na houbách**

1340 **„hřib“** (Boletus edulis)
ČJA 5, 277

1341 **„kozák“** (Leccinum scabrum)
ČJA 2, 90

1342 **„křemenáč“** (Leccinum auranticum)
ČJA 2, 91

1343 **„liška“** (Cantharellus cibarius)
ČJA 2, 89 liška (druh houby)

1344 **„ryzec pravý“ (**Lactarius deliciosus)
ČJA 2, 92, ČJA 5, 257d ryzec

1345 **„pýchavka obecná“** (Lycoperdon perlatum)
a) mladá
b) zralá

1346 **„jedovatá, nejedlá houba“**
ČJA 2, 93 nejedlá, jedovatá houba

○ 1347 **muchomůrka** T (Amanita muscaria)

1348 **„kapradí“**
ČJA 2, 87

1349 **„šťavel“** (Oxalis L.)
ČJA 2, 94

1350 **vřes** T
ČJA 2, 98, ČJA 5, 63a, ČJA 5, 319 a) vřed, b) povříslo, *vřes, vrstevník, vřetenice*

1351 **„keř“**
ČJA 2, 85

1352 **keř:** nepř. p.
ČJA 5, 85 keře

1353 **„křoví“**

1354 M **šípek**
ČJA 5, 34a

1355 MS **trní**
ČJA 5, 100b tŕní

○ 1356 **trn:** 1./4. sg.

1357 **„květina“**
ČJA 2, 99/229.3

1358 **kvítí** (hromadně) T
ČJA 2, 100, ČJA 5, 296 květ, kvítí, kvočna

1359 **kytice** T

1360 **kvést** T
ČJA 4, 344

1361 préz. 3. sg.

1362 prét. kvetl
ČJA 4, 388

1363 M **vadnout**
ČJA 5, 230a

1364 **lístek**
ČJA 2, 17 lístek, lísteček, ČJA 5, 24 a) lízat, b) rohlík, *lístek*

1365 **lísteček** T
ČJA 2, 17 lístek, lísteček, ČJA 5, 64b lupének

1366 **„léčivé byliny“**
ČJA 2, 101

1367 **„chrpa modrák“** (Centaurea cyanus L.)
ČJA 2, 106, ČJA 5, 98 a) hrneček, b) skrz, *krk, vrba, krve, chrpa*

1368 **„vlčí mák“** (Papaver rhoeas L.)
ČJA 2, 107

1369 **„svlačec“** (Convolvulus L.)
ČJA 2, 108, ČJA 5, 298 svině, světlo, svora, svlak

1370 **pýr** T (Elytrigia Desv.)
ČJA 2, 109

1371 **„pampeliška“** (Leontodon L.)
(věcně rozlišit rostlinu a květ)
ČJA 2, 110 pampeliška (smetanka)

1372 **„sedmikráska“** (Bellis perennis L.)
ČJA 2, 111

1373 **„kopretina“** (Chrysanthemum L.)
ČJA 2, 112

1374 **„pomněnka“** (Myosotis L.)
ČJA 2, 113

1375 **„blatouch“** (Caltha L.)
ČJA 2, 114

1376 **„prvosenka“** (Primula L.)
ČJA 2, 116

1377 **„hvozdík“** (Dianthus L.)

1378 a) **„jitrocel kopinatý“** (Plantago lanceolata L.)
ČJA 2, 102
b) **„jitrocel střední“** (Plantago media L.)
ČJA 2, 103 jitrocel větší

1379 **pelyněk** T (Artemisia L.)
ČJA 2, 104

1380 **„šťovík“** (Rumex L.)
ČJA 2, 117

1381 **přeslička** T (Equisetum L.)
ČJA 2, 115, ČJA 5, 280b

1382 **mateřídouška** T (Thymus L.)
ČJA 2, 105

1383 **„plody lopuchu“** (Artium L.)
ČJA 2, 118

1384 **„orobinec“** (Typha latifolia L.)
a) rostlina
b) květenství

13. Živočišstvo

1385 **„červ“** (v ovoci)
ČJA 2, 63

1386 **„dešťovka“** (Lumbricus terrestris)
ČJA 2, 62

1387 *ž o u ž e l*

1388 **„kobylka“** (zelená) (Tettigonia viridissima L.)
ČJA 2, 48

1389 **„škvor“** (Dermaptera)
ČJA 2, 58, ČJA 5, 237 a) uzel, b) udidlo, *úvar, ušák, úhrabky, úborek*

1390 **„vážka“** (Libellula)
ČJA 2, 49 vážka, šídlo

1391 **„šídlo“** (Aeschna)
ČJA 2, 49 vážka, šídlo

1392 **„štěnice“** (Cimex)
ČJA 2, 59

1393 **„brouci“**
ČJA 2, 43

1394 **„chroust“** (Melolontha)
ČJA 2, 44

1395 **„ponrava“**
ČJA 5, 265

1396 **„chrobák“** (Geotrupes)
ČJA 2, 45

1397 **„světluška“** (Phausis splendidula L.)
ČJA 2, 46

1398 **„slunéčko sedmitečné“** (Coccinella septempunctata L.)
ČJA 2, 47

1399 **mravenec** T
ČJA 5, 321

1400 **„mraveniště“**

1401 **včela:** 1./4. pl.
ČJA 4, 111 včely

○ 1402 **úl:** 6. sg.
ČJA 4, 75 úle

1403 **roj:** 1./4. sg.
ČJA 5, 120

1404 2. sg.

1405 **„vosa“**
ČJA 2, 50, ČJA 5, 124b

1406 (vosa) **„bodá“**

1407 **žihadlo**

1408 M *ž í d l o*

1409 **„sršeň“** (ten – ta) (Vespa crabro L.)
ČJA 2, 51, ČJA 5, 62a

1410 **„čmelák“** (Bombus)
ČJA 2, 52

1411 **„ovád“** (Tabanus)
(pozor na věcné rozdíly)
ČJA 2, 53

1412 M (hmyz) **štípá**

1413 **moucha:** 1.–6. sg. / 1. pl.
ČJA 5, 156b

1414 **„motýl“**
ČJA 2, 54

1415 **můra:** 1. sg.
ČJA 5, 211

1416 **housenka** T
ČJA 2, 55, ČJA 5, 46c

1417 **„chlupatá housenka“** (tmavá)
ČJA 2, 56 housenka chlupatá (tmavá)

1418 **„pavouk“**
ČJA 2, 57, ČJA 5, 37 auto, *pauk, pauz*, ČJA 5, 318a

○ 1419 **pavučina**

1420 **„klíště“** (Ixodes ricinus)
ČJA 2, 60

1421 **„hlemýžď“** (s ulitou) (Helix) (*šnek*)
ČJA 5, 332b šnek

1422 **„slimák“** (Limax maximus L.)
ČJA 2, 61

1423 **ryba:** 1./4. pl.
ČJA 5, 129a

1424 frazeol. **byl na rybách**

1425 **„žába“**
ČJA 5, 134a

1426 (žába) **„kváká“**

1427 **„pulec“**
ČJA 2, 64

1428 **„ropucha“** (Bufo bufo L.)
ČJA 2, 65

1429 **„ještěrka“** (Lacerta agilis L.)
ČJA 2, 66, ČJA 5, 184d

1430 **„slepýš“** (Anguis fragilis L.)
ČJA 2, 67, ČJA 5, 319 a) vřed, b) povříslo, *vřes, vrstevník, vřetenice*

○ 1431 **ptáček:** 1. pl.
ČJA 4, 97 ptáčci

○ 1432 4. pl.

1433 M **lítat:** préz. 3. sg.
ČJA 4, 298 lítá

○ 1434 **hnízdo:** 1./4. sg.

○ 1435 2. sg.
ČJA 4, 36 hnízda

○ 1436 6. sg.

1437 **vlaštovka**
ČJA 5, 180a

1438 **„vrabec“**
ČJA 2, 39

○ 1439 **vrabec:** 1. pl.

○ 1440 4. pl.

○ 1441 **špaček** T

1442 **„špaččí budka“**
ČJA 2, 38

○ 1443 **strnad** (Emberiza citrinella L.)

1444 **„kos“** (Turdus merula L.)
ČJA 2, 40, ČJA 5, 125b

1445 **„konipas bílý“** (Motacilla alba L.)
ČJA 2, 37

1446 **„střízlík“** (Troglodytes troglodytes L.)
ČJA 2, 36, ČJA 5, 25 a) jelítko, b) kolík, *králík, knoflík, líčit, líto, střízlík*, ČJA 5, 280 a) třešně, b) přeslička, *střízlík*

1447 **„skřivan“** (Alauda arvensis L.)
ČJA 5, 282

1448 **„chocholouš“** (Galerida cristata)

1449 **vrána** (Corvus corone cornix L.)**:** 1.–6. sg.
ČJA 5, 137

1450 VM **„žluva“** (Oriolus oriolus L.) (*vlha*)
ČJA 2, 32

1451 **„kukačka“** (Cuculus canorus L.)
ČJA 2, 34

1452 **„datel“** (Dryocopus martius L.)
ČJA 2, 35/229.1, ČJA 5, 183a

1453 **koroptev** (Perdix perdix L.)**:** 1. sg.

1454 **„čáp“** (Ciconia ciconia L.)
ČJA 2, 41

1455 **„čejka“** (Vanellus vanellus L.)
ČJA 2, 42

1456 **jestřáb** (Accipiter gentilis L.)
ČJA 5, 2b

1457 **„sýček“** (Athene noctua Scop.)
ČJA 2, 33

1458 **„netopýr“** (Plecotus auritus L.)
ČJA 2, 30, ČJA 5, 46b

1459 **„krysa“** (Rattus rattus L.)
ČJA 2, 29 potkan, krysa, ČJA 5, 179b potkan

1460 **krtek** T
ČJA 2, 26, ČJA 5, 90c

1461 **krtčí hromádka** T
ČJA 2, 27 krtinec

1462 **„lasička“**
ČJA 2, 28

○ 1463 **„tchoř“**

1464 **„zajíc“**
ČJA 2, 31

1465 **zajíc:** 2. sg.
ČJA 5, 80a zajíce

1466 **jezevec**
ČJA 5, 2a

1467 **jelen:** 1. sg.
ČJA 4, 1 kámen, *řemen, jelen*, ČJA 5, 70b

1468 1. pl.

1469 4. pl.

14. Čas a počasí

○ 1470 **čas:** 1./4. pl.
ČJA 4, 99 vozy, *časy*

1471 frazeol. **od těch časů**
ČJA 4, 131 (od těch) časů, ČJA 5, 109a čas

1472 **minout:** prét. minul
ČJA 4, 382

○ 1473 prét. minula
ČJA 4, 382 minul, *minula*

○ 1474 **stalo se**

1475 **chvíle:** 1. sg.
ČJA 5, 300 chvíle, chvojí

1476 **„rozednívá se, svítá“** T
ČJA 2, 151

1477 **slunce** T
ČJA 2, 152

1478 **vycházet** (o slunci) T
ČJA 2, 153

1479 **„brzo“**
a) (Vstává brzo = časně.)
ČJA 5, 385
b) (Přišel brzo.)

1480 **den:** 1./4. sg.
ČJA 4, 2

1481 2. sg.

1482 6. sg.
ČJA 4, 77 dni

1483 frazeol. **ve dne**
ČJA 4, 78, ČJA 5, 306 a) žádný, b) jednou, *ve dne*

1484 1. pl. (např. pěkné dny)
ČJA 4, 101 dny

1485 2. pl.
ČJA 4, 130 dní

1486 3. pl.
ČJA 4, 153 dnům

1487 7. pl. (např. před několika dny)

1488 **v poledne**

1489 Č (hodiny) **bijí** (*se bijou*)

○ 1490 a) **„v jednu hodinu“**

○ b) **ve dvě** (hodiny)

○ 1491 **v půl páté**

1492 **stmívá se** T
ČJA 2, 154

1493 **večer** T
ČJA 5, 112

1494 frazeol. **k večeru** T
ČJA 5, 394 kvečeru

1495 Č (slunce) **zapadlo** (*se zapadlo*)

○ 1496 **hvězda**

1497 **měsíc**

○ 1498 **úplněk**

1499 **noc:** 2. sg.
ČJA 4, 46b niti, *kosti, soli, noci*

1500 1. pl. (např. chladné noci)
ČJA 4, 116 noci

1501 6. pl.
ČJA 4, 181 kostech, *nocích, zdech*

1502 L **tma**

1503 **včera** T

○ 1504 **předevčírem** T
ČJA 5, 392

1505 **„dříve“** T
(Dříve se mlátilo cepy.)

1506 **„dříve než“** T
(Dříve než se vzbudí děti, musím uklidit.)

1507 M **„nejdříve“**
(Nejdříve se najez a pak přijď!)

○ 1508 **tehdy** T

1509 **dnes** T
ČJA 5, 389

1510 **„nyní“** (*teď*) T
ČJA 5, 259a teď, ČJA 5, 388

○ 1511 **„potom“**
ČJA 5, 387

1512 **„pozdě“**
(Přišel pozdě.)
ČJA 5, 386

○ 1513 **„později“** T
ČJA 5, 386 pozdě, *později*

1514 **zítra**
ČJA 5, 29

1515 **pozítří** T
ČJA 5, 393

1516 **týden:** 1./4. sg.
ČJA 5, 236b

○ 1517 2. sg.

○ 1518 6. sg.

1519 SV **minulý** (týden)

○ 1520 **neděle:** 1. sg.
ČJA 5, 225a

○ 1521 2. sg.

○ 1522 4. sg.

○ 1523 2. pl. (ve významu svátečních dní)

○ 1524 7. pl.

1525 **v neděli**

1526 **pondělí** (ten – ta – to) T
ČJA 2, 210

○ 1527 2. sg.

1528 **úterý** T
ČJA 2, 211, ČJA 5, 64a

○ 1529 2. sg.

1530 **podzim** (*podzimek*) T
ČJA 5, 175a

1531 **září** (ten – to) T

○ 1532 2. sg.

○ 1533 6. sg.

1534 **zima** (roční doba)**:** 1. sg.
ČJA 5, 50 a) laciný, b) silný, *zima*, ČJA 5, 114, ČJA 5, 223a

○ 1535 frazeol. **v zimě**
ČJA 5, 115

1536 **„zjara“**

1537 **léto:** 1. sg.
ČJA 5, 147a

○ 1538 frazeol. **v létě**
ČJA 5, 147b

1539 **loni**
ČJA 5, 391 vloni

○ 1540 **loňský**
ČJA 5, 233a, ČJA 5, 329 a) panský, b) selský, *loňský*

1541 **předloni** T

○ 1542 **„příští rok“**
(Neuděláme to letos, uděláme to až příští rok.)

1543 **vítr:** 1./4. sg.
ČJA 5, 143

1544 **vichr** (vichřice nebo větrný vír)
ČJA 2, 155 větrný vír, ČJA 5, 99b (po)vichr

1545 **„mlha“**

1546 **vlhko**
ČJA 5, 333b

1547 **„mží“** T
ČJA 2, 156

1548 **bláto**
ČJA 5, 66a, ČJA 5, 140

1549 **„je ošklivě“**
ČJA 2, 157 (je) ošklivě

1550 **„mraky“** (*oblaka*)
ČJA 5, 108c

○ 1551 **prší**

1552 **déšť:** 1./4. sg.
ČJA 5, 111a, ČJA 5, 235c

1553 2. sg.
ČJA 4, 34 deště, ČJA 5, 111b deště

1554 **„liják“**
ČJA 2, 158

○ 1555 **blýská se** (*blýská*)

1556 **„hřmí“** T
ČJA 2, 159

1557 **duha:** 1. sg.
ČJA 5, 126b

1558 **„jinovatka“**
ČJA 2, 163

1559 **sníh:** 1./4. sg.
ČJA 5, 142a

1560 2. sg.
ČJA 4, 23 sněhu, ČJA 5, 142b sněhu

1561 **padá** (např. sníh)

1562 **„sněží“**
ČJA 2, 161

1563 **„sněhová vánice“**
ČJA 2, 162

1564 **„závěje“**
ČJA 2, 160

1565 **„náledí“**
ČJA 2, 164, ČJA 5, 180b ledůvka

1566 **„je kluzko“** (při náledí)
ČJA 2, 165 (je) kluzko

1567 **„rampouch“**
ČJA 2, 166

1568 **zábst:** inf.
ČJA 4, 363, ČJA 5, 14

1569 préz. 3. sg.

1570 prét. záblo

1571 **„náhle“**

1572 **„obleva“**
ČJA 2, 167

1573 **tepleji** T
ČJA 2, 168

V. ČLOVĚK

15. Lidské tělo, smysly, činnosti

○ 1574 **člověk**

1575 **„hubený“**
ČJA 1, 73

1576 **„hubnout“**
ČJA 1, 72

1577 M **tlustý**
ČJA 5, 94, ČJA 5, 325a

1578 **tloustnout**
ČJA 5, 171

1579 **síla:** 1.–6. sg.
ČJA 5, 151

1580 **silný**
ČJA 5, 50b

1581 **„hezký“** (zvl. o dívce)
ČJA 1, 10 hezká

1582 **vlas:** 2. pl.
ČJA 4, 126 vlasů

1583 M **„šedý“** (o vlasech) (*sivý*)
ČJA 1, 40 šedivý

1584 **hřeben** 1./4. sg.
ČJA 5, 274

○ 1585 **kostěný**

1586 **„pěšinka ve vlasech“**
ČJA 1, 36 pěšinka (ve vlasech)

1587 **„cop“** (delší, silnější)
ČJA 1, 37; ČJA 5, 179a copan

1588 **„tahat za vlasy“**
ČJA 1, 38

○ 1589 **vypadávat** T

1590 JZ **čelo**
ČJA 5, 60b

1591 **„vráska“** (na čele)
ČJA 1, 42

1592 **„mračit se“** (na někoho)
ČJA 1, 41

○ 1593 **oko:** 6. sg.
ČJA 4, 84b oku

○ 1594 2. pl.
ČJA 4, 133 polí, *očí*

1595 3. pl.

1596 **slza:** 1./4. pl.
ČJA 4, 109 slzy; ČJA 5, 97b slzy

1597 2. pl.
ČJA 4, 142 slz

1598 *s l z a* (= kapka, trocha, např. vody)

1599 **slabě** (např. vidět) T
ČJA 5, 399

1600 **„dívat se“**
ČJA 1, 43

1601 **vidět:** préz. 1. sg.
ČJA 4, 292 vidím

○ 1602 **všimnout si** (*všimnout se*)

1603 M (zvědavě) **„nahlížet“**
ČJA 1, 44

1604 **podívat se:** inf.

1605 imp.
ČJA 4, 330 podívej

1606 prét. podíval se
ČJA 4, 368

1607 M **„divit se“**

1608 **„šilhavý člověk“**
a) substantivum
b) adjektivum
ČJA 1, 45 šilhavý; ČJA 5, 299 švagr, švec, švidratý

1609 **„šilhat“**
ČJA 1, 145 šilhavý, *šilhat*

1610 **nos:** 2. sg.
ČJA 4, 29 nosu

1611 6. sg.

1612 1./4. pl.

1613 **„nosní hlen“**

1614 **„uschlý hlen v nose“**

1615 **„tvář“**

1616 **„ústa“**
a) (*huba*)
ČJA 5, 127a
b) expr. (*držka*)

1617 **plivat** T

○ 1618 prét. plival

○ 1619 **plivnout:** prét. plivl
ČJA 4, 392

1620 **slina**: 1.–6. sg.
ČJA 5, 113

1621 **dáseň**: 1./4. sg.
ČJA 1, 47

1622 **„viklá se“** (zub)
ČJA 1, 48

○ 1623 **vous:** 1./4. pl.
ČJA 4, 100 vousy

○ 1624 **ucho:** 6. sg.
ČJA 4, 84a uchu

1625 **„slyšet“**
ČJA 1, 46/222.7

1626 **slyšet:** prét. slyšel
ČJA 4, 372 klečel, *seděl, slyšel*

1627 M **slýchávat** T

1628 **krk**
ČJA 5, 98 a) hrneček, b) skrz, *krk, vrba, krve, chrpa*

○ 1629 **týl** T
ČJA 1, 49

1630 MS **ruka:** 3./6. sg.

1631 1./4. pl.
ČJA 4, 118 ruce

1632 2. pl.
ČJA 4, 149 rukou

○ 1633 3. pl.
ČJA 4, 160 rukám

○ 1634 6. pl.
ČJA 4, 182 rukou

○ 1635 7. pl.
ČJA 4, 194 kravami, *kozami, rukama*

1636 **ručka** T

○ 1637 **loket:** 1./4. sg.
ČJA 4, 4

○ 1638 2. sg.

○ 1639 6. sg.
ČJA 4, 81 lokti

○ 1640 1. pl.
ČJA 4, 103 lokty

○ 1641 **loket** (stará míra)**:** 1./4. pl.

○ 1642 2. pl.
ČJA 4, 127 loket

1643 **dlaň:** 1./4. sg.

1644 2. sg.
ČJA 4, 46a díže, *práce, nohavice, dlaně*

○ 1645 7. sg.

1646 **„mozol“**

1647 **„puchýř“** (*plyskýř*)

1648 **„rozpukaný“** (o rukách)

○ 1649 **prst:** 2. sg.
ČJA 1, 53/220.1 prst

1650 **nehet:** 1./4. sg.
ČJA 1, 54; ČJA 5, 90a

1651 **„prsteník“**

1652 **„malík“**
ČJA 1, 55 malíček

1653 **„levá ruka“**

1654 **„levák“**

1655 **brát:** inf.

1656 préz. 3. sg.

○ 1657 prét. bral

○ 1658 prét. brala

1659 **sebrat:** inf.
ČJA 5, 295a

1660 **vzít:** inf.
ČJA 5, 11 třást, *vzít, začít, zapnout*

1661 préz. 1. sg.
ČJA 4, 288 vezmu

1662 imp.

1663 prét. vzal

○ 1664 **vzatý**
ČJA 4, 407

1665 **sáhnout**

1666 **„sundat“**
ČJA 1, 157

1667 **„záda“** (*hřbet*)
ČJA 1, 52; ČJA 5, 92a hřbet

○ 1668 **páteř** (ten – ta) T

○ 1669 **prsa:** 2. pl.

○ 1670 3. pl.
ČJA 4, 158 prsům

○ 1671 6. pl.
ČJA 4, 177 prsou

1672 JZ **žebro**
ČJA 5, 61b

○ 1673 **plíce:** 1./4. pl.
ČJA 5, 16a

○ 1674 **dýchat**
(jen základní význam)
ČJA 5, 128

1675 **břicho** T
ČJA 1, 50/220.3; ČJA 5, 19a

1676 6. sg.

1677 **žaludek**
ČJA 5, 166

1678 **noha:** 2. pl.
ČJA 4, 149 rukou, *nohou*

○ 1679 3. pl.

○ 1680 **koleno:** 2. pl.

○ 1681 3. pl.

○ 1682 6. pl.
ČJA 4, 177 prsou, *kolenou*

1683 **kotník** T
ČJA 1, 57

1684 **nárt:** 1./4. sg.
ČJA 1, 56; ČJA 5, 99a

1685 **pata:** 1. sg.
ČJA 5, 106; ČJA 5, 231

1686 **jít:** inf.
ČJA 5, 251 jiskra, *jít*

1687 préz. 1. sg.

1688 imp. 2. pl. pojďte

1689 fut. 1. sg. půjdu

1690 prét. šel
ČJA 4, 375

1691 **dojít** (kam)**:** inf.

○ 1692 imp. 2. sg.
ČJA 4, 334 přijď, *dojdi*

1693 **přijít** (sem ke mně) T (*dojít*)
ČJA 5, 52a při-

1694 préz. 1. sg.

1695 imp. 2. sg.
ČJA 4, 334 přijď

○ 1696 **chodit:** préz. 3. pl.

1697 **pěšky** T
ČJA 5, 401

1698 **„rychle“** (jít) (*honem*)
ČJA 1, 62

○ 1699 **pomalu** T
ČJA 1, 92

1700 L **skočit:** imp. 2. sg.
ČJA 5, 71b skoč

1701 **„pospíchat“**
ČJA 1, 61

1702 **běžet:** préz. 3. sg.
ČJA 5, 188a běží

○ 1703 **utéci:** inf.

1704 **utíkat**
ČJA 5, 173

○ 1705 **pryč** T

1706 **„klopýtnout“**
ČJA 1, 66

○ 1707 **upadnout:** prét. upadl

○ 1708 upadla

1709 **(ne)porazit:** imp. 2. sg.
ČJA 1, 65 neporaz

○ 1710 **počkat:** imp. 2. sg. počkej na mě!
ČJA 1, 60/222.6 počkej; ČJA 4, 330 podívej, *počkej*

1711 **„kulhat“**
ČJA 1, 58

1712 **kulhat:** préz. 3. sg.
ČJA 4, 301 kulhá

1713 **„hůl“** (na chůzi)
ČJA 1, 59

1714 **hůl:** 7. sg.

○ 1715 **berla**
ČJA 5, 101b

1716 **stát:** préz. 3. sg.
ČJA 5, 193 stojí

1717 préz. 3. pl.

1718 imp.
ČJA 5, 197 stůj

1719 part. stoje
ČJA 4, 424

1720 **zůstat**
ČJA 5, 176

○ 1721 **sedět:** inf.
ČJA 5, 224b

1722 préz. 3. sg.
ČJA 5, 188b sedí

1723 imp. 2. sg.
ČJA 5, 260 a) ležet, b) devět, c) zaplať, *buď, seď*

1724 2. pl.
ČJA 5, 303a seďte

○ 1725 part. sedě
ČJA 4, 424 stoje, *sedě, kleče*

1726 prét. seděl
ČJA 4, 372 klečel, *seděl, slyšel*

○ 1727 prét. seděla

1728 **„sedět na bobku“**
ČJA 1, 31

1729 **sednout si:** imp. 2. pl.
ČJA 4, 337 sedněte

1730 **ležet:** inf.
ČJA 5, 260a

1731 part. leže

○ 1732 **dřímat:** préz. 3. sg.
ČJA 4, 303 dříme

1733 **usnout:** prét. usnul
ČJA 4, 395 usnula, *usnul*

1734 prét. usnula
ČJA 4, 395

1735 **„probudit se“** (*procitnout*)

1736 **„probudit někoho“** (*vzbudit*) T
ČJA 1, 91 vzbudit

16. Duševní vlastnosti a jejich projevy

1737 **paměť:** 1./4. sg.
ČJA 5, 234b; ČJA 5, 259b

1738 **zapomenout:** inf.
ČJA 4, 357

1739 prét. zapomněl

1740 M **mást:** préz. 1. sg.

1741 **divný**

○ 1742 **hloupost** T

1743 SV **chytřejší** T

1744 **úmysl:** 1./4. sg.
ČJA 5, 97 a) plno, b) slzy, c) kĺbík, d) sĺp, *jedl, úmysl*; ČJA 5, 240b

1745 **(ne)myslit:** inf.
ČJA 4, 359 myslet; ČJA 5, 224 a) sestra, b) sedět, c) sedni si, *myslet*

1746 imp.
ČJA 4, 323 nos, *mysli*

○ 1747 rozmýšlet T

1748 **vědět:** inf.
ČJA 4, 360, ČJA 5, 46a

○ 1749 préz. 1. sg.
ČJA 5, 206 vím

1750 3. pl.
ČJA 4, 321 vědí

1751 prét. věděl
ČJA 4, 374, ČJA 5, 228a

1752 **rozumět:** préz. 3. pl.
ČJA 4, 317 rozumějí; ČJA 5, 231 pata, *rozum'a*

1753 **říkat**
ČJA 5, 205; ČJA 5, 309a povídat

1754 **říci:** inf.
ČJA 4, 343

1755 **povědět:** inf.

○ 1756 imp. 2. sg.

○ 1757 **povídat**

1758 M **šeptat:** préz. 3. sg.
ČJA 4, 296 šeptá

1759 M **mluvit**
ČJA 5, 56

1760 L **slovo:** 2. pl.

○ 1761 **mlčet:** imp. 2. sg.

1762 (dej) **pokoj**
ČJA 5, 199

1763 **„lhát“** (*vrdlouhat*)
ČJA 1, 77

1764 **„lhář“**
ČJA 1, 77 lhát, *lhář*

○ 1765 **výmluva**

1766 **pravda**

○ 1767 frazeol. **na mou duši**
ČJA 4, 69 kaši, *duši*

1768 **„lenivý“** T
a) substantivum
ČJA 1, 75 líný, *lenoch*
b) adjektivum
ČJA 1, 75 líný

1769 **„bázlivý“**
ČJA 1, 76

1770 **„zkazit“** (např. práci)
ČJA 1, 63

1771 **pitomě**

1772 Č **„kloudný – kloudně“**
(provést něco kloudného, kloudně tomu nerozuměl)
ČJA 1, 74 kloudný

1773 **„klepna“**

○ 1774 **naschvál** (dělat něco naschvál) T
ČJA 5, 404

○ 1775 **vztek**

1776 **potvora**
ČJA 297 potvora, tvůj

1777 **„uhodit se“** (*udeřit*)
ČJA 1, 67; ČJA 5, 222b udeřit se

○ 1778 **„plesknout dlaní po tváři nebo po ruce“** (*lisknout* T)

1779 **bít:** prét. bil
ČJA 4, 380

1780 bila

1781 pas. byl bit
ČJA 4, 417 (byl) bit

1782 byla bita

1783 M **tlouci:** inf.

○ 1784 **polekat** T

1785 **nebát se:** imp. 2. sg.
ČJA 5, 198 neboj se

1786 M **„litovat“**
ČJA 5, 16b

○ 1787 M (je mi) **líto**
ČJA 5, 25 a) jelítko, b) kolík, *králík, knoflík, líčit, líto, střízlík*

○ 1788 M **slíbit**

1789 **odpustit:** imp. 2. sg.
ČJA 4, 326 odpusť

1790 M **hanba**
ČJA 5, 226a

○ 1791 **pláč:** 1./4. sg.
ČJA 5, 132a

○ 1792 2. sg.
ČJA 4, 32 pláče; ČJA 5, 132b pláče

1793 **„pláče“** (o dítěti) (*řve*)

1794 **smát se:** inf.
ČJA 5, 6

1795 préz. 3. sg.

1796 prét. smál se
ČJA 5, 6 smát se, *smál se*

VI. ŽIVOT ČLOVĚKA

17. Rodina

1797 **„veškeré příbuzenstvo“**

1798 **„otec“** (*táta*)
a) v neutrálním označení
b) familiárně
ČJA 1, 5A tatínek

1799 **matka** T (*máma*)
a) v neutrálním označení
b) familiárně
ČJA 1, 5B maminka

1800 **„nevlastní otec“**

1801 **„nevlastní matka“** (*macecha*)
ČJA 5, 82 a) čočka, b) domů, c) sotva, *macecha*

1802 VM **„svobodná matka“**
ČJA 1, 16

1803 **rodiče:** 1. p.

1804 2. p.

1805 3. p.

1806 **dcera:** 1. sg.
ČJA 5, 185a

○ 1807 3./6. sg.
ČJA 4, 63 dceři

1808 **syn:** 1. pl.
ČJA 4, 92 synové; ČJA 5, 48 syn

1809 4. pl.
ČJA 4, 167 syny; ČJA 5, 48 syn

1810 L **sestra**
ČJA 5, 68b; ČJA 5, 224a

1811 **„dědeček“** (ve smyslu příbuzenském)
ČJA 1, 6; ČJA 5, 327
a) v neutrálním označení
b) familiárně

1812 **„babička“** (ve smyslu příbuzenském)
ČJA 1, 7
a) v neutrálním označení
b) familiárně

○ 1813 **vnuk**

1814 **„zeť“**
ČJA 5, 236c

1815 **„snacha“**
ČJA 5, 312b nevěsta

1816 **„tchán“**
a) v neutrálním označení
b) familiárně

1817 **„tchyně“**
ČJA 5, 129b
a) v neutrálním označení
b) familiárně

1818 **švagr**
ČJA 5, 99c; ČJA 5, 299 švagr, švec, švidratý

1819 **„otcův bratr“** (*strýc*)
a) v neutrálním označení
b) familiárně

1820 M **„matčin bratr“** (*ujec*)

1821 **„žena otcova bratra“** (*teta*)
a) v neutrálním označení
b) familiárně

1822 M **„žena matčina bratra“** (*ujčina*)

1823 VM **„otcova, matčina sestra“**

1824 VM **„muž otcovy, matčiny sestry“**

1825 Č **sestřenice**
ČJA 5, 279c

1826 **„děti bratranců nebo sestřenic“**

1827 **svobodný**

1828 M **„milý, milá“** (subst.)
ČJA 1, 9

1829 **milý**

1830 **„líbat se“**
ČJA 1, 20

1831 M **políbit**
ČJA 1, 20 líbat se, *políbit*

1832 **„svatba“**
(odlišit obřad)
a) svatba
ČJA 1, 13; ČJA 5, 226b
b) svatební obřad
ČJA 1, 14

1833 **„výbava“**
ČJA 5, 23 dobrý, *výbava*

1834 **vdávat se** T
ČJA 1, 12/222.3

1835 SV **nevěsta**
ČJA 5, 312b

1836 **družička** T
ČJA 1, 15

1837 **štěstí**
ČJA 5, 270

1838 MS **děkovat**

1839 **„manžel“** (*muž*)

1840 **„těhotná“**

○ 1841 **„porodní asistentka“**
ČJA 1, 17 porodní bába

1842 **„kmotr“**
ČJA 1, 18

1843 **„kmotra“**
ČJA 1, 19

1844 **jméno**
ČJA 5, 149

○ 1845 **příjmení**

1846 **Anna**
ČJA 5, 304 kamenný, *Anna*

1847 Č **Eva**
ČJA 5, 248 jeptiška, *Eva*

1848 **Karel:** nepř. p.
ČJA 5, 325b Karla

18. Věkové stupně

1849 **dítě** T
ČJA 1, 22

1850 1. pl. T

1851 3. pl.

1852 **dětský** T

1853 **malinký** T
ČJA 1, 23

1854 **„dvojčata“**
ČJA 1, 21

1855 **„stejný“**
ČJA 1, 205

1856 **jiný**
ČJA 5, 249

○ 1857 **„menší“** T
ČJA 5, 331a

○ 1858 **starost:** 1./4. sg.

○ 1859 2. sg.

○ 1860 7. sg.

1861 **„chovat“** (dítě)
ČJA 1, 25/222.4

○ 1862 **houpat:** préz. 3. sg.

○ 1863 **lechtat**

○ 1864 **vlézt:** inf.

○ 1865 prét. vlezl
ČJA 4, 384

○ 1866 **vést:** inf.
ČJA 5, 159 nést, *vést*

1867 **„dětský cucáček“**
(gumový s kroužkem)
ČJA 1, 26 šidítko

1868 **„dětské chrastítko“**
ČJA 1, 27 chrastítko

1869 **hrát si** (*hrát sa*)
ČJA 1, 29/220.4

1870 **panna**
ČJA 1, 28/220.9 panenka

1871 **„dětský míč“** (*balon*)
(pozor na věcné rozdíly)
ČJA 1, 32 míč

○ 1872 **schovávaná** (bez pikání) T

1873 **schovat se:** imp. 2. sg.
ČJA 4, 331 schovej

○ 1874 **honěná** T

1875 **chytnout** T
ČJA 4, 354

1876 prét. chytl T
ČJA 4, 391

1877 **„házet plochý kamínek po vodě“**
ČJA 1, 30 dělat žabky

1878 **házet:** inf.
ČJA 4, 346; ČJA 5, 4b

1879 préz. 3. pl.
ČJA 4, 318 házejí

1880 imp. 2. sg.
ČJA 4, 332 házej

1881 **„koulovat se“**
ČJA 1, 33; ČJA 5, 219b

○ 1882 **klouzat se:** inf.
ČJA 1, 34

○ 1883 **klouzačka** T
ČJA 1, 35

○ 1884 **bruslit** T

1885 **sáňky:** 1./4. p.
ČJA 5, 233b

○ 1886 **sáňkovat**

1887 **„chlapec“**
ČJA 1, 1

○ 1888 **chlapecký** T
(též od subst. *kluk, hoch, synek, ogar*)

1889 **hoch:** 1. pl.

1890 2. pl.
ČJA 4, 123 hochů

1891 3. pl.
ČJA 4, 150 klukům, *hochům*

1892 4. pl.

1893 6. pl.

1894 7. pl.
ČJA 4, 188 hochy

1895 **kluk:** 1. pl.
ČJA 4, 90 kluci; ČJA 5, 191a kluci

1896 2. pl.
ČJA 4, 122 sousedů, *dubů, kluků*

1897 3. pl.
ČJA 4, 150 klukům

1898 4. pl.

1899 6. pl.
ČJA 4, 169 klucích

1900 7. pl.

1901 **„muž“** (vůbec)
ČJA 1, 3; ČJA 5, 66b chlap

1902 **mužský:** 1. pl.
ČJA 5, 330 mužští

1903 **„starý muž“** (*dědek*)

1904 **„vrstevník“**
ČJA 1, 8; ČJA 5, 319 a) vřed, b) povříslo, *vřes, vrstevník, vřetenice*

1905 **„děvče“** (*ďouče*)
ČJA 1, 2; ČJA 5, 312a

○ 1906 **dívčí** T
(též od subst. *holka, cerka, děvucha*)

1907 **„žena“** (vůbec) (*ženská*)
ČJA 1, 4

1908 **paní:** 1. sg.

○ 1909 7. sg.
ČJA 4, 88 díží, *husou, paní*

1910 JZ **mladší**

1911 L **starší:** sg. f.

1912 **„stará žena“**

19. Nemoc a smrt

1913 **„být nemocen“** (*marodit* T)

1914 **stonat:** préz. 3. sg.
ČJA 4, 305 stůně

1915 **„nemocný“**
ČJA 5, 225b

1916 **slaboučký** T
ČJA 1, 24

1917 **cítit** (např. bolest)
ČJA 5, 26

1918 **vřed:** 1. sg.
ČJA 1, 70; ČJA 5, 319a

1919 **„hnis“**
ČJA 1, 69

1920 **„boule“**
ČJA 1, 68

1921 **„opar“** (stroupky na ústech)

○ 1922 **lišej:** 1./4. sg.
ČJA 5, 41

1923 **bolení:** 1./4. sg.
ČJA 5, 182

1924 **bolet:** préz. 3. sg.
ČJA 5, 196 bolí

1925 **píchat:** préz. 3. sg.
ČJA 5, 91 píchat 3. os. sg. ind. préz.

○ 1926 **skřípat** (zuby)

○ 1927 **/po/hnout:** préz. /po/hnula
ČJA 4, 394 pohnula

○ 1928 **chřipka**

1929 **„třese se zimou“**

○ 1930 (je mi) **zima**

1931 **„souchotiny“**

1932 **„spalničky“**
ČJA 1, 71

1933 **„poďobaný od neštovic“**

○ 1934 **doktor**

○ 1935 **vypláznout** (jazyk) T
ČJA 4, 355 vypláznout

○ 1936 préz. 3. sg.

1937 **„lékárna“** (*apatyka*)
ČJA 5, 245 apatyka

○ 1938 **mazání:** 1./4. sg.
ČJA 5, 167 kázání, *mazání*

1939 M **„sebrat se po nemoci“**

○ 1940 (je) **zdráv:** sg.

1941 **žít:** inf.
ČJA 5, 158

1942 prét. žil

○ 1943 (je) **živ:** sg.

1944 **umřít:** prét. umřel
ČJA 5, 238b

1945 **pohřeb:** 1./4. sg.
ČJA 2, 191; ČJA 5, 72b; ČJA 5, 276 hřát, *hřích*, *pohřeb*

1946 2. sg.
ČJA 4, 24 pohřbu

1947 **hrobník** T
ČJA 2, 193; ČJA 5, 177b hrobař; ČJA 5, 326b

1948 **„hřbitov“** (*krchov*)
ČJA 2, 192

VII. SPOLEČENSKÝ ŽIVOT

20. Na vesnici nyní i dříve

○ 1949 **družstvo**

1950 **členové JZD** T

1951 **vedoucí pracovní skupiny v JZD** T

1952 **„polní hlídač“**
ČJA 2, 170

1953 **„hasičská zbrojnice“**

1954 **stříkat:** préz. 3. sg.
ČJA 4, 300 stříká

○ 1955 **peníze:** 1./4. pl.
ČJA 5, 202

1956 **krejcar**
ČJA 5, 219c

○ 1957 **stovka**

1958 **půjčit** T
ČJA 2, 176

1959 **půjčovat** T
ČJA 2, 176 půjčit, *půjčovat*

1960 préz. 3. sg.

○ 1961 (je) **dlužen:** sg.

○ 1962 **zpět** T

1963 **„úrok“** (*intres*)

1964 **zaplatit:** imp. 2. sg.
ČJA 4, 324 zaplať; ČJA 5, 260c zaplať

1965 2. pl.
ČJA 5, 303b zaplaťte

1966 **zaplacený**

1967 **/při/bude**

1968 JZ **dražší**

1969 **laciný** (*levný*)
ČJA 2, 178 lacinější, *laciný*; ČJA 5, 50a

○ 1970 lacinější T
ČJA 2, 178

1971 **„krám“** (obchod)
ČJA 2, 174 obchod (krám)

1972 M **„řeznický krám“**
ČJA 2, 175 řeznický obchod

1973 **výklad** (výkladní skříň)

1974 MS **rozvažovat** T

1975 **kornout** T
ČJA 2, 179

1976 **„sáček“**
ČJA 2, 180 papírový sáček

1977 **kupovat:** inf.

1978 préz. 1. sg.
ČJA 4, 289 kupuji; ČJA 5, 58 kupuju

1979 3. pl.

1980 prét. kupoval
ČJA 4, 368 podíval se, *kupoval*

1981 prét. kupovala

○ 1982 **shánět** (např. zboží)
ČJA 5, 292 a) shnít, b) shora, *shánět, shodit*

○ 1983 **mistr**
ČJA 5, 117

1984 **„kovárna“**
ČJA 2, 172

1985 **kovárna:** 1. sg.

1986 2. sg.
ČJA 4, 45 kovárny

1987 3./6. sg.
ČJA 4, 65 kovárně

1988 **„mlynář“**
ČJA 5, 73

○ 1989 **mlýn:** 6. pl.

1990 **mlít:** inf.

1991 perf. je/máme semleto
ČJA 4, 416 (je/máme) (se)mleto; ČJA 5, 295 a) sebrat, b) sešit, *sežrat, je/máme semleto*

1992 **„pohodný“**
ČJA 2, 171

1993 **dráteník** T
ČJA 2, 173

1994 **„flašinet“**
ČJA 2, 185 kolovrátek (flašinet)

1995 **cikán**
ČJA 5, 217a

1996 **„obecní chudý“** (stravován od čísla k číslu)

○ 1997 **chudý** T
ČJA 2, 181/229.4

1998 **„žebrat“**
ČJA 2, 182

1999 MS **doprošovat se** T
ČJA 2, 183

2000 **dostat:** inf.

2001 prét. dostal
ČJA 4, 365

○ 2002 prét. dostala
ČJA 4, 365 dostal, *dostala, volal, vázal*

2003 **zloděj:** 1. sg.
ČJA 5, 181

2004 5. sg.
ČJA 4, 70b zloději; ČJA 5, 21c zloději

2005 **ukrást:** inf.
ČJA 4, 345

2006 prét. ukradl

○ 2007 **krádež**

2008 **soudce:** 1. sg.
ČJA 4, 3

2009 3. sg.
ČJA 4, 55 soudci

2010 **odsouzený**

2011 **„vězení“** (*arest*)
ČJA 5, 247 arest

21. Zábava a zvyky

2012 **muzika**
ČJA 5, 219a

2013 **hrát:** inf.

2014 préz. 3. sg.
ČJA 4, 310 hraje

2015 prét. hrál

2016 **písnička**
ČJA 5, 163a

○ 2017 Č **struna:** 1.–6. sg.
ČJA 5, 192b

2018 **„kořalka“**
(odlišit základní neutrální název od ostatních)
ČJA 5, 218a

○ 2019 **slivovice**

○ 2020 **sklenička**

2021 *s o d o v k a*
ČJA 2, 208/230.2; ČJA 5, 201

2022 M **„doušek“** (vody)
ČJA 2, 209

2023 **pivo**
ČJA 5, 118

2024 **pěna:** 1.–6. sg.
ČJA 5, 110a

○ 2025 **litr:** 1./4. pl.

2026 M **chlastat:** préz. 3. sg.
ČJA 4, 297 chlastá

2027 M **„kouřit cigaretu“**

2028 **„váček na tabák“**
ČJA 2, 198/230.1

○ 2029 **kuželka**
ČJA 2, 197; ČJA 5, 61c; ČJA 5, 163 a) písnička, b) kaplička, *kuželka*

○ 2030 **koule:** 1.–6. sg.
ČJA 5, 155

2031 **„beseda“**
ČJA 2, 196 (chodit) na besedu, *beseda (sousedské posezení s rozhovorem)*

2032 **„chodit na besedu“**
ČJA 2, 196 (chodit) na besedu

○ 2033 **dobrý den!**

2034 **„dobré jitro!“**
ČJA 2, 184

○ 2035 **na shledanou!**
ČJA 5, 293b

2036 **host:** 1. pl.
ČJA 4, 95 hosté; ČJA 5, 191b hosti

2037 2. pl.
ČJA 4, 128 hostí

○ 2038 3. pl.

2039 4. pl.
ČJA 4, 168 hosty

2040 7. pl.

2041 a) **dračky** T
ČJA 2, 199
b) **„doderky“**
ČJA 2, 201

2042 **„drát peří“**
ČJA 2, 200

2043 **peří:** 1./4. sg.
ČJA 5, 186a

○ 2044 2. sg.
ČJA 4, 41 stavení, *peří*

○ 2045 3. sg.
ČJA 4, 58 peří

○ 2046 6. sg.
ČJA 4, 58 peří

○ 2047 **lehký**

2048 **lehčí** T
ČJA 2, 177

2049 **„pápěrka“** (odrhnuté pírko)
ČJA 2, 202

○ 2050 **brk** T
ČJA 2, 203

○ 2051 **paví**
ČJA 5, 169

2052 **přísť:** inf.

2053 préz. 3. sg.

2054 prét. předla

2055 **/u/předený**

2056 **příze**

○ 2057 **přeslice**
ČJA 2, 204; ČJA 5, 3 a) jetel, b) ječmen, c) těžší, *přeslice, přeslička*

○ 2058 **předeno**

○ 2059 **tkadlec:** 1. sg.
ČJA 5, 88a

○ 2060 nepř. p.
ČJA 5, 88b tkalce

2061 **termíny starého lidového zpracování lnu**
(zjistí se jen tam, kde je názvosloví dosud dobře zachováno)

○ 2062 **Hromnice**
ČJA 5, 326c

2063 **„masopust“**

2064 **„masopustní úterek“**
ČJA 2, 205 poslední dny masopustu; ČJA 5, 273b masopustní

2065 **„masopustní průvod“**
ČJA 2, 206; ČJA 5, 273b masopustní

2066 **medvěd**

2067 **„kobliha“**
ČJA 2, 207

2068 **„Velikonoce“**
ČJA 2, 212

○ 2069 **Velikonoce:** 3. p.

○ 2070 6. p.

2071 MS **obyčej** (ten – ta) T
ČJA 2, 195/230.4 zvyk

2072 **„velikonoční řehtačka“** (ruční)
a) řehtačka
ČJA 2, 213 velikonoční řehtačka
b) klapačka
ČJA 2, 214 velikonoční klapačka

2073 **„pomlázka“** (zvyk)
ČJA 2, 216

2074 **„prut nebo svazek prutů na pomlázku“**
ČJA 2, 215 pomlázka (svazek prutů)

2075 **kočičky** (jívy) T
ČJA 2, 219

2076 **„velikonoční bochníček“**
ČJA 2, 218

2077 **„letnice“** (svatodušní svátky)
ČJA 2, 220

2078 **„čarodějnice“**

○ 2079 **věřit:** préz. 3. sg.
ČJA 5, 187a věří

2080 **pouť** (ten – ta) T
ČJA 2, 221; ČJA 5, 234a

○ 2081 2. sg.

○ 2082 6. sg.

2083 **slavný**

2084 **památka**

2085 **plno**
ČJA 5, 97a

2086 **cizí:** 1. sg. m.
ČJA 5, 19b; ČJA 5, 30; ČJA 5, 214b

2087 1. sg. n.

○ 2088 3. sg. m./n.

○ 2089 7. sg. m./n.

2090 1. sg. f.

○ 2091 2./3./6. pl.

2092 **lidé:** 1. pl.
ČJA 4, 96; ČJA 5, 189c lidi

2093 2. pl.

○ 2094 frazeol. **(hodně) lidí**

2095 3. pl.
ČJA 4, 154 lidem

2096 7. pl.

2097 **bouda:** 2. pl.
ČJA 4, 140 bud

2098 **„posvícení“**
a) podle patrona kostela
ČJA 2, 222 pouť (titulární slavnost)
b) tzv. císařské
ČJA 2, 223 posvícení (císařské)

2099 **Vánoce:** 1. p.

2100 3. p.

2101 6. p.

2102 **„první svátek vánoční“**
ČJA 2, 224 Boží hod vánoční

2103 **„druhý svátek vánoční“**
ČJA 2, 225 svátek sv. Štěpána; ČJA 5, 269 ještě, *Štěpána*

2104 **„vánočka“**
ČJA 2, 227

○ 2105 **rozinka**
ČJA 2, 226

2106 **lepší** (*dobrejší*) T
ČJA 5, 331b

2107 **„křížaly“**
(pozor na věcné rozdíly)
ČJA 2, 228

○ 2108 **fara:** 1.–6. sg.
ČJA 5, 107

2109 **„kněz“**
ČJA 2, 189

2110 **„jeptiška“**
ČJA 2, 190; ČJA 5, 248

2111 **kaplička:** 3./6. sg.
ČJA 5, 163b

2112 **věž**
ČJA 5, 228b

2113 **vyšší** T

2114 L **zvon:** 1./4. sg.
ČJA 5, 70 a) strom, b) jelen, *zvon*

2115 L **zvonek**

2116 **„kostelní kůr“**
ČJA 2, 188

2117 **sloup**
ČJA 5, 97d sĺp

2118 **„hlavní nedělní mše“**
ČJA 2, 186

2119 **kázání:** 1./4. sg.
ČJA 5, 167

2120 MS **kázat:** inf.

○ 2121 **oběra**
ČJA 5, 242

2122 **klečet:** inf.
ČJA 4, 346 házet, *obracet, klečet, válet*

2123 prét. klečel
ČJA 4, 372

2124 part. kleče
ČJA 4, 424 stoje, *sedě, kleče*

2125 M **„(po)modlit se“**
ČJA 2, 187 modlit se

2126 JZ L **prosba**
ČJA 5, 226c

○ 2127 **hřích**
ČJA 5, 276 hřát, *hřích, pohřeb*

○ 2128 **procesí**

2129 M **kříž**
ČJA 5, 34b

ČÁST B
GRAMATICKÉ DODATKY

I. HLÁSKOSLOVÍ

	2130		poznámky ke kvantitě
	2131		poznámky k přízvuku a melodii ČJA 5, 369 Přízvuk a melodie
	2132		stupeň otevřenosti nebo zavřenosti samohlásek a dvojhlásek a) **ej, ou** b) **é, ó**
	2133		**e, o**
	2134		**á**
●	2135	Č	fonetická realizace splynulého (širokého) **i**
	2136	M	fonetický (resp. též fonologický) rozdíl mezi hláskami **i, í – y, ý** ‹ p'il × pyl, b'il × byl, l'íčí × lýčí ›
	2137	M	**i** > **e** po č, š, ž, l, ř ‹ čistý › ČJA 5, 51b
	2138	M	‹ šít › ČJA 5, 51a široký
	2139	M	‹ žít › ČJA 5, 51c život
	2140	M	‹ list › ČJA 5, 53b
	2141	M	‹ křivý › ČJA 5, 52b
●	2142	SV L	zvratná analogie **er – r** ‹ perník (*prník*), čiperný (*čiprný*) › ČJA 5, 101
●	2143		relikty neslabičného **l, r** a) zánik l, r ‹ slza (*sza*) ›
●	2144		b) r s doprovodným přídechem ‹ cukr (*cukr*^{ch}) ›

znělé souhlásky na konci slova: **-b**, **-v**, **-d**, **-ď**, **-z**, **-ž**, **-h**

2145 a) ‹ dub, klid, soused, … ›
ČJA 5, 285 soused

● 2146 b) v expr. užití ‹ sladký jak med ›

zdůrazňující koncové vokály (i u neznělých souhlásek)

● 2147 a) v otázkách ‹ víšᵊ?, mášᵊ hladᵊ? ›

● 2148 b) v rozkazech ‹ poďᵊ! ›

---

asimilace znělosti na rozhraní slov

párová souhláska + samohláska

2149 a) znělá ‹ vůz a koně ›
ČJA 5, 291 a) už vím, b) pes a kočka, *vůz a koně, moc veselá*
b) neznělá ‹ pes a kočka ›
ČJA 5, 291b

párová souhláska + jedinečná souhláska

2150 a) znělá ‹ už mám ›
ČJA 5, 290a
b) neznělá ‹ kus masa ›
ČJA 5, 290b

párová souhláska + v-

2151 a) znělá ‹ už vím ›
ČJA 5, 291a
b) neznělá ‹ moc veselá ›
ČJA 5, 291 a) už vím, b) pes a kočka, *vůz a koně, moc veselá*

---

progresivní asimilace **h-** na rozhraní slov

a) -p, -t, -k + h-

● 2152 ‹ kup hovězí, pět hodin, kousek hovězího ›
ČJA 5, 289 a) s holí, b) k holiči, *pět hodin*

b) sykavka, splynulina + h-

● 2153 ‹ přines ho, moc hezká ›
ČJA 5, 289 a) s holí

c) -ch + h-

● 2154 ‹ jejich husy ›

---

znělostní asimilace a ráz u předložky **s**

2155 s + jedinečná ‹ s matkou ›
ČJA 5, 286 s vodou, *s matkou*; ČJA 5, 324

● 2156 s + v- ‹ s vodou ›
ČJA 5, 286

● 2157 s + h- ‹ s holí ›
ČJA 5, 289a

● 2158 s + samohláska ‹ s autem ›
ČJA 5, 287a

---

znělostní asimilace a ráz u předložky **k**

- 2159 k + jedinečná ‹ k matce ›
  ČJA 5, 288b; ČJA 5, 324

- 2160 k + v- ‹ k vodě ›
  ČJA 5, 288 a) v autě, b) k matce, *k vodě, k autu*

- 2161 k + h- ‹ k holičovi ›
  ČJA 5, 289b k holiči

- 2162 k + samohláska ‹ k autu ›
  ČJA 5, 288 a) v autě, b) k matce, *k vodě, k autu*

---

znělostní asimilace a ráz u předložky **v**

- 2163 v + samohláska ‹ v autě ›
  ČJA 5, 288a

g – k v přejatých slovech

- 2164 Č a) zejména nová slova ‹ brigáda ›
  ČJA 5, 216–220
  b) vlastní jména s g ‹ Gustav ›

---

výslovnost retnic (měkčení, depalatalizace)

a) před **ě**

2165 VM ‹ zpěv ›
ČJA 5, 227c–229

b) před krátkými střídnicemi za **ę**

2166 VM ‹ pět ›

2167 VM ‹ patro ›
ČJA 5, 230–232

---

relikty měkkosti a štěpení retnic **b**, **p**, **m**, **v**, **f** před **i**, **í**; též změna **i** > **e**

a) v krátkých slabikách

2168 JZ VM ‹ bič, pivo ›
ČJA 5, 227a bič

2169 JZ VM ‹ vidle ›

2170 JZ VM ‹ milý ›

b) relikty měkkosti a štěpení retnic v morfologických příponách

2171 JZ VM ‹ zlobit, trápit ›

2172 JZ VM ‹ bavit, bratrovi ›

2173 JZ VM ‹ krmit ›

c) v dlouhých slabikách

2174 JZ VM ‹ bílý, pískat ›

2175 JZ VM ‹ víno ›

2176 JZ VM ‹ mísa ›

d) jakékoli doklady po **f**

● 2177 JZ VM ‹ rafička, trefit, kafíčko ›

---

relikty depalatalizace v slabikách **bě**, **pě**, **mě**, **vě**

a) v slovních základech

● 2178 ‹ holoubě, pět, svět, směje se ›

b) morfologizované případy u substantiv (6. sg.)

● 2179 SV ‹ v troubě, v kupě ›

● 2180 SV ‹ v chlévě ›

● 2181 SV ‹ v krámě ›

c) morfologizované případy u sloves (préz. 3. pl.: *-bej*, *-pej*, …; *-b'á, -p'á*, …)

2182 SV MS ‹ troubí, trpí ›

2183 SV MS ‹ mluví ›

2184 SV MS ‹ rozumějí ›
ČJA 5, 231 pata, *rozum'a*

d) jakékoli doklady po **f**

● 2185 SV MS ‹ trefí (*trefej*, *-f'á*) ›

---

relikty po změně **b'**, **p'**, **m'** > **d**, **t**, **n**

● 2186 SV ‹ bidlo, pěkný, místo, … ›
ČJA 5, 232

a) fonetická realizace dvojího **l**

2187 M ł – l; ł – l'; l – l'
ČJA 5, 93 vůl

b) významotvorný rozdíl v dvojicích slov

2188 M ‹ jedla × jedła, lež × łež ›

---

proteze

vlastní jména s počátečním **A-**

● 2189 ‹ Adam, Ambrož ›
ČJA 5, 244 Adam

předpona **u-**

2190 ‹ ukrást ›

odsouvání hlásek zvratnou analogií

● 2191 a) h- ‹ houžev (*oužev*), harmonika (*armonika*), haltýř (*altýř*) ›

● 2192 b) v- ‹ voda (*oda*) ›

relikty **h-** před **l-**

● 2193 M ‹ lípa, list, lávka ›

---

bilabiální **w**

samohláska + w + znělá souhláska

2194 SV -ov- ‹ šikovný ›
ČJA 5, 308 a) zrovna, b) otevřít, c) krev, *šikovný*; *slavný, pevný*; *dřívko*; *za vsí, ve všem*; *za vraty, do vlaku*; (*pět*) *krav, mrkev, chlív, nemluv*

2195 SV -av-, -ev-, -iv-, ‹ slavný, pevný, divný ›
ČJA 5, 308 a) zrovna, b) otevřít, c) krev, *šikovný*; *slavný, pevný*; *dřívko*; *za vsí, ve všem*; *za vraty, do vlaku*; (*pět*) *krav, mrkev, chlív, nemluv*

samohláska + w + neznělá souhláska

2196 SV ‹ kavka, krejčovský, nevšímat si, dřívko ›
ČJA 5, 308 a) zrovna, b) otevřít, c) krev, *šikovný*; *slavný, pevný*; *dřívko*; *za vsí, ve všem*; *za vraty, do vlaku*; (*pět*) *krav, mrkev, chlív, nemluv*

samohláska + w + neznělá souhláska v těsných slovních spojeních

● 2197 SV ‹ za vsí, ve všem ›
ČJA 5, 308 a) zrovna, b) otevřít, c) krev, *šikovný*; *slavný, pevný*; *dřívko*; *za vsí, ve všem*; *za vraty, do vlaku*; (*pět*) *krav, mrkev, chlív, nemluv*

samohláska + w + jedinečná souhláska v těsných slovních spojeních

● 2198 SV ‹ za vraty, do vlaku ›
ČJA 5, 308 a) zrovna, b) otevřít, c) krev, *šikovný*; *slavný, pevný*; *dřívko*; *za vsí, ve všem*; *za vraty, do vlaku*; (*pět*) *krav, mrkev, chlív, nemluv*

samohláska + w na konci slova

2199 SV -ov ‹ krov ›

2200 SV -av, -ev, -iv, -uv ‹ krav, mrkev, chlív, nemluv ›
ČJA 5, 308 a) zrovna, b) otevřít, c) krev, *šikovný*; *slavný, pevný*; *dřívko*; *za vsí, ve všem*; *za vraty, do vlaku*; (*pět*) *krav, mrkev, chlív, nemluv*

zvratná analogie u > v (f)
a) -ou- před znělou souhláskou

2201 SV ‹ bouda (*bovda*), moudrý (*movdrej*) ›
ČJA 5, 309b bouda
b) -ou- před neznělou souhláskou
‹ francouzský (*francofskej*) ›

w na počátku slov a v intervokalickém postavení

● 2202 SV a) w na počátku slov ‹ voda, vlak ›
b) w v intervokalickém postavení ‹ kráva, trvalo ›
ČJA 5, 310a

zánik **w** v intervokalickém postavení

● 2203 a) ‹ na hla(v)u › (jednoslabičné *au*, či dvouslabičné *a-u*?)
ČJA 5, 310b

● 2204 b) slovesa na -avovat ‹ spravovat ›
ČJA 5, 311b spravovat

---

změny předložky **v**

a) předložka **v** > **h** (f > ch)

- 2205 v + retnice ‹ v boudě ›
  ČJA 5, 323 v boudě, v pátek

- 2206 ‹ v pátek ›
  ČJA 5, 323 v boudě, v pátek

- 2207 v + jedinečná souhláska ‹ v lese, v rybníku ›
  ČJA 5, 323 v boudě, v pátek, *v lese, v rybníku, v domě, v kuchyni, v hubě, v chlévě, ve vodě*

- 2208 v + jiná souhláska ‹ v domě, v kuchyni ›
  ČJA 5, 323 v boudě, v pátek, *v lese, v rybníku, v domě, v kuchyni, v hubě, v chlévě, ve vodě*

b) splývání předložky **v** s následujícím slovem a její zánik

- 2209 v + h- ‹ v hubě ›
  ČJA 5, 323 v boudě, v pátek, *v lese, v rybníku, v domě, v kuchyni, v hubě, v chlévě, ve vodě*

- 2210 v + ch- ‹ v chlévě ›
  ČJA 5, 323 v boudě, v pátek, *v lese, v rybníku, v domě, v kuchyni, v hubě, v chlévě, ve vodě*

- 2211 v + ČJA 5, ‹ v vodě ›
  ČJA 5, 323 v boudě, v pátek, *v lese, v rybníku, v domě, v kuchyni, v hubě, v chlévě, ve vodě*

---

s, š > ss, šš

- 2212 SV MS ‹ maso ›

- 2213 SV MS ‹ kaše ›

---

sykavky v mezislovních spojeních a na morfologickém švu

a) tupá + ostrá sykavka v mezislovních spojeních

2214 ‹ např. nemáš zuby, vezmeš si, až zavřeš ›

b) tupá + ostrá splynulina na morfologickém švu

‹ např. babičce, špačci ›

ČJA 5, 301b babičce

lexikalizované případy disimilace

- 2215 např. proj za nás, paj se!
  ČJA 5, 302b pros za nás

sykavka + sykavka

2216 JZ H ‹ např. kus štěstí, bez sebe, když šel, odnes si to ›

ČJA 5, 301a bez zubů

sykavka + ř

- 2217 JZ H ‹ např. přes řeku ›

ČJA 5, 302 a) proč ženeš, b) pros za nás, *přes řeku*

splynulina + sykavka

- 2218 JZ H ‹ např. otec šel, proč ženeš, proč se ›

ČJA 5, 302a proč ženeš

zubnice v mezislovních spojeních

zubnice + zubnice

2219 Č H ‹ např. spad dolů, před domem, pod tím; ať tě; choďte, … ›

ČJA 5, 303 a) seďte, b) zaplaťte, c) buďte, *spad dolů, hrabat seno*

zubnice + sykavka/splynulina

● 2220 Č H ‹ např. hrabat seno, od cesty, teď sedí; ať se ›

ČJA 5, 303 a) seďte, b) zaplaťte, c) buďte, *spad dolů, hrabat seno*

II. TVAROSLOVÍ

Substantiva

životné koncovky u neživotných o-kmenů

● 2221 a) 4. sg. ‹ (skácel) dub, buk, (má) vřed, (našel) hříbek ›
ČJA 4, 67 dub, vřed

● 2222 Č b) 1./4. pl. ‹ rohlíky, melouny (*rohlíci*) ›

neživotné koncovky u životných o-kmenů (u jmen zvířat)

● 2223 Č 1. pl. ‹ šneci, škvoři, pulci (*šneky*, …) ›
ČJA 4, 97 ptáčci

sklonění hypokoristik

a) hypokoristika s měkkým zakončením

2224 5. sg. m. ‹ Bohouši! ›
ČJA 4, 70a

● 2225 3. sg. f. ‹ Máně ›
ČJA 4, 66

b) hypokoristika nebo příjmení na **-a**

2226 2. sg. ‹ Franty, pana Svobody ›

2227 4. sg. ‹ Frantu, pana Svobodu ›
ČJA 4, 68 předsedu, *Frantu*, *Svobodu*

2228 7. sg. ‹ Frantou, panem Svobodou ›

sklonění neuter na -um

● 2229 6. sg. ‹ v muzeu, v gymnáziu ›
ČJA 4, 85 muzeu, *gymnáziu*

Adjektiva

1. tvrdá adjektiva

2230 1. sg. m. / 4. sg. m. neživ. ‹ dobrý ›
ČJA 5, 23

2231 1./4. sg. n. ‹ dobré ›
ČJA 5, 45; ČJA 5, 76b obrácený

2232 2. sg. m./n. / 4. sg. m. živ. ‹ dobrého ›
ČJA 4, 200

2233 3. sg. m./n. ‹ dobrému ›
ČJA 4, 201

2234 6. sg. m./n. ‹ o dobrém ›
ČJA 4, 202

2235 7. sg. m./n. ‹ dobrým ›
ČJA 4, 203

2236 1. sg. f. ‹ dobrá ›
ČJA 5, 69

2237 2. sg. f. ‹ dobré ›
ČJA 4, 205a; ČJA 4, 205c

2238 3./6. sg. f. ‹ dobré ›
ČJA 4, 205b; ČJA 4, 205c

2239 7. sg. f. ‹ dobrou ›

2240 1. pl. m. živ. -rý, -ný ‹ dobří, pěkní ›
ČJA 4, 206 dobří

2241 -hý, -chý, -ký ‹ dlouzí, tiší, lehcí ›

● 2242 -ský ‹ panští ›

● 2243 -cký ‹ myslivečtí ›

2244 1./4. pl. m. neživ. / f. / n. ‹ dobré ›

2245 2./6. pl. m./f./n. ‹ dobrých ›

○ 2246 3. pl. m./f./n. ‹ dobrým ›
ČJA 4, 207

2247 7. pl. m./f./n. ‹ dobrými ›
ČJA 4, 208

redukce v slabice **-ný-** po souhlásce
2248 JZ 1./4. sg. n. / 2./3. sg. m./n. ‹ pěkné, -ého, -ému ›

změna slabiky **dý**, **tý**, **ný > dí**, **tí**, **ní**
● 2249 JZ 1.– 7. sg. n. ‹ mladé, kulaté, pěkné ›

2. měkká adjektiva

2250 1. sg. n. a) ‹ starší ›
b) -ní ‹ obecní ›

○ 2251 2. sg. m./n. a) ‹ staršího ›
b) ‹ obecního ›

○ 2252 6. sg. m./n. ‹ starším, obecním ›

○ 2253 7. sg. m./n. ‹ starším, obecním ›

2254 1. sg. f. a) ‹ starší ›
b) -ní ‹ obecní ›
ČJA 4, 204; ČJA 5, 15 stavení, *zelí, obecní*; ČJA 5, 76a

2255 2. sg. f. ‹ starší, obecní ›

2256 4. sg. f. ‹ starší, obecní ›

2257 7. sg. f. ‹ starší, obecní ›

○ 2258 1. pl. m. neživ. / f. / n. ‹ starší, obecní ›

○ 2259 2./3. pl. ‹ starších, obecních, -ím ›

druhově přivlastňovací adjektiva na -cí, -zí, -sí

● 2260 SV 1. sg. m. / 4. sg. m. neživ.
a) ‹ telecí ›
b) ‹ hovězí, husí ›

● 2261 L a) 1. sg. f. ‹ hovězí, husí ›
b) 4. sg. f. ‹ hovězí, husí ›

3. přivlastňovací adjektiva

typ „bratrův“

2262 1. sg. m. / 4. sg. m. neživ. ‹ bratrův ›
ČJA 4, 209

2263 1./4. sg. n. ‹ bratrovo ›
ČJA 4, 210

2264 3. sg. m./n. ‹ bratrovu ›
ČJA 4, 212

2265 6. sg. m./n. ‹ bratrově ›
ČJA 4, 214

2266 1. sg. f. ‹ bratrova ›
ČJA 4, 211

2267 3./6. sg. f. ‹ bratrově ›
ČJA 4, 213

○ 2268 4. sg. f. ‹ bratrovu ›
ČJA 4, 215

typ „sestřin“

○ 2269 1. sg. m. / 4. sg. m. neživ. ‹ sestřin ›
ČJA 4, 216

○ 2270 1. sg. f. ‹ sestřina ›
ČJA 4, 216 sestřin, *sestřina*

○ 2271 1./4. sg. n. ‹ sestřino ›
ČJA 4, 217

2272 1. pl. m. živ. ‹ sestřini ›
ČJA 4, 219

2273 1./4. pl. m. neživ. / f. / n. ‹ sestřiny ›
ČJA 4, 218

konstrukce s rozvitým genitivním přívlastkem
● 2274 ‹ strýc mého muže (*mýho mužovo strejček*) ›
(sledovat též pořádek slov)

přivlastňovací genitiv místo adjektiva
● 2275 ‹ bratrův kluk (*bratra kluk*) ›

příklon adjektiv k „přivlastňovacímu“ typu
● 2276 a) 1./4. sg. m. neživ. ‹ makový koláč (*makův koláč*) ›
ČJA 4, 220 makový (koláč), jetelové (semeno)

● 2277 b) 1./4. sg. n. ‹ jetelové semeno (*jetelovo semeno*) ›
ČJA 4, 220 makový (koláč), jetelové (semeno)

● 2278 c) ‹ kraví roh (*krávin roh*) ›
ČJA 4, 221 kravský (roh)

4. jména rodinná

a) dvojčlenná označení svobodných osob
2279 1. sg. m. ‹ Franta Novák ›

○ 2280 ‹ Pepík pekařových ›

2281 3./6. sg. m. ‹ Frantovi Novákovi ›

2282 1. sg. f. ‹ Růža Nováková ›

○ 2283 3./6. sg. f. ‹ Růže Novákové ›

2284 1. sg. m. ‹ Franta Tichý ›

○ 2285 ‹ Jirka hajných ›

2286 1. sg. f. ‹ Růža Tichá ›

b) kolektivní označení jedné rodiny
2287 1. pl. příjmení na -k ‹ Novákovi ›
ČJA 4, 222 Novákovi, Královi; ČJA 5, 314b

○ 2288 příjmení na -ch ‹ Machovi ›

● 2289 příjmení s jiným zakončením ‹ Královi ›
ČJA 4, 222 Novákovi, Královi

1. pl. tady jsou ‹ Králové › (více rodin téhož jména)

○ 2290 apelativa na -ř ‹ pekařovi ›

○ 2291 -a ‹ předsedovi ›

2292 2. pl. ‹ Nováků ›
ČJA 4, 223 Novákových

○ 2293 ‹ pekařových ›

2294 3. pl. ‹ Novákům ›
ČJA 4, 224 Novákovým

○ 2295 ‹ pekařovům ›

2296 7. pl. ‹ s Novákovými ›
ČJA 4, 225 Novákovými

○ 2297 ‹ s pekařovými ›

2298 1. pl. ‹ Tichých ›
ČJA 4, 226

○ 2299 ‹ hajných ›

c) označení místa u domu
2300 7. pl. ‹ před Novákovými, pekařovými ›

Užívá se v obci rodinných jmen podle stavení?
Jak se tomuto zvyku říká (např. jména po chalupě, příslipky) a v jakém je asi rozsahu?
2301 ‹ např. U Doroťáků, U Karlíčků, U Cestářů ›

Zájmena

(Uvádějte pokud možno i větný kontext.)

1. zájmena osobní

2302 1. sg. **já**

2303 3. sg. a) (dal) **mi**
(v nepřízvučném postavení)
ČJA 4, 227

b) **mně** (to nedal)
(v přízvučném postavení)
ČJA 4, 228

2304 6. sg. (o) **mně**
ČJA 4, 229

2305 4. sg. (viděl) **mě**
(v nepřízvučném postavení)
ČJA 4, 230; ČJA 5, 5b

2306 1. sg. **ty**

2307 3. sg. a) (dal) **ti**
(v nepřízvučném postavení)
ČJA 4, 231

b) (k) **tobě**/**sobě**
(v přízvučném nebo předložkovém postavení)
ČJA 4, 232 tobě

2308 4. sg. a) (viděl) **tě**
(v nepřízvučném postavení)
ČJA 4, 233

b) (na) **tebe**/**sebe**
(v přízvučném nebo předložkovém postavení; zjišťuje se též existence krátkých tvarů po předložce)
ČJA 4, 234 tebe

2309 7. sg. (s) **tebou**/**sebou**

2310 3. sg. (dal) **si**
ČJA 4, 246

2311 4. sg. (uhodil) **se**

2312 1. pl. **my**/**vy**

○ 2313 2./4. pl. **nás**/**vás**
ČJA 4, 245 nás

○ 2314 7. pl. **námi**/**vámi**

2315 **s námi**
ČJA 4, 243 námi

2316 1. sg. m. **on**

2317 2. sg. m. **do něho**
ČJA 4, 235 něho

○ 2318 3. sg. m./n. **jemu** (to dal)
(v přízvučném postavení)
ČJA 4, 236

2319 4. sg. m. živ. a) (viděl) **ho**
(v nepřízvučném postavení)

b) **na**/**za něj**
(v předložkovém postavení)
ČJA 4, 237 něj

2320 4. sg. n. (viděl) **je**
(v nepřízvučném postavení)
ČJA 4, 244

na/**za ně**
(v předlož. postavení)
ČJA 4, 238 ně

2321 6. sg. m./n. (o) **něm**
ČJA 4, 239

2322 7. sg. m./n. **s ním**
ČJA 4, 240 ním

2323 3. sg. (dal) **jí**

2324 4. sg. (viděl) **ji**
ČJA 4, 241

2325 7. sg. **s ní**
ČJA 4, 242 ní; ČJA 5, 207c (s) ní

2326 1. pl. m. neživ. / f. / n. **ony**/**ona** (*voni*)
ČJA 4, 247

2327 2. pl. (ubylo) **jich**

2328 4. pl. (viděl) **je**
ČJA 4, 248

2329 7. pl. **s nimi**
ČJA 4, 249 nimi

2. zájmena přivlastňovací

2330 1. sg. m. / 4. sg. m. neživ. **tvůj**
ČJA 5, 210 hnůj, *tvůj*; ČJA 5, 297 potvora, tvůj

2331 1./4. sg. n. ‹ moje ›
ČJA 4, 250

2332 3. sg. m./n. ‹ mému ›

2333 6. sg. m./n. ‹ o mém ›
ČJA 4, 252 mém; ČJA 5, 207a (o) mém

2334 7. sg. m./n. ‹ s mým ›
ČJA 4, 253 mým; ČJA 5, 207b (s) mým

Sledujte další případy užívání stažených a nestažených tvarů

- 2335 1./4. sg. f. a 1./4. pl. ‹ moje, … ›
- 2336 nepřímé p. f. sg. a nepřímé p. pl. ‹ mé, mých, … ›

2337 3. sg. m./n. **našemu**/**vašemu**

2338 6. sg. m./n. (o) **našem**/**vašem**

2339 7. sg. m./n. **naším**/**vaším**
ČJA 4, 254 naším

2340 1. sg. f. **naše**/**vaše**

2341 3. sg. f. **naší**/**vaší**
ČJA 4, 255 naší

2342 4. sg. f. **naši**/**vaši**

2343 7. sg. f. **naší**/**vaší**

2344 1. pl. m. živ. **naši** (kluci)
ČJA 4, 256

○ 2345 **naši/vaši** (substantivizované)
ČJA 4, 257 naši

2346 3. pl. m./f./n. **k našim**
ČJA 4, 258 našim

2347 7. pl. m./f./n. **s našimi**
ČJA 4, 259 našimi

• 2348 2. sg. m./n. **jejího**

○ 2349 1. sg. m. **jejich**

3. zájmena ukazovací

2350 1. sg. m. **ten**

2351 2. sg. m./n. **toho**

2352 3. sg. m./n. **tomu**
ČJA 4, 260

2353 6. sg. m./n. (o) **tom**
ČJA 4, 261

2354 7. sg. m./n. **tím**
ČJA 4, 262

2355 1. sg. f. **ta**

2356 2. sg. f. **té**

2357 3./6. sg. f. **té**

2358 1. pl. m. živ. **ti** (*ty*)
ČJA 4, 263

2359 2./3./6. pl. m./f./n. **těch/těm**
ČJA 4, 264 těch

2360 1. sg. m./n./f. **tento**/**toto**/**tato** T

• 2361 předložkový pád ‹ od tohoto (*tu vod toho*) › T

○ 2362 1. sg. **tamten** T

○ 2363 1. pl. m. živ. **takovíto** T

2364 1. sg. m. **tentýž** T

4. zájmena tázací

2365 1. p. **kdo**
ČJA 5, 215b

○ 2366 3. p. **komu**

○ 2367 6. p. (o) **kom**

○ 2368 7. p. **kým**

2369 1. p. **kdopak** T

2370 1. p. **co**

○ 2371 3. p. **čemu**

○ 2372 6. p. (o) **čem**

○ 2373 7. p. **čím**

2374 1. p. **copak** T

○ 2375 7. sg. m./n. **kterým**

○ 2376 1. pl. m. živ. **kteří**

2377 absolutní užití zájmena čí
čí (jsi)?

2378 M 1. sg. f. **čí**
(rozlišení podle rodu)

5. zájmena neurčitá

2379 **někdo**: 1. sg. T
(Zas tam někdo sedí. Ať tam někdo zajde.)

2380 **něco** T
(Dejte mi něco proti kašli!)

2381 **nějaký** T
(Nějaký čas to vydrží. Přišel nějaký muž.)

2382 **ledakdo** T

○ 2383 **ledaco** T

2384 **„nikdo“** 1. sg.

2385 **nic**

2386 **každý**

2387 **žádný**
ČJA 5, 306a

Číslovky

2388 L 1. sg. m. **jeden**

2389 2. sg. m./n. **jednoho**
ČJA 4, 269

○ 2390 6. sg. m./n. **jednom**
ČJA 4, 270

○ 2391 7. sg. m./n. **jedním**
ČJA 4, 272

○ 2392 2./3./6./7. pl. m./n./f. **jedněch/jedněm/jedněmi**
ČJA 4, 271 jedněch

2393 1. p. m. živ. **dva/oba**
ČJA 4, 273 oba dva

2394 1. p. f./n. **dvě**
ČJA 5, 316a

2395 **obě**

2396 2./6. p. m./f./n. **dvou**
ČJA 4, 274

2397 3. p. m./f./n. **dvěma**
ČJA 4, 275

2398 1. p. m. živ. **tři**
ČJA 4, 278 čtyři, *tři*

○ 2399 2. p. m./f./n. **tří**
ČJA 4, 276 třech

○ 2400 6. p. m./f./n. **třech**
ČJA 4, 276

2401 7. p. m./f./n. **třemi**
ČJA 4, 277

2402 1. p. m. živ. **čtyři**
ČJA 4, 278

2403 1. p. f./n. **čtyři**
ČJA 4, 278

2404 2. p. m./f./n. **čtyř**
ČJA 4, 279

2405 7. p. m./f./n. **čtyřmi**
ČJA 4, 280

2406 **pět**: 1. p.
ČJA 5, 67d vázat, *pět*

2407 **osm**: 1. p.

2408 **devět**: 1. p.
ČJA 5, 260b

○ 2409 2. p.
ČJA 4, 282 devíti

2410 L **deset**

○ 2411 číslovky 11–19 ‹ jedenáct ›
ČJA 5, 328 (jede)náct

○ 2412 Č **padesát**

skloňování číslovek 5–99
2413 2./6. p. ‹ pěti ›
ČJA 4, 281

○ 2414 3. p. ‹ pěti ›
ČJA 4, 281

○ 2415 7. p. ‹ pěti ›
ČJA 4, 281

2416 **dvě stě**: 1. p.
ČJA 4, 283 dvě stě, pět set

○ 2417 ‹ pět–devět › **set**: 1. p.
ČJA 4, 283 dvě stě, pět set

2418 **první** T

2419 **šestý**

2420 **sedmý**

2421 **osmý**

○ 2422 půl třetího

○ 2423 půl čtvrtého

○ 2424 (jen) **jednou**
ČJA 4, 284, ČJA 5, 306b

○ 2425 ‹ dva–čtyři › **krát** T

○ 2426 ‹ pět › **krát** T
ČJA 4, 285 pětkrát

○ 2427 (právě) **tolik**
ČJA 4, 286

○ 2428 **kolik**
ČJA 4, 286 tolik, *kolik*

○ 2429 1./4. sg. n. **všechno**

○ 2430 6. sg. n. (o) **všem**
ČJA 4, 266

2431 1. pl. m. živ. **všichni**
ČJA 4, 267, ČJA 5, 191b hosti, *všichni*

2432 1. pl. m. neživ./f./n. **všechny**

○ 2433 2./3./6. pl. m./f./n. **všech/všem**
ČJA 4, 268 všem

Slovesa

alternace z/ď u sloves na -zovat
2434 M ‹ prohazovat ›

2435 M imp. 1. pl. ‹ nezlobme! (-*ma*) ›
(-me po znělé souhlásce)
ČJA 4, 335 nezlobme

2436 M ‹ kupme! ›
(-me po neznělé souhlásce)
ČJA 4, 336

adverbializované přechodníky od sloves
• 2437 MS být (*buďa*)

• 2438 MS vidět (*viďa*)

• 2439 MS jít (*iďa*)

• 2440 MS přijít (*přinďa*)

• 2441 MS dát (*daja*)

• 2442 MS nechat (*nechaja*)

2443 VM pokleslé formy slovesa „říci“ (jako *řekňa, řeci, reku*)

podoby part. pas. od sloves IV. třídy na -b, -p, -v;
též u podst. jmen slovesných
• 2444 ‹ koupen (*koupěnej*), připraven; troubení, trápení ›

préteritum
vynechávání pomocného slovesa u projevů citově neutrálních
2445 a) 1. sg. ‹ já (jsem) šel ›
ČJA 4, 418 šel jsem

• 2446 1. pl. ‹ my (jsme) šli ›
ČJA 4, 420 šli jsme

• 2447 b) 1. sg./pl. ‹ já (jsem) nešel, my (jsme) nešli ›

příklonná částice -s (též nadměrné -s) v 2. sg. min. času
a) se slovesy bez zvratného zájmena
2448 ‹ Dostal jsi psaní. / Dostals psaní.
Ty jsi mi nic nedal. / Tys mi nic nedal. / ... *nedals.* ›
ČJA 4, 419 dostal jsi

b) se slovesy zvratnými

2449 ‹ Smál jsi se. / Smál ses.
Ty jsi se nemyl. / Ty ses nemyl. / ... *nemyls*. ›
ČJA 4, 419 dostal jsi, *smál jsi se*

c) v otázkách doplňovacích (s tázacím zájmenem nebo adverbiem)

2450 ‹ Kde jsi byl? / Kdes byl? ›

podoby l-ového participia

2451 M a) pl. m. živ. ‹ nesli ›

2452 M b) pl. m. neživ. / f. / n. ‹ nesly ›

změna il > əl

2453 JZ sg. m./f./n. / pl. ‹ nosil ›

změna dl > ll

2454 sg. f./n. / pl. ‹ vedla ›

stavové perfektum od předponových sloves se základem „-jít“ a s tvary slovesa „být“

• 2455 /**ode/šel** (je vodejitej, je vodešlej)
ČJA 4, 411 (je) odejítý / odešel

stavové perfektum od jiných sloves pohybu

• 2456 ‹ utekl, uletěl (*je utečenej, uletěnej*) ›
ČJA 4, 411 (je) odejítý / odešel, (*je*) *utečený, uletěný* / *utekl, uletěl*

kondicionál

○ 2457 1. sg. ‹ nesl › **bych**
ČJA 4, 421

2458 1. pl. ‹ nesli › **bychom**
ČJA 4, 423

• 2459 **abychom/kdybychom** ‹ nesli ›

2460 2. sg. ‹ nesl › **bys**
ČJA 4, 422

2. sg. zvratných sloves

○ 2461 ‹ (kdyby, aby) ses (nespletl) ›

○ 2462 ‹ (kdyby, aby) sis (vzpomněl) ›

minulý kondicionál: případy jako

• 2463 ‹ kdybychom to věděli, nebyli bychom tam šli ›

typy s analogickým koncovým **-ch** v minulém čase

• 2464 M ‹ např. *bylach doma, jách robil, včerach pásl* ›
(zjišťuje se i význam)

zvláštní slovesa

2465 1. sg. **mám**

2466 1. pl. **máme**

2467 3. pl. **mají**

2468 inf. **mít**
ČJA 4, 361

2469 prét. **měl**
ČJA 4, 376 chtěl, *měl*, *uměl*

○ 2470 **míval**

2471 1. pl. **musíme**
ČJA 4, 295

○ 2472 inf. **musit**
ČJA 4, 358 muset

2473 1. sg. **jsem**
ČJA 4, 425

2474 2. sg. **jsi**
ČJA 4, 426

2475 1., 2. pl. **jsme**; **jste**
ČJA 4, 425 jsem, *jsme*

2476 2. sg. **nejsi**
ČJA 4, 426 jsi, *nejsi*, ČJA 5, 42 obyčejný, *nejsi*

2477 3. sg. **není**
ČJA 4, 427

2478 3. pl. **nejsou**

2479 fut. 1. sg. **budu**
ČJA 5, 57

2480 L fut. 2. pl. **nebudete**
ČJA 5, 68c, ČJA 5, 223c budete

2481 imp. 2. sg. **buď!**

ČJA 4, 428, ČJA 5, 260c zaplať, *buď*, *seď*

2482 2. pl. **buďte!**
ČJA 5, 303c

2483 inf. **být**
ČJA 5, 157b

2484 prét. **byl**
ČJA 4, 429

2485 **byla**

2486 **byli**
ČJA 4, 430

2487 **byly**
ČJA 4, 431

2488 1. sg. **mohu**
ČJA 4, 293

2489 3. sg. **může**

2490 inf. **moci**
ČJA 4, 342

2491 prét. **mohl**
ČJA 4, 387

2492 1. sg. **chci**

2493 3. pl. **chtějí**
ČJA 4, 322

2494 inf. **chtít**
ČJA 4, 362, ČJA 5, 272b

2495 prét. **chtěl**
ČJA 4, 376

○ 2496 imp. **nech(te)!**
ČJA 4, 333 nechej

○ 2497 1. sg. **dám**

○ 2498 3. pl. **dají**

○ 2499 imp. **dej(te)!**

○ 2500 inf. **dát**
ČJA 5, 157a

2501 imp. **dávej(te)!**
ČJA 5, 38 dávej

Příslovce

(Uvádějte pokud možno i větný kontext.)

1. příslovce místa

2502 **„kde“**
ČJA 5, 370 kam, *kde*

2503 **„zde“** (*tady* T)
ČJA 5, 374

2504 **„tam“** (*tamhle* T)
(Sem to nedávej, dej to raději tam!)
ČJA 5, 371

2505 **všude** T
ČJA 5, 313a všechno, všude, ČJA 5, 375

2506 **„kam“**

2507 **„sem“** T (*semhle*)
(Sem to nedávej, dej to raději tam!)
ČJA 5, 373

2508 a) **odkud**
(Odkud jsi?)

b) **odtud**
(Ten už odtud odešel.)

2509 **„odtamtud“**

2510 **kudy** T
ČJA 5, 372

○ 2511 **„stranou“**
(Polož to stranou!)
ČJA 5, 381

2512 **vzadu** T
ČJA 5, 383

2. příslovce času

2513 **„kdy“**

ČJA 5, 384

2514 **jindy** T
(Přijď jindy!)

○ 2515 **dosud** T
(Dosud jsem zdravá.)

2516 **teprve**
ČJA 5, 390

2517 **ještě**
ČJA 5, 46d komoře, *že, ještě*, ČJA 5, 254a, ČJA 5, 269

○ 2518 **„již“** (*už*)

○ 2519 **hned** T

2520 **„stále“** (*pořád*)
ČJA 5, 221b pořád

3. příslovce způsobu

2521 **„jak“** (*kterak*)
ČJA 5, 395

○ 2522 **jinak**

2523 **nějak** T
ČJA 5, 396

○ 2524 **chtě nechtě**
ČJA 5, 409

○ 2525 **spolu** T
ČJA 5, 402

○ 2526 **zase** T

○ 2527 **znova** T

4. příslovce a částice vyjadřující míru

2528 **„mnoho“** (*hromadu*)
(Má mnoho práce.)

○ 2529 **více** T
ČJA 5, 13

○ 2530 **méně** T

○ 2531 **„velmi“**
(Ten pes je velmi zlý. Dnes velmi spěchám. Dostal velmi málo.)
ČJA 5, 397

2532 **„asi“**
(Našli jsme asi dvacet hříbků.)
ČJA 5, 407

○ 2533 **„sotva“**
(Ten se už sotva uzdraví.)
ČJA 5, 82c, ČJA 5, 408

2534 **„právě“** (tak) (*akorát – zrovna*)
ČJA 5, 246 almara, *akorát*, ČJA 5, 266b zrovna, ČJA 5, 308a zrovna

2535 **prý**
(Bude prý teplé léto.)
jen věta jednoduchá

○ 2536 **jen**(**om**) T
ČJA 5, 254b jenom, ČJA 5, 406 jenom

2537 **„také“**
ČJA 5, 405

intenzifikující formanty -**pak**, **-též**, **-ž** u příslovcí a u zájmen
2538 ‹ kdepak, ... ›
ČJA 5, 372 kudy, ČJA 5, 375 všude, ČJA 5, 384 kdy, ČJA 5, 395 jak, ČJA 5, 410 postfixy u tázacích výrazů

Předložky

○ 2539 **u**
ČJA 5, 239b

○ 2540 **okolo** T

2541 **„skrz“** (např. plot) T
ČJA 5, 98b

○ 2542 **mezi** T

vokalizace předložek
(Doklady na **k** povinně; sledujte i u jiných předložek.)

• 2543 před souhláskovou skupinou ‹ ke škole ›

• 2544 před stejnou souhláskou ‹ ke kostelu ›

• 2545 před jedinečnou souhláskou nebo samohláskou ‹ k městu ›

s (zánik)
• 2546 a) adnominální ‹ buchty s tvarohem ›

• 2547 b) adverbální (šel s tetou)

s (nadměrné užití)
• 2548 a) instrumentál místa ‹ šel tou cestou ›

• 2549 b) instrumentál nástroje ‹ píše perem, praštil ho kamenem ›
(zjišťují se případy bez ukazovacího zájmena; ne tedy případy jako „s tím perem“)

Spojky, částice a citoslovce

(Uvádějte pokud možno i větný kontext.)

○ 2550 H **že**
ČJA 5, 46d komoře, *že, ještě*

2551 **„ano“** (vyjádření souhlasu)

○ 2552 **ne** (vyjádření záporu)

○ 2553 **co?** (vyjádření dotazu)

2554 **„ať si“**
(Spadneš tam! Ať si!)

○ 2555 **hle!**

2556 **viď!**

○ 2557 M **chyť!**

III. TVOŘENÍ SLOV

Tvoření substantiv

využití přípony **-ště/-isko** pro tvoření augmentativ nebo deminutiv
• 2558 ‹ např. ďúčiště – děvčisko, nožicko, husisko ›

citově zabarvená pojmenování nositelů různých fyzických a psychických vlastností, např.

• 2559 **pro člověka, který se opíjí**

• 2560 **pro člověka, který mnoho jí**

• 2561 **pro člověka mnohomluvného**

- 2562 **pro člověka neobratného**

- 2563 **pro člověka ustrašeného**

2564 jména vdaných žen přechýlená od mužských příjmení a apelativních jmen zaměstnání
‹ *Nováková*, *Novačka* (Novák) ›
(vždy s příslušným mužským příjmením nebo jménem)

- 2565 MS jednoslovná tvoření jmen neprovdaných dcer
‹ např. *Mikulenča* (Mikulenková) ›

- 2566 zvláštní pojmenování pro nedospělé děti od příjmení otcova
(liší se jména malých chlapců a děvčat?)
‹ *Jamborče*, *Jambůrek* (Jambor) ›

Tvoření sloves

- 2567 M frekventativa -ovávat (*-úvat*)
‹ kupovávat ›

- 2568 M frekventativa -ívat (*-úvat*)
‹ chodívat ›
ČJA 5, 214b cizí, *sklízet, chodívat; zavazet; meze*

- 2569 M frekventativa -(í)vat (*-jávat*)
‹ šívat ›

Ostatní případy

- 2570 nadměrné -ž, popř. jiné pokleslé částice
‹ kam (j)semž to dal, kde (j)siž byl ›

IV. MÍSTNÍ JMÉNA

(Oddíl vyplňte podle možnosti především na základě místních jmen běžně známých ve zkoumané obci; závazné je vyplnění položek č. 2591 a 2592 v závěru oddílu.)

- 2571 zbytky depalatalizace ve slabice **bě**, **pě, mě**, **vě**
‹ Soběslav, Věžná, Mělník ›

- 2572 ztráta **l**
‹ Chlum, Tlumačov, Postřelmov ›

- 2573 proteze u počáteční samohlásky
‹ Urbanov, Újezd ›

- 2574 zakončení na **-ov**
‹ Makov ›

2575 zakončení na **-ovice**
‹ Horažďovice ›
ČJA 5, 315a

sklonění pomnožných na **-(ov)ice**

2576 3. p. ‹ k Prachaticům ›
ČJA 4, 164 Prachaticím

2577 7. p. ‹ za Prachaticemi ›

zakončení na **-nina**

• 2578 ‹ Kopanina ›

zakončení na **-nín**

• 2579 ‹ Semanín ›

zakončení na **-(s)lav**

• 2580 1. sg. ‹ (ten – ta) Zbraslav, Boleslav, Břeclav ›
ČJA 4, 21a Boleslav

• 2581 2. sg. ‹ do / z Boleslavě, Břeclavě ›
ČJA 4, 52 Boleslavi

zakončení na **-m**

• 2582 1. sg. ‹ ten – ta) Kuřim ›
ČJA 4, 22 Příbram

• 2583 2. sg. ‹ do / z Příbramě, Kuřimi ›
ČJA 4, 51 Příbrami

• 2584 M (ten – ta) **Olomouc**
ČJA 4, 21b

ve spojení s předložkou **v**

• 2585 ‹ v Jablonci, v Turnově, v Dobrušce ›

• 2586 v + v- ‹ v Vožici ›

adjektiva od místních jmen

• 2587 na -ovice ‹ *vojkovický, vojkovský* (Vojkovice) ›
(vždy se jménem příslušné obce)

• 2588 na -ice ‹ *pardubický, pardubský* (Pardubice) ›

• 2589 na -ín ‹ *vsetínský, vsatský* (Vsetín) ›

zvláštnosti při tvoření adjektiv od jména zkoumaného místa a nejbližších obcí

• 2590 ‹ např. *horovecký* od Horouty ap. ›
(vždy se jménem příslušné obce)

2591 spisovné a lidové podoby jména zkoumané obce a nejbližších obcí okolních
(vždy s označením rodu a čísla, popř. s uvedením zvláštností ve skloňování)

mužské a ženské podoby obyvatelských jmen od jména zkoumaného místa a nejbližších obcí

2592 ‹ Roudničák, Roudničanka (Roudnice) ›
(vždy se jménem příslušné obce)

V. SKLADBA

Vyjadřuje se prostý (nestupňovací) slučovací vztah členský s významovým odstínem přidružování spojkou **aj**?

- 2593 M ‹ Přišli všichni, chlapci **i** děvčata ›
  i / *aj*(*i*) / *a také*
  ČJA 5, 334 Slučovací poměr a) s odstínem přidružování: *aj,* …

Vyskytuje se prostě slučovací spojka **i**?

- 2594 L ‹ Nabral vody **i** dal mu napít ›
  i/*a*
  ČJA 5, 334 Slučovací poměr b) prostě slučovací: *i*

Vyskytuje se odporovací spojka **než**?

- 2595 ‹ Dnes už děti do školy nejezdí na kole, **ale** (kniž. *nýbrž*) autobusem ›
  ale / *než, lež* / *leč* / *a*
  ČJA 5, 335 Odporovací poměr: *než, jak,* …

Jak se vyjadřuje stupňovací vztah v souvětí s negativními větami?

- 2596 ‹ Nemohu chodit pomalu, **natož abych** běhal ›
  natož abych / *natoť bych* / *nechať by* / *ni tak by* / *ne to* / *neřkuli*
  ČJA 5, 339 Stupňovací poměr: *natož,* …

Jaké jsou dvojité spojky vylučovací?

- 2597 ‹ **Buď** se pořádně oblékneš, **nebo** nikam nepůjdeš ›
  buď(*to*) – (*a*)*nebo* / *nebo* – *nebo* / *lebo* – *lebo*
  ČJA 5, 337 Vylučovací poměr: *buď – nebo,* …

Jakých spojovacích prostředků se užívá ve vylučovacích souvětích blízkých důvodovým, v nichž totiž druhá věta vyjadřuje, co by bylo důsledkem nesplnění toho, co se říká ve větě první?

- 2598 ‹ Lež pěkně v posteli, **nebo** se neuzdravíš ›
  nebo / *sic*(*e*) / *jinak, ináč* / *ovak*
  ČJA 5, 338 Vylučovací poměr: *jinak, nebo,* …

Vyskytuje se v podmínkových větách reálných příklonná částice **-li**?

- 2599 M ‹ Bude**-li** chléb čerstvý, kup jej! ›
  -li, -(*j*)*i / jestli, lesti* / *když* / *jak*
  ČJA 5, 340 Podmínkové věty reálné: *-li*

Vyskytuje se podmínkové souvětí ireálné s nesloženým kondicionálem v hlavní i ve vedlejší větě?

- 2600 L ‹ Kdyby **(by)** víc jedl, byl by silnější ›
  kdyby – by / *by – by*
  ČJA 5, 346 Podmínkové věty ireálné b) věty s *by – by*

Existují typy ireálných podmínkových vět záporných se zápornou částicí **ne** nebo se záporným infinitivem?

- 2601 ‹ Kdyby **ne**(bylo) toho horka, bylo by tu dobře / **Nebýt** toho horka, bylo by tu dobře ›
  ČJA 5, 346 Podmínkové věty ireálné a) věty s *kdyby ne*

Jaké spojky se vyskytují ve větách přípustkových?

- 2602 a) ‹ **Ačkoli** se bránil, dal jsem ho do učení ›
  b) ‹ Pořád má bolesti, **ačkoli** se léčí ›
  choť / *jak* / *třeba*(*s*) / *aj když, i když* / *a* / *kterak*
  (Sledují se spojky ve vedlejších větách a) anteponovaných, b) postponovaných.)
  ČJA 5, 342 Přípustkové věty: *i když,* …

Jakých spojovacích prostředků se užívá ve větách podmínkově přípustkových?

- 2603 ‹ **I kdyby** hned zapršelo, už nebude dobrá úroda ›
i kdyby / *kdyby i* / *kdyby krásně* / *choť by*(*j*)
ČJA 5, 343 Podmínkově přípustkové věty: *i kdyby,* …

Jakých spojek se užívá ve větách se vztahem příčinným, důvodovým nebo vysvětlovacím?

- 2604 ‹ Mnoho se na tom nevydělá, **protože** to lidé nekupují /
Odejel, **protože** se mu u nás nelíbilo ›
protože / *poněvadž* / *neb* / *nebo*(*t*), *lebo* / *bo*
(Při spojkách protože a poněvadž sledujte bedlivě, zda jich užívají i příslušníci ryzího nářečí. Sledujte jen případy, kdy je vedlejší věta postponována.)
ČJA 5, 344 Příčinné věty: *protože*

Vyjadřuje se vztah účelový (popř. účinkový) též (anebo snad i výhradně) spojkou **coby**?

- 2605 VM ‹ Jezdil i v noci, aby (**coby**) hodně vydělal / V plotě byla díra, **coby** tam ruku strčil ›
aby/*coby*/*žeby*
ČJA 5, 345 Účelové věty: *aby,* …

Jakých spojek se užívá v závislých zjišťovacích otázkách?

- 2606 ‹ Nevím, **zda** už dostal ty peníze ›
jestli, esli, eši / *-li, -*(*j*)*i* / *či*
(Je-li možno užít v nářečí více spojek, stanovte, zda některé z nich jsou citově zabarveny a jak. Sledujte, ke kterým slovním druhům se připojuje **-li, -ji, -i**.)
ČJA 5, 341 Závislé zjišťovací otázky: *jestli, či,* …

Jak se vyjadřuje, s kým nebo s čím se něco srovnává ve smyslu stejné i rozdílné kvantity?

- 2607 a) při stejné míře
‹ Je stejně veliký **jako** já ›
ČJA 5, 364 Srovnání ve smyslu shody: *je starý jako já*
b) při větší míře
‹ Je větší **než** já ›
ČJA 5, 366 Srovnání ve smyslu rozdílnosti: *je starší než já*
c) v ustálených spojeních
‹ Má ruce **jako** led / Je ostrý **jak** břitva ›
ČJA 5, 365 Srovnání ve frazeologických spojeních: *má ruce jako led*

jak(*o*) / *ani* / *co* / (*n*)*ež* / *až* / *předložkový pád* / *prostý pád*
(Zachyťte všechny možné druhy vyjádření: se spojkami, v předložkových pádech, v genitivu prostém. Je-li možné vyjádření několikeré, snažte se postihnout, zda je tu nějaký rozdíl významový, generační nebo jen ve frekvenci. Zachycená ustálená spojení zaznamenejte všechna.)

Vyskytují se v oznamovacích větách se zvolací intonací citové částice **vždyť, veď** (MS), **jenť** (JZ)?

- 2608 ‹ **Vždyť** my přijedem! ›
‹ **Veď** to je práce! ›
‹ **Jenť** on si vzpomene! ›
(Zaznamenejte i věty s jinými částicemi, např. **však**, **že**, **když**, **jak**!)
ČJA 5, 354 Částice citové: *vždyť, však,* …

Vyskytuje se na počátku mluvních projevů navazovací částice **tož**?

- 2609 ‹ **Tož** ... ›
tak/*tož*/*0*

Vyskytují se v jednoduchých tázacích větách zjišťovacích citově neutrálních tázací částice? Které?

- 2610 VM ‹ Půjdete (**-li**) do města? ›
-li, -(*j*)*i* / *či* / *0*

Jaké jsou tázací částice v zjišťovacích větách tázacích s citovým odstínem údivu?

- 2611 ‹ **Copak** jste o tom nevěděl? ›
  copak/*co*/*či*/*0*
  ČJA 5, 352 Částice tázací: *co, copak,* …

Umožňuje zvláštní intonace formulovat otázku doplňovací (zjištění míry) jako zjišťovací, tj. bez tázacích zájmen?

- 2612 L ‹ Moc toho m á t e ? (tj. Jak moc toho máte?) ›
  jak/*0 + zvl. intonace, popř. slovosled*

Jaká je spojka v otázkách vylučovacích?

- 2613 ‹ Chceš raději kávu, **či** mléko? ›
  či / *nebo*, *lebo*

Jakých částic se užívá pro vyjádření příkazu, rozkazu nebo žádosti nepřítomné („třetí“) osobě?

- 2614 ‹ **Ať** nezlobí! ›
  ať, *až* / *nech*(*ť*)
  ČJA 5, 349 Částice výzvové: *ať, nech,* …

Jakou podobu mají věty se zevšeobecňujícím podmětem (všeobecným a neurčitým osobním), není-li zahrnutelnost adresáta přímo naznačena (tj. mimo typ s 2. sg./pl.)?

- 2615 ‹ Ten kroj **se** už u mladých lidí neuvidí ›
  (Jde zejména o zachycení starobylého typu s nereflexivní 3. os. sg. (*ten kroj neuvidí*) a o zachycení konstrukce pasivní. Všímejte si, zda se v tradičním nářečí užívá vět s všeobecným podmětem vyjádřeným slovem **jeden**.)

Jsou věty s neurčitým podmětem neosobním b e z výrazů **to**, **ono**, **cosi**, **něco**?

- 2616 ‹ Napřed mu utrhlo ruku a pak ho zabilo / Louku zaplavilo ›
  (Jde o věty, v nichž by případný podmět vyjadřoval příčinu, podnět činnosti, které mluvčí nechce nebo nemůže pojmenovat. Zaznamenejte všechny případy!)

Jsou možné věty s všeobecným podmětem osobním, které mají v přísudku místo tvaru mužského nebo ženského neshodné neutrální reflexivum?

- 2617 M ‹ Sebral**o** se smetana / Mluvil**o** se takové věci ›
  (Zaznamenejte všechny bezpauzové příklady! Odlište případy, kdy je jméno skutečným předmětem ve 4. p.: „sebralo se smetanu“!)

Lze zachytit neshodný přísudek i tam, kde nelze předpokládat adverbializované pojetí?

- 2618 ‹ Ráno byl**o** buchty / Potom přišl**o** válka / Hledáme láhev a už byl**o** pryč ›
  (Zaznamenejte všechny bezpauzové případy!)

Vyskytuje se v souvětích samostatné **ne** ve větné platnosti za vedlejší větou (před ukončenou pauzou?)

- 2619 VM ‹ Že by tam bylo moc horko, **ne** ›

Existují věty s vytčeným citovým infinitivem bez odkazovacího **to** a bez pauzy po infinitivu?

- 2620 ‹ Pracovat pracuje dobře / Pršet neprší ›
  ČJA 5, 348 Infinitiv zřetelový: *mrznout nemrzne*

Jakou podobu mají příslovečná určení s významem směřování k nějaké osobě?

- 2621 L a) případy se substantivem
  ‹ Odešel k pekaři, ke Karlovi ›
  ČJA 5, 350 Konstrukce *šel k pekaři*

  b) případy se zájmenem
  ‹ Šel k němu ›
  ke / *do*

Jak se v nářečí začleňuje do věty shodný substantivní doplněk (při podmětu i při předmětu)?

- 2622 ‹ Umřel také (**jako**) chudák / Já jsem tam pracoval **jako** hlídač / Vzali si ho už (**jako**) chlapce ›
  jako/co/0/instrumentál
  (Vylučte případy s příslovečným určením srovnání!)
  ČJA 5, 357 Substantivní doplněk: *umřel jako chudák*

Užívá se genitivu záporového?
a) po slovese „nemít“

- 2623 ‹ **Neměli** kabátu / **Nemáte** rodičů ›
  ČJA 5, 368 Genitiv po jiných slovesech a) *neměli kabátu*

b) po slovese „nebýt“

- 2624 ‹ **Nebylo** kabátu / **Nebylo** rodičů ›
  ČJA 5, 367 Genitiv po *nebýt*: *nebylo kabátu*

c) po jiných slovesech

- 2625 ‹ **Ne**viděli jste naší Mařenky? ›
  ČJA 5, 368 Genitiv po jiných slovesech b) *neviděli jste naší Mařenky?*

Vyskytuje se genitiv partitivní?

- 2626 ‹ Přines vody! Koupil soli ›
  ČJA 5, 367 Genitiv partitivní: (*na*)*koupil soli*

Vyskytuje se ve větách s udáním množství nebo počtu nadměrný zájmenný genitiv?

- 2627 SV ‹ Šlo nás **jich** tam pět ›
  ČJA 5, 351 Konstrukce *šlo nás jich tam pět*

Užívá se dativu v těchto konstrukcích?

- 2628 a) **Je mu** Josef (tj. jmenuje se...)
  ČJA 5, 362 Konstrukce *je mu Josef*

- 2629 b) **Co máš** ‹ ruce (*s rukou, na ruce*) › **?**
  ČJA 5, 361 Konstrukce *co máš ruce?*

- 2630 c) **Je mu** šedesát let (*má*)
  ČJA 5, 363 Konstrukce *je mu šedesát let*
  (Příklady jsou závazné.)

Dochází k vzájemné záměně reakce akuzativní a dativní?

- 2631 **Není** ‹ Karlovi/vám (*Karla, vás*) › **smutno?**
  ČJA 5, 358 Vazba *není vám hanba? není vám smutno?*

- 2632 **Není** ‹ Karlovi/vám (*Karla, vás*) › **hanba?**
  ČJA 5, 358 Vazba *není vám hanba?*

- 2633 **Co je** ‹ Karlovi/vám (*Karla, vás*) › **po tom?**
  ČJA 5, 359 Vazba a) *co je vám po tom?*

- 2634 ‹ Karla (*Karlovi*) › **bolí hlava / Bolí** ‹ ho (*mu*) › **hlava**
  (Příklady jsou závazné. Při rozhodování, o který pád zájmena běží, mějte na zřeteli splývání morfologických typů, zejména u zájmena já, ty.)
  ČJA 5, 359 Vazba b) *bolí ho hlava*

Vyskytuje se prostý časový instrumentál a genitiv i v případech neobvyklých ve spisovném jazyce?

- 2635 ‹ Dělal i zimním časem / zimního času ›

Vyskytuje se srovnávací instrumentál?
• 2636 ‹ Utíká zajícem / Stojí sloupem ›
(Zaznamenejte všechny zachycené případy!)
ČJA 5, 364 Srovnání ve smyslu shody: *je starý jako já, utíká zajícem*

Vyskytuje se v tomto ustáleném obratu akuzativ, či nominativ?
• 2637 **Co je to za** krávu?
(V ě t n ý t y p j e z á v a z n ý , substantivum zaměnitelné za jiné substantivum téhož rodu.)
ČJA 5, 360 Konstrukce *co je to za člověka?*

Dochází k atrakci pádů?
○ 2638 ‹ na kraji poli / o kousku chlebě / s párem koňmi ›

Spojují se předložky?
○ 2639 a) ‹ např. *zpod* stolu / *zpoza* rohu / *zponad* stromu ›
b) ‹ např. *zez* vrchu / *zez* pole ›

Vyká-li příslušník nářečí, v jakém čísle je l-ové příčestí přísudku?
• 2640 ‹ Vy byste to neuměl**i**? (tj. neuměl – jedna osoba) ›
(Zjistěte, je-li tu rozdíl generační!)
ČJA 5, 355 Porušení shody: *naši dědeček zemřeli, vy byste to neuměli*

Užívá se tzv. plurálu úcty u přívlastku a u přísudku?
• 2641 ‹ Naš**i** dědeček nedávno zemřel**i** ›
(Všimejte si zvlášť přísudku a zvlášť přívlastku!)
ČJA 5, 355 Porušení shody: *naši dědeček zemřeli*

Užívá se tvarů středního rodu u přísudku, je-li podmětem jméno nebo jiné označení neprovdané dívky?
• 2642 ‹ Naše malá Helenka odešl**o** / Naše dcerka odešl**o** ›
(Dbejte, aby samo jméno nebylo středního rodu, např. Anče, Ančí, děvče!)

V jakém tvaru je přísudek ve větách s podměty označujícími kolektiv?
• 2643 SV **Mládež** s chutí pracoval**i**

• 2644 SV **Čeládka** / **Chasa** měl**i** starost
ČJA 5, 356 Porušení shody: *chasa měli starost*
(J m é n a j s o u z á v a z n á , přísudková slovesa nenahraditelná.)

Vyskytuje se místo vytýkacího, omezovacího příslovce **jen** (**jenom**) výraz **než**? Je-li tomu tak, je ve větě sloveso kladné, či záporné?
• 2645 ‹ Tady roste jen (**než**) křoví / Tady **ne**roste **než** křoví ›
jen / *než*
ČJA 5, 336 Typ *tady roste než křoví*

Může stát shodný přívlastek substantivní v případech bez pauzy za určovaným jménem?
○ 2646 ‹ Vlček řezník; s Václavem předsedou / do října měsíce ›
(Sledujte případy bez předložky i s předložkou.)

Vyskytují se stálé (z hlediska spisovné češtiny) příklonky na začátku věty?
○ 2647 ‹ **Jsem** volala na bratra / **Mu** se to povedlo / **Ho** viděl na poli ›

Říká se **bylo třeba**, či **třeba bylo**?
• 2648 L ‹ **Bylo třeba** kopat brambory ›
ČJA 5, 347 Slovosled *třeba bylo*

Vyskytuje se přechodník jako živá kategorie, tj. jako tvar rozmanitých sloves při „zkracování“ vět?
• 2649 MS ‹ Vdaja se, začaly u nich hádky / Spravja si to, odešel jsem domů ›
(Zjistěte, zda se přechodníkem zkracují věty s týmž podmětem nebo též věty různopodmětné.)

Abecední rejstřík závazných reprezentantů

Rejstřík obsahuje všechny závazné reprezentanty (hesla) obou částí dotazníku vždy s pořadovým číslem položky. Hesla označující části celků jsou zařazena i pod hesla označující celek (chléb: patka ch.).

akát 1182
akorát 2534
alej 1276
almara 275
angrešt 1179
Anna 1846
ano (vyjádření souhlasu) 2551
apatyka 1937
arest 2011
asi 2532
asistentka porodní 1841
ať si 2554
auto 64

babička 1812
balón 1871
bát se – neboj se 1785
bázlivý 1769
běhat se – kráva se běhá 782
berla 1715
beseda 2031
    chodit na b. 2032
bez černý 1181
běžet 1702
bič 851
bičiště 852
bidlo 299
    vrchní a spodní bidla žebřin (vozu) 719
bít 1779
    hodiny bijí 1489
biják (cepu) 658
bláto 1548
blatouch 1375
blýská (se) 1555
bobek – sedět na b. 1728
bočnice ve stodole 653
bodat 806
    bodá (vosa) 1406
    bode (kráva) 805
bochníček velikonoční 2076
bochník chleba – kulatý 462
    podlouhlý 463
bolení 1923
bolet 1924
    bolí ho hlava 2633
borovice 1283
borůvčí 1334
borůvka 1333
bos, bosky 615
bota 606
bouda 2097
bouchoř 1170
bouká se (svině) 881
boule 1920
brambor 1084
    b. klíčí 1085
    knedlík ze syrových brambor 405
    placka ze syrových brambor 403
    placka z vařených brambor 404
    šišky z vařených brambor 402
bramborový klíček 1086
    bramborová nať 1087
    b. polévka 383
brambořiště 1095
brány – hřeb u b. 1016
    podélný trámek u b.1014
    příčka u b. 1015
brát 1655
bratr otcův 1819
    b. matčin 1820
bratranec – bratranců nebo sestřenic děti 1826
brázda 992
brk 2050
brouci 1393
brousek na kosu 1029
    pochva na b. 1030
bruslit 1884
brzdicí špalek (vozu) 711
brzdit 712
brzo 1479
březí – kobyla je b. 818
    koza je b. 868
    kráva je b. 784
    svině je b. 882
břidlice 121
břicho 1675
bříza 1293
bubák (na jablku) 1166
bubínek (= malá kulatá železná kamínka) 187
bučí (kráva) 803
budka špaččí 1442
buk 1292
býček roční 790
bydlet 70
býk 783
byliny léčivé 1366
být 2473
    přechodník *buďa* 2437

je mi zima 1930
je mu (šedesát let) 2630
je mu (Josef) (= jmenuje se) 2628
je vám hanba 2632
je vám smutno 2631
co je to za (krávu) 2637
co je vám po tom 2633
nebýt (genitiv záporový) 2624
/při/bude 1967
bylo třeba 2648
cedítko na kávu, čaj 328
cedník na nudle 327
cep 656
biják cepu 658
držák c. 657
kožené ošití c. 659
svorník c. 660
cesta v polích 1265
cestář 1273
cibule 1139
cídit 234
cihla 110
nevypalovaná c. 111
cícha 283
cikán 1995
cikorka 354
cítit 1917
cizí 2086
co 2370
co je to za (krávu)? 2637
co máš ruce? 2629
co je vám po tom? 2633
co? (vyjádření dotazu) 2553
cop 1587
copak 2374
couvat 858
cucáček dětský 1867
cukr 355
cukroví 482

čaj 350
čáp 1454
čarodějnice 2078
čas 1470
od těch časů 1471
čejka 1455
čeládka (měli starost) 2644
čeledín 631
čeleď 630
čelo 1590
č. vozu 729
čep 1264
černý bez 1181
červ 1385
česnek 1140
stroužek č. 1141
česneková polévka 384
čí 2377
číst 27
čistit obilí na sítě 681
č. studnu 234
čistit se – (kráva) se čistí 785
člověk 1574
člověk, který mnoho jí (expr.) 2560
mnohomluvný č. (expr.) 2561
neobratný č. (expr.) 2562
opilý č. (expr.) 2559
ustrašený č. (expr.) 2563
člunek (u šicího stroje) 603
čmelák 1410
čočka 428
čtení 31
čtyři 2402

dáseň 1621
dát 2497
přechodník *daja* 2441
datel 1452
dávat 2501
dcera 1806
dědeček 1811
dědek (= starý muž) 1903
dehtový papír 125
děkovat 1838
dělat 974
d. máslo 446
den 1480
děravý 307
deset 2410
deska 266
déšť 1552
dešťovka 1386
děti bratranců nebo sestřenic 1826
dětský 1852
d. cucáček 1867
d. míč 1871
děvče 1905
děvečka služebná 632
d. malá 634
d. velká 633
devět 2408
d í l y 1204
díra 586
dítě 1849
dívat se 1600
dívčí 1906
divit se 1600
divný 1741
díže 458
dlaň 1643
dlouhatánský 1267
dlouhý 1266
dlužen – je d. 1961
dnes 1509
dobré jitro! 2034
dobrejší 2106
dobrý den! 2033
dobytek 769
poklízet d. 752
dobývat (pařezy) 1330
dojení – nádoba na d. 761
dojit 760
dojít 1691
dojít (přijít) 1693
dokořán 179
doktor 1934
dole 1235
dolní 1233
dolů (po schodech) 144
dolů z kopce 1231
doma 82
domů 84
dopis 13

dopolední přesnídávka 372
doprošovat se 1999
dostat 2000
dosud 2515
dosušovat 296
došek 120
doušek (vody) 2022
dračky 2041
draha 1209
drát peří 2042
dráteník 1993
dražší 1968
drobty (chleba) 476
droždí 485
drůbež 914
volání na d. 920–922
drůbežárna 944
druhý – d. svátek vánoční 2103
druhá housata 955
družička 1836
družstvo 1949
drva 1322
držák (cepu) 657
držka 1616
dřevařská palice 1326
dřevěný 99
d. sloup v plotě 637
d. podlaha 154
d. trámky v podlaze stání 746
obytné d. stavení 98
dřevník 208
dřevo 1322
d. na zavěšení zabitého vepře 502
dřevorubec 1321
dřímat 1732
dříve 1505
dříve než 1506
dříví 205
dříví (v lese) 1322
štípat d. 209
dub 1286
duha 1557
dům 85
duše – na mou d. 1767
dužina 260
dva 2393
dvě 2394
ve dvě (hodiny) 1490b
dvě stě 2416
dveře 163
ostění u d. 167
dvířka 640
dvojčata 1854
dvůr 617
dýchat 1674
dýmá 192
dýně 1143
ďouče 1905

Eva 1847

fara 2108
flašinet 1994

gágá (husa) 951
granáty (ozdoba) 566
grunt 616

g r ú ň 1223
guláš 397
guma 38

habr 1300
hadr na podlahu 288
hajný 1316
haluz 1306
hanba 1790
je vám hanba 2632
haraburdí 133
hasičská zbrojnice 1953
házet 1878
h. plochý kamínek po vodě 1877
hedvábný 573
hejno (hus) 956
hezký 1581
hladový 356
hlava – bolí ho h. 2634
hle 2555
hlemýžď 1421
hlen nosní 1613
uschlý hlen v nose 1614
hlídač polní 1952
hliněná podlaha 156
hlouběji 1247
hloubka (ve vodě) 1243
hloupost 1742
hluboký 1244
hlubší 1245
nejhlubší 1246
hnát 770
hned 2519
hnis 1919
hnízdo 1434
hnout – /po/hnout 1927
hnůj 764
rozhazovat h. po poli 768
vyhazovat h. 765
hodina – v jednu h. 1490a
ve dvě h. 1490b
hodiny bijí 1489
v jednu h., ve dvě 1490
hoch 1889
holub 965
h. vrká 968
honem 1698
honěná 1874
honí se (kočka) 907
honit 771
horký 352
horní 1232
hořet 219
hořký 351
hospodář 620
hospodářská usedlost 616
hospodyně 621
host 2036
houba 1338
na houbách 1339
h. jedovatá 1346
houpat 1862
housata druhá 955
housátko 954
housenka 1416
chlupatá h. 1417
houser 953

houska (pletená) 480
houžev (u plužních koleček) 1007
hovězí 775
hrábě 1072
hrabiště (hrabí) 1073
příčný trámek u h. 1074
zuby u h. 1075
hrabice – kosa s hrabicí 1024
hrabiště (hrabí) 1073
hrách 1130
hrachový lusk 1132
hraniční kámen v polích 1195
hrát 2013
hrát si 1869
hrdlička 969
hrnec 301
hrníček 302
hrobník 1947
hromada (mnoho) 2528
hromada kamení na okraji pole 1199
hromádka krtčí 1461
hromádky posečeného obilí 1047
hromadu (= mnoho) 2528
hromnice 2062
hrouda 993
hrozen 1177
hřad 943
hřát 222
hřbet 1667
hřbitov 1948
hřeb (u bran)1016
hřebelec 827
hřeben 1584
h. střechy 126
hřeblo 199
hřib 1340
hříbátko 825
hříbě 819
hřích 2127
hříva 826
hřmí 1556
huba 1616
hubený 1575
hubnout 1576
hůl (na chůzi) 1713
husa 945
h. kejhá 951
husí 952
hvězda 1496
hvozdík 1377

chalupa 86
chasa (měli starost) 2644
chátrající stavení 101
chcát 830
chcípnout 913
chlapec 1887
chlapecký 1888
chlastat 2026
chléb, chleba 456
patka ch. 466
skrojek ch. 465
sražená část ch. při kůrce 464
střída ch. 467
velký kus ch. 468
chlebová pec 196
otvor do ch. pece 198
chlívek 745
c h l u m 1222
chlupatá housenka 1417
chodit 1696
chocholouš 1448
chomout 843
části ch. 844–845
chovat (dítě) 1861
chrastí suché 1314
chrastítko dětské 1868
chrobák 1396
chrochtá (prase) 885
chroust 1394
chrpa 1367
chřipka 1928
hubnout 1576
chtě nechtě 2524
chtít 2492
kobyla chce hřebce 817
chudý 1997
obecní ch. 1996
chumáč ovoce na stromě 1156
chvíle 1475
chvojí, chvoj 1308
chytnout 1875
chytřejší 1743
chyť 2557

inkoust 37
intres 1963

já 2302
jabko zemské 1084
jablíčko rajské 1133
jabloň 1163
jádro 1174
jahodení 1335
jak 2521
jalovice 789
jáma 1150
j á r e k 1225
jarní obilí, zvl. pšenice 1039
jářku 2443
jasan 1296
jazyk 507
vypláznout j. 1935
ječmen 1037
jeden 2388
jedna – v jednu (hodinu) 1490
jednou – jen j. 2424
jedovatá, nejedlá houba 1346
jehla 591
jehličí suché spadané1310
j. zelené 1309
její, jejich 2348
jelen 1467
jelítko 510
jelito 509
jen(om) 2536
j. příslovce omezovací 2645
jeptiška 2110
jeřáb 1295
jesle (na seno) 750
jestřáb 1456
ještě 2517
ještěrka 1429
jet 693

jetel 1080
jez 1259
jezdit 68
jezevec 1466
jídlo 357
jinak 2522
jindy 2514
jinovatka 1558
jiný 1856
jiskra 214
jíst 358
člověk, který mnoho jí (expr.) 2560
jíška 390
jít 1686
přechodník *iďa* 2439
/ode/šel 2455
jitrnice 508
jitrocel 1378
jíva 1299
jizba 151
již 2518
jmelí 1285
jméno 1844
JZD – členové JZD 1950
vedoucí pracovní skupiny v JZD 1951

k asimilace 2159
vokalizace 2543
(jít) k (někomu) 2621
kácet 1323
kačátko 962
kačer 961
kadečka 258
kachna 960
kachňátko 962
kalhoty 548
plátěné k. 549
spodní mužské k. 580
kaluž 1240
kam 2506
kámen 1211
hraniční k. v polích 1195
větší plochý k. 1217
kamení – hromada k. na okraji pole 1199
kamenný 145
kamínek 1218
házet plochý k. po vodě 1877
kamna – zvýšená část k., v níž je trouba 183
části starých k. 189
kamnovec 184
kanec 884
kapka (vody) 1598
kaplička 2111
kapradí 1348
kapsa 551
kapusta 1127
Karel 1848
kasárny 63
kastrol 305
kaše 394
kátět 1323
kázání 2119
kázat 2120
každý 2386
kdákat 925
kde 2502
kder (plužních koleček) 1008
kdo 2365
kdopak 2369
kdy 2513
kedluben 1138
kejhá (husa) 951
keř 1351
kláda 1327
klapky na oči (koně) 839
kleč (rádla) 1010
kleče (pluhu) 996
klečet 2122
klepna 1773
klíč 170
klíček bramborový 1086
klíčí (brambor) 1085
klička – (vázat) na *k.* 582
klika u dveří 168
klíště 1420
klobouček máselnice 448
klobouk 561
klopýtnout 1706
kloudný 1772
klouzačka 1883
klouzat 1882
klove se (kuřátko) 938
kluk 1895
klubko 602
kluzko 1566
kmen 1302
kmotr 1842
kmotra 1843
knedlík 406a
kynutý k. 406b
k. ze syrových brambor 405
kněz 2109
kniha 40
knoflík 547
kobliha 2067
kobyla 816
k. chce hřebce 817
k. je březí 818
kobylka (zelená)1388
kočičky (jívy) 2075
kočka 900
k. mňouká 910
k. se honí 907
kohout 927
kokrhá (kohout) 928
kolečka plužní 1005
kolečko (na hlínu) 736
kolej 1268
koleno 1680
kolik 2428
kolík 1107
k. na utahování povřísla 1046
kolo – loukoť 713
podložka u zákolníku 717
špice (u kola) 714
vnitřek hlavy k. 715
zákolník 716
kominík 195
komora 150
konev 236
kropicí k. 1123
konipas bílý 1445
konvička na mléko 309
koňský 814

kopat 1088
kopec 1229
do kopce nahoru 1230
z kopce dolů 1231
kopit 1076
kopretina 1373
kopřiva 1144
kornout 1975
koroptev 1453
kořalka 2018
kořen 1331
kos 1444
kosa 1023
k. s hrabicí 1024
k. s obloukem 1028
kosiště 1025
prut (u kosy) 1027
rožeň (u kosy) 1027
ručka (u kosy) 1026
kosiště 1025
kosit 1041
kost 411
kostelní kůr 2116
kostěný 1585
koš 1092
mělký loubkový k. 759
k. na úhrabky 674
košatina pletená 735
košík 1094
k. s obloukovým uchem 1091
košile 579
koště proutěné 286
košťál 1129
k o t á r y 3
kotě 908
kotník 1683
koule 2030
koulovat se 1881
koupelna 180
kouř 190
kouří se z komína 192
kouřit cigaretu 2027
kování – střední k. na rozporce 709
kovárna 1984
koza 859
k. bez rohů 866
k. je březí 868
k. se prská 867
kozák 1341
kozel 869
kožené ošití cepu 659
kožich 542
krádež 2007
kraj (okraj) 267
krajáč 443
krajíc 471
králík 888
samice k. 889
krám (= obchod) 1971
řeznický k. 1972
kráva 776
k. je březí 784
k. přežvykuje 804
k. se běhá 782
k. se čistí 785
k. trká 805
stáj pro krávy 744
žlab pro krávy 748
krecht 1097
krejcar 1956
krev 511
krchov 1948
krk 1628
krkat 365
krmná řepa 1100
krocan 963
krojidlo (pluhu) 1001
krokev 118
kropicí konev 1123
k r o s n a 741
kroupová polévka s krví 503
krtčí hromádka 1461
krtek 1460
krumpolec 848
krupka 427
krůta 964
krvavý 514
krysa 1459
křemenáč 1342
křída 39
křídlo – uříznuté husí k. na vymetání 194
kříž 2129
křížaly 2107
křoví 1353
kterak 2521
který 2375
kudy 2510
kuchyně 148
kuchyňka 149
kuchyňské nádobí 300
kukačka 1451
kukuřice 1083
kulatá příčka v žebřinách 721
kulhat 1711
kůlna 645
kůň 807
k. po levici 849
k. po pravici 850
k. řehtá 828
pár koní 815
stáj pro koně 743
výmět koně 829
žlab pro koně 747
kupa sena 1067
kupovat 1977
kůr kostelní 2116
kůra (na kmeni) 1303
kurník 942
kuřátko 936
k. se klove 938
kuře 930
kuřecí 937
kus 469
kůzle 870
kuželka 2029
kváká (žába) 1426
kvedlačka 326
kvést 1360
květ 1164
květina 1357
květináč 162
kvítí 1358
kvočna 929
kynout 484
kynutý knedlík 406b

kysá (zelí) 423
kyselý 424
k. mléko 441
k. zelí 421
kytice 1359

lacinější 1970
laciný 1969
lasička 1462
lať, na niž se nasazuje krytina 119
lavice 271
lávka 1256
l á z y 1205
ledaco 2383
ledakdo 2382
ledvina 505
lehčí 2048
lehký 2047
lechtat 1863
lékárna 1937
len 1101
termíny starého lidového zpracování l. 2061
lenivý 1768
lepší 2106
les 1278
lesík 1280
letnice 2077
léto 1537
v létě 1538
levá ruka 1653
levák 1654
levný 1969
-lézat – /s/lézat 730
ležet 1730
lhář 1764
lhát 1763
líbat se 1830
libové maso 409
lidé 2092
liják 1554
lípa 1301
lisknout 1778
lísteček 1365
lístek 1364
lišej 1922
líšeň 722
liška 1343
lít 253
lítat 1433
líto – je mi l. 1787
litovat 1786
litr 2025
lízat 911
loket 1637
l. míra 1641
loktuše 1078
loni 1539
loňský 1540
lopata na vátí obilí 678
lopatka 212
lopuch – plody l. 1383
louč 224
louka 1200
loukoť 713
loupat 399
louže 1241
luh 1206
lůj 419
lupení 1128
lusk hrachový 1132
lýko 1304
lžíce 332

macecha 1801
mák 1102
vlčí m. 1368
malá děvečka 634
malík 1652
malina 1336
malinký 1853
máma 1799
manžel 1839
manžel otcovy, matčiny sestry 1824
marodit 1913
máselnice 447
horní část m. 449
klobouček m. 448
spodní část m. 450
tlukadlo 451
máslo (domácí) 444
dělat m. 446
rozpouštět m. 445
maso 407
libové m. 409
vepřové m. 410
masopust 2063
masopustní průvod 2065
m. úterek 2064
mást 1740
matčin bratr 1820
matčina, otcova sestra 1823
mateřídouška 1382
matka 1799
nevlastní m. 1801
svobodná m. 1802
matčin bratr 1820
žena matčina bratra 1822
otcova, matčina sestra 1823
manžel otcovy, matčiny sestry 1824
mazání 1938
měděnec 184
měděný 185
medvěd 2066
měchýř vepře 516
méně 2530
menší 1857
měřit 1108
měsíc 1497
město 43
mez 1196
mezera mezi trámy 129
mezi 2542
míč dětský 1871
míchaná (smažená) vejce 438
míchat 754
milý 1829
milý, milá (subst.) 1828
minout 1472
minulý (týden) 1519
mísa 311
místo 2
mistr 1983
míšenina 1082

mít 2465
co máš ruce? 2629
nemít (genitiv záporový) 2623
mívat 2470
míza 1305
mládež (pracovali) 2643
mladší 1910
mlat (ve stodole) 650
mlátička 662
mlátit mlátičkou 663
mlází 1281
mlčet 1761
mléčná polévka 386
mlékárna 47
mléko 440
konvička na m. 309
kyselé m. 441
škraloup na mléce 442
mlezivo 786
mlha 1545
mlít 1990
mlsný 366
mluvit 1759
mlýn 1989
mlynář 1988
mlýnek na čištění obilí 682
mlýnský náhon 1257
mnoho 2528
mnohomluvný člověk (expr.) 2561
MNV – budova nebo místnost 4
mňouká (kočka) 910
moci 2488
močál 1239
močůvka 766
voznice na m. 1767
modlit se 2125
modřín 1284
mokřejší 1238
mokřina 1237
most 1260
motor 65
motýl 1414
moucha 1413
mozol 1646
mračit se (na někoho) 1592
mraky 1550
mravenec 1399
mraveniště 1400
mrkev 1135
mše nedělní hlavní 2118
muchomůrka 1347
můj 2331
můra 1415
musit 2471
můstek 1261
muzika 2012
muž 1901
starý m. 1903
muž (= manžel) 1839
m. otcovy, matčiny sestry 1824
mužský 1902
mužské spodní kalhoty 580
my 2312
myslit 1745
mýt (nádobí) 316
mží 1547
náčiní 300
nádoba na dojení 761
nádobí kuchyňské 300
náhle 1571
nahlížet (zvědavě) 1603
náhon mlýnský 1257
nahoru 143
do kopce nahoru 1230
nahoře 1234
nahý 182
náledí 1565, je n. 1566
nálevka 330
náměstí 44
namířit 1317
nápravník (u vozu) 702
naproti 72
napříč 991
nárt 1684
nařezaná sláma 756
na shledanou! 2035
naschvál 1774
náš 2337
nať bramborová 1087
natírat vápnem 114
náušnice 564
navléci (nit) 600
nazelenalý 534
ne (vyjádření záporu) 2552
nebát se 1785
nečičky (na zadělávání těsta) 345
necky (na praní) 289
něco 2380
neděle 1520
v neděli 1525
nedělní – n. hlavní mše 2118
nehet 1650
nechat 2496
přechodník *nechaja* 2442
nějak 2523
nějaký 2381
nejdříve 1507
nejhlubší 1246
někdo 2379
nemocen být 1913
nemocný 1915
neobratný člověk (expr.) 2562
neodstavené tele 788
neposečená stébla za sekáčem 1044
nerad 367
nést 243
neštovice – poďobaný od n. 1933
netopýr 1458
nevěsta 1835
nevlastní matka 1801
n. otec 1800
nevypalovaná cihla 111
než omezovací 2645
nic 2385
nikdo 2384
nit 595
navléci n. 600
nitka 599
niva 1207
nízký 146
noc 1499
noha 1678
nohavice 552

nos 1610
uschlý hlen v n. 1614
nosidla na vodu 242
nosit 526
nosní hlen 1613
novější 538
nudle 391
n ů š e 740
nůž 333
nůžky 604
nyní 1510

oba 2393, obě 2395
obec 10
obecní pozemek 1209
oběd 374
obchod (krám) 1971
obilí 1034
hromádky posečeného o. 1047
jarní o. 1039
lopata na vátí o. 678
mlýnek na čištění o. 682
odpadové o. 683
rozprostřená vrstva o. k mlácení 661
shrabané zbytky o. na strništi 1054
sklizeň o. 1050
sklízet o. 1052
obilné stéblo 1040
obilní síto velké 679
oblaka 1550
obleva 1572
oblouk – kosa s o. 1028
obrácený 1071
obracet 1069
obruč 262
obuv 605
obyčej 2071
obyčejný 572
obydlí venkovské 86
obytné dřevěné stavení 98
o. zděné stavení 100
oděv 525
odhrnovačka (pluhu) 999
odkud 2508
odpočinout si 981
odpustit 1789
odsouzený 2010
odtamtud 2509
odtud 2508
oběra 2121
oheň 215
ohlávka 838
ohníček 1096
ohrada pro ovce 872
ohrnovat, *ohŕňať* 557
ohryzek 1168
ohřátý 376
ohřívat 375
oj(e) 695
železné výstupky na konci o. 697
okapový žlab 128a
okno 157
oko 1593
okolo 2540
okopávat 1089
okraj (kraj) 267
o. střechy 128b
okres 11
okurka 425
okýnko 161
olomoucké tvarůžky 455
olše 1297
omáčka 396
omítat 113
on 2316
opar 1921
opěradlo židle 273
o. trakaře 738
opilý člověk (expr.) 2559
oplen 704
opotřebované, roztrhané šaty 585
oprať 842
orat 986
o. hlubokou orbou 989
mělce zaorat strniště 988
oringle 564
orobinec 1384
ořech 1176
/o/řezávat 1153
osa (= náprava) 701
osina 672
osm 2407
osmý 2421
ostění u dveří 167
ostružina 1337
ostřejší 1033
ošatka 461
ošklivě – je o. 1549
otava 1079
otec 1798
nevlastní o. 1800
otcův bratr 1819
žena otcova bratra 1821
otcova, matčina sestra 1823
manžel otcovy, matčiny sestry 1824
otep rovné slámy 669
otevřený 178
otevřít 174
otěže 841
otka 1003
otvor do chlebové pece 198
otýpka (dříví) 1315
ovád 1411
ovar 504
ovce 871
ohrada pro o. 872
oves 1038
ovoce 1154
chumáč o. na stromě 1156

padá (sníh) 1561
p a d ě l k y 1203
padesát 2412
pahorek 1227
palice dřevařská 1326
památka 2084
paměť 1737
pampeliška 1371
paní 1908
panímáma 621
panna 1870
panský 619
pápěrka 2049
papír dehtový 125

pár (koní) 815
pařez 1329
paseka (v lese) 1328
pást (se) 772
pastvina 1208
pata 1685
pátá (hodina) – v půl p. 1491
páteř 1668
patka (chleba) 466
patro (ve stodole) 654
paví 2051
pavouk 1418
pavučina 1419
pavuza 723
    provaz na utažení p. 724
pazneht 800
pažitka 1142
pec (chlebová) 196
    části p. 189
    otvor do chlebové p. 198
péci 486
pecka 1173
pečeno – je/máme *p*. 489
pekař 50
pekařský 59
pěknější 537
pěkný 536
pelyněk 1379
pěna 2024
peníze 1955
pentle 563
perna (ve stodole) 651
pero 36
peroutka (= svazek husích per na maštění) 493
peří 2043
peřina velká svrchní 281
pes 890
pěšina 1271
pěšinka ve vlasech 1586
pěšky 1697
pět 2406
petrolej 225
petržel 1134
pevný 584
píce zelená 753
píchat 1925
piliny 1332
písnička 2016
pít 348
pitomě 1771
pivo 2023
pivovar 60
placka ze syrových brambor 403
    p. z vařených brambor 404
pláč 1791
pláče (o dítěti) 1793
plachta trávní 1078
planá třešeň 1172
plátěné kalhoty 549
plavat 1262
plaz (pluhu) 998
plechový 303
plesknout 1778
plést – /u/plést 576
pleva 673
plíce 1673
plít 1122
plivat 1617
plivnout 1619
plno 2085
plody lopuchu 1383
plochý – větší p. kámen 1217
    p. vůz 732
    házet p. kamínek po vodě 1877
    plochá pálená taška 122
    p. příčka v žebřinách 720
plot 636
    podélný nosný trámek v p. 639
    dřevěný sloup v p. 637
    tyčka v p. 638
    vrátka v p. 640
plotna – díly p. 186
pluh 995
    kleče p. 996
    krojidlo p. 1001
    odhrnovačka p. 999
    otka 1003
    plaz p. 998
    potykač 1002
    radlice p. 1000
    slupice p. 997
plužní kolečka 1004
    houžev u p. koleček 1007
    kder p. koleček 1008
    podložka pro hřídel pluhu 1006
    šárka p. koleček 1005
plyskýř 1647
p l y t k ý 1249
pobídky dobytku 853–857
pobočnice (koňského postroje) 846
počítat 32
počkat 1710
podélný trámek u bran 1014
    p. nosný trámek v plotě 639
podívat se 1604
podjížďka 700
podlaha dřevěná 154
    p. hliněná 156
    dřevěné trámky v podlaze stání 746
    prkno v podlaze 155
podložka – p. pro hřídel pluhu 1006
    p. u zákolníku 717
podmáslí 452
podmítat 988
podnožka (nízká sedačka) 274
podpatek 612
podruh 635
podzim, *podzimek* 1530
/po/hnout 1927
pohodný 1992
pohřbetník 847
pohřeb 1945
pocházet 71
pochva na brousek 1030
poklička 308
poklízet dobytek 752
pokoj – dej p. 1762
pokos 1065
pokrýt 123
pokryvadlo (= poklička) 308
pokrývka na stůl 285
pole 1184
poledne – v p. 1488
polekat 1784

polévka 382
bramborová p. 383
česneková p. 384
kroupová p. s krví 503
mléčná p. 386
zelná p. 385
políbit 1831
police 315
políčko 1194
polínko 203
polní hlídač 1952
polovice 477
polštář 282
pomáhat 984
pomalu 1699
pomlázka (= zvyk) 2073
p. (= prut nebo svazek prutů) 2074
pomněnka 1374
pomoci 983
pondělí 1526
ponrava 1395
popruh 739
porazit 1709
porodní asistentka 1841
pořád 2520
posečené obilí – hromádky 1047
poslat 14
pospíchat 1701
postel 279
postroj koňský 837
chomout 843, části ch. 844–845
klapky na oči koně 839
ohlávka 838
oprať 842
otěže 841
pobočnice 846
pohřbetník 847
udidlo 840
posvícení 2098
posýpat 492
pošta 12
potok 1254
potom 1511
potvora 1776
potykač (pluhu) 1002
pouštět 898
pouť 2080
povědět 1755
povídat 1757
povidla (švestková) 490
povjášet 293
povlak 283
povříslo 1045
pozdě 1512
později 1513
pozemek obecní 1209
pozítří 1515
pozor 25
požatý 1064
práce 970
pracovat 973
prádlo – prát p. 290
tkanička u p. 581
ždímat p. 291
pramen 1250
prasečí 874
prát prádlo 290
pravda 1766
právě 2534
prkno v podlaze 155
probudit (někoho) 1736
probudit se 1735
procesí 2128
procitnout 1735
prosba 2126
prostěradlo 280
prostor v průjezdě 97
prostovlasý 562
proti 72
proutěné koště 286
provaz na utažení pavuzy 724
prsa 1669
prská se (koza) 867
prst 1649
prsteník 1651
prší 1551
průjezd – prostor v p. 97
prut (u kosy) 1027
průvod masopustní 2065
první 2418
p. svátek vánoční 2102
prvosenka 1376
prý 2535
pryč 1705
předeno 2058
předevčírem 1504
předloni 1541
přední konec sanic 734
předseda 6
překážet 134
přeslice 2057
přeslička 1381
přesnídávka dopolední 372
přezka 550
přežvykuje (kráva) 804
příbuzenstvo 1797
příčka u bran 1015
p. u žebříku 1159
plochá p. v žebřinách 720
kulatá p. v žebřinách 721
příčný trámek u hrabí 1074
přijít 1693
přijít – přechodník *přinďa* 2440
příjmení 1845
příkop u cesty 1274
přinesený 252
přinést 250
přisolovat 388
příst 2052
příští rok 1542
příze 2056
psaní (= dopis) 13
psát 33
psí 896
psice 897
psík 895
pšenice 1036
ptáček 1431
půda 131
na půdě 132
puchýř 1647
půjčit 1958
půjčovat 1959
půl – p. třetího 2422

p. čtvrtého 2423
v půl páté 1491
půle vrat 643
pulec 1427
pýchavka 1345
pýr 1370
pytel 676
p. na obilí 675

rád 369
raději 370
radlice pluhu 1000
r. rádla 1012
rádlo 1009
kleč rádla 1010
radlice r. 1012
slupice r. 1011
rajské jablíčko 1133
rampouch 1567
ranec (trávy) 1077
ramena (u vozu) 698
zadní r. (u vozu) 699
raný 1090
r á z t o k a 1226
rendlík 306
rez 341
robit 973
rodiče 1803
roh 798
rohlík 481
roj 1403
rok příští 1542
ropucha 1428
rovný 269
rozednívá se 1476
rozhazovat hnůj po poli 768
rozinka 2105
rozmýšlet 1747
rozporka 708
střední kování na r. 709
rozpouštět máslo 445
rozpukaný (o rukách) 1648
rozsvítit 226
rozumět 1752
roztrhané, opotřebované šaty 585
rozvažovat 1974
rozvora (u vozu) 706
rozžehnout 227
rozžehnutý 230
rožeň (u kosy) 1027
ručka 1636
r. u kosy 1026
ruka 1630
levá r. 1653
rukavice 560
růst 1119
růže 1183
ryba 1423
rybíz 1178
rybník 1263
rýč 1106
rychle 1698
rýt 1105
ryzec 1344
rýže 426

řehtá (kůň) 828
řehtačka velikonoční 2072
řeka 1258
řemen 665
řepa 1099
krmná ř. 1100
řešeto 679
řetěz 751
řezačka (na slámu) 758
/o/řezávat 1153
řeznický krám 1972
řezník 495
říci 1754
pokleslé formy *řekňa, řeci*, … 2443
říkat 1753
řve (= pláče) 1793

S asimilace 2155
zánik a nadměrné užití 2546
sáček 1976
sádlo 519
sáhnout 1665
samice (králíka) 889
sáně 733
sanice – přední konec sanic 734
sáňkovat 1886
sáňky 1885
saze 193
sazenice 1113
zelná s. 1124
sázet 1114
sběračka 324
sbírat 1055
se (zájmeno zvratné) 2307
sebrat 1659
s. se po nemoci 1939
sedačka nízká 274
sedět 1721
s. na bobku 1728
sedlák 625
sedmikráska 1372
sedmý 2420
sednout si 1729
sejra 454
sekanina 756
sekat (= kosit) 1041
sekerka 1325
sekera 1324
sele 883
selka 628
selský 629
sem, semhle 2507
semeno 1109
semínko 1112
semleto – je/máme s. 1991
seno 1066
kupa s. 1067
sestra 1810
otcova, matčina s. 1823
sestřenice 1825
děti bratranců nebo sestřenic 1826
sešit 35
setí 1022
sežrat 912
shánět (zboží) 1982
shnít 1098
shodit 731
shora 1236

shořet 221
schod 137
schovat se 1873
schovávaná 1872
schůdek 142
síci 1041
síla 1579
silnice 1272
silný 1580
síň 147
sirka 200
sít 1017
sítko (na mouku) 344
síto 680
    velké obilní s. 679
sivý 1583
skála 1210
skládat (z vozu) 655
sklenička 2020
sklep 135
sklizeno – je/máme s. 1053
sklizeň obilí 1050
sklízet – obilí 1052
    ovoce 1157
skoč! 1700
skořápka (vaječná) 439
    vejce bez s. 940
skrojek (chleba) 465
skrz 2541
skříň na šaty 275
skřípat (zuby) 1926
skřivan 1447
s k ý v a 470
slabě (vidět) 1599
slaboučký 1916
sláma 666
    nařezaná s. 756
    zcuchaná s. 670
    otep rovné s. 669
    stoh s. 1060
slaměný 668
slanina 524
slánka 331
slavný 2083
slejšky 402
slepice 923
slepýš 1430
/s/lézat 730
slíbit 1788
slimák 1422
slina 1620
slivovice 2019
sloup 2117
    s. dřevěný v plotě 637
slovo 1760
slunce 1477
    s. zapadlo 1495
    vycházet (o slunci) 1478
sluněčko sedmitečné 1398
slupice pluhu 997
    s. rádla 1011
slupka 1167
služebná děvečka 632
slýchávat 1627
slyšet 1625
slza 1596
smát se 1794
směska 1082
smeták 287
smrk 1282
smutno – není vám smutno? 2631
smyčka – (vázat) na s. 582
snadněji 980
snacha 1815
snědený 364
sněhová vánice 1563
sněží 1562
snídaně 371
sníh 1559
    padá s. 1561
sníst 362
snop 1048
    spodní část s. 1049
sodovka 2021
sopouch 188
s o t o r 742
sotva 2533
soudce 2008
soudruh 5
souchotiny 1931
soused 74
spadané suché jehličí 1310
spalničky 1932
spodní – s. mužské kalhoty 580
    s. voda (= místo, kde prosakuje) 1237
    s. část snopu 1049
spolu 2525
spravovat (dobytek) 752
sražená část chleba při kůrce 464
srp 1061
    s. na obilí 1032
sršeň 1409
stáj pro krávy 744
    s. pro koně 743
stále 2520
stalo se 1474
stará žena 1912
starost 1858
starší 1911
starý muž 1903
stát 1716
stavení 87
    chátrající s. 101
    obytné dřevěné s. 98
    obytné zděné s. 100
stéblo obilné 1040
    neposečená stébla za sekáčem 1044
stejný 1855
stelivo 763
stín 1252
stmívá se 1492
stodola 649
    bočnice ve stodole 653
    mlat 650
    patro ve stodole 654
    perna 651
stoh slámy 1060
stolice (na řezání slámy) 757
stonat 1914
stopka 1165
stovka 1957
stranou 2511
strnad 1443
strniště 1056

s. po žitě 1059a
ostatní druhy s. 1059b
vlnovitě nerovnoměrně vysoké s. za sekáčem 1043
strom 1145
suchý s. 1312
štěpovat s. 1152
stromek 1148
strop 153
strouha 1257
stroužek (česneku) 1141
struhadlo 329
struk 802
struna 2017
strýc – otcův bratr 1819
matčin bratr 1820
střední kování na rozporce 709
střecha 115
hřeben s. 126
okraj s. 128
střenka 343
střevíc 611
střevo 515
stříbrný 565
střída (chleba) 467
stříkat 1954
střílet 1318
střízlík 1446
studánka 1251
studna 233
stůl 263
sud 257
suchý – s. strom 1312
suché spadané jehličí 1310
suchá větev 1313
suk 204
sukně 571
sůl 387
sundat 1666
sušší 1068
svatba 1832
svátek vánoční – první 2102
druhý 2103
světidlo (= louč) 224
světlo 231
světluška 1397
světnice 151
svině 875
s. nadávka 879
s. je březí 882
s. se bouká 881
svítá 1476
svlačec 1369
svléci 540
svobodný 1827
svobodná matka 1800
svorník (u vozu) 705
s. cepu 660
sýček 1457
syn 1808
sypání na koláče 491
sypek 284
sýpka 684
sýr (domácí) 454
syrovátka 453
syrový – knedlík ze syrových brambor 405
placka ze s. brambor 403
šárka plužních koleček 1005
š. u vozu 703
šátek na hlavu 567
vázání šátku v týle 568a
vázání šátku pod bradu 568b
šaty (roztrhané, opotřebované) 585
šedý (o vlasech) 1583
šeptat 1758
šeřík 1180
šestý 2419
šídlo 1391
šilhat 1609
šilhavý 1608
šípek 1354
širší 1269
šiška 1311
šišky na krmení hus 957
šišky z vařených brambor 402
šít 588
škopek 259
škrábat 909
š. brambory 398
škraloup (na mléce) 442
škubánky 401
škubat 959
škvarek 521
škvařit 520
škvor 1389
šlapat 422
šle 558
šnek 1421
šňůra (na prádlo) 292
špaček 1441
špalek na štípání dříví 210
brzdicí špalek (vozu) 711
špice (u kola) 714
šprysle (u žebříku) 1159
šraňky 67
štěnice 1392
štěpovat (strom) 1152
štěrk 1219
štěstí 1837
štípá (hmyz) 1412
štípat dříví 209
špalek na štípání dříví 210
š t r b i n a 130
šťavel 1349
šťovík 1380
švagr 1818
švec 613
švestka 1169
švestková povidla 490

ta 2355
tahat za vlasy 1588
-táhnout 836
tady 2503
také 2537
takovýto 2363
talíř 310
tam, tamhle 2504
tamten 2362
taška plochá pálená 122
táta 1798
tato 2360
teče (voda) 1253
teď 1510

tehdy 1508
těhotná 1840
tele 787
neodstavené t. 788
ten 2350
tence (namazat) 475
tenčí 601
tento 2360
tentýž 2364
tepleji 1573
teprve 2516
tesař 116
tesat 117
těsto 457
necičky na zadělávání t. 345
teta – žena otcova bratra 1821
žena matčina bratra 1822
těžší 979
tchán 1816
tchoř 1463
tchyně 1817
tichý 26
tkadlec 2059
tkanička u prádla 581
tlačenka 517
tlačit 610
tlouci 1783
tloustnout 1578
tlukadlo (k máselnici) 451
tlustý 1577
tma 1502
to 2351
co je vám po tom 2633
tolik 2427
toto 2360
trakař 737
opěradlo t. 738
trámek – podélný nosný t. v plotě 639
dřevěné trámky v podlaze stání 746
trávní plachta 1078
trká (kráva) 805
trn 1356
trní 1355
trochu, trošičku (soli) 389
truhla na mouku 346
truhlář 276
truhlík na maltu 112
třapec 578
třást 1160
třeba – bylo t. 2648
třese se zimou 1929
třešeň 1171
planá t. 1172
tři 2398
tříska 202
třísky (= tence naštípané dříví na podpálení ohně) 201
tůň 1242
tupější 340
tvaroh (domácí) 454a
tvarůžky olomoucké 455
tvář 1615
tvůj 2330
ty 2306
tyčka v plotě 638
týden 1516
týl 1629
u 2539
učit 17
učitel 15
udělat 975
udeřit 1777
udidlo 840
udit 522
údolí 1220
uhlí 211
uhodit se 1777
úhor 994
úhrabky 671
koš na úhrabky 674
ucho 1624
ujčina 1822
ujec 1820
ujmout se 1118
ukrást 2005
úl 1402
ulice 45
ulička 46
umět 18
umlít 478
umřít 1944
úmysl 1744
umýt 317
upadnout 1707
upečeno – je/máme u. 489
/u/plést 576
úplněk 1498
/u/předený 2055
úroda 1051
úrok 1963
usedlost hospodářská 616
uschlý hlen v nose 1614
uschnout 297
usnout 1733
ústa 1616
ustrašený člověk (expr.) 2563
utéci 1703
úterý 1528
masopustní úterek 2064
utíkat 1704
ú t o r 261
utřený 323
utřít 321
úvar 1237
uvařit 373
úvoz 1277
úvrať 990
uzel 583
uzený 523
úzký 1270
už 2518
užitek (z práce) 985

V asimilace 2163
ve spojení s místním jménem 2585
změny a zánik 2205
váček na tabák 2028
vadnout 1363
vagón 66
vaječná skořápka 439
válet 392
vánice sněhová 1563
Vánoce 2099
vánočka 2104

vánoční svátek první 2102
v. svátek druhý 2103
vápno – natírat vápnem 114
vařečka 325
vařeno – je/máme *v.* 373
váš 2337
vázání šátku v týle 568a
vázání šátku pod bradu 568b
vázanka 559
vázat 569
v a z k ý 1248
vážiště (u vozu) 707
vážka 1390
včela 1401
včera 1503
vdávat se 1834
vdolek 479
věc 20
večer 1493
k večeru 1494
večeře 377
večeřet 379
vědět 1748
vedle 73
vedoucí pracovní skupiny v JZD 1951
vědro 235
vejce 429
v. bez skořápky 940
míchaná (smažená) v. 438
vyfouklé v. 941
zkažené v. 939
vejít se (do něčeho) 304
velikánský 474
Velikonoce 2068
velikonoční řehtačka 2072
velký 473
v. kus chleba 468
velká děvečka 633
velké obilní síto 679
velmi 2531
vemeno 801
venkovské obydlí 86
venku 83
vepř 873
měchýř vepře 516
vepřové maso 410
věřit 2079
vesnice 1
vést 1866
věšák nad kamny 278
v. na zdi 277
věšet 293
větev suchá 1313
v. zelená 1306
větší plochý kámen 1217
větvička 1307
vězení 2011
věž 2112
více 2529
vidět 1601
přechodník *viďa* 2438
viď! 2556
vidle 762
vidlo (= bidlo) 299
vichr 1544
viklá se (zub) 1622
víko 347
vikýř 127
visací zámek 171
vítr 1543
vláčet 1013
vlas 1582
tahat za vlasy 1588
pěšinka ve vlasech 1586
vlaštovka 1437
vlčí mák 1368
vlézt 1864
vlha 1450
vlhko 1546
vlna 575
vlněný 574
vnuk 1813
voda spodní (místo, kde prosakuje) 1237
voják 61
vojtěška 1081
volání na drůbež 920–922
volat 915
vosa 1405
vous 1623
vozíček 692
vozík 691
voznice (na močůvku) 767
vrabec 1438
vrána 1449
vráska 1591
vrata 641
otáčivá závora u vrat 644
půle vrat 643
vrátka v plotě 640
vrba 1298
vrdlouhat 1763
vrch 1227
vrkat – (holub) vrká 968
vrstevník 1904
vršek 1227
vřed 1918
vřes 1350
všední 539
všechno 2429
všichni 2431
všimnout si 1602
všude 2505
vůl 791
vuřt 420
vůz 685
vůz – části:
bidla žebřin v. 719
brzdicí špalek v. 711
čelo v. 729
železné výstupky na konci oje 697
střední kování na rozporce 709
líšeň 722
nápravník 702
oj(e) 695
oplen 704
osa (= náprava) 701
podjížďka 700
prkna postranní na v. 728
prkno spodní na v. 727
plochá příčka v žebřinách 720
kulatá příčka v žebřinách 721
ramena u v. 698
ramena zadní u v. 699
rozporka 708

rozvora u v. 706
svorník u v. 705
šárka u v. 703
važiště 707
závlačka u řetízku na v. 710
vůz – druhy:
plochý v. 732
v. s prkennými postranicemi 726
žebřinový v. 718
vy 2312
výbava 1833
vyfouklé vejce 941
vyhazovat hnůj 765
vycházet (o slunci) 1478
vychladnout 353
výklad (= výkladní skříň) 1973
vyklestit 887
vykoupat se 181
výměnek 624
výměnkář 622
výměnkářka 623
výmět koně 829
vymláceno – je/máme v. 664
výmluva 1765
vypadávat 1589
vypláznout (jazyk) 1935
výslužka 518
výstava 42
vyšší 2113
v y š t r b e n á (kosa) 1031
(vy)táhnout 836
vzadu 2512
vzatý 1664
vzbudit 1736
vzít 1660
vztek 1775

zabíjačka 494
zabíjet 496
zabít 500
zábst 1568
začatý 978
začít 976
záda 1667
zadní ramena (u vozu) 699
zahrada 1104
zajíc 1464
zákolník 716
zámek 169
zámek visací 171
zamknout 172
zapadlo (slunce) 1495
zapjatý 546
zaplacený 1966
záplata 587
zaplatit 1964
zapnout 543
zapomenout 1738
zápraží 136
zapřáhnout 832
zapřažený 835
září 1531
zasazený 1151
zase 2526
zaseto – je/máme z. 1021
zásuvka 270
zašívat 589
zatáčka 1275
závěje 1564
závlačka u řetízku na voze 710
závora (otáčivá u vrat) 644
závory 67
zbrojnice hasičská 1953
zcuchaná sláma 670
zde 2503
zděný – obytné zděné stavení 100
zdráv 1940
zednický 103
zedník 102
zeď 104
zelený 533
zelená kobylka 1388
z. píce 753
z. větev 1306
zelené jehličí 1309
zelí 1125
kyselé z. 421
z. kysá 423
zelná sazenice 1124
z. polévka 385
země 1116
zeť 1814
z g r a p a 1224
zhasnout 232
zima 1534
v zimě 1535
je mi zima 1930
zítra 1514
zjara 1536
zkazit 1770
zkažené vejce 939
zloděj 2003
znova 2527
zobák 958
zout 608
zpět 1962
zralý 1155
zrovna 2534
zuby – skřípat z. 1926
z. u hrabí 1075
zůstat 1720
zvěroklestič 886
zvon 2114
zvonek 2115
zvrhnout (fůru) 725

žába 1425
ž. kváká 1426
žádný 2387
žaludek 1677
ždímat prádlo 291
že 2550
žebrat 1998
žebro 1672
žebřík 1158
příčka u ž. 1159
žebřinový vůz 718
žebřiny – vrchní a spodní bidlo žebřin 719
plochá příčka v ž. 720
kulatá příčka v ž. 721
železný – ž. výstupky na konci oje 697
žena, ženská 1907
stará ž. 1912
žena (manželka)

ž. otcova bratra 1821
ž. matčina bratra 1822
žerď 299
žhavý 213
židle 272
ž í d l o 1408
žihadlo 1407
žít 1941
žito 1035
živ – je ž. 1943
žlab – okapový 128a
pro koně 747
pro krávy 748
pro prasata 449
ž l e b 1221
žloutek 437
žluč 506
žlutý 535
žluva 1450
žnout 1062
žoužel 1387

Index jevů v Gramatických dodatcích (v části B)

Index obsahuje přehled jevů zařazených do Gramatických dodatků. Většina těchto jevů se zjišťuje na zástupných reprezentantech, a nemohla být proto zařazena do abecedního rejstříku. Závazné reprezentanty z Gramatických dodatků je třeba hledat v abecedním rejstříku. K indexu syntaktických jevů je také připojen rejstřík spojovacích prostředků a částic.

I. HLÁSKOSLOVÍ

kvantita, přízvuk, melodie 2130–2131
samohlásky 2132–2141
- fonetická realizace *(ej, ou; é, ó; e, o; á; i; i-y)* 2132–36
- změna *i-e* po *č, š, ž, l, ř* 2137–41

změny sonor *(prník, s-za, cukrch)* 2142–2144
souhlásky 2145–2220
- znělost
  - na konci slova 2145–48
  - mezislovní asimilace 2149–54
  - asimilace a ráz u předložek *s, k, v* 2155–63
- *k-g* v přejatých slovech 2164
- retnice
  - měkkost *(zp'ev, p'et, p'atro)* 2165–67
  - štěpení *(bjič, zlobjit, bjílej)* 2168–77
  - depalatalizace *(svet, v troube, troubej)* 2178–85
  - *b'p'm'– d t n (bidlo – didlo)* 2186
- tvrdost – měkkost *l* 2187–88
- proteze *h, v* 2189–93
- bilabiální *w* 2194–2204
  - předložka *v–h–Ø* 2205–11
- sykavky
  - zdvojené *(masso, kašše)* 2212–13
  - disimilace sykavek 2214–17
    - splynulin a sykavek 2218
    - zubnic 2219–20

II. TVAROSLOVÍ

SUBSTANTIVA 2221–2229
- životné koncovky u neživotných o-kmenů 2221–22
- neživotné koncovky u životných o-kmenů 2223
- hypokoristika měkká 2224–25
- hypokoristika nb. příjmení na *-a* 2226–28
- neutra na *-um* 2229

ADJEKTIVA 2230–2299

skloňování tvrdé
sg. m. a n. 2230–35
sg. f. 2236–39
pl. m., f., n. 2240–47
hlásk. změny v tvrdém skloňování
redukce slabiky *-ný-* 2248
slabika *dý, tý, ný – dí, tí, ní* 2249

skloňování měkké
sg. m. a n. 2250–53
sg. f. 2254–57
pl. m. f., n. 2258–59
druhově přivl. na *-cí, -zí, -sí* 2260–61

adjektiva přivlastňovací
typ *bratrův*
sg. m., n. 2262–65
sg. f. 2266–68
typ *sestřin*
sg. m. 2269
sg. f. 2270
sg. n. 2271
pl. m., f., n. 2272–73
typ *mýho mužovo strejček* 2274
typ *bratra kluk* 2275
typ *makův koláč, jetelovo semeno, krávin roh* 2276–78

jména rodinná
a) dvojčlenná označení svobodných osob
tvoření od substantiv 2279–83
tvoření od adjektiv 2284–86
b) kolektivní označení rodiny
tvoření od substantiv 2287–97
tvoření od adjektiv 2298–99
c) označení místa u domu 2300
rodinná jména podle stavení 2301

ZÁJMENA 2302–2387
(zjišťována na závazných reprezentantech, zařazených do abecedního rejstříku)
osobní 2302–29
přivlastňovací 2330–49
ukazovací 2350–64
tázací 2365–78
neurčitá 2379–87

ČÍSLOVKY 2388–2433
(zjišťovány většinou na závazných reprezentantech, které jsou zařazeny
do abecedního rejstříku. Zástupná hesla jsou tam zvlášť vytčena.)
základní 2388–2417
(jedenáct – devatenáct) 2411
skloňování *(pět – devadesát devět)* 2413–15
řadové 2418–23
násobné 2424–26
(dva, pět) krát 2425–26
neurčité 2427–33

SLOVESA 2434–2501
(Případy zjišťované na závazných reprezentantech jsou zařazeny do abecedního rejstříku.)
slovesa na *-zovat* 2434
imper. 1. pl. *(nezlobme, kupme)* 2435–36
adverbializované přechodníky 2437–42
pokleslé formy slovesa „říci“ 2443
part. pas. typu *koupen* 2444
préteritum (vynechávání tvarů pomoc. slovesa) 2445–47
příklonná částice *-s* ve 2. os. sg. *(dostals)* 2448–50
l-ová participia *(nesli-y; nosil-nosl; vedla-vella)* 2451–54
stavové perfektum od sloves pohybu *(je vodejitej)* 2455–56
kondicionál 2457–60
kondicionál zvrat. sloves 2461–62
minulý kondicionál 2463
préteritum s analog. *-ch (bylach)* 2464
z v l á š t n í s l o v e s a 2465–2501

PŘÍSLOVCE 2502–2538
(zjišťováno na závazných reprezentantech, zařazeno do abecedního rejstříku)
místa 2502–12
času 2513–20
způsobu 2521–27
příslovce a částice míry 2528–37
intenzifikující formanty *-pak, -též, -ž* 2538

PŘEDLOŽKY 2539–2549
(viz též v abecedním rejstříku, kde jsou zařazeny všechny zjišťované předložky)
asimilace znělosti a ráz u předložek *s, k, v* 2155–63
změny a zánik předložky *v* 2205–11
vokalizace předložek (zvl. *k*) 2543–45
zánik předložky *s* 2546–47
nadměrné užití předložky *s* 2548–49
předložka *v* u míst. jmen 2585–86

SPOJKY, ČÁSTICE a CITOSLOVCE 2550–2557
(závazné reprezentanty jsou zařazeny do abecedního rejstříku; spojovací prostředky a částice z oddílu syntaktického jsou v pomocném rejstříku za indexem syntaktických jevů)

III. TVOŘENÍ SLOV

TVOŘENÍ SUBSTANTIV 2558–2566
-ště/-isko 2558
pojmenování nositelů některých vlastností 2559–63
jména vdaných žen od mužských příjmení 2564
jednoslovná pojmenování neprovdaných dcer 2565
pojmenování nedospělých dětí od příjmení otcova 2566

TVOŘENÍ SLOVES
frekventativa na *-ovávat, -ívat* 2567–2569

OSTATNÍ PŘÍPADY
-pak, -též, -ž 2538
nadměrné *-ž,* popř. jiné pokleslé částice 2570

IV. MÍSTNÍ JMÉNA

2571–2592

hláskové obměny míst. jmen 2571–75, 2578–79
skloňování míst. jmen na *-ice, -ovice* 2576–77
rod míst. jmen a jejich skloňování 2580–84
předložka *v* u míst. jmen 2585–86
adjektiva od míst. jmen 2587–90
podoby jmen zkoumaných obcí 2591
obyvatelská jména od jmen zkoumaných obcí 2592

V. SKLADBA

SOUŘADICÍ SPOJOVACÍ PROSTŘEDKY 2593–2598
Slučovací vztah členský s odstínem přidružování *(i/aj/...)* 2593
Prostě slučovací vztah *(a/i)* 2594
Odporovací vztah *(ale/než/...)* 2595
Stupňovací vztah v souvětí s negativními větami *(natož aby/...)* 2596
Vztah vylučovací (korelativní spojky *buď – nebo/...*) 2597
Vylučovací vztah blízký důvodovému *(nebo/jinak/...)* 2598

PODŘADICÍ SPOJOVACÍ PROSTŘEDKY 2599–2607
Podmínkové věty reálné *(-li/jestli/...)* 2599
Podmínkové věty ireálné *(kdyby-by/by-by)* 2600
Podmínkové věty ireálné záporné (*kdyby ne*/infinitiv) 2601
Vztah přípustkový *(ačkoli/třebas/...)* 2602
Vztah podmínkově přípustkový *(i kdyby/...)* 2603
Vztah příčinný, důvodový nebo vysvětlovací *(protože/neboť/...)* 2604
Vztah účelový, popř. účinkový *(aby/coby/...)* 2605
Závislé zjišťovací otázky *(zda/jestli/...)* 2606
Srovnávání ve smyslu stejné nebo rozdílné kvality *(jako, než...)* 2607

VĚTY PODLE POSTOJE MLUVČÍHO K SDĚLOVANÉ SKUTEČNOSTI 2608–2614

Oznamovací věty zvolací *(vždyť/veď/jenť/...)* 2608
Navazování *(tak/tož/...)* 2609
Částice v zjišťovacích otázkách citově neutrálních *(-li/či/...)* 2610
Částice v zjišťovacích otázkách s odstínem údivu *(copak/...)* 2611
Doplňovací otázky – zjištění míry (bez tázacích zájmen *jak*...) 2612
Spojky ve vylučovacích otázkách *(či/nebo...)* 2613
Částice při vyjádření rozkazu nepřítomné osobě *(ať/nechť/...)* 2614

VĚTY PODLE GRAMATICKÉ POVAHY 2615–2620
Věty se zevšeobecňujícím podmětem (nereflexívní 3. os. sg.) 2615
Věty s neurčitým podmětem neosobním (bez výrazů *to, něco*...) 2616
Věty s všeobecným podmětem osobním (přísudek v neshodném neutrálním reflexivu) 2617
Neshodný přísudek v případech s neadverbializovaným pojetím 2618
Větná platnost samostatného *ne* za vedlejší větou 2619
Vytčený infinitiv bez odkazovacího *to* 2620

VĚTNÉ ČLENY 2621–2622
Vyjadřování příslovečného určení s významem směřování k osobě *(k/do)* 2621
Začlenění shodného substantivního doplňku *(jako/co/...)* 2622

VÝZNAM TVARŮ 2623–2638
Genitiv záporový 2623–25

Genitiv partitivní 2626
Nadměrný zájmenný genitiv 2627
Užití dativu v závazných konstrukcích 2628–30
Záměna rekce dativní a akuzativní v závazných příkladech 2631–34
Prostý časový instrumentál a genitiv 2635
Srovnávací instrumentál 2636
Akuzativ nb. nominativ v ustáleném obratu *co je to za...* 2637
Atrakce pádů 2638

PŘEDLOŽKY 2639
Spojování předložek 2639

MLUVNICKÁ SHODA 2640–2644
Číslo l-ového příčestí přísudku při vykání 2640
Tzv. plurál úcty u přívlastku a u přísudku 2641
Přísudek v neutru, je-li podmětem jméno neprovdané dívky 2642
Tvar přísudku ve větách s podměty označujícími kolektiv 2643–44

PROSTŘEDKY VYTÝKÁNÍ 2645
Vytýkací, omezovací *jen, než* 2645

POŘÁDEK SLOV 2646–2648
Shodný substantivní přívlastek bez pauzy za určovaným jménem 2646
Postavení stálých příklonek 2647
Slovosled ve spojení *bylo třeba* 2648

PŘECHODNÍKY 2649
Přechodníky jako živá kategorie 2649

Rejstřík spojovacích prostředků a částic

a – sluč. 2594
aby – účel. 2605
ačkoli – přípustk. 2602
ale – odpor. 2595
a také – sluč. 2593
ať – imper. částice 2614
buď/nebo – vyluč. 2597
copak – táz. částice 2611
či – vyluč. 2613
i – sluč. 2594
i kdyby – podmínk. příp. 2603
jak(o) – srovn. 2607
jako – doplňk. 2622
jestli – podmínk. 2599
obsah. táz. 2606
jinak – vyluč. 2598
kdyby – podmínk. 2600
kdyby ne – podmínk. 2601
když – podmínk. 2599
leč – odpor. 2595
-li – podmínk. 2599
obsah. táz. 2606
táz. částice 2610
natož – stupň. 2596
ne – zápor. částice 2619
nebo – vyluč. 2598 (jinak)
2613 (či)
neboť – dův. a příč. 2604
nech(ť) – imper. částice 2614
neřkuli – odpor. 2596
než – odpor. 2595
srovn. 2607
poněvadž – dův. a příč. 2604
protože – dův. a příč. 2604
sice – vyluč. 2598
tak – navaz. částice 2609
třebas – přípustk. 2602
tož – navaz. částice 2609
vždyť – cit. částice 2608
zda – táz. částice 2606

OBRÁZKOVÁ PŘÍLOHA

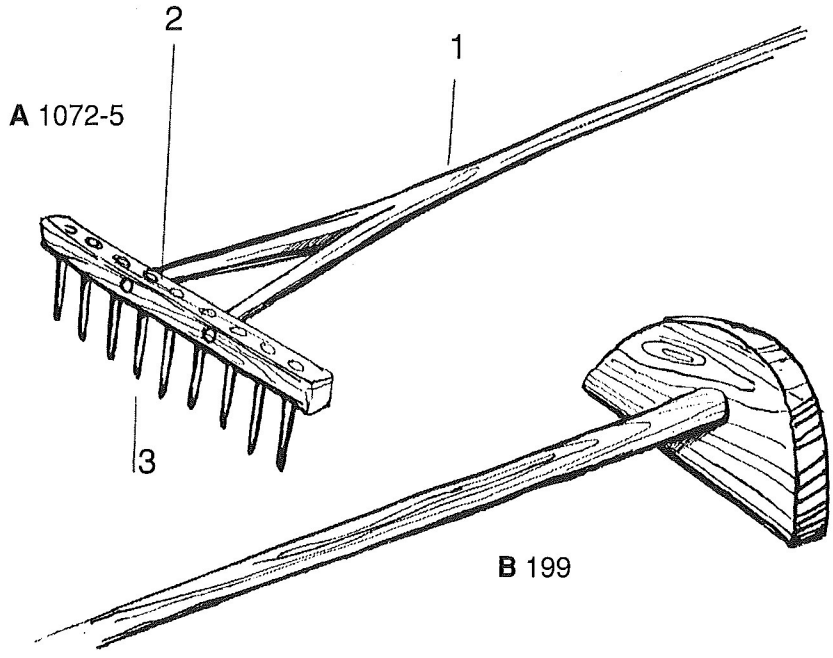

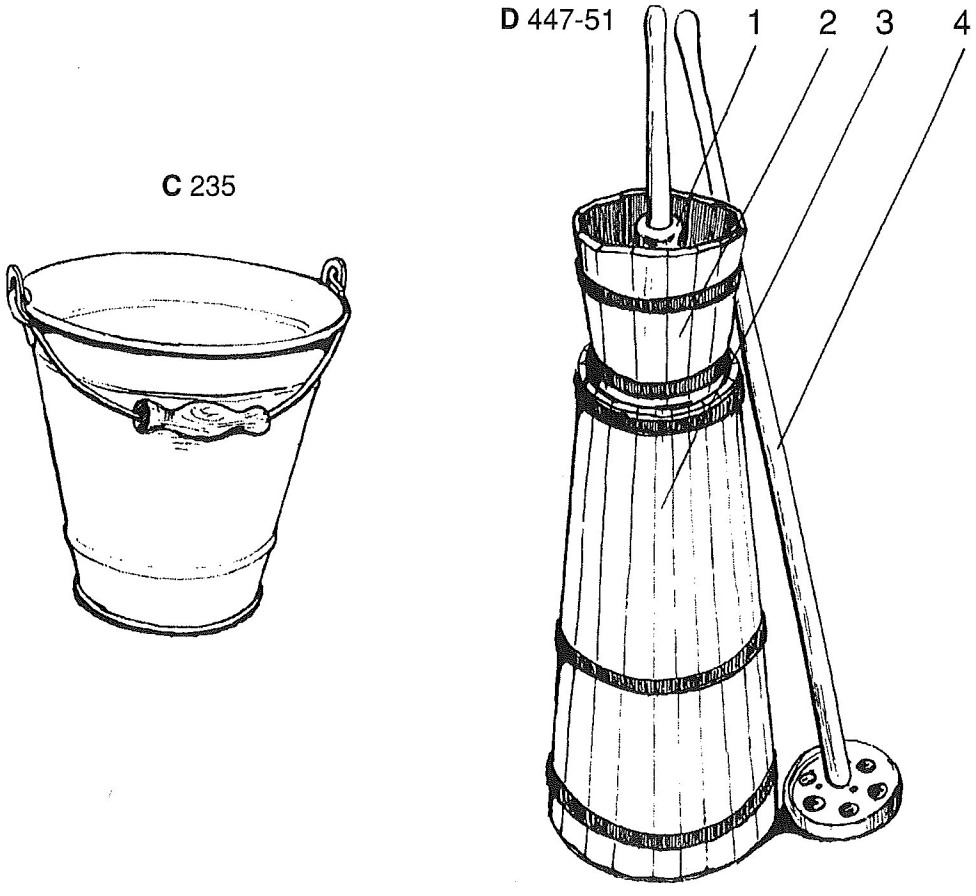

Ea 258, 260, 262

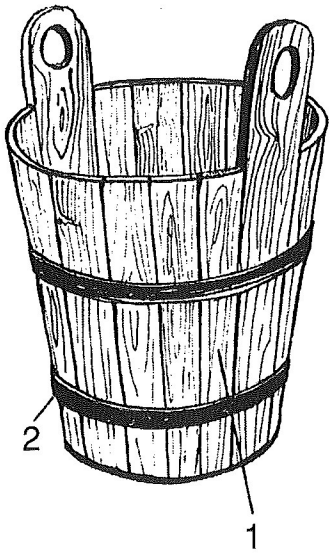

Eb 258

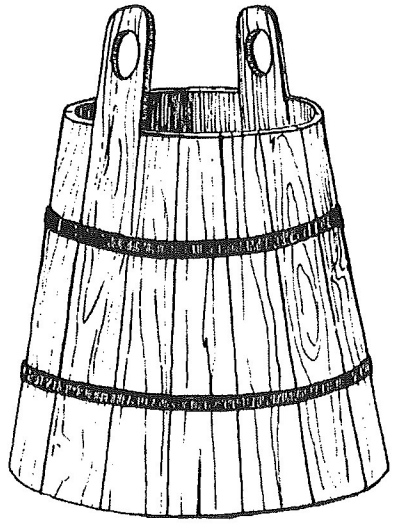

F 259

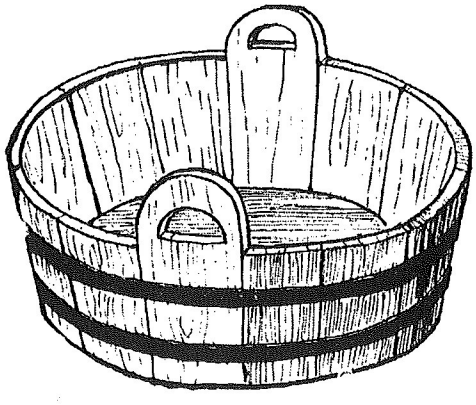

G 345

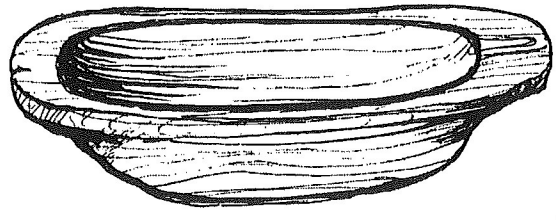

G 345

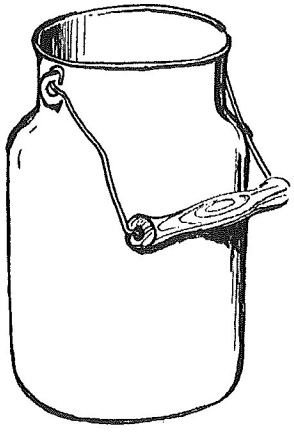

G 345

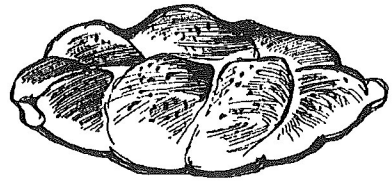

G 345

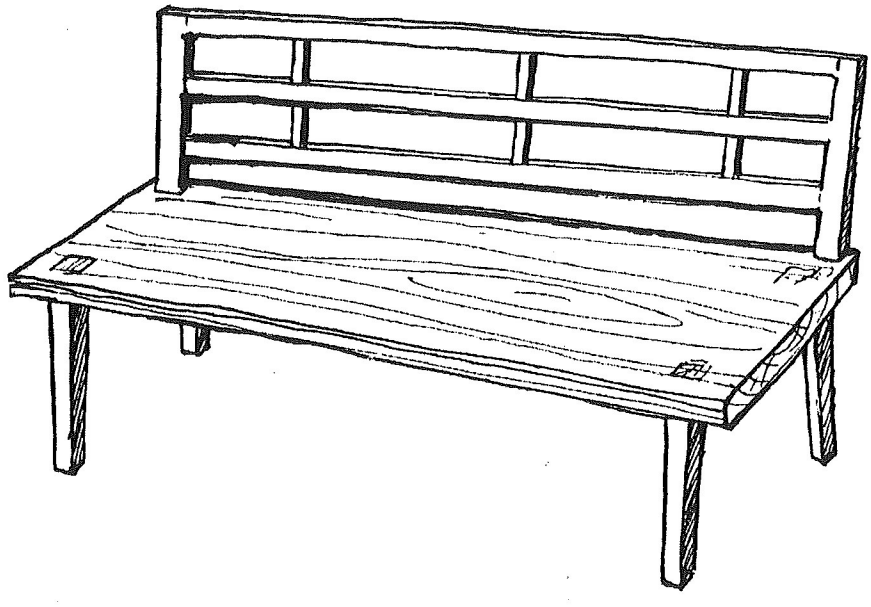

Ja 274

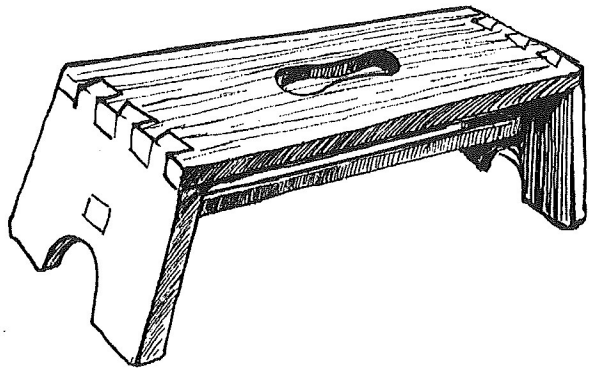

Jb 274

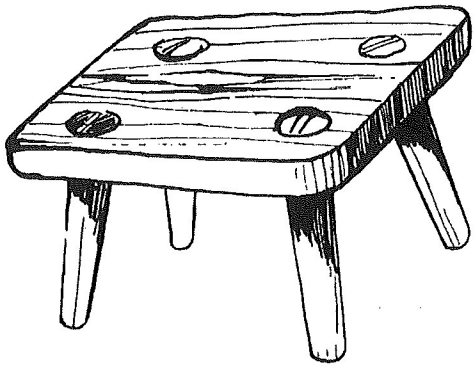

K 636-9

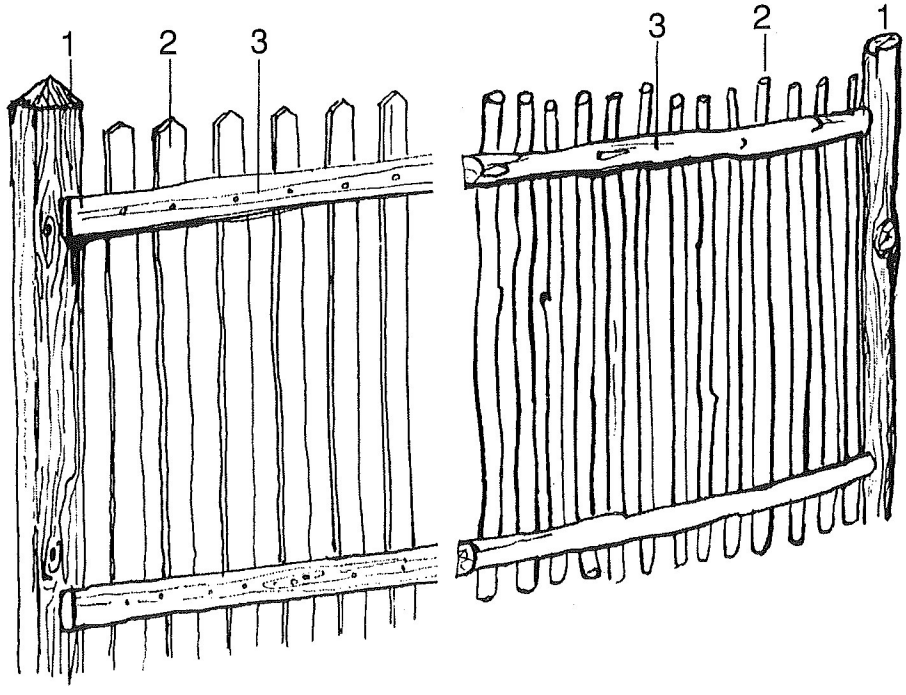

L 641-4

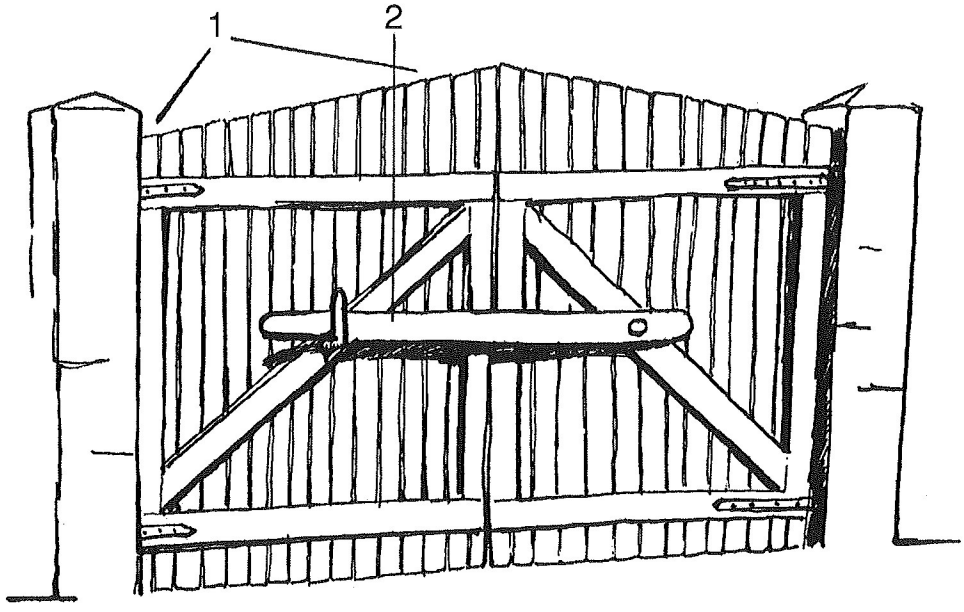

M 649-54, 118, 119

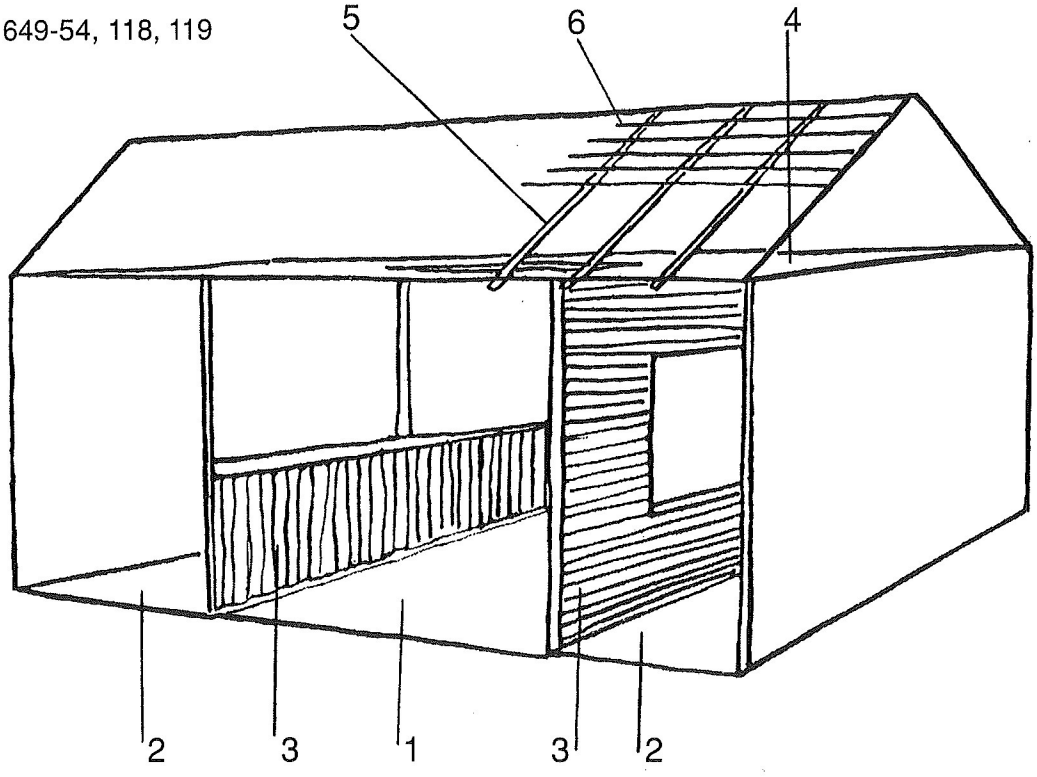

N 656-60

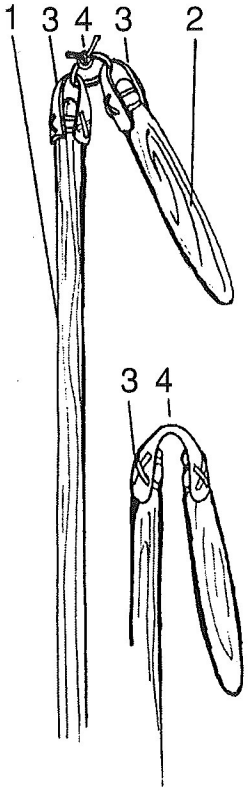

O 713-17

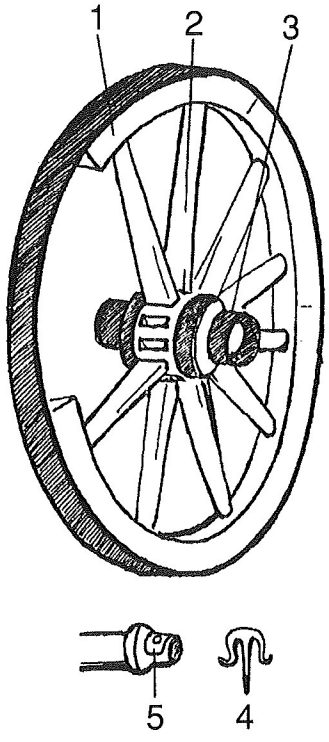

P 695-711

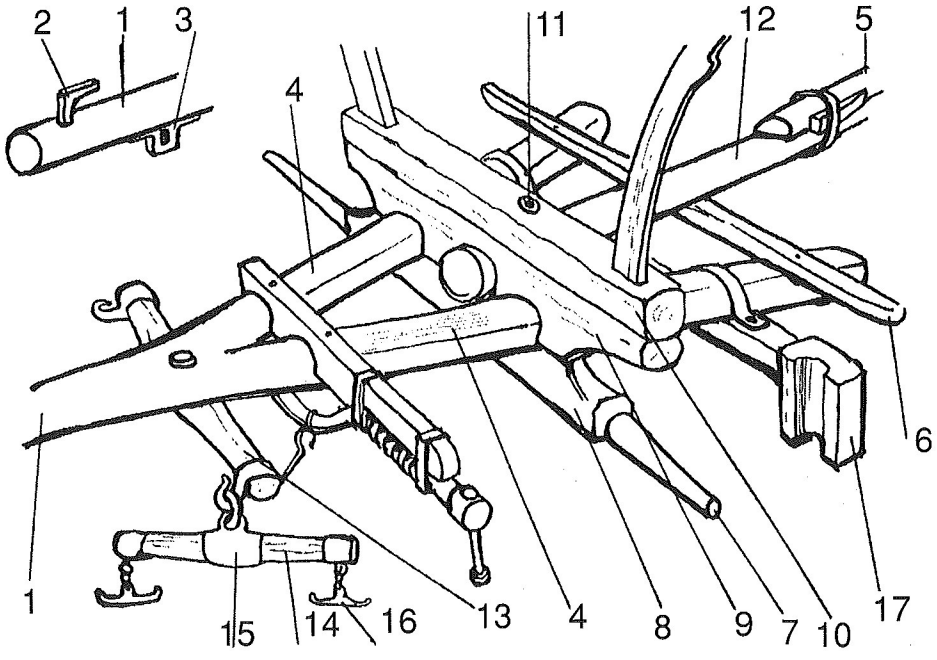

Q 1091

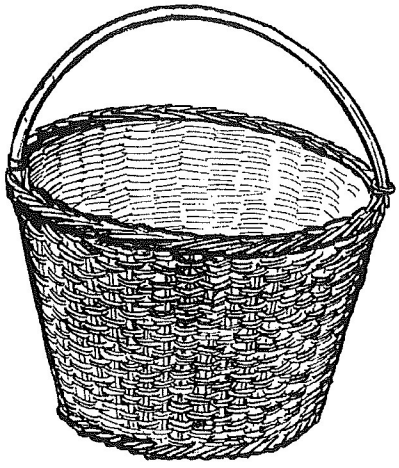

R 759

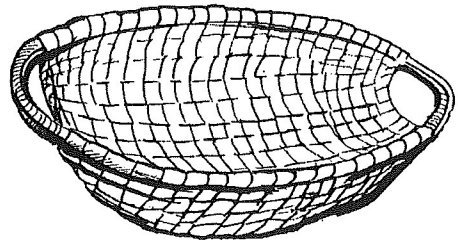

T 848

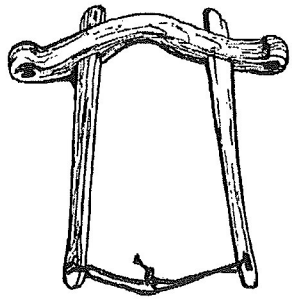

S 837-47

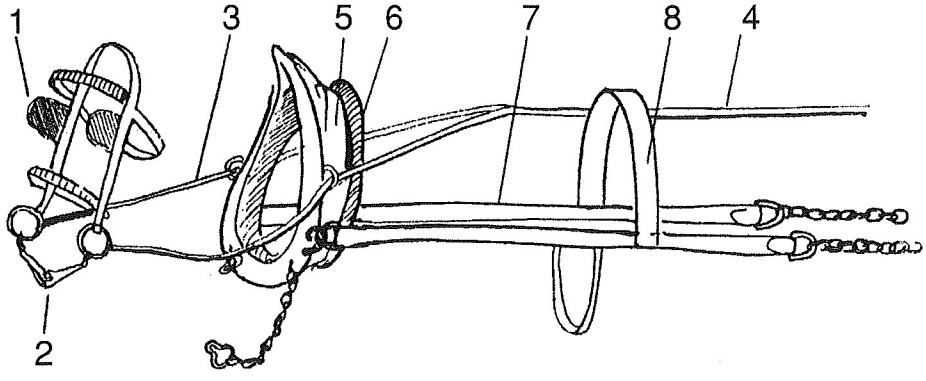

Ua 995-1003, 1007

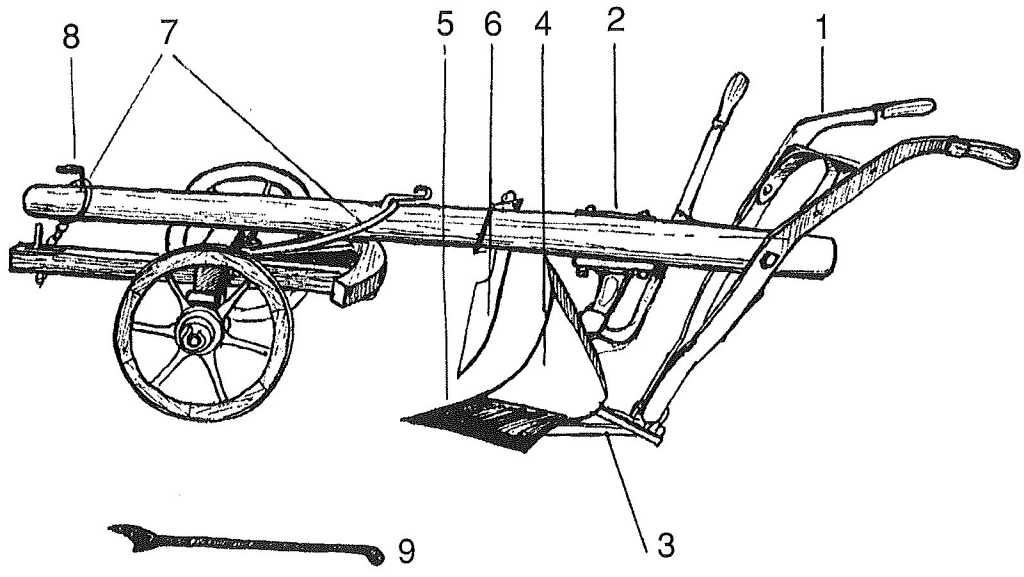

Ub 995-1003, 1007

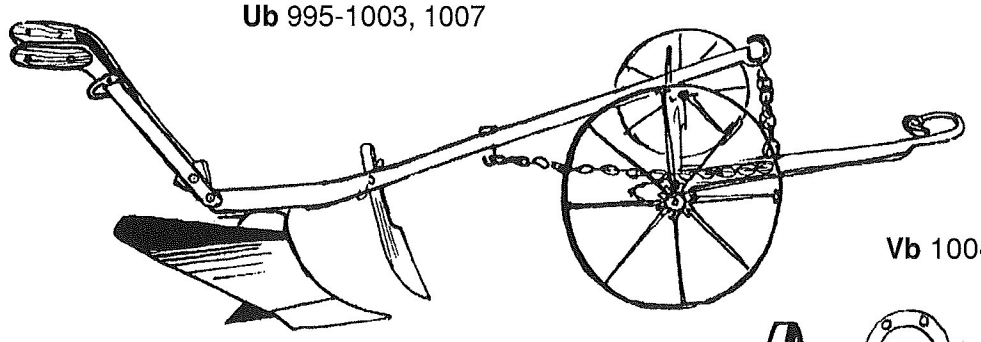

Vb 1004-8

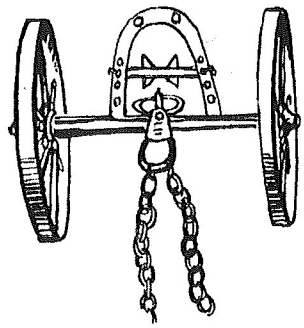

Va 1004-8

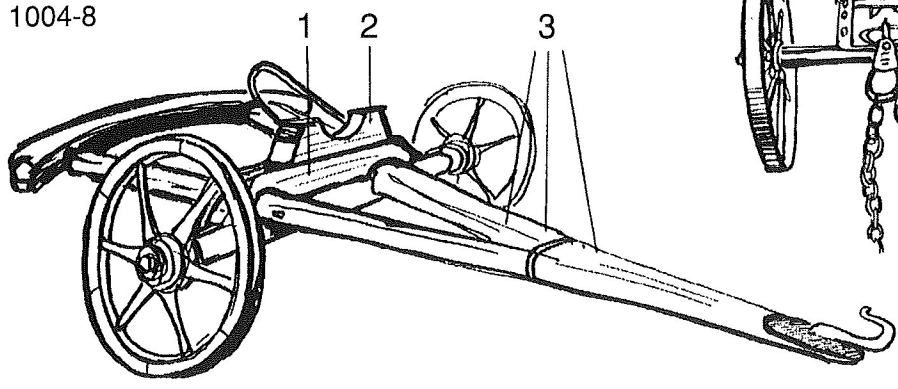

Wa 1009-12

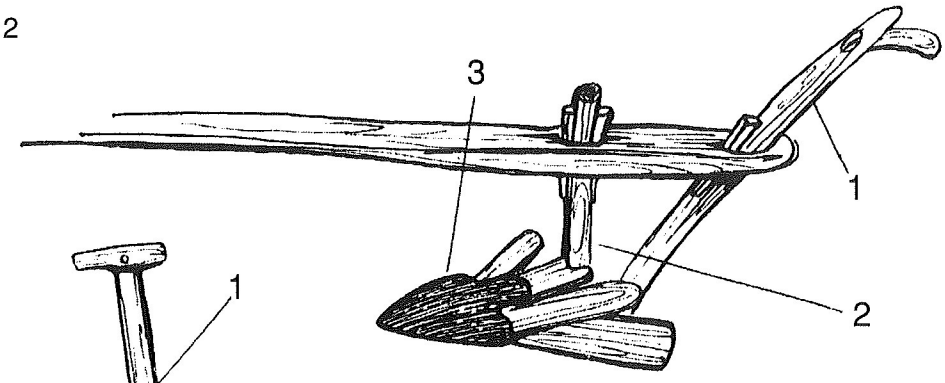

Wb 1009-12

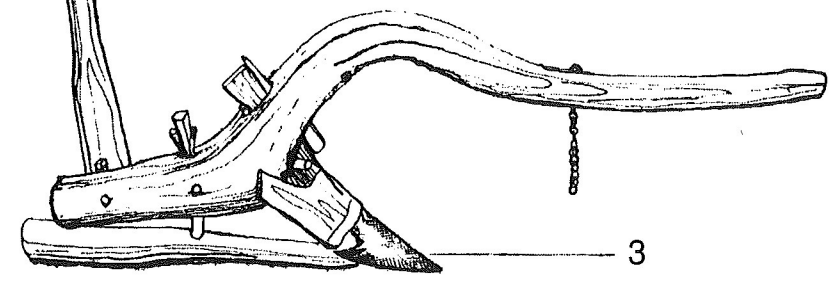

Wc 1009-12

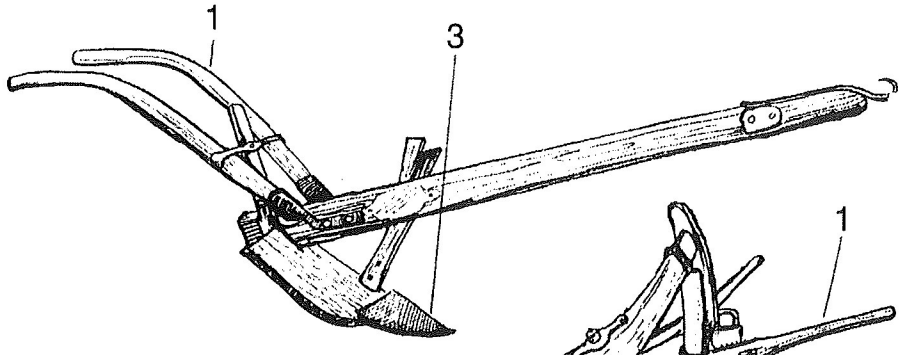

Wd 1009-12

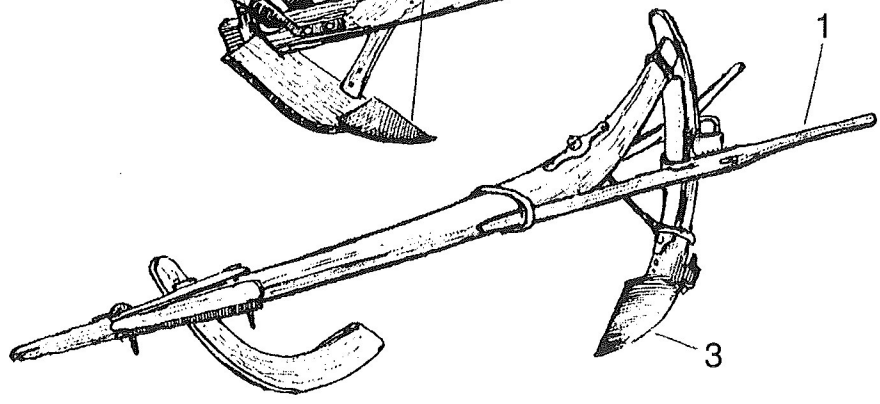

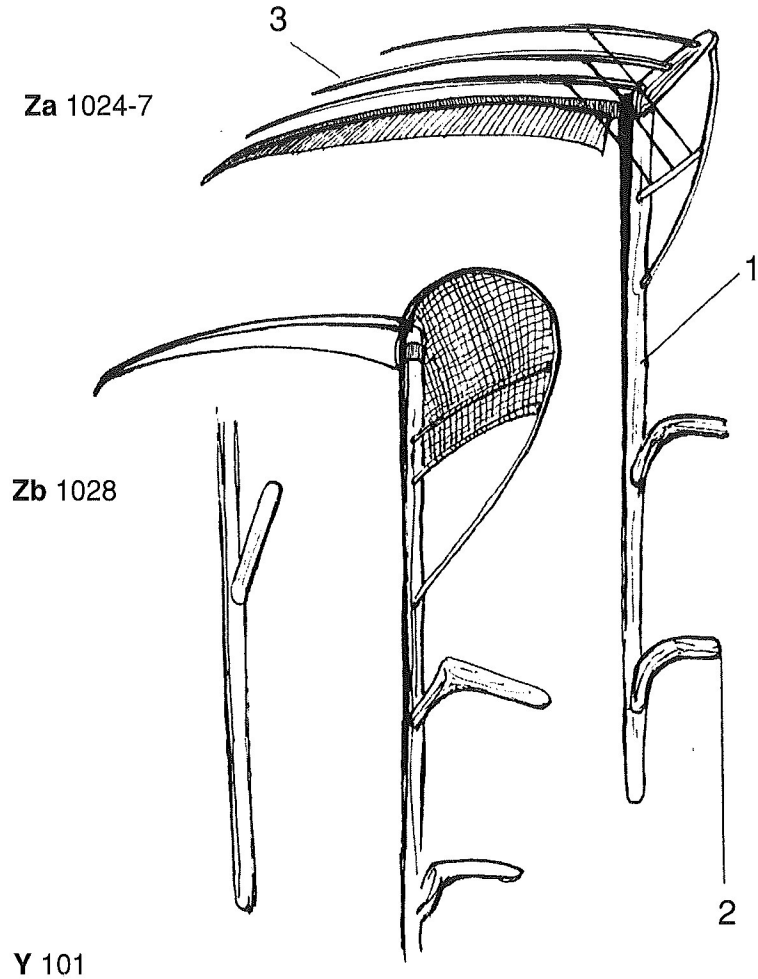

Za 1024-7

Zb 1028

Y 101

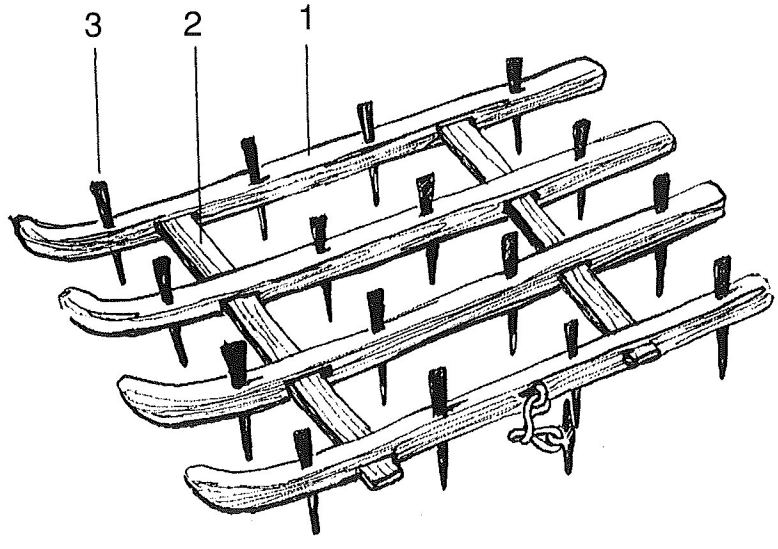

Dodatkový lexikální dotazník pro výzkum mluvy ve městech

2650 **„tramvaj“**
ČJA 5, 414

2651 **rohový dům** T
ČJA 5, 412

2652 **gymnázium** T (instituce)

2653 **samoobsluha** T

2654 **mléčná jídelna** T

2655 **„příslušník VB“**

2656 **„průvodčí“** (vlaku)

2657 **učedník** T
ČJA 5, 415 učnice, *učeň*

2658 **učednice** T
ČJA 5, 415 učnice

2659 **„dvojitý žebřík“**
ČJA 5, 418

2660 **cirkulárka** T

2661 **„jízdní kolo“**

s 2662 **kredenc** T

s 2663 **„prádelník“** (se zásuvkami)

s 2664 **„otoman“** (se zvýšením pod hlavu)
ČJA 5, 419

s 2665 **„kruhadlo na zelí“**

s 2666 **„krouhat zelí“**
ČJA 5, 433

s 2667 **„špížka“** (skříň)

2668 **„špižírna“** (komora)

2669 **„mycí stůl“**
ČJA 5, 423

2670 **„vál“** (deska)
ČJA 5, 425

2671 **válek** T (nástroj)
ČJA 5, 425 vál, *válek*

2672 **„škrabka na brambory“**
ČJA 5, 424

2673 **„šťouchačka na brambory“**

2674 **sklenice** T (na vodu)
ČJA 5, 430

2675 **„láhev“** (od mléka)

2676 **káva** T (obecný název nápoje)

2677 **„huspenina“**
ČJA 5, 431

2678 **„háček na prohrabávání kamen“**

2679 **„uklízet“** (ne gruntovat)

2680 **„koberec“** (ne běhoun)

2681 **„klepačka“** (plácačka)
ČJA 5, 417

2682 **„klepadlo“** (stojan)
ČJA 5, 416

2683 **„rozcuchaný“**
ČJA 5, 434

2684 **učeše se** T

s 2685 **„vlásenka“** (ohnutá, drátěná)

2686 **„čistit“** (např. boty)

2687 **„sako“**

2688 **„ramínko“**
ČJA 5, 420

2689 **„halenka“** (nepletená)

2690 **šála** T (na krk)
ČJA 5, 421

s 2691 **„nátepničky“**

2692 **„bačkory“** (pozor na věcné rozdíly)

2693 **čepice** T

2694 **rádiovka** T
ČJA 5, 422

2695 **„spínací špendlík“**

s 2696 **žengle** H

2697 **„napínáček“**
ČJA 5, 429

2698 **„batoh“**

s 2699 **„pásek“** (kožený) – byl bit čím?

2700 **hájovna** T
ČJA 5, 428

2701 **„biograf“**
ČJA 5, 413

s 2702 **„kolotoč“**

2703 **„dětská hra, při níž se postupně skáče po zemi v předkresleném obrazci“**
(též nakreslit obr.)

s 2704 **„hostinský“**
ČJA 5, 427

2705 **„kalíšek lihoviny“**

2706 **„tvrdé bonbóny“** (cukrátka)

2707 **„dílek čokolády“**
a) „čtvereček“
ČJA 5, 438

b) „žebro“

2708 **„cigareta“** (odliš zákl. a expr. výrazy)

2709 **„zakouřit si“**

2710 **„nedopalek“**

2711 **„tančit“** (nikoli lidové tance)

2712 **„dostaveníčko“**
ČJA 5, 435

2713 **„flám“**
ČJA 5, 436

2714 **„flámovat“**

2715 **hrubián/krobián** H T

2716 a) **blboun** T

b) je **„nenormální“** (adj.)

c) **„ty ses zbláznil!“**

2717 **„spinkat“** (k malým dětem)
ČJA 5, 437

2718 **„vylulat se“** (k malým dětem)

2719 **„slintat“** (u dětí)

2720 **„škytat“** (popř. **„mít škytavku“**)

2721 **„nespat“** (být vzhůru)

2722 expr. **„ruka“** (nikoli paže)

2723 expr. **„noha“**

2724 **„silně šlápnout na nohu“**

2725 **šťouchat** H (strkat)
ČJA 5, 432

2726 **šťourat** H (např. v kamnech)

2727 **zvednout** H

2728 a) **rovně** T (ustřihnout)

b) **křivě** T

2729 **stejně** T (to nevíš)

2730 **poprvé** T (tam byl)

2731 **kvůli** T

2732 a) (nepíší mi) **z domova** T
ČJA 5, 426

b) (odešel) **z domova** T

2733 **„pozdrav na přivítanou“** (odliš při potkání)

j 2734 **sestra** T
ČJA 5, 445

j 2735 **bratr** T

j 2736 **„hoši“**

j 2737 **„dívky“**

j 2738 **„hezký, správný kluk“**

j 2739 **„hezká dívka“**
ČJA 5, 446

j 2740 **kamarád** T

j 2741 **kamarádka** T

j 2742 **„je to (velmi) dobré“**

j 2743 **„je to (moc) špatné, nestojí to za nic“**

j 2744 expr. **„chleba, kousek chleba“**

j 2745 **žvýkačka** T
ČJA 5, 439

j 2746 **gramofon** T (nikoli gramoradio)

j 2747 **magnetofon** T

j 2748 **„moto Pionýr“**

j 2749 **„fotbalový míč“**

j 2750 **„silná rána míčem“**

j 2751 **přihraj** (míč) T

j 2752 **trenýrky** T

j 2753 **„peníze“**

j 2754 **„nemám peníze“**

j 2755 **„desetihaléř“**
ČJA 5, 440

j 2756 **„padesátihaléř“**

j 2757 **„koruna“**
ČJA 5, 441

j 2758 **„pětikoruna“**
ČJA 5, 442

j 2759 **„desetikoruna“**

j 2760 **„dvacetikoruna“**

j 2761 **„padesátikoruna“**

j 2762 **„stokoruna“**

j 2763 **„ukaž, dej to sem!“**

j 2764 **„pomoz mi!“**

j 2765 **skoč (pro to)!** T

j 2766 **„hni sebou!“**

j 2767 **„uhni, překážíš!“**

j 2768 **„to je (mi) jedno“**

j 2769 **„samozřejmě“**

j 2770 **„moc a hloupě mluvíš (přestaň)!“**

j 2771 **„dej pokoj, neotravuj!“**

j 2772 **„budova školy“**

j 2773 **„třída“** (kolektiv)

j 2774 a) **„školník“**
ČJA 5, 444

b) **„školnice“**

j 2775 a) **„ředitel“**

b) **„ředitelka“**

j 2776 a) **„třídní učitel“**

b) **„třídní učitelka“**

j 2777 a) **učitel** T

b) **učitelka** T

j 2778 a) **profesor** T

b) **profesorka** T

j 2779 a) **„přepilný žák“**

b) „přepilná žákyně“

j 2780 **čeština** – **ruština** T
ČJA 5, 443 čeština

j 2781 **dějepis – zeměpis – přírodopis** T

j 2782 **fyzika – chemie** T

j 2783 **kreslení / výtvarná výchova ap.** T

j 2784 **„dřít ke zkoušení“**

j 2785 **„propadnout“**

j 2786 **„pětka“**

j 2787 **„dostat pětku“**

j 2788 **„jednička“**

Charakteristiky obcí

Základní údaje o charakteristikách obcí

V záhlaví charakteristiky je vždy uvedeno číselné označení obce podle začlenění na mapách ČJA. Má podobu trojmístného čísla. První číslice signalizuje příslušnost k nářeční oblasti, následující dvojčíslí pak pořadí obce v síti lokalit této nářeční oblasti. Vychází se od nářečí severovýchodočeských (101–162), pokračuje se nářečími středočeskými (201–257), poté následují obce v oblasti jihozápadočeské (úsek západočeský 301–337; úsek jihočeský 401–465), českomoravské (501–520), středomoravské (601–685), východomoravské (701–757) a slezské (801–836). Body opěrné sítě jsou v seznamu označeny hvězdičkou za trojčíslím.

Za oficiálním jménem obce je v závorkách připojen název lidový. Následuje údaj o správním zařazení obce jednak podle rozdělení v době nářečních výzkumů (podle soupisu z r. 1974), jednak podle rozdělení dřívějšího (na základě soupisu z r. 1930) a informace o orientační vzdálenosti a poloze obce vzhledem k blízkému většímu městu.

Na zvláštních řádcích jsou uvedeny další údaje, a to v tomto pořadí:

1. nadmořská výška obce, stručná charakteristika geomorfologické povahy terénu, popř. rozloha obce (např. rozptýlené osídlení v horském terénu; dlouhá údolní ves v lesích; lokalita na řece Morávce apod.);

2. první historická zmínka o obci;

3. počet obyvatel, popř. pohyb v počtu obyvatel; počet obyvatel zaměstnaných v místě a dojíždějících za prací (zpravidla v procentuálním vyjádření), informace o profesní (též dřívější) struktuře obyvatel, popř. místních řemeslech (např.: v zemědělství, lesní dělníci, chov ovcí, lnářství, chmelařství, vinařství, domácké tkalcovství);

4. existence školy a farního úřadu (s orientací na dobu školní docházky informátorů);

5. existence železniční stanice v místě (v závorce se uvádí vzdálenost v kilometrech), popř. (v případě její neexistence) údaj o nejbližší železniční stanici (včetně vzdálenosti v km);

6. současné, popř. i dřívější kulturní a hospodářské středisko (též údaje o dřívějších střediscích, v nichž se konaly výroční nebo dobytčí trhy);

7. další poznámky, týkající se zpravidla etnografické a kulturní povahy obce (folklorní tradice, aktivní divadelní ochotnický spolek, lidové muzikantství, spolky Sokol, Orel atd.), kontaktu obyvatelstva s jinojazyčným obyvatelstvem (poloha obce v příhraničním území nebo na jazykovém pomezí v sousedství německé, slovenské nebo polské jazykové oblasti), historie obce (např. osudy obce v období válečném, zatopení části obce v důsledku výstavby přehrady, výstavba továrny aj.), popř. stavu nářečí (jeho zachovalosti, generačních rozdílů v užití dialektu atp.);

8. časový údaj o výzkumu v obci, počet informátorů hlavních/vedlejších, zkratka jména explorátora (popř. v závorce zkratka jména explorátora, který se nářečního výzkumu účastnil jen částečně).

Charakteristiky obcí

101
Držkov (lid. Deržkoų)
okr. Jablonec nad Nisou, dř. Semily, 6 km sv. od Železného Brodu
1 497 m n. m.
2 dolož. 1352
3 728 obyv. (výraznější úbytek)
13,9 % v zemědělství, 36 % obyv. vyjíždí za prací; sklárny a brusírny, domácké navlékání korálků
4 základní škola, farní úřad
5 železniční stanice

6 středisko v místě, Železný Brod, Jablonec nad Nisou, Turnov
7 obec na bývalém jazykovém pomezí
8 výzkum listopad 1970
6 inform.
Hl

102
Paseky nad Jizerou (lid. ty Paseka)
okr. Semily, dř. Jilemnice, 4 km sev. od Vysokého nad Jizerou
1 675 m n. m.; rozptýlené osídlení v horském terénu
2 dolož. 1713
3 539 obyv. (asi poloviční úbytek)
29,2 % v zemědělství, 43 % vyjíždí za prací; domácké navlékání korálků, dř. domácké tkalcovství
4 základní škola (od r. 1791 pravidelné vyučování), farní úřad
5 železniční stanice Rokytnice nad Jizerou (4 km)
6 střediska Vysoké nad Jizerou, Tanvald, Jablonec nad Nisou
7 tradice kulturního života (vyspělý amatérský divadelní soubor)
obec na bývalém jazykovém pomezí; v letech 1938–1945 zabrána do Německa
nářečí se poměrně zachovává
8 výzkum srpen 1971
6/1 inform.
Hl

103*
Poniklá (lid. ten Poniklej)
okr. Semily, dř. Jilemnice, 6 km sz. od Jilemnice
1 490 m n. m.; rozptýlené osídlení v horském terénu
2 dolož. 1354
3 1139 obyv. (výraznější úbytek)
20,1 % v zemědělství, 29 % vyjíždí za prací; textilní továrna, dř. domácké tkalcovství
4 základní škola, farní úřad
5 železniční stanice
6 střediska Vysoké nad Jizerou, Jilemnice
7 tradice kulturního života (amatérský divadelní soubor činný 100 let); obec na bývalém jazykovém pomezí, dř. se často chodilo „na handl“; v letech 1938–1945 byla obec zabrána do Německa
nářečí se poměrně zachovává
8 výzkum květen, červen 1965, listopad 1966
6/12 inform.
přibráno 5 inform. (1/4) ze sousední obce Jestřebí v Krkonoších (2 km, 145 obyv.)
Hl-Vč

104
Horní Dušnice (ta; lid. Hoření Dušnice, Krosnov)
okr. Semily, dř. Jilemnice, 7 km vsv. od Vysokého nad Jizerou
1 653 m n. m.; rozptýlené osídlení v horském terénu
2 dolož. 1664
3 98 obyv. (asi dvoutřetinový úbytek)
28,7 % v zemědělství, 70 % vyjíždí za prací; dř. domácké tkalcovství
4 základní škola v místě, farní úřad Jablonec nad Jizerou
5 železniční stanice Jablonec nad Jizerou-Hradsko (4 km); silnice v obci končí
6 střediska Jablonec nad Jizerou, Jilemnice
7 obec na bývalém jazykovém pomezí; v letech 1938–45 zabrána do Německa

nářečí se poměrně zachovává
8 výzkum červenec, září 1971
6 inform.
Hl

105
Mrklov (lid. Merkloų), část obce Benecko
okr. Semily, dř. Jilemnice, 5 km sv. od Jilemnice
1 619 m n. m.; rozptýlené osídlení v horském terénu
2 dolož. 1534
3 252 obyv. (asi poloviční úbytek)
29,5 % v zemědělství, 55 % vyjíždí za prací; dř. domácí tkalcovství
4 základní škola v místě, farní úřad Horní Štěpanice (část obce Benecko)
5 železniční stanice Hrabačov (7 km)
6 střediska Jilemnice, Vrchlabí
7 obec na bývalém jazykovém pomezí; v letech 1938–1945 zabrána do Německa
8 výzkum červen 1968
4/4 inform.
Hl (Po)

106*
Hoření Paseky (lid. ty Paseka), část obce Světlá pod Ještědem
okr. Liberec, dř. Turnov, 7 km ssz. od Českého Dubu
1 575 m n. m.; rozptýlené osídlení na jižních svazích Ještědu
2 dolož. 1749 (Světlá pod Ještědem 1359)
3 117 obyv. (výrazný úbytek)
24,8 % v zemědělství, 69 % vyjíždí za prací; lesní práce, dř. často „do světa“ za obchodem (husy, dobytek)
4 základní škola i farní úřad Světlá pod Ještědem
5 železniční stanice Křižany (6 km), Pilínkov (6 km)
6 středisko dř. Český Dub, nyní Liberec
7 letovisko; obec na bývalém jazykovém pomezí; v letech 1938–1945 zabrána do Německa
staré „horácké“ nářečí je už silně nivelizované
8 výzkum září, říjen 1964, listopad 1966
3/6 inform.
přibráni inform. ze sousedních horských osad, a to z Javorníka (část obce Proseč pod Ještědem, 4 km, 93 obyv.: 2 inform.), z Hodek (část obce Světlá pod Ještědem, 1 km, 166 obyv.: 2 inform.) a z Plání (místní část obce Světlá pod Ještědem, 3 km: 1 inform.)
Ut-Jč

107
Všelibice (ty; lid. Šelbice)
okr. Liberec, dř. Turnov, 3 km zjz. od Českého Dubu
1 368 m n. m.
2 dolož. 1419
3 165 obyv. (výrazný úbytek)
58,2 % v zemědělství, 40 % vyjíždí za prací
4 základní škola v místě, farní úřad Hlavice
5 železniční stanice Sychrov (13 km)
6 středisko Český Dub, Liberec, dř. Turnov
7 obec na bývalém jazykovém pomezí
8 výzkum říjen 1967
5/4 inform.
Bm-Ra

108
Frýdštejn (lid. Frštejn)
okr. Jablonec nad Nisou, dř. Turnov, 7 km sev. od Turnova
1 474 m n. m.; rozptýlené osídlení v kopcovitém terénu
2 dolož. 1385
3 425 obyv. (výrazný úbytek)
23,8 % v zemědělství, 44 % vyjíždí za prací; 3 malé továrny, výroba bižuterie, brusírna skla; dř. překupnictví z vnitrozemí do průmyslového pohraničí
4 dř. základní škola v místě, farní úřad Jenišovice
5 železniční stanice Malá Skála (4 km)
6 střediska Turnov, Jablonec nad Nisou
7 obec na bývalém jazykovém pomezí; dř. se chodilo „na handl“
8 výzkum březen, červen 1969
6/2 inform.
Ut-Hl

109*
Lestkov (lid. Leskoų; ty Leskova, z Leskoų), část obce Radostná pod Kozákovem
okr. Semily, dř. Turnov, 6 km od Turnova
1 371 m n. m.; rozptýlené osídlení v kopcovitém terénu
2 dolož. 1423
3 237 obyv. (asi poloviční úbytek)
47,3 % v zemědělství, 41 % vyjíždí za prací
4 základní škola (dř.) i farní úřad Tatobity
5 železniční stanice Rovensko pod Troskami (5 km)
6 střediska Turnov, Semily, Železný Brod
7
8 výzkum listopad 1964, listopad 1965
4/5 inform.
Hl-Ra

110
Loukov (lid. Loukoų) a **Rybnice** (ta; lid. ty Rybnice), části obce Háje nad Jizerou
okr. Semily, 5 km vých. a 4 km vých. od Semil
1 371 m n. m. a 469 m n. m.; na sebe navazující údolní vsi (rozptýlené osídlení)
2 dolož. 1368 a 1438
3 230 a 224 obyv. (výrazný úbytek)
23,7 % v zemědělství, 35 % vyjíždí za prací; textilní továrna
4 základní škola i farní úřad Loukov
5 železniční stanice Horní Sytová (4,5 km)
6 středisko Semily
7
8 výzkum duben, červenec, září 1970
6 inform.
Hl

111
Nová Ves nad Popelkou
okr. Semily, 3 km jv. od Lomnice nad Popelkou
1 428 m n. m.; dlouhá údolní ves
2 dolož. 1369
3 801 obyv. (výraznější úbytek)

44,2 % v zemědělství, 50 % vyjíždí za prací
4 základní škola, farní úřad
5 železniční stanice
6 středisko v místě, Lomnice nad Popelkou
7 amatérský divadelní soubor činný 100 let
8 výzkum červenec, září 1969
6/3 inform.
Hl

112
Horní Kalná (lid. do Kalnejch)
okr. Trutnov, dř. Nová Paka, 11 km sv. od Nové Paky
1 396 m n. m.; ves dlouhá 6 km (rozptýlené osídlení)
2 dolož. 1369
3 452 obyv.
59 % v zemědělství, 37 % vyjíždí za prací; dř. domácí tkalcovství
4 základní škola v místě, farní úřad Dolní Kalná
5 železniční stanice Kunčice nad Labem (8 km)
6 střediska Nová Paka, Vrchlabí
7 obec na bývalém jazykovém pomezí
8 výzkum květen 1967
6/1 inform.
Hl-Rb

113
Rtyně v Podkrkonoší (ta)
okr. Trutnov, 5 km vjv. od Úpice
1 405 m n. m.; údolní ves
2 dolož. 1367
3 3187 obyv.
14 % v zemědělství, 34 % vyjíždí za prací; horníci, 2 menší výrobny, dř. domácké tkalcovství
4 základní škola (škola od r. 1740), farní úřad
5 železniční stanice (1 km)
6 střediska Úpice, Červený Kostelec
7 obec na bývalém jazykovém pomezí
8 výzkum říjen, listopad 1970
4/3 inform.
Ut

114
Slatina nad Úpou
okr. Náchod, 6 km sev. od České Skalice
1 372 m n. m.
2 dolož. 1357
3 490 obyv. (výrazný úbytek)
51,1 % v zemědělství, 46 % vyjíždí za prací
4 základní škola v místě, farní úřad Boušín (část obce Slatina nad Úpou)
5 železniční stanice Olejnice (4 km)
6 střediska Červený Kostelec, Náchod, Česká Skalice
7
8 výzkum říjen 1971, září 1973
5/5 inform.
Bm

115
Horní Rybníky (lid. Čertovina), část obce Záhrobí
okr. Náchod, 4 km ssz. od Náchoda
1 452 m n. m.
2 dolož. 1497
3 160 obyv.
59,9 % v zemědělství, 39 % vyjíždí za prací; dř. domácké tkalcovství
4 základní škola v místě, farní úřad Červený Kostelec
5 železniční stanice Olejnice (5 km)
6 střediska Náchod, Červený Kostelec
7
8 výzkum únor 1969
5/3 inform.
Ra

116*
Hlavňov (lid. Hlaụňoụ), část obce Hvězda
okr. Náchod, dř. Broumov, 2,5 km od Police nad Metují
1 476 m n. m.
2 dolož. 1359
3 261 obyv. (výrazný úbytek)
30,4 % v zemědělství, 47 % vyjíždí za prací; dř. domácí tkalcovství
4 dř. základní škola v místě, farní úřad Police nad Metují
5 železniční stanice Žďár nad Metují (5 km); silnice v obci končí
6 středisko Police nad Metují
7 tradice kulturního života (amatérský divadelní soubor činný 100 let)
obec na bývalém jazykovém pomezí
8 výzkum březen, duben 1964, červenec 1966
2/3 inform.
Hl-Ra

117
Machov (lid. Machoụ)
okr. Náchod, dř. Broumov, 5 km jv. od Police nad Metují
1 450 m n. m.
2 dolož. 1354
3 508 obyv.
27,7 % v zemědělství, 43 % vyjíždí za prací; pila, textilní továrna, dř. domácké tkalcovství
4 základní škola i farní úřad (katolický a evangelický)
5 železniční stanice Police nad Metují (8 km)
6 střediska Police nad Metují, Hronov
7 obec na bývalém jazykovém pomezí
8 výzkum březen, květen 1969
6/1 inform.
Ra

118
Slané/**Słone**, Polsko
okr. Kudowa-Zdrój, 3 km záp. od Kudowy
1 700 m n. m.
2 dolož. 1625 (Chudoba)
3 asi 25 česky mluvících obyv., výrazný úbytek, při dř. výzkumech v 50. letech (Siatkowski, J.: Dialekt czeski okolic Kudowy I, 1962, s. 12) zjištěno ještě přes 100 česky mluvících občanů; obec nebyla ani v minulosti čistě zemědělská, část obyvatelstva chodila za výdělkem do textilních továren i na českou stranu

4 polská základní škola, necelých 10 let po válce česká škola v Zakrzi (2 km od Kudowy); farní úřad Zakrze
5 železniční stanice Kudowa (konečná stanice trati, 3 km), na silnici Kladsko – Náchod
6 středisko nyní Kudowa, dř. Náchod
7 do r. 1945 náležela obec k Německu; polská správa po 2. světové válce
8 výzkum srpen, říjen 1969, říjen 1974
7/2 inform.
Bm-Ra

119
Jakubovice/**Jakubowice**, Polsko
okr. Kudowa-Zdrój, 3,5 km sv. od Kudowy
1 600 m n. m.
2 dolož. 1625 (Chudoba)
3 na poč. 20. stol. přes 350 obyv., před válkou 56 čísel popisných, při dř. výzkumech v 50. letech (Siatkowski, J.: Dialekt czeski okolic Kudowy I, 1962, s. 14) zjištěno 47 osob mluvících česky
4 dř. německá základní škola v místě
5 železniční stanice Kudowa
6. středisko Kudowa
7 do r. 1945 náležela obec k Německu; polská správa po 2. světové válce
8 výzkum srpen, říjen 1969, říjen 1974
8/1 inform.
Bm-Ra

120
Mukařov, část obce Jivina
okr. Mladá Boleslav, dř. Mnichovo Hradiště, 5 km sz. od Mnichova Hradiště
1 307 m n. m.
2 dolož. 1352
3 225 obyv.
56,2 % v zemědělství, 43 % vyjíždí za prací
4 základní škola, farní úřad
5 železniční stanice Mnichovo Hradiště (10 km)
6 střediska Mnichovo Hradiště, Mladá Boleslav
7 obec na bývalém jazykovém pomezí
8 výzkum květen 1971
6/1 inform.
Hl

121
Všeň
okr. Semily, dř. Turnov, 4 km jz. od Turnova
1 272 m n. m.
2 dolož. 1318
3 386 obyv.
36,6 % v zemědělství, 58 % vyjíždí za prací
4 základní škola, farní úřad
5 železniční stanice Příšovice (2 km)
6 středisko v místě, Turnov
7
8 výzkum leden 1969
4/6 inform.
Ra

122
Střeleč (ta)
okr. Jičín, 5,5 km sv. od Sobotky
1 340 m n. m.
2 dolož. 1542
3 114 obyv. (výraznější úbytek)
49,2 % v zemědělství, 19 % vyjíždí za prací; lesní práce; dř. domácké broušení kamínků
4 základní škola i farní úřad Mladějov
5 železniční stanice Hrdoňovice (1 km) nebo Mladějov v Čechách (2 km)
6 střediska Mladějov, Sobotka, Jičín
7
8 výzkum červen, červenec 1969
3/2 inform.
Jč (Hl)

123
Úlibice (ty; lid. Oulibice)
okr. Jičín, 5,5 km vých. od Jičína
1 286 m n. m.
2 dolož. 1355
3 238 obyv. (výrazný úbytek)
62,4 % v zemědělství, 35 % vyjíždí za prací; dř. dvůr
4 základní škola v místě, farní úřad Lažany
5 železniční stanice Jičín (6 km)
6 středisko Jičín
7
8 výzkum květen 1968
4/6 inform.
Hl-Vč

124*
Pecka s částmi **Lhota** a **Staňkov**
okr. Jičín, dř. Nová Paka, 6 km vjv. od Nové Paky
1 407 m n. m.
2 dolož. 1322
3 888 a 152 a 84 obyv.
18,4 % v zemědělství, 37 % vyjíždí za prací; dř. tkalcovna a pila
4 základní škola, farní úřad
5 železniční stanice Horní Nová Ves (4 km)
6 středisko v místě, Nová Paka, Lázně Bělohrad
7 obec na bývalém jazykovém pomezí
8 výzkum září 1964, listopad 1966
4/8 inform.
Hl-Bm

124a
Šárovcova Lhota (lid. Lhota Šárová), část obce Mlázovice
okr. Jičín, dř. Nová Paka, 6,5 km sz. od Hořic
1 282 m n. m.
2 dolož. 1551
3 233 obyv.
55,1 % v zemědělství, 34 % vyjíždí za prací; dř. dvůr

4 základní škola v místě, farní úřad Mlázovice
5 železniční stanice
6 střediska Hořice, Nová Paka
7
8 výzkum srpen 1973
4/3 inform.
přibrán 1 hlavní inform. ze sousedního Libína (část obce Mlázovice, 2 km)
Hl

125
Bílá Třemešná (lid. do Třemešně)
okr. Trutnov, dř. Dvůr Králové nad Labem, 4 km záp. od Dvora Králové nad Labem
1 358 m n. m.
2 dolož. 1370
3 1245 obyv.
15,5 % v zemědělství, 61 % vyjíždí za prací; pila, menší textilní výrobny, výroba skleněných ozdob; dř. dvůr
4 základní škola, farní úřad
5 železniční stanice (1 km)
6 středisko Dvůr Králové nad Labem
7 obec na bývalém jazykovém pomezí
8 výzkum červenec 1969
5/1 inform.
Ut

126
Vilantice (ty)
okr. Trutnov, dř. Dvůr Králové nad Labem, 8 km záp. od Jaroměře
1 304 m n. m.
2 dolož. 1414
3 242 obyv. (výrazný úbytek)
60,8 % v zemědělství, 39 % vyjíždí za prací
4 základní škola (dř.) i farní úřad Chotěborky (část obce Vilantice)
5 železniční stanice Jaroměř (9 km)
6 střediska Jaroměř, Dvůr Králové nad Labem
7 obec na bývalém jazykovém pomezí
8 výzkum leden, březen, duben 1970
4/12 inform.
Jč (Po, Hl)

127*
Dolany
okr. Náchod, dř. Dvůr Králové nad Labem, 3 km sv. od Jaroměře
1 274 m n. m.
2 dolož. 1546
3 240 obyv. (výrazný úbytek)
72,9 % v zemědělství, 27 % vyjíždí za prací
4 základní škola v místě, farní úřad Jaroměř
5 železniční stanice Jaroměř (5 km)
6 středisko Jaroměř
7 obec na bývalém jazykovém pomezí
8 výzkum květen, červen 1965, říjen 1966
3/2 inform.
Bm-Ra

128
Slavětín nad Metují
okr. Náchod, dř. Nové Město nad Metují, 6,5 km zjz. od Nového Města nad Metují
1 268 m n. m.
2 dolož. 1495
3 278 obyv. (výrazný úbytek)
68,6 % v zemědělství, 30 % vyjíždí za prací
4 základní škola v místě; farní úřad v místě, dř. České Meziříčí
5 železniční stanice Bohuslavice nad Metují (3 km)
6 střediska Nové Město nad Metují, Dobruška, Opočno
7
8 výzkum červenec 1971
5/8 inform.
Bm

129
Česká Čermná (lid. Čermá, akuz. Čermu)
okr. Náchod, 4,5 km jv. od Náchoda
1 520 m n. m.
2 dolož. 1448
3 470 obyv.
23 % v zemědělství, 68 % vyjíždí za prací; lesní práce, pila; dř. domácké tkalcovství
4 základní škola v místě, farní úřad Náchod
5 železniční stanice Náchod (10 km)
6 středisko Náchod
7 obec na státní hranici, dř. živá, tzv. průchodní obec (též pro styk s obcemi v tzv. Českém koutku v Kladsku, dnes Polsko); do Náchoda se chodilo přímo, za českou hranicí přes obec Březová; silnice po českém území byla zřízena až po r. 1918
8 výzkum únor, květen 1969
5/8 inform.
Bm (Ra)

130*
Kounov (lid. Kounoų)
okr. Rychnov nad Kněžnou, dř. Nové Město nad Metují, 11 km vsv. od Opočna
1 445 m n. m.; údolní ves
2 dolož. 1490
3 168 obyv. (výrazný úbytek)
40,3 % v zemědělství, 41 % vyjíždí za prací
4 základní škola v místě, farní úřad Bystré
5 železniční stanice Dobruška (9 km)
6 středisko Dobruška, dř. i Deštné (dobytčí trhy), Nové Město nad Metují; dř. se zbožím i do Dušník v Kladsku (Polsko)
7 letovisko; obec na bývalém jazykovém pomezí
8 výzkum únor, říjen 1965, červenec 1966
5/8 inform.
Ut (Rb)

131
Trnov (lid. Trnoų)
okr. Rychnov nad Kněžnou, dř. Nové Město nad Metují, 4 km jv. od Opočna
1 292 m n. m.
2 dolož. 1364

3 306 obyv. (výraznější úbytek)
70,5 % v zemědělství, 28 % vyjíždí za prací; dř. dvůr
4 základní škola v místě, farní úřad Opočno
5 železniční stanice Opočno pod Orlickými horami (8 km)
6 středisko Opočno
7
8 výzkum listopad 1968
5/6 inform.
Bm

132
Libel (ta; lid. Líbel)
okr. Rychnov nad Kněžnou, 3 km sev. od Kostelce nad Orlicí
1 325 m n. m.
2 dolož. 1414
3 155 obyv. (výrazný úbytek)
59,1 % v zemědělství, 44 % vyjíždí za prací
4 dř. základní škola v místě, farní úřad Častolovice
5 železniční stanice Synkov (3 km)
6 středisko dř. Kostelec nad Orlicí, nyní Rychnov nad Kněžnou
7
8 výzkum říjen 1968
5/6 inform.
Bm

133
Liberk
okr. Rychnov nad Kněžnou, 6 km sv. od Rychnova nad Kněžnou
1 455 m n. m.
2 dolož. 1310
3 206 obyv. (výrazný úbytek)
54,5 % v zemědělství, 32 % vyjíždí za prací
4 základní škola, dř. i německá škola; farní úřad
5 železniční stanice Rychnov nad Kněžnou (8 km)
6 středisko Rychnov nad Kněžnou
7 obec na bývalém jazykovém pomezí
8 výzkum červenec, prosinec 1969
4/4 inform.
Bm-Ra

134
Žampach
okr. Ústí nad Orlicí, dř. Vamberk, 6 km jjz. od Žamberka
1 382 m n. m.
2 dolož. 1309
3 301 obyv.
51,5 % v zemědělství, 28 % vyjíždí za prací; dř. dvůr
4 základní škola v místě, farní úřad Písečná
5 železniční stanice Hnátice (5 km)
6 středisko Letohrad
7 letovisko; obec v blízkosti bývalého jazykového pomezí
8 výzkum říjen, listopad 1968
5/6 inform.
Bm

135
Klášterec nad Orlicí
okr. Ústí nad Orlicí, dř. Žamberk, 7 km sv. od Žamberka
1 490 m n. m.; údolní ves
2 dolož. 1279
3 602 obyv.
50,5 % v zemědělství, 34 % vyjíždí za prací; lnářství, lom a pila; dř. domácké tkalcovství; dř. odcházeli muži i ženy na žně do Německa
4 základní škola, farní úřad
5 železniční stanice Žamberk (9 km), Letohrad (11 km)
6 střediska Žamberk, Letohrad
7 obec na bývalém jazykovém pomezí
8 výzkum červen, červenec 1967
6/1 inform.
Ut

136*
Mistrovice (ty)
okr. Ústí nad Orlicí, dř. Žamberk, 10 km jv. od Žamberka
1 472 m n. m.
2 dolož. 1358
3 547 obyv.
31,4 % v zemědělství, 64 % vyjíždí za prací
4 základní škola v místě, farní úřad Letohrad
5 železniční stanice Verměřovice, častěji Jablonné nad Orlicí (3 km)
6 střediska Jablonné nad Orlicí, Letohrad
7 obec v sousedství bývalého německého jazykového ostrova svitavského
8 výzkum prosinec 1964, únor 1965, listopad 1966
3/2 inform.
Bm-Ra

137
Horní Heřmanice (ty; lid. Hermanice)
okr. Ústí nad Orlicí, dř. Lanškroun, 8 km sv. od Lanškrouna
1 578 m n. m.; údolní ves
2 dolož. 1304
3 482 obyv. (výrazný úbytek)
49,1 % v zemědělství, 41 % vyjíždí za prací; pastvinářství; dř. odcházeli zedníci apod. na sezonní práce i do Německa
4 základní škola, farní úřad
5 železniční stanice Štíty (6 km), častěji Lanškroun (10 km)
6 střediska Lanškroun, Štíty (výroční trhy)
7 obec na bývalém jazykovém pomezí a v sousedství bývalého německého jazykového ostrova svitavského; v letech 1938–1945 zabrána do Německa
8 výzkum duben, červenec 1967
4/9 inform.
Ut

138
Obruby (lid. Vobruby)
okr. Mladá Boleslav, dř. Jičín, 6 km záp. od Sobotky
1 255 m n. m.
2 dolož. 1408

3 309 obyv.
48 % v zemědělství, 51 % vyjíždí za prací; dř. dvůr
4 základní škola v místě, farní úřad Všeborsko
5 železniční stanice Obrubce (2 km)
6 střediska Sobotka, Mladá Boleslav
7
8 výzkum červen 1969
5/3 inform.
Hl (Jč)

139*
Údrnice (ty; lid. Oudrnice)
okr. Jičín, 3 km vých. od Libáně
1 269 m n. m.
2 dolož. 1320
3 281 obyv.
75,1 % v zemědělství, 26 % vyjíždí za prací
4 dř. základní škola v místě, farní úřad Libáň
5 železniční stanice Kopidlno (6 km)
6 střediska Libáň, Kopidlno, Jičín
7
8 výzkum srpen, září 1965, říjen 1966
5/4 inform.
Bm-Ra

140
Myštěves (lid. Myšťoves)
okr. Hradec Králové, dř. Nový Bydžov, 7 km sv. od Nového Bydžova
1 245 m n. m.
2 dolož. 1365
3 301 obyv. (asi poloviční úbytek)
65,4 % v zemědělství, 33 % vyjíždí za prací; dř. dvůr
4 dř. základní škola v místě, farní úřad Petrovice
5 železniční stanice Smidary (5 km), Ohnišťany (5 km), Skřivany (6 km)
6 střediska Nový Bydžov, Hořice
7
8 výzkum červenec 1969
6/3 inform.
Hl (Po)

141
Nedělitě (ta, plt. n.)
okr. Hradec Králové, 8 km ssz. od Hradce Králové
1 265 m n. m.
2 dolož. 1073
3 395 obyv. (výraznější úbytek)
45,1 % v zemědělství, 44 % vyjíždí za prací; dř. dvůr
4 základní škola v místě, farní úřad Všestary
5 železniční stanice Předměřice nad Labem (4 km)
6 středisko Hradec Králové
7
8 výzkum únor, březen 1970
5/3 inform.
Hl (Jč)

142
Sedlice (ta)
okr. Hradec Králové, 9 km jz. od Hradce Králové
1 238 m n. m.
2 dolož. 1465
3 248 obyv.
45,3 % v zemědělství, 48 % vyjíždí za prací
4 základní škola v místě, farní úřad Osice
5 železniční stanice Lhota pod Libčiny (4 km), Praskačka (4 km)
6 střediska Praskačka, Hradec Králové
7
8. výzkum červenec, listopad 1967
4/3 inform.
Bm (Jč)

143*
Bělečko
okr. Pardubice, 3,5 km sv. od Býště
1 292 m n. m.; obec v lesích
2 dolož. 1494
3 235 obyv. (asi poloviční úbytek)
v obci zemědělci a lesní dělníci, pohyb mimo obec dříve velmi málo, nyní do továren (Třebechovice, Hradec a Holice)
4 základní škola od r. 1881, v r. 1963 zrušena, od té doby Býšť; farní úřad Býšť
5 železniční stanice Třebechovice (7 km)
6 středisko Třebechovice
7 občas ochotnické divadlo (pod vedením učitele)
8 výzkum listopad, prosinec 1963, říjen, prosinec 1966
3/6 inform.
Jč-Hl

144
Lány u Dašic
okr. Pardubice, 7 km vých. od Pardubic
1 224 m n. m.
2 dolož. 1452
3 133 obyv. (asi poloviční úbytek)
68 % v zemědělství, 33 % vyjíždí za prací
4 základní škola v místě, farní úřad Dašice
5 železniční stanice Kostěnice (4 km)
6 střediska Dašice, Pardubice
7
8 výzkum listopad 1967
4/5 inform.
Bm-Rb

145
Jenišovice (ty; lid. Jenčovice), část obce Jenišovice-Zalažany
okr. Chrudim, dř. Vysoké Mýto, 10 km zjz. od Vysokého Mýta
1 285 m n. m.
2 dolož. 1088
3 263 obyv.
61,3 % v zemědělství, 36 % vyjíždí za prací

4 základní škola, farní úřad
5 železniční stanice Uhersko (9 km)
6 střediska Luže, Vysoké Mýto
7
8 výzkum srpen, září 1970
5/6 inform.
Bm

146*
Skořenice (ty; lid. Skorenice, Skorejnice)
okr. Ústí nad Orlicí, dř. Vysoké Mýto, 9,5 km od Vysokého Mýta
1 294 m n. m.
2 dolož. 1373
3 500 obyv.
26,5 % v zemědělství, 49 % vyjíždí za prací
4 základní škola, farní úřad
5 železniční stanice Choceň (6 km), Újezd u Chocně (3 km)
6 středisko Choceň
7
8 výzkum únor, duben, prosinec 1966
8/11 inform.
Bm-Jč

147
Řetůvka (lid. Malá Řetová)
okr. Ústí nad Orlicí, dř. Lanškroun, 4 km jz. od Ústí nad Orlicí
1 380 m n. m.
2 dolož. 1292
3 400 obyv. (výraznější úbytek)
28,7 % v zemědělství, 70 % vyjíždí za prací; dř. domácké tkalcovství a tkalcovna
4 základní škola v místě, farní úřad Řetová
5 železniční stanice Ústí nad Orlicí (5 km)
6 střediska Ústí nad Orlicí, Česká Třebová
7
8 výzkum leden 1969, říjen 1970
6/2 inform.
Bm

148
Kozlov (lid. Kozlou)
okr. Ústí nad Orlicí, dř. Litomyšl, 7 km vých. od Litomyšle
1 252 m n. m.
2 dolož. 1347
3 247 obyv.
32,3 % v zemědělství, 65 % vyjíždí za prací; pastvinářství
4 základní škola, farní úřad
5 železniční stanice Česká Třebová (5 km)
6 středisko Česká Třebová
7 obec v sousedství bývalého německého jazykového ostrova svitavského
8 výzkum srpen, říjen 1970
6/5 inform.
Bm

149*
Březinka
okr. Mladá Boleslav, dř. Mnichovo Hradiště, 3,5 km jz. od Bělé pod Bezdězem
1 306 m n. m.
2 dolož. 1337
3 219 obyv. (výrazný úbytek)
54,5 % v zemědělství, 41 % vyjíždí za prací; dř. dvůr
4 základní škola v místě, farní úřad Bělá pod Bezdězem
5 železniční stanice Bělá pod Bezdězem (4 km), Katusice (4 km)
6 středisko Bělá pod Bezdězem
7 obec na bývalém jazykovém pomezí, dř. se chodilo „na handl"; odlehlá obec s tradicí kulturního života
8 výzkum březen, duben 1965, říjen 1966
6/4 inform.
Ut-Ra

150
Úherce (ty)
okr. Mladá Boleslav, 7 km jv. od Mladé Boleslavi
1 235 m n. m.
2 dolož. 1274
3 444 obyv.
44,7 % v zemědělství, 64 % vyjíždí za prací; v sousedství cukrovar
4 základní škola i farní úřad Dobrovice
5 železniční stanice Dobrovice (2 km); autobusový spoj do Mladé Boleslavi
6 střediska Dobrovice, Mladá Boleslav
7
8 výzkum květen 1969
4/5 inform.
Jč-Hl

151
Nouzov (lid. Nouzoų)
okr. Nymburk, dř. Poděbrady, 8 km ssz. od Městce Králové
1 205 m n. m.
2 dolož. 1583
3 183 obyv. (výrazný úbytek)
60,2 % v zemědělství, 34 % vyjíždí za prací; lesní dělníci, rybníkářství; dř. dvůr
4 základní škola (dř.) i farní úřad Chotěšice
5 železniční stanice Dymokury (4 km)
6 středisko Dymokury
7
8 výzkum březen 1969
6/6 inform.
Jč-Vč

152*
Lužec nad Cidlinou
okr. Hradec Králové, dř. Nový Bydžov, 7 km sz. od Chlumce nad Cidlinou
1 229 m n. m.
2 dolož. 1325
3 784 obyv.
68,8 % v zemědělství, 30 % vyjíždí za prací; dř. muži odcházeli na sezonní práce v drenážních skupinách

4 základní škola od počátku 18. stol., farní úřad
5 železniční stanice Chlumec nad Cidlinou (9 km)
6 střediska Nový Bydžov, Městec Králové, Chlumec nad Cidlinou
7
8 výzkum duben, červen 1965, prosinec 1966
5/3 inform.
Bm-Ut

153
Vlčí Habřina (lid. Habřina)
okr. Pardubice, 5,5 km sv. od Přelouče
1 219 m n. m.
2 doloˇz. 1436
3 431 obyv.
43,3 % v zemědělství, 57 % vyjíždí za prací; lesní dělníci, pila; dř. perleťářství
4 základní škola i farní úřad Rohovládova Bělá
5 železniční stanice Přelouč (8 km)
6 středisko Přelouč, dř. též Bohdaneč
7
8 výzkum srpen 1967
5/7 inform.
Jč (Bm)

154
Lipoltice (ty; lid. Lipoutice)
okr. Pardubice, 5,5 km již. od Přelouče
1 280 m n. m.
2 doloˇz. 1268
3 305 obyv.
45,3 % v zemědělství, 51 % vyjíždí za prací
4 základní škola, farní úřad
5. železniční stanice Přelouč (7 km)
6. střediska Přelouč, Heřmanův Městec, Čáslav
7
8 výzkum leden, únor 1969
4/5 inform.
Jč

155*
Jezbořice (ty)
okr. Pardubice, 8 km jz. od Pardubic
1 268 m n. m.
2 doloˇz. 1131
3 308 obyv.
53,4 % v zemědělství, 50 % vyjíždí za prací
4 základní škola, farní úřad
5 železniční stanice Klešice (2 km), autobusový spoj Pardubice – Heřmanův Městec
6 střediska Heřmanův Městec, Pardubice
7
8 výzkum říjen, listopad 1963, květen 1964, říjen 1966
6/4 inform.
Jč-Hl

156
Lukavice (ta), část obce Lukavice-Výsonín
okr. Chrudim, 5,5 km ssv. od Nasavrk
1 308 m n. m.
2 dolož. 1312
3. 428 obyv.
34,7 % v zemědělství, 63 % vyjíždí za prací; dř. dvůr
4 základní škola v místě, farní úřad Žumberk
5 železniční stanice Slatiňany (4 km)
6 střediska Slatiňany, Nasavrky, Chrudim
7
8 výzkum květen, červen 1969
6/9 inform.
Bm

157
Horní Bradlo (lid. Brádlo) s částí **Dolní Bradlo**
okr. Chrudim, 7,5 km jz. od Nasavrk
1 510 m n. m.; v lesích
2 dolož. 1329
3 148 a 160 obyv.
34,1 % v zemědělství, 36 % vyjíždí za prací; dř. sklárna, nyní továrna na vánoční ozdoby; nově rukodělné síťování
4 základní škola v místě, farní úřad Modletín (část obce Rušinov, okr. Havlíčkův Brod)
5 železniční stanice Hlinsko v Čechách (16 km)
6 střediska Trhová Kamenice, Nasavrky, Chrudim
7 obec nabývá charakteru rekreačního střediska
8 výzkum květen 1970
6/5 inform.
Bm

158*
Studnice (ty)
okr. Chrudim, 2,5 km již. od Hlinska
1 624 m n. m.
2 dolož. 1392
3 576 obyv.
36,4 % v zemědělství, 62 % vyjíždí za prací; domácká výroba košíků
4 základní škola v místě, farní úřad Hlinsko
5 železniční stanice Hlinsko v Čechách (5 km)
6 středisko Hlinsko
7
8 výzkum červenec, srpen 1964, listopad 1966
6/5 inform.
Bm-Ra

159
Otradov (lid. Votradov, Votradoų)
okr. Chrudim, dř. Vysoké Mýto, 6 km jv. od Skutče
1 502 m n. m.
2 dolož. 1349
3 427 obyv.
44,7 % v zemědělství, 56 % vyjíždí za prací; pila, domácká výroba lidových hraček; dř. domácké tkalcovství

4 základní škola; farní úřad v místě, dř. Krouna
5 železniční stanice Krouna (3 km)
6 středisko Skuteč
7
8 výzkum září 1968
5/4 inform.
Bm-Ra

160
Morašice (ty) s částí **Nová Sídla**
okr. Svitavy, dř. Litomyšl, 5,5 km záp. od Litomyšle
1 355 m n. m.
2 dolož. 1226
3 471 a 271 obyv.
57,1 % v zemědělství, 39 % vyjíždí za prací; v blízkosti cukrovar
4 základní škola, farní úřad
5 železniční stanice Tržek (3 km)
6 středisko Litomyšl
7
8 výzkum červen 1968
4/2 inform.
Bm-Vč

161*
Poříčí u Litomyšle (to; lid. ta Poříč, Pořič) s částí **Zrnětín** (lid. Zrnetín)
okr. Svitavy, dř. Litomyšl, 11 km jz. od Litomyšle
1 435 m n. m.
2 dolož. 1361
3 280 a 134 obyv.
52,8 % v zemědělství, 45 % vyjíždí za prací; pískový lom, kameníci; dř. domácké tkalcovství
4 základní škola i farní úřad Mladočov (část obce Poříčí u Litomyšle)
5 železniční stanice Borová u Poličky (9 km)
6 střediska Litomyšl, Proseč
7 dř. silná evangelická religiozita
8 výzkum červenec 1965, listopad 1966
8/8 inform.
Bm-Ut

162
Trstěnice (ta; lid. Třenice, Střenice, Trstenice)
okr. Svitavy, dř. Litomyšl, 8 km jjv. od Litomyšle
1 423 m n. m.
2 dolož. 993
3 662 obyv. (výrazný úbytek)
62,7 % v zemědělství, 30 % vyjíždí za prací; dř. pila
4 základní škola, farní úřad
5 železniční stanice Litomyšl (12 km)
6 střediska Litomyšl, Svitavy
7 procházela tudy stará obchodní cesta, tzv. Trstenická stezka; obec v sousedství bývalého jazykového ostrova svitavského
oblast tzv. petáckého nářečí
8 výzkum červen 1968
8/6 inform.
Bm (Vč)

201
Raná (lid. Rana, v Raně)
okr. Louny, 6 km sev. od Loun
1 297 m n. m.
2 dolož. 1335
3 288 obyv.
71,6 % v zemědělství, 29 % vyjíždí za prací; dř. dvůr
4 základní škola, dř. i německá škola; farní úřad
5 železniční stanice Dobroměřice (5 km)
6 středisko Louny
7 obec na bývalém jazykovém pomezí, dř. německá menšina; v letech 1938–1945 zabrána do Německa
8 výzkum leden, únor 1970
5/3 inform.
Ra

202*
Chrášťany, část obce Dřemčice
okr. Litoměřice, 9,5 km jz. od Lovosic
1 345 m n. m.
2 dolož. 1450
3 284 obyv.
48,5 % v zemědělství, 64 % vyjíždí za prací
4 základní škola v místě, farní úřad Dlažkovice
5 železniční stanice Podsedice (1 km)
6 střediska Třebívlice, Třebenice
7 obec na bývalém jazykovém pomezí; v letech 1938–1945 byl styk s českým vnitrozemím jen přes území zabrané do Německa
8 výzkum červenec 1964, září 1966
4/2 inform.
Ra (Hl, Bm)

203
Siřejovice (ty; lid. Šířovice, Šířojce, Širovice, Širojce)
okr. Litoměřice, 4 km již. od Lovosic
1 185 m n. m.
2 dolož. 1227
3 332 obyv. (výraznější úbytek)
44,3 % v zemědělství, 67 % vyjíždí za prací; dř. dvůr
4 základní škola v místě, do r. 1918 jen německá škola; farní úřad Čížkovice
5 železniční stanice Čížkovice (3 km)
6 středisko Lovosice
7 obec na bývalém jazykovém pomezí; v letech 1938–1945 zabrána do Německa
8 výzkum květen, červenec 1967
5/2 inform.
Ra (Bm)

204
Libotenice (lid. ta, ty Libotěnice, Libotejnice)
okr. Litoměřice, dř. Roudnice, 6 km ssz. od Roudnice
1 151 m n. m.; na Labi
2 dolož. 1226
3 403 obyv.
43 % v zemědělství, 62 % vyjíždí za prací; chmelařství, zelinářství

4 základní škola, farní úřad
5 železniční stanice Hrobce (2 km)
6 střediska Roudnice, Litoměřice
7 obec na bývalém jazykovém pomezí
8 výzkum červen, srpen 1971
5/10 inform.
Jč

205*
Pnětluky (lid. Netluky)
okr. Louny, 13,5 km jz. od Loun
1 335 m n. m.
2 dolož. 1250
3 351 obyv. (výraznější úbytek)
70,5 % v zemědělství, 27 % vyjíždí za prací; chmelařství; dř. dvůr
4 základní škola v místě, farní úřad Hřivice
5 železniční stanice Konětopy (3 km)
6 střediska Kounov, Louny
7 obec na bývalém jazykovém pomezí
8 výzkum leden, únor, listopad 1966
6/4 inform.
Ra-Bm

206
Jimlín (lid. Vimlín)
okr. Louny, dř. Žatec, 5,5 km jv. od Postoloprt
1 242 m n. m.
2 dolož. 1267
3 257 obyv. (asi poloviční úbytek)
35,4 % v zemědělství, 59 % vyjíždí za prací; chmelařství
4 dř. základní škola v místě, farní úřad Opočno (část obce Jimlín)
5 železniční stanice (1 km)
6 středisko Louny
7 obec na bývalém jazykovém pomezí
8 výzkum říjen, listopad, prosinec 1969
5/6 inform.
Ra-Rb

207
Hříškov (lid. Říškov)
okr. Louny, 9 km jjv. od Loun
1 390 m n. m.
2 dolož. 1318
3 483 obyv. (asi poloviční úbytek)
59,6 % v zemědělství, 37 % vyjíždí za prací; dř. dvůr
4 základní škola v místě, farní úřad Smolnice
5 železniční stanice Vrbno nad Lesy (6 km)
6 střediska Panenský Týnec, Louny, Slaný
7
8 výzkum duben 1970, červen 1972
5/2 inform.
Hl-Ra

208
Orasice (ty; lid. Vorasice, též ve Vorasici), část obce Počedělice
okr. Louny, 9,5 km vsv. od Loun
1 181 m n. m.; na Ohři
2 dolož. 1143
3 155 obyv. (výrazný úbytek)
62,6 % v zemědělství, 45 % vyjíždí za prací; dř. dvůr
4 základní škola v místě, farní úřad Chožov
5 železniční stanice Koštice nad Ohří (4 km)
6 střediska Louny, Koštice
7
8 výzkum březen, duben 1970
6 inform.
Ra

209
Brníkov (lid. Brnkov), část obce Podbradec
okr. Litoměřice, dř. Roudnice, 4 km jv. od Libochovic
1 255 m n. m.
2 dolož. 1372
3 303 obyv.
78,2 % v zemědělství, 21 % vyjíždí za prací; dř. dvůr
4 základní škola v místě, farní úřad Budyně nad Ohří
5 železniční stanice Libochovice (6 km)
6 středisko Libochovice
7
8 výzkum červen, srpen 1971
3/8 inform.
Jč

210*
Bechlín
okr. Litoměřice, dř. Roudnice, 5 km vých. od Roudnice
1 209 m n. m.
2 dolož. 1295
3 869 obyv.
36,3 % v zemědělství, 64 % vyjíždí za prací; chmelařství
4 základní škola a katolický farní úřad v místě, evangelický farní úřad Krabčice
5 železniční stanice Dobříň (4 km), Horní Počaply (4 km)
6 středisko Roudnice
7 obec na bývalém jazykovém pomezí
8 výzkum duben 1964, prosinec 1966
6/1 inform.
Ra-Ut

211
Strážnice (ta; lid. Strážníce, Strašnice), část obce Vysoká
okr. Mělník, 6,5 km ssv. od Mělníka
1 285 m n. m.
2 dolož. 1549
3 246 obyv. (výrazný úbytek)
71,8 % v zemědělství, 27 % vyjíždí za prací

4 základní škola v místě, katolický i evangelický farní úřad Vysoká
5 železniční stanice Liběchov (7 km), Mělník (9 km)
6 střediska Mělník, Liběchov
7 obec na bývalém jazykovém pomezí
8 výzkum prosinec 1968
6/3 inform.
Ra

212
Sedlec (lid. do Selce)
okr. Mělník, 14,5 km sv. od Mělníka
1 368 m n. m.
2 dolož. 1237
3 148 obyv. (výrazný úbytek)
75 % v zemědělství, 24 % vyjíždí za prací
4 základní škola Mšeno, farní úřad v místě
5 železniční stanice Mšeno (4 km)
6 středisko Mšeno
7 obec na bývalém jazykovém pomezí
8 výzkum prosinec 1968
5/3 inform.
Bm

213
Krpy (lid. ty Krpa), část obce Kropáčova Vrutice
okr. Mladá Boleslav, dř. Mělník, 15 km vých. od Mělníka
1 227 m n. m.
2 dolož. 1352
3 382 obyv. (výrazný úbytek)
45,6 % v zemědělství, 48 % vyjíždí za prací; zelinářství; dř. dvůr, dř. cukrovar v sousedství
4 základní škola v místě, farní úřad Řepín
5 železniční stanice Kropáčova Vrutice (1 km)
6 střediska Mladá Boleslav, Mělník
7
8 výzkum březen, duben, listopad 1967
5/5 inform.
Ra-Rb

214
Všejany s částí **Vanovice**
okr. Mladá Boleslav, dř. Poděbrady, 9,5 km sz. od Nymburka
1 200 m n. m.
2 dolož. 1384
3 367 a 498 obyv.
32,3 % v zemědělství, 38 % vyjíždí za prací; dř. dvůr
4 základní škola, farní úřad
5 železniční stanice (1 km)
6 střediska Nymburk, Nové Benátky, Mladá Boleslav
7
8 výzkum duben 1969
5/7 inform.
pro nedostatek inform. ze zemědělské vrstvy přibráni 2 inform. (1/1) ze sousední obce Čachovice (2 km)
Jč-Vč

215*
Semice (ty; lid. Semíce)
okr. Nymburk, dř. Český Brod, 10 km sev. od Českého Brodu
1 179 m n. m.; u Labe
2 dolož. 1352
3 769 obyv.
55,7 % v zemědělství, 40 % vyjíždí za prací; zelinářství
4 základní škola v místě, farní úřad Přerov nad Labem
5 železniční stanice Lysá nad Labem (7 km)
6 střediska Lysá nad Labem, Nymburk, Poděbrady
7
8 výzkum listopad 1963, červen 1964, prosinec 1966
7/5 inform.
Ra-Bm

216
Chleby
okr. Nymburk, dř. Poděbrady, 5 km sv. od Nymburka
1 193 m n. m.
2 dolož. 1292
3 443 obyv. (výraznější úbytek)
61,5 % v zemědělství, 41 % vyjíždí za prací
4 základní škola, farní úřad (katolický a evangelický)
5 železniční stanice Oskořínek (3 km)
6 středisko Nymburk
7
8 výzkum únor, březen 1969
4/11 inform.
Jč-Vč

217
Vrbová Lhota
okr. Nymburk, dř. Poděbrady, 5 km jz. od Poděbrad
1 188 m n. m.
2 dolož. 1535
3 442 obyv.
40,6 % v zemědělství, 59 % vyjíždí za prací
4 základní škola v místě, farní úřad Kostelní Lhota
5 železniční stanice Pečky (4 km)
6 střediska Pečky, Poděbrady
7
8 výzkum červen 1967, květen 1970
3/8 inform.
Jč

218
Ohaře (ty; lid. Vohaře)
okr. Kolín, 9,5 km sv. od Kolína
1 225 m n. m.
2 dolož. 1297
3 459 obyv.
54,2 % v zemědělství, 32 % vyjíždí za prací

4 základní škola, farní úřad
5 železniční stanice Dobšice nad Cidlinou (7 km), častěji Kolín (12 km)
6 středisko Kolín, dř. i Týnec nad Labem
7
8 výzkum leden, únor 1969
4/4 inform.
Hl (Po)

219*
Mikuláš
okr. Kutná Hora, 7 km sv. od Kutné Hory
1 206 m n. m.
2 dolož. 1307
3 420 obyv. (výrazný úbytek)
55,3 % v zemědělství, 44 % vyjíždí za prací; dř. dvůr
4 základní škola i farní úřad Nové Dvory
5 železniční stanice Starý Kolín (6 km), častěji Záboří nad Labem (4 km)
6 středisko Kutná Hora
7
8 výzkum leden, prosinec 1966
4/6 inform.
Jč-Já

220
Přibyslavice (ty), část obce Vlkaneč
okr. Kutná Hora, dř. Čáslav, 7 km již. od Čáslavi
1 367 m n. m.
2 dolož. 1226
3 197 obyv. (výraznější úbytek)
50,6 % v zemědělství, 44 % vyjíždí za prací; dř. dvůr
4 základní škola v místě, farní úřad Golčův Jeníkov
5. železniční stanice Vlkaneč (3 km)
6 střediska Čáslav, Golčův Jeníkov
7
8 výzkum duben, květen 1970
6/1 inform.
Hl

221
Běstvina (lid. Bestvina, Bestvině)
okr. Chrudim, dř. Chotěboř, 14 km sz. od Chotěboře
1 338 m n. m.
2 dolož. 1137
3 428 obyv.
41,7 % v zemědělství, 53 % vyjíždí za prací; dř. dvůr
4 základní škola, farní úřad
5 železniční stanice Třemošnice (4 km)
6 střediska Chotěboř, Čáslav, Chrudim
7
8 výzkum březen 1970
6/4 inform.
Bm

222
Střížov (lid. Třížov)
okr. Havlíčkův Brod, dř. Chotěboř, 6 km jv. od Chotěboře
1 560 m n. m.
2 dolož. 1304
3 358 obyv. (výrazný úbytek)
55,1 % v zemědělství, 44 % vyjíždí za prací; dř. domácké tkalcovství a síťkařství
4 základní škola v místě, farní úřad Sopoty
5 železniční stanice Chotěboř (8 km), dř. častěji Bílek (4 km)
6 středisko Chotěboř
7
8 výzkum červen, červenec 1969
6/4 inform.
Bm (Po)

223
Mšecké Žehrovice (lid. Žehrovice)
okr. Rakovník, dř. Slaný, 3 km ssv. od Nového Strašecí
1 413 m n. m.
2 dolož. 1045
3 476 obyv. (výraznější úbytek)
většina obyv. v zemědělství, dř. vyjíždělo za prací 10 %, nyní se počet vyjíždějících zvyšuje
4 základní škola v místě, farní úřad Mšec
5 železniční stanice Nové Strašecí (5 km)
6 střediska Mšec, Nové Strašecí
7
8 výzkum červen, červenec 1970
4/6 inform.
Jč

224
Dobrovíz (ta)
okr. Praha-západ, dř. Praha-venkov, 13,5 km zsz. od Smíchova
1 344 m n. m.
2 dolož. 1400
3 637 obyv.
28,5 % v zemědělství, 74 % vyjíždí za prací
4 základní škola v místě, farní úřad Hostouň
5 železniční stanice, častěji Jeneč (3 km)
6 střediska Praha, Kladno
7
8 výzkum leden, únor 1968
4/8 inform.
Jč-Rb

225*
Dolín (lid. Dolejn) s částí **Želevčice** (ty)
okr. Kladno, dř. Slaný, 3 km sv. od Slaného
1 292 m n. m.
2 dolož. 1325
3 405 a 128 obyv. (výrazný úbytek)
31,7 % v zemědělství, 73 % vyjíždí za prací

4 dř. základní škola; farní úřad v místě, dř. Zlonice
5 železniční stanice Slaný (4 km)
6 středisko Slaný
7
8 výzkum listopad, prosinec 1965, prosinec 1966
4/6 inform.
Jč-Rb

226
Budihostice (ty; lid. Budohostice), část obce Chržín
okr. Kladno, dř. Kralupy nad Vltavou, 2 km sv. od Velvar
1 282 m n. m.
2 dolož. 1045
3 142 obyv. (výrazný úbytek)
43,8 % v zemědělství, 55 % vyjíždí za prací
4 základní škola i farní úřad Chržín
5 železniční stanice Velvary (2 km)
6 střediska Velvary, Slaný, Kralupy nad Vltavou
7
8 výzkum březen 1967
4/2 inform.
Ra

227
Kly (lid. Kle) s částí **Záboří** (to; lid. ta Záboř)
okr. Mělník, 5 km jjv. od Mělníka
1 159 m n. m.; u Labe
2 dolož. 1344
3 818 a 246 obyv.
45,5 % v zemědělství, 53 % vyjíždí za prací; vinařství, zelinářství
4 základní škola v místě, farní úřad Záboří
5 železniční stanice Neratovice (6 km), Mělník (5 km), Malý Újezd (3 km)
6 středisko Mělník
7
8 výzkum březen, září 1967
5/4 inform.
Ra-Rb

228*
Bašť (ta; lid. Bášť)
okr. Praha-východ, dř. Praha-venkov, 12,5 km sev. od Karlína
1 284 m n. m.
2 dolož. 1088
3 670 obyv.
39,6 % v zemědělství, 62 % vyjíždí za prací; dř. přicházeli na službu do zemědělských usedlostí v obci lidé s odlišným nářečím z Benešovska (tzv. Horáci)
4 základní škola i farní úřad Líbeznice
5 železniční stanice Měšice u Prahy (4 km)
6 střediska Líbezníce, Praha-Libeň
7
8 výzkum březen, duben, červen 1965, prosinec 1966
4/1 inform.
Jč-Ra

229
Zápy s částmi **Stránka** a **Ostrov** (lid. Vostrov), části obce Brandýs nad Labem-Stará Boleslav
okr. Praha-východ, dř. Brandýs nad Labem, 2,5 km ssz. od Brandýsa nad Labem
1 201 m n. m.
2 dolož. 1052
3 468 a 132 a 125 obyv.
přes přičlenění k městu mají Zápy i jejich bývalé osady charakter zemědělské obce; v sousedství cukrovar (Lázně Toušeň), výroba zemědělských strojů (Brandýs nad Labem)
4 základní škola v místě, farní úřad Brandýs nad Labem
5 železniční stanice Brandýs nad Labem (2 km), častěji Mstětice (3 km)
6 středisko Brandýs nad Labem
7
8 výzkum květen 1968
4/7 inform.
Jč (Po)

230
Královice (ty)
součást hl. města Prahy, dř. okr. Praha-východ, předtím okr. Říčany, 6 km ssz. od Říčan
1 282 m n. m.
2 dolož. 1207
3 378 obyv. (výraznější úbytek)
40,1 % v zemědělství, 62 % vyjíždí za prací
4 základní škola v místě, farní úřad Praha-Uhříněves
5 železniční stanice Praha-Kolovraty (3 km), častěji Praha-Uhříněves (2 km)
6 střediska Praha-Uhříněves, Říčany, Praha
7
8 výzkum květen, listopad 1967
5/6 inform.
Bm-Rb

231
Tismice (ty; lid. Tysmice) s částí **Vrátkov**
okr. Kolín, dř. Český Brod, 3 km již. od Českého Brodu
1 240 m n. m.
2 dolož. 1295
3 333 a 318 obyv. (výrazný úbytek)
45,1 % v zemědělství, 56 % vyjíždí za prací; dř. dvůr
4 základní škola, farní úřad
5 železniční stanice Český Brod (4 km)
6 středisko Český Brod
7
8 výzkum květen, červen 1967
3/11 inform.
Jč

232
Krymlov, část obce Oleška
okr. Kolín, dř. Český Brod, 6 km jv. od Kostelce nad Černými Lesy
1 436 m n. m.
2 dolož. 1360
3 241 obyv.
53 % v zemědělství, 43 % vyjíždí za prací; lesní dělníci

4 základní škola i farní úřad Oleška
5 železniční stanice Kouřim (7 km) nebo Zásmuky (9 km); dř. častěji pěšky i do vzdálených míst (Říčany, Český Brod, Sázava)
6 středisko Kostelec nad Černými Lesy
7
8 výzkum květen, červen 1967
5/6 inform.
Jč-Bm

233*
Losiny, část obce Petrovice II
okr. Kutná Hora, 9,5 km již. od Uhlířských Janovic
1 400 m n. m.
2 dolož. 1371
3 72 obyv. (asi poloviční úbytek)
62,9 % v zemědělství, 37 % vyjíždí za prací; dř. lesní práce, dř. dvůr
4 základní škola i farní úřad Petrovice II
5 železniční stanice Uhlířské Janovice (11 km), častěji pěšky Kácov (4 km)
6 střediska Petrovice, Kácov
7 odlehlá obec
8 výzkum říjen, listopad 1964, říjen 1966
6/2 inform.
Bm-Ra

234
Chlístovice (ty, lid. Chlistovice) s částí **Zdeslavice** (ty)
okr. Kutná Hora, 8 km jz. od Kutné Hory
1 392 m n. m.
2 dolož. 1361
3 316 a 106 obyv.
68,7 % v zemědělství, 32 % vyjíždí za prací; lesní dělníci
4 základní škola v místě, farní úřad Bykáň
5 železniční stanice Malešov (4 km); ze Zdeslavic Bahno (3 km)
6 středisko Kutná Hora; dř. i Zbraslavice (trhy)
7
8 výzkum březen, duben 1970
4/10 inform.
Jč

235
Kozlov
okr. Havlíčkův Brod, dř. Ledeč nad Sázavou, 4,5 km sev. od Ledče nad Sázavou
1 503 m n. m.
2 dolož. 1391
3 142 obyv.
65,9 % v zemědělství, 30 % vyjíždí za prací
4 základní škola v místě, farní úřad Ledeč nad Sázavou
5 železniční stanice Ledeč nad Sázavou (5 km)
6 středisko Ledeč nad Sázavou
7
8 výzkum září 1970
6/1 inform.
Hl

236*
Tis (ten)
okr. Havlíčkův Brod, dř. Čáslav, 5 km již. od Haber
1 545 m n. m.
2 dolož. 1426
3 429 obyv.
75,9 % v zemědělství, 27 % vyjíždí za prací; dř. dvůr, v sousedství škrobárna
4 základní škola v místě, farní úřad Habry
5 železniční stanice Světlá nad Sázavou (12 km), Golčův Jeníkov (15 km), Havlíčkův Brod (15 km)
6 středisko Habry
7
8 výzkum listopad, prosinec 1964, říjen 1966
3/7 inform.
Jč-Ut

237
Lašovice (ty)
okr. Rakovník, 7 km zsz. od Křivoklátu
1 378 m n. m.
2 dolož. 1143
3 282 obyv. (výrazný úbytek)
33,8 % v zemědělství, 65 % vyjíždí za prací; lesní dělníci, dř. odcházeli zedníci, tesaři aj. „do světa“
4 základní škola v místě, farní úřad Panoší Újezd
5 železniční stanice (2 km)
6 středisko Rakovník
7
8 výzkum listopad 1967
6/4 inform.
Ut-Ra

238
Chyňava (lid. Chýňava)
okr. Beroun, dř. Kladno, 7 km jz. od Unhoště
1 397 m n. m.
2 dolož. 1396
3 1 070 obyv.
33,7 % v zemědělství, 48 % vyjíždí za prací
4 základní škola v místě, farní úřad Železná
5 železniční stanice Hýskov (6 km)
6 středisko Beroun
7
8 výzkum březen, duben 1967
5/9 inform.
Jč-Bm

239
Korno, část obce Měňany
okr. Beroun, dř. Hořovice, 6,5 km jv. od Berouna
1 350 m n. m.
2 dolož. 1360
3 126 obyv. (výrazný úbytek)
50,4 % v zemědělství, 50 % vyjíždí za prací; vápencové lomy

4 základní škola i farní úřad Liteň
5 železniční stanice Liteň (4 km), dř. častěji Srbsko (3 km) nebo Karlštejn (5 km)
6 střediska Liteň, Tetín, Beroun
7
8 výzkum listopad 1970
3/6 inform.
Jč

240*
Kosoř (ta)
okr. Praha-západ, dř. Praha-venkov, 4,5 km záp. od Zbraslavi
1 345 m n. m.
2 dolož. 1310
3 675 obyv.
17,7 % v zemědělství, 77 % vyjíždí za prací; dř. dvůr a lomy
4 základní škola v místě, farní úřad Třebotov
5 železniční stanice Radotín (4 km)
6 střediska Radotín, Třebotov, Praha
7
8 výzkum leden, únor 1964, listopad 1966
4/3 inform.
Hl-Ra

241
Těptín, část obce Kamenice (ta)
okr. Praha-východ, dř. Jílové, 5 km vých. od Jílového
1 437 m n. m.
2 dolož. 1387
3 282 obyv.
12,8 % v zemědělství, 43 % vyjíždí za prací; dř. velký dvůr a měďárna
4 základní škola (dř.) i farní úřad Kostelec u Křížků
5 železniční stanice Strančice (15 km); autobusový spoj do Nové Hospody na hlavní silnici Praha–Benešov (s možností dalšího spojení do Prahy)
6 střediska Jílové, Praha
7 nabývá charakteru rekreačního střediska
8 výzkum listopad, prosinec 1967
3/8 inform.
Jč

242
Ostředek (lid. Vostředek) s částí Vodslivy
okr. Benešov, 11,5 km sv. od Benešova
1 442 m n. m.
2 dolož. 1356
3 229 a 134 obyv.
56,2 % v zemědělství, 38 % vyjíždí za prací; dř. dvůr
4 základní škola v místě, farní úřad Kozmice
5 železniční stanice Chocerady (6 km); autobusový spoj do Benešova
6 středisko Benešov
7
8 výzkum květen, červen 1968
7/4 inform.
Jč (Po)

243
Popovice (ty) s částmi **Mladovice** (ty), **Věžničky** a **Kondratice** (ty)
okr. Benešov, 10,5 km jv. od Benešova
1 435 m n. m.
2 dolož. 1295
3 285 a 102 a 47 a 16 obyv.
52,5 % v zemědělství, 41 % vyjíždí za prací; lesní dělníci, dř. dvůr a lihovar; dř. domácké tkalcovství
4. základní škola, farní úřad
5 železniční stanice Postupice (6 km)
6 střediska Benešov, Bystřice
7
8 výzkum leden, únor 1971, leden 1973
4/5 inform.
Jč

244
Strojetice (ty)
okr. Benešov, dř. Ledeč nad Sázavou, 7 km jz. od Dolních Kralovic
1 391 m n. m.
2 dolož. 1379
3 284 obyv. (výrazný úbytek)
64,1 % v zemědělství, 39 % vyjíždí za prací; dř. pila
4 dř. základní škola v místě, farní úřad Křivsoudov
5 železniční stanice dř. Keblov (4 km)
6 středisko Čechtice, dř. Dolní Kralovice
7
8 výzkum červen 1970
4/3 inform.
Hl

245
Rejčkov
okr. Havlíčkův Brod, dř. Ledeč nad Sázavou, 8 km jjv. od Ledče nad Sázavou
1 610 m n. m.
2 dolož. 1389
3 167 obyv.
54,2 % v zemědělství, 44 % vyjíždí za prací; lesní práce, v 19. stol. sklářská huť
4 základní škola v místě, farní úřad Kaliště
5 železniční stanice Ledeč nad Sázavou (9 km), Světlá nad Sázavou (12 km)
6 středisko Ledeč nad Sázavou
7
8 výzkum duben, listopad 1968
4/1 inform.
Ut

246
Dobrohostov (lid. Dobroustov)
okr. Havlíčkův Brod, 8,5 km jz. od Havlíčkova Brodu
1 530 m n. m.
2 dolož. 1379
3 176 obyv.
60 % v zemědělství, 46 % vyjíždí za prací

4 dř. základní škola v místě, farní úřad Úsobí
5 železniční stanice Radňov (1 km)
6 střediska Úsobí, Havlíčkův Brod
7 obec v sousedství bývalého německého jazykového ostrova jihlavského
8 výzkum březen, září 1968
4/8 inform.
Ut

247*
Broumy
okr. Beroun, dř. Rakovník, 9,5 km jjv. od Křivoklátu
1 395 m n. m.
2 dolož. 1358
3 878 obyv.
23,5 % v zemědělství, 54 % vyjíždí za prací
4 základní škola v místě, farní úřad Velíz
5 železniční stanice Zdice (15 km), autobusový spoj od Žebráku na hlavní silnici Praha–Plzeň
6 středisko nyní v místě, dř. Žebrák
7
8 výzkum červen, červenec 1965, prosinec 1966
5/8 inform.
Jč-Já

248
Radouš (ta)
okr. Beroun, dř. Hořovice, 8 km vých. od Hořovic
1 319 m n. m.
2 dolož. 1420
3 275 obyv.
53 % v zemědělství, 49 % vyjíždí za prací; dř. dvůr
4 základní škola v místě, dř. Bezdědice (část obce Hostomice); farní úřad Bezdědice
5 železniční stanice
6 střediska Hostomice, Hořovice
7
8 výzkum červenec, srpen 1970
6/2 inform.
Jč

249
Velká Lečice
okr. Příbram, 11 km vsv. od Dobříše
1 298 m n. m.
2 dolož. 1412
3 251 obyv.
58,6 % v zemědělství, 48 % vyjíždí za prací; lesní dělníci
4 základní škola Malá Lečice, farní úřad Nový Knín
5 železniční stanice Malá Hraštice (4 km), častěji Nová Ves pod Pleší (5 km)
6 středisko Nový Knín
7
8 výzkum únor 1968
5/4 inform.
Jč-Rb

250
Drevníky (lid. Drevniky)
okr. Příbram, 10 km jv. od Dobříše
1 331 m n. m.
2 dolož. 1379
3 185 obyv.
55,7 % v zemědělství, 48 % vyjíždí za prací; dř. domácké šití rukavic
4 základní škola i farní úřad Borotice
5 železniční stanice Dobříš (12 km), Malá Hraštice (13 km)
6 střediska Dobříš, Nový Knín
7
8 výzkum únor, březen 1967
2/6 inform.
Jč-Bm

251
Svatý Jan (lid. Svatej Ján) s částmi **Drážkov**, **Skrýšov** (lid. Skrejšov) a **Brzina**
okr. Příbram, dř. Sedlčany, 8,5 km zjz. od Sedlčan
1 409 m n. m.; obec v kopcovitém terénu, sdružuje několik starých osad
2 dolož. 1219 (Skrýšov), 1257 (Drážkov), 1854 (Svatý Jan)
3 54 a 155 a 128 a 118 obyv. (výrazný úbytek)
66,4 % v zemědělství, 31 % vyjíždí za prací; lesní dělníci, kameníci, v Skrýšově a Brzině dř. dvůr
4 základní škola, farní úřad
5 železniční stanice Sedlčany (12 km), dř. Heřmaničky (25 km) nebo Příbram (22 km)
6 střediska Krásná Hora, Sedlčany
7
8 výzkum srpen, září 1968
6/6 inform.
Jč-Já

252*
Křečovice (ty) s částí **Zhorný**
okr. Benešov, 5,5 km jz. od Neveklova
1 365 m n. m.
2 dolož. 1352
3 244 a 50 obyv.
54,3 % v zemědělství, 36 % vyjíždí za prací; dř. dvůr
4 základní škola, farní úřad
5 železniční stanice Sedlčany (13 km), dř. častěji Štětkovice (8 km)
6 středisko Neveklov
7 tradice lidového muzikantství; v letech 1943–1945 byli všichni obyvatelé vystěhováni, po válce se většinou vrátili, takže stále výrazně převažuje starousedlé obyvatelstvo
8 výzkum březen, květen 1964, prosinec 1966
4/10 inform.
Jč-Ut

253
Smilkov
okr. Benešov, dř. Sedlčany, 4 km jjz. od Votic
1 521 m n. m.
2 dolož. 1383
3 286 obyv. (asi poloviční úbytek)
65,1 % v zemědělství, 25 % vyjíždí za prací; dř. dvůr

4 základní škola v místě, farní úřad Arnoštovice
5 železniční stanice Heřmaničky (3 km)
6 středisko Votice
7
8 výzkum leden, únor 1971, září 1972
5/6 inform.
Rb

254*
Šebířov s částí **Skrýšov** (lid. Skrejšov)
okr. Tábor, 3 km sv. od Mladé Vožice
1 410 m n. m.
2 dolož. 1318
3 189 a 44 obyv. (asi poloviční úbytek)
76,8 % v zemědělství, 23 % vyjíždí za prací; dř. dvůr
4 základní škola, farní úřad
5 železniční stanice Sudoměřice u Tábora (17 km)
6 středisko Mladá Vožice
7
8 výzkum duben, květen 1965, říjen 1966
5/5 inform.
Vč (Rb)

255
Bratřice (ty) s částí **Cetule** (ta)
okr. Pelhřimov, 5 km sev. od Pacova
1 268 m n. m.
2 dolož. 1273
3 204 a 63 obyv. (výraznější úbytek)
77,6 % v zemědělství, 20 % vyjíždí za prací; pila
4 základní škola, farní úřad
5 železniční stanice Pacov (6 km)
6 středisko Pacov
7
8 výzkum prosinec 1971, červenec 1973
5/2 inform.
Bm

256
Velký Rybník
okr. Pelhřimov, 9 km sv. od Pelhřimova
1 478 m n. m.
2 dolož. 1379
3 200 obyv. (výraznější úbytek)
63,3 % v zemědělství, 35 % vyjíždí za prací; dř. dvůr
4 základní škola v místě, farní úřad Mladé Bříště
5 železniční stanice Humpolec (7 km)
6 středisko Humpolec, nově Pelhřimov
7
8 výzkum říjen, listopad 1971
4/1 inform.
Hl

257
Šimanov
okr. Jihlava, dř. Humpolec, 10 km jv. od Humpolce
1 630 m n. m.; v lesích
2 dolož. 1437
3 287 obyv.
46 % v zemědělství, 53 % vyjíždí za prací; dř. dvůr; dř. domácká výroba košťat apod.
4 základní škola v místě, farní úřad Branišov
5 železniční stanice Rantířov (10 km), Humpolec (12 km)
6 střediska Větrný Jeníkov, Humpolec, Jihlava (trhy)
7 obec v sousedství bývalého německého jazykového ostrova jihlavského
8 výzkum červenec, srpen 1968
3/5 inform.
Ut (Po)

301*
Postřekov (lid. Potřekov, to Potřekovo)
okr. Domažlice, 8 km zsz. od Domažlic
1 470 m n. m.
2 dolož. 1325
3 948 obyv. (výrazný úbytek)
32 % v zemědělství, 61 % vyjíždí za prací; domácké tkalcovství a paličkování krajek, tradiční tkalcovna (manufaktura), dř. odcházeli zedníci, kominářI, tesaři aj. na sezonní práce do Bavor a do Vídně
4 základní škola v místě, farní úřad Klenčí pod Čerchovem
5 železniční stanice
6 střediska Klenčí pod Čechovem, Domažlice; výrobní trhy v místě
7 historická chodská vesnice, nosí se i všední kroj, vědomí folklorní tradice; obec na bývalém jazykovém pomezí; v letech 1938–1945 zabrána do Německa
8 výzkum listopad 1963, leden, říjen 1964, říjen 1966
5/9 inform.
jako vedlejší inform. přibráni 2 místní rodáci nově usídlení v sousedním Mlýnci (část obce Postřekov)
Vč-Jč

302
Chodov (lid. to Kodovo)
okr. Domažlice, 7 km zjz. od Domažlic
1 497 m n. m.
2 dolož. 1365
3 604 obyv.
41,1 % v zemědělství, 53 % vyjíždí za prací
4 základní škola (dř.) i farní úřad Trhanov
5 železniční stanice Trhanov (1 km)
6 střediska Klenčí pod Čechovem, Domažlice, dř. i Bavory
7 historická chodská vesnice; obec na bývalém jazykovém pomezí; v letech 1938–1945 zabrána do Německa
8 výzkum duben, květen, červen 1968
6/6 inform.
Vč-Bm

303
Draženov (lid. Dražnov, Dražinov, to Dražnovo, Draženovo)
okr. Domažlice, 4,5 km zsz. od Domažlic
1 451 m n. m.
2 dolož. 1325

3 293 obyv. (výrazný úbytek)
57,5 % v zemědělství, 40 % vyjíždí za prací
4 základní škola v místě, farní úřad Klenčí pod Čerchovem
5 železniční stanice Domažlice (5 km), častěji Klenčí pod Čerchovem (5 km)
6 středisko Domažlice
7 historická chodská vesnice; obec na bývalém jazykovém pomezí
8 výzkum listopad 1971
6/11 inform.
mezi vedlejší inform. přibráno několik místních rodáků nově usídlených v sousední obci Ždánov
Vč

304
Mrákov (lid. to Mrákovo, Medákovo)
okr. Domažlice, 4 km již. od Domažlic
1 462 m n. m.
2 dolož. 1325
3 418 obyv.
43,2 % v zemědělství, 53 % vyjíždí za prací; domácké tkalcovství a paličkování krajek, dř. chodili zedníci a tesaři na sezonní práce do Bavor a do Rakouska, v 2. polovině 19. stol. stěhování do Ameriky
4 základní škola (škola od konce 18. stol.), farní úřad
5 železniční stanice Domažlice (6 km), častěji Spáňov (3 km)
6 středisko Domažlice
7 historická chodská vesnice, vědomí folklorní tradice; obec na bývalém jazykovém pomezí; dř. se chodilo „na handl“ i na služby do sousedních německých vesnic
8 výzkum srpen 1972
7/6 inform.
přibráno několik vedlejších inform. ze Starého Klíčova (1 km, 403 obyv.)
Vč

305
Zahořany (lid. Zahořeny)
okr. Domažlice, 5 km sz. od Kdyně
1 408 m n. m.
2 dolož. 1239
3 432 obyv.
40,7 % v zemědělství, 56 % vyjíždí za prací
4 základní škola v místě, farní úřad Stanětice
5 železniční stanice Spáňov (2 km)
6 středisko Domažlice
7 obec na bývalém jazykovém pomezí
8 výzkum říjen 1968
3/5 inform.
Vč

306
Sulislav (ta; lid. ty Sulislavy)
okr. Tachov, dř. Stříbro, 5 km vých. od Stříbra
1 458 m n. m.
2 dolož. 1193
3 225 obyv.
47,4 % v zemědělství, 64 % vyjíždí za prací
4 základní škola, dř. i německá škola v místě; farní úřad Stříbro
5 železniční stanice (2 km)

6 středisko Stříbro
7 obec bývalého českého jazykového ostrova stříbrského (německá menšina); v letech 1938–45 byla obec zabrána do Německa
8 výzkum leden, únor 1968
3/12 inform.
výzkum byl obtížný: u bilingvních inform. bývá i rozkolísaná struktura nářečí podle míry poněmčení
Vč (Po)

307*
Všekary (lid. Šekary), část obce Neuměř
okr. Domažlice, dř. Horšovský Týn, 10,5 km sv. od Horšovského Týna
1 432 m n. m.
2 dolož. 1115
3 192 obyv. (výrazný úbytek)
40 % v zemědělství, 60 % vyjíždí za prací; horníci
4 základní škola, dř. i německá škola v místě; farní úřad Bukovec
5 železniční stanice Holýšov (6 km)
6 střediska Holýšov, Staňkov
7 obec na bývalém jazykovém pomezí
8 výzkum březen, duben 1966
5/4 inform.
Vč-Rb

308
Lštění (lid. ta Lštíň, ta Lštín)
okr. Domažlice, dř. Horšovský Týn, 8,5 km jv. od Horšovského Týna
1 395 m n. m.
2 dolož. 1196
3 267 obyv. (výrazný úbytek)
63,3 % v zemědělství, 37 % vyjíždí za prací
4 základní škola, farní úřad
5 železniční stanice Osvračín (4 km), Blížejov (4 km), popř. Milavče (4 km)
6 středisko Domažlice
7 obec na bývalém jazykovém pomezí
8 výzkum květen, červen 1969
6/4 inform.
Vč

309
Černíkov (lid. Černejkov)
okr. Domažlice, 7 km sv. od Kdyně
1 498 m n. m.
2 dolož. 1379
3 219 obyv. (výrazný úbytek)
77,2 % v zemědělství, 40 % vyjíždí za prací; dř. muži odcházeli na sezonní práce do Vídně a do Saska
4 základní škola v místě, farní úřad Poleň
5 železniční stanice Pocinovice (12 km), častěji Kdyně (8 km)
6 středisko Kdyně
7
8 výzkum září, prosinec 1969
6/8 inform.
Vč

310*
Chodská Lhota (lid. Lhota)
okr. Domažlice, 4,5 km jv. od Kdyně
1 500 m n. m.
2 dolož. 1325
3 526 obyv. (výraznější úbytek)
54,3 % v zemědělství, 45 % vyjíždí za prací; dř. muži odcházeli na sezonní práce do Bavor a Rakouska
4 základní škola v místě, farní úřad Loučim
5 železniční stanice nově, dř. Kdyně (6 km)
6 středisko Kdyně
7 historická chodská vesnice; obec na bývalém jazykovém pomezí
8 výzkum červenec, říjen 1964, červenec 1966
5/7 inform.
Vč (Rb)

311*
Újezd (lid. to Houvjezdo, Houjezdo)
okr. Plzeň-sever, dř. Kralovice, 3,5 km zsz. od Manětína
1 470 m n. m.
2 dolož. 1175
3 89 obyv. (výraznější úbytek)
78,4 % v zemědělství, 29 % vyjíždí za prací
4 základní škola i farní úřad Manětín
5 železniční stanice Mladotice zast. (13 km)
6 středisko Manětín
7 obec na bývalém jazykovém pomezí
8 výzkum duben, květen 1966
3/7 inform.
přibráni 2 vedlejší inform. ze zemědělského okraje Manětína (3,5 km, 808 obyv.)
Vč-Jč

312
Potvorov
okr. Plzeň-sever, dř. Kralovice, 7,5 km sz. od Kralovic
1 525 m n. m.
2 dolož. 1204
3 239 obyv. (výrazný úbytek)
63,3 % v zemědělství, 30 % vyjíždí za prací
4 základní škola, farní úřad
5 železniční stanice (2 km)
6 středisko Kralovice
7 obec na bývalém jazykovém pomezí
8 výzkum říjen, listopad 1970
6/6 inform.
Rb

313
Hvozd (lid. Hvozdo)
okr. Plzeň-sever, dř. Kralovice, 6 km jjv. od Manětína
1 573 m n. m.; v lesích
2 dolož. 1253
3 186 obyv. (výraznější úbytek)
64,7 % v zemědělství, 34 % vyjíždí za prací; lesní práce, dřevařství, dř. dvůr

4 dř. základní škola v místě, farní úřad Manětín
5 železniční stanice Plasy (8 km)
6 střediska Plasy, Manětín
7 obec na bývalém jazykovém pomezí
8 výzkum květen, červen 1970
8 inform.
přibrán 1 inform. ze sousední Hodovíze (část obce Hvozd, 2 km, 87 obyv.)
Vč

314
Žebnice (ta)
okr. Plzeň-sever, dř. Kralovice, 7 km zjz. od Kralovic
1 432 m n. m.
2 dolož. 1396
3 214 obyv. (výraznější úbytek)
69,8 % v zemědělství, 33 % vyjíždí za prací; dř. doly
4 základní škola, farní úřad
5 železniční stanice Horní Hradiště (4 km)
6 středisko Plasy
7
8 výzkum květen, červen 1970
6/6 inform.
Rb

315
Nekmíř (ten;ver, dř. Plzeň, 15 km sz. od Plzně
1 442 m n. m.
2 dolož. 1358
3 434 obyv.
26,2 % v zemědělství, 72 % vyjíždí za prací; dř. dvůr
4 základní škola v místě od r. 1848, farní úřad Všeruby
5 železniční stanice Horní Bříza (10 km)
6 střediska Město Touškov, Dolní Bělá, Plzeň
7 obec na bývalém jazykovém pomezí
8 výzkum březen 1967
5/3 inform.
Vč

316*
Hromnice (ta; lid. Hromice) s částí **Žichlice** (ty)
okr. Plzeň-sever, dř. Plzeň, 11,5 km sev. od Plzně
1 350 m n. m.
2 dolož. 1180
3 666 a 284 obyv. (výrazný úbytek)
30,7 % v zemědělství, 65 % vyjíždí za prací; koncem 19. stol. doly na louhový kámen
4 základní škola v místě, farní úřad Planá (část obce Nynice)
5 železniční stanice Obora u Kaznějova (4 km), častěji Třemošná u Plzně (6 km)
6 střediska Zruč, Plzeň
7
8 výzkum říjen, prosinec 1963, březen 1964, listopad 1966
8/9 inform.
Vč-Jč

317
Vochov (lid. Bochov), část obce Křimice
okr. Plzeň-sever, dř. Plzeň, 6 km záp. od Plzně
1 351 m n. m.
2 dolož. 1318
3 658 obyv.
22,3 % v zemědělství, 64 % vyjíždí za prací; malá továrna, dř. dvůr a cihelna
4 dř. základní škola v místě, farní úřad Vejprnice
5 železniční stanice
6 střediska Město Touškov, Plzeň
7 obec na bývalém jazykovém pomezí
8 výzkum březen 1967
3/5 inform.
Vč

318
Čižice (ty)
okr. Plzeň-jih, dř. Plzeň, 10 km již. od Plzně
1 355 m n. m.
2 dolož. 1115
3 442 obyv.
29,4 % v zemědělství, 65 % vyjíždí za prací; lomy, dř. dvůr
4 základní škola v místě, farní úřad Prusiny (místní část obce Netunice)
5 železniční stanice Plzeň-Doudlevce (13 km), též Dobřany (11 km) a Přeštice (13 km)
6 střediska Dobřany, Plzeň
7 obec na bývalém jazykovém pomezí
8 výzkum červen 1967
4/5 inform.
Vč

319
Zemětice (ty; lid. Zemetice)
okr. Plzeň-jih, dř. Přeštice, 10 km záp. od Přeštic
1 375 m n. m.
2 dolož. 1115
3 272 obyv. (výrazný úbytek)
40,3 % v zemědělství, 61 % vyjíždí za prací; horníci
4 základní škola v místě, farní úřad Merklín
5 železniční stanice Stod (8 km), častěji Přeštice (11 km)
6 středisko Merklín
7 obec na bývalém jazykovém pomezí
8 výzkum květen, červen 1967
5/4 inform.
Vč

320*
Vlčí
okr. Plzeň-jih, dř. Přeštice, 7 km již. od Přeštic
1 483 m n. m.
2 dolož. 1355
3 170 obyv. (výrazný úbytek)
41,7 % v zemědělství, 62 % vyjíždí za prací; dř. dvůr
4 základní škola i farní úřad Kbel

5 železniční stanice Lužany (7 km), dř. Červené Poříčí (5 km)
6 střediska Přeštice, Měčín
7
8 výzkum červenec, říjen, prosinec 1965, srpen 1966
4/4 inform.
Vč

321
Ježovy (lid. Ježov)
okr. Klatovy, dř. Přeštice, 11,5 km jz. od Přeštic
1 458 m n. m.
2 dolož. 1251
3 202 obyv. (výrazný úbytek)
68,5 % v zemědělství, 30 % vyjíždí za prací; dř. dvůr
4 dř. základní škola v místě, farní úřad Vřeskovice (část obce Borovy)
5 železniční stanice Švihov u Klatov (5 km)
6 střediska Švihov, Přeštice (dř. dobytčí trhy)
7
8 výzkum červenec, listopad 1967
2/2 inform.
Vč

322
Habartice (ty)
okr. Klatovy, 8 km vých. od Klatov
1 625 m n. m.; v lesích
2 dolož. 1354
3 150 obyv. (výrazný úbytek)
53,8 % v zemědělství, 40 % vyjíždí za prací; dř. dvůr
4 základní škola, farní úřad
5 železniční stanice Klatovy (13 km)
6 střediska Klatovy, Plánice
7
8 výzkum červenec, říjen 1967
3/6 inform.
Vč

323
Rovná (lid. Růvná), část obce Strážov
okr. Klatovy, 10 km jjz. od Klatov
1 451 m n. m.
2 dolož. 1379
3 65 obyv. (asi poloviční úbytek)
45 % v zemědělství, 37 % vyjíždí za prací
4 základní škola i farní úřad Strážov
5 železniční stanice Janovice nad Úhlavou (5 km)
6 středisko Strážov
7 obec na bývalém jazykovém pomezí
8 výzkum srpen 1970, červenec 1971
6/13 inform.
přibráni vedlejší inform. z blízkého okolí Strážova, a to z Lehomu (část obce Strážov, 2 km), z Lukavice (část obce Strážov, 3 km) a ze sousední obce Brtí (4 km)
Vč

324
Nemilkov (lid. Nemělkov, to Nemělkovo)
okr. Klatovy, 15 km jjv. od Klatov
1 637 m n. m.
2 dolož. 1382
3 252 obyv.
61 % v zemědělství, 40 % vyjíždí za prací; dř. dvůr
4 základní škola v místě, farní úřad Velhartice
5 železniční stanice (2 km)
6 střediska Velhartice, Klatovy, Sušice (trhy)
7 obec na bývalém jazykovém pomezí
8 výzkum červenec 1968
5/4 inform.
Vč

325
Přílepy
okr. Rakovník, 8 km zsz. od Rakovníka
1 353 m n. m.
2 dolož. 1399
3 300 obyv. (asi poloviční úbytek)
68,3 % v zemědělství, 35 % vyjíždí za prací; chmelařství, dř. lom
4 základní škola v místě, farní úřad Kněževes
5 železniční stanice (2 km)
6 středisko Rakovník, dř. Kolešovice (trhy)
7 obec na bývalém jazykovém pomezí; dř. se chodilo „na handl“
8 výzkum únor 1967
5/7 inform.
Ut-Rb

326
Šípy (lid. Šipy) s částí **Milíčov**
okr. Rakovník, dř. Kralovice, 10 km vsv. od Kralovic
1 432 m n. m.
2 dolož. 1410
3 158 a 86 (výrazný úbytek)
81,2 % v zemědělství, 20 % vyjíždí za prací; dř. dvůr
4 základní škola dř. Milíčov, farní úřad Čistá
5 železniční stanice Čistá (4 km)
6 střediska Čistá, Kralovice, Rakovník
7 obec na bývalém jazykovém pomezí; dř. se chodilo „na handl“
8 výzkum březen 1967
6/2 inform.
Ut-Rb

327
Kozojedy
okr. Plzeň-sever, dř. Kralovice, 6,5 km jv. od Kralovic
1 355 m n. m.; při Berounce
2 dolož. 1352
3 418 obyv.
69,8 % v zemědělství, 28 % vyjíždí za prací

4 základní škola, farní úřad
5 železniční stanice Kralovice u Rakovníka (10 km)
6 středisko Kralovice
7
8 výzkum květen, červen 1971
6/4 inform.
Rb

328
Vejvanov
okr. Rokycany, 8 km záp. od Zbiroha
1 456 m n. m.
2 dolož. 1379
3 368 obyv.
22,4 % v zemědělství, 41 % vyjíždí za prací
4 základní škola v místě, farní úřad Hlohovice
5 železniční stanice Radnice (5 km)
6 středisko Radnice
7
8 výzkum březen, květen 1970
7/8 inform.
Rb

329
Volduchy
okr. Rokycany, 3,5 km sv. od Rokycan
1 400 m n. m.
2 dolož. 1289
3 1 199 obyv.
23,7 % v zemědělství, 71 % vyjíždí za prací; horníci
4 základní škola v místě, farní úřad Osek
5 železniční stanice Svojkovice (3 km), častěji Rokycany (4 km)
6 středisko Rokycany
7
8 výzkum červenec, srpen 1972
6/9 inform.
Jč

330
Lhůta (lid. Lhota), část obce Tymákov
okr. Plzeň-jih, dř. Rokycany, 6,5 km jz. od Rokycan
1 445 m n. m.; v lesích
2 dolož. 1366
3 247 obyv. (výraznější úbytek)
24,8 % v zemědělství, 70 % vyjíždí za prací
4 základní škola v místě; farní úřad v místě, dř. Starý Plzenec
5 železniční stanice Šťáhlavy (5 km), Starý Plzenec (5 km)
6 střediska Šťáhlavy, Rokycany
7
8 výzkum březen, květen 1970
6/4 inform.
Vč

331
Chocenice (ty; lid. Kocenice)
okr. Plzeň-jih, dř. Blovice, 3,5 km jz. od Blovic
1 413 m n. m.
2 dolož. 1115
3 413 obyv.
39,9 % v zemědělství, 53 % vyjíždí za prací; dř. dvůr
4 základní škola v místě, farní úřad Blovice
5 železniční stanice Blovice (5 km)
6 střediska Blovice, Nepomuk, Plzeň
7
8 výzkum duben 1970
8/4 inform.
Vč

332
Kramolín
okr. Plzeň-jih, dř. Přeštice, 4 km již. od Nepomuku
1 528 m n. m.
2 dolož. 1434
3 245 obyv. (výraznější úbytek)
44,8 % v zemědělství, 51 % vyjíždí za prací; dř. muži odcházeli na sezonní práce do Německa
4 základní škola v místě, farní úřad Nepomuk
5 železniční stanice Mileč (3 km), Nekvasovy (4 km)
6 středisko Nepomuk
7
8 výzkum červen, červenec 1969
7/2 inform.
přibráni 3 inform. (1/2) ze sousedních Maňovic (část obce Mileč, 2 km)
Vč

333*
Velenovy (lid. Velenov)
okr. Klatovy, 6 km jv. od Plánice
1 525 m n. m.
2 dolož. 1227
3 476 obyv. (výraznější úbytek)
52,9 % v zemědělství, 28 % vyjíždí za prací; lom, dř. též vystěhovalectví do Ameriky
4 základní škola v místě, farní úřad Těchonice
5 železniční stanice Pačejov (9 km)
6 střediska Plánice, Nalžovské Hory
7
8 výzkum červenec 1965, červenec 1966
6/7 inform.
Vč-Ra

334
Drozdov
okr. Beroun, dř. Hořovice, 5 km sz. od Hořovic
1 390 m n. m.
2 dolož. 1368
3 778 obyv.
19,6 % v zemědělství, 77 % vyjíždí za prací; dř. dvůr

4 základní škola v místě, farní úřad Cerhovice
5 železniční stanice Cerhovice (3 km)
6 střediska Cerhovice, Hořovice
7
8 výzkum duben 1967
2/12 inform.
Jč-Bm

335
Těně (ty; lid. do Těn), část obce Strašice
okr. Rokycany, 12 km již. od Zbiroha
1 536 m n. m.; v lesích
2 dolož. 1391
3 360 obyv.
13,4 % v zemědělství, 36 % vyjíždí za prací; lesní práce
4 dř. základní škola v místě, farní úřad Strašice
5 železniční stanice Mýto (8 km)
6 střediska Mýto, Rokycany, Hořovice
7
8 výzkum červenec, srpen 1970
4/7 inform.
Jč

336*
Číčov (lid. Čičov, to Číčovo)
okr. Plzeň-jih, dř. Plzeň, 12 km sv. od Blovic
1 549 m n. m.
2 dolož. 1352
3 281 obyv.
46,6 % v zemědělství, 53 % vyjíždí za prací; lesní dělníci, horníci
4 základní škola v místě; farní úřad v místě, dř. Těňovice
5 železniční stanice Příkosice (6 km)
6 střediska Blovice, Rokycany, Plzeň, Rožmitál pod Třemšínem (trhy)
7
8 výzkum duben, červen 1964, listopad 1966
4/9 inform.
Vč-Jč

337
Čížov
okr. Plzeň-jih, dř. Plzeň, 11 km vjv. od Blovic
1 578 m n. m.; v lesích
2 dolož. 1146
3 250 obyv. (výrazný úbytek)
64,4 % v zemědělství, 31 % vyjíždí za prací
4 základní škola, farní úřad
5 železniční stanice Nepomuk (10 km)
6 střediska Nepomuk, Kasejovice, Blovice, Spálené Poříčí
7
8 výzkum červenec 1970
6/5 inform.
Vč

401
Drahlín
okr. Příbram, 5 km sz. od Příbrami
1 522 m n. m.
2 dolož. 1324
3 480 obyv.
23 % v zemědělství, 65 % vyjíždí za prací; horníci
4 základní škola v místě, farní úřad Hluboš
5 železniční stanice Bratkovice (3 km), dř. též Kařízek na hlavní trati (12 km)
6 středisko Příbram
7
8 výzkum březen 1967
4/8 inform.
Jč-Bm

402
Vysoká u Příbrami (ta; lid. ten Vysokej, to Vysoký)
okr. Příbram, 7 km jjz. od Příbrami
1 575 m n. m.
2 dolož. 1367
3 298 obyv. (výraznější úbytek)
38,5 % v zemědělství, 63 % vyjíždí za prací; dř. dvůr, horníci
4 základní škola i farní úřad Třebsko
5 železniční stanice Příbram (9 km)
6 střediska Bohutín, Příbram
7
8 výzkum březen, duben 1968
4/10 inform.
Jč (Po)

403*
Horní Hbity (lid. Hořejší, Horejší Hbity, Hornohbity), část obce Jablonná
okr. Příbram, 10 km vjv. od Příbrami
1 415 m n. m.
2 dolož. 1325
3 134 obyv. (výrazný úbytek)
46,7 % v zemědělství, 53 % vyjíždí za prací
4 základní škola i farní úřad Dolní Hbity
5 železniční stanice Příbram (11 km)
6 středisko Příbram
7
8 výzkum červen, červenec 1964, červenec 1966
3/6 inform.
Jč-Já

404
Zalužany
okr. Příbram, dř. Písek, 4 km sv. od Mirovic
1 466 m n. m.
2 dolož. 1291
3 529 obyv. (výraznější úbytek)
51,7 % v zemědělství, 31 % vyjíždí za prací; dř. dvůr

4 základní škola v místě; farní úřad, dř. Mirovice
5 železniční stanice Mirovice (3 km); autobusový spoj Praha–Písek na hlavní silnici
6 středisko Mirovice, dř. Písek, nyní Příbram
7
8 výzkum září, říjen 1971
4/6 inform.
Jč

405
Kovářov
okr. Písek, dř. Milevsko, 10 km sz. od Milevska
1 525 m n. m.
2 dolož. 1220
3 417 obyv. (výrazný úbytek)
63,1 % v zemědělství, 28 % vyjíždí za prací; dř. dvůr
4 základní škola, farní úřad
5 železniční stanice Milevsko (13 km)
6 středisko v místě, Milevsko (výroční trhy)
7
8 výzkum srpen, září 1971
3/6 inform.
Jč

406
Ředice (ty)
okr. Příbram, dř. Sedlčany, 7 km záp. od Sedlce
1 475 m n. m.
2 dolož. 1391
3 151 obyv.
68,7 % v zemědělství, 30 % vyjíždí za prací
4 základní škola i farní úřad Nechvalice
5 železniční stanice Heřmaničky (14 km)
6 střediska Nechvalice, Sedlec, Sedlčany (výroční trhy)
7 odlehlá obec
8 výzkum únor, březen 1968
3/5 inform.
Jč (Po)

407*
Božejovice (ty; lid. Bazejovice)
okr. Tábor, 13 km zsz. od Tábora
1 519 m n. m.
2 dolož. 1262
3 281 obyv.
66,5 % v zemědělství, 24 % vyjíždí za prací
4 základní škola v místě, farní úřad Jistebnice
5 železniční stanice (2 km)
6 střediska Jistebnice, Tábor, Milevsko
7
8 výzkum únor, březen 1965, říjen 1966
5/12 inform.
Vč (Rb)

408
Sedlečko u Chotovin a **Červené Záhoří**, části obce Chotoviny
okr. Tábor, 9 a 7 km sev. od Tábora
1 510 n. m. a 526 m n. m.
2 dolož. 1407 a 1432
3 139 a 302 obyv.
46,4 % v zemědělství, 47 % vyjíždí za prací; dř. dvůr v Červeném Záhoří
4 základní škola i farní úřad Chotoviny
5 železniční stanice Chotoviny (2 km)
6 střediska Chotoviny, Tábor
7
8 výzkum červenec, srpen 1972
6/8 inform.
výzkum proveden ve dvou částech obce Chotoviny, vzájemně vzdálených 2 km; přibráni 4 inform. ze zemědělského **o**kraje Chotovin a 1 inform. ze sousední obce Jedlany
Rb

409
Prasetín
okr. Tábor, dř. Pelhřimov, 8 km zjz. od Pacova
1 617 m n. m.
2 dolož. 1378
3 157 obyv. (výrazný úbytek)
45,1 % v zemědělství, 51 % vyjíždí za prací
4 základní škola v místě, farní úřad Hartvíkov (část obce Oblajovice)
5 železniční stanice Pořín (4 km)
6 střediska Pacov, Černovice, Mladá Vožice, Tábor
7
8 výzkum leden, únor 1969
4/6 inform.
Vč

410*
Myslotín, část obce Pelhřimov
okr. Pelhřimov, 4 km jz. od Pelhřimova
1 550 m n. m.
2 dolož. 1379
3 102 obyv.
57,7 % v zemědělství, 37 % vyjíždí za prací
4 základní škola v místě, dř. Libkova Voda; farní úřad Pelhřimov
5 železniční stanice Pelhřimov (3 km)
6 středisko Pelhřimov
7
8 výzkum květen 1965, listopad 1966
4/2 inform.
Ut (Rb)

411
Rohozná (lid. dř. Rouzná)
okr. Jihlava, dř. Pelhřimov, 16 km jv. od Pelhřimova
1 554 m n. m.
2 dolož. 1370

3 516 obyv. (výraznější úbytek)
54,9 % v zemědělství, 41 % vyjíždí za prací; lnářství, dř. kameníci
4 základní škola od konce 18. stol. v místě, farní úřad Dolní Cerekev
5 železniční stanice Batelov (7 km), Dolní Cerekev (6 km)
6 střediska Dolní Cerekev, Batelov, Nový Rychnov, nově Jihlava
7
8 výzkum červenec 1972
4/3 inform.
Ut

412
Věšín
okr. Příbram, dř. Blatná, 10,5 km sz. od Březnice
1 551 m n. m.
2 dolož. 1349
3 658 obyv.
17,9 % v zemědělství, 43 % vyjíždí za prací; lesní dělníci, pila; dř. domácká výroba cvočků, nyní továrna na zemědělské stroje
4 základní škola v místě, farní úřad Starý Rožmitál
5 železniční stanice Rožmitál pod Třemšínem (5 km)
6 střediska Rožmitál pod Třemšínem, Příbram
7
8 výzkum červenec 1968
4/8 inform.
Jč-Já

413
Drahenice (ty; lid. Drahence)
okr. Příbram, dř. Blatná, 4 km již. od Březnice
1 495 m n. m.
2 dolož. 1227
3 333 obyv. (výraznější úbytek)
49,1 % v zemědělství, 45 % vyjíždí za prací; v sousedství lomy, dř. dvůr
4 základní škola, farní úřad
5 železniční stanice Hudčice (2 km), častěji Březnice (6 km)
6 středisko Březnice
7
8 výzkum červenec 1968
5/10 inform.
Jč-Já

414*
Cerhonice (ty) s částí **Obora u Cerhonic**
okr. Písek, 11 km již. od Mirovic
1 450 m n. m.
2 dolož. 1291
3 317 a 129 obyv.
60,6 % v zemědělství, 42 % vyjíždí za prací; pila, dř. 4 dvory
4 základní škola Mirotice, farní úřad Radobytce (část obce Cerhonice)
5 železniční stanice Dolní Ostrovec (6 km), v letním období též Smetanova Lhota (3 km), Radobytce (3 km) na autobusovém spoji Praha – Písek
6 středisko Mirotice

7 starousedlé obyvatelstvo je v menšině
8 výzkum září 1964, červenec 1966
4/5 inform.
Jč-Já

415
Oslov (lid. Voslov)
okr. Písek, 10,5 km ssv. od Písku
1 421 m n. m.
2 dolož. 1226
3 287 obyv. (výrazný úbytek)
52,8 % v zemědělství, 35 % vyjíždí za prací; dř. dvůr
4 základní škola místě, dř. i farní úřad
5 železniční stanice Vlasatec (3 km)
6 středisko Písek
7
8 výzkum únor, březen 1969
6/10 inform.
přibráni 2 inform. ze sousedních Tuklek (část obce Oslov, 2 km)
Rb (Po)

416
Borovany
okr. Písek, dř. Milevsko, 8 km sz. od Bechyně
1 441 m n. m.
2 dolož. 1219
3 322 obyv.
50,3 % v zemědělství, 45 % vyjíždí za prací
4 základní škola v místě, farní úřad Bernartice
5 železniční stanice Branice (7 km)
6 střediska Bernartice, Bechyně, Milevsko, Písek
7
8 výzkum duben, červenec 1969
8/2 inform.
Rb

417
Lom (ten), část obce Radimovice u Želče
okr. Tábor, 5 km jjz. od Tábora
1 460 m n. m.
2 dolož. 1347
3 155 obyv.
66,3 % v zemědělství, 32 % vyjíždí za prací
4 základní škola i farní úřad Malšice
5 železniční stanice Slapy (5 km), častěji Malšice (3 km)
6 střediska Malšice, Maršov, Radimovice u Želče
7
8 výzkum leden, únor 1969
6/7 inform.
Vč-Rb

418
Těmice (ty; lid. Temnice)
okr. Pelhřimov, dř. Kamenice nad Lipou, 5 km sev. od Kamenice nad Lipou
1 628 m n. m.
2 dolož. 1359
3 427 obyv. (výrazný úbytek)
68 % v zemědělství, 31 % vyjíždí za prací
4 základní škola od roku 1780, farní úřad
5 železniční stanice Kamenice nad Lipou (7 km), Leskovice (10 km)
6 střediska Kamenice nad Lipou, Černovice u Tábora
7
8 výzkum červenec, srpen 1970
6/4 inform.
Ut

419
Polesí (lid. Rymberk, Řimberk)
okr. Pelhřimov, dř. Kamenice nad Lipou, 4 km sev. od Počátek
1 662 m n. m.
2 dolož. 1437
3 174 obyv. (výrazný úbytek)
67,7 % v zemědělství, 30 % vyjíždí za prací; lesní práce
4 dř. základní škola v místě, farní úřad Počátky
5 železniční stanice Hříběcí (6 km), Počátky-Žirovnice (6 km)
6 střediska Počátky, Pelhřimov
7
8 výzkum červenec 1970
6/2 inform.
Ut

420
Chanovice (ty; lid. Chanoụce)
okr. Klatovy, dř. Strakonice, 9 km sev. od Horažďovic
1 548 m n. m.
2 dolož. 1252
3 248 obyv.
46,6 % v zemědělství, 33 % vyjíždí za prací; dř. dvůr
4 základní škola od roku 1784, farní úřad
5 železniční stanice Velký Bor (8 km)
6 střediska Horažďovice, Kasejovice
7
8 výzkum duben, květen 1967
3/5 inform.
Vč

421
Čekanice (ty)
okr. Strakonice, dř. Blatná, 5,5 km již. od Blatné
1 510 m n. m.
2 dolož. 1274
3 176 obyv. (výrazný úbytek)
61,5 % v zemědělství, 40 % vyjíždí za prací; krajkářství, košíkářství, dř. dvůr

4 základní škola Lužany (část obce Doubravice), farní úřad Sedlice
5 železniční stanice Mačkov (3 km)
6 střediska Blatná, Sedlice
7
8 výzkum duben, květen 1967
4/5 inform.
Vč

422
Stará Dobev, část obce Dobev
okr. Písek, 7 km zjz. od Písku
1 385 m n. m.; u rybníků
2 dolož. 1318
3 164 obyv.
57,8 % v zemědělství, 41 % vyjíždí za prací; dř. dvůr
4 základní škola v místě, farní úřad Kestřany
5 železniční stanice Písek (8 km)
6 středisko Písek
7
8 výzkum červen 1967
6 inform.
Ra (Bm)

423
Albrechtice nad Vltavou (ty; lid. ten Albrechtec, Albrechec, do Oubrechce)
okr. Písek, dř. Týn nad Vltavou, 9 km sz. od Týna nad Vltavou
1 428 m n. m.
2 dolož. 1360
3 491 obyv.
49,7 % v zemědělství, 44 % vyjíždí za prací; lnářství, dř. muži odcházeli častěji na sezonní práce
4 základní škola, farní úřad
5 železniční stanice Protivín (11 km), častěji Temelín (8 km)
6 střediska Týn nad Vltavou, Písek
7
8 výzkum srpen, září 1967
6/8 inform.
Ra-Bm

424*
Březí u Týna nad Vltavou (lid. Hrádek) s částí **Podhájí** (lid. ta Podháj)
okr. České Budějovice, dř. Týn nad Vltavou, 5 km jz. od Týna nad Vltavou
1 448 m n. m.
2 dolož. 1362
3 271 a 209 obyv.
60,1 % v zemědělství, 39 % vyjíždí za prací; dř. dvůr; dř. odcházeli zedníci, tesaři aj. na sezonní práce do Rakouska a Německa
4 základní škola i farní úřad Křtěnov (část obce Březí)
5 železniční stanice Temelín (3 km)
6 středisko Týn nad Vltavou
7
8 výzkum listopad 1964, květen 1966
3/7 inform.
Vč (Rb)

425
Březnice (ta)
okr. Tábor, dř. Milevsko, 6 km jv. od Bechyně
1 424 m n. m.
2 dolož. 1293
3 259 obyv. (výrazný úbytek)
71,6 % v zemědělství, 26 % vyjíždí za prací; dř. dvůr
4 základní škola v místě, farní úřad Sudoměřice u Bechyně
5 železniční stanice Sudoměřice u Bechyně (5 km)
6 střediska Bechyně, Týn nad Vltavou, Tábor
7
8 výzkum květen, červen 1969
6/2 inform.
Rb (Po)

426
Borkovice (ty)
okr. Tábor, dř. Třeboň, 4 km sz. od Veselí nad Lužnicí
1 416 m n. m.
2 dolož. 1354
3 353 obyv.
54,3 % v zemědělství, 32 % vyjíždí za prací
4 základní škola v místě, farní úřad Dráchov
5 železniční stanice Horusice (6 km), častěji Veselí nad Lužnicí (8 km)
6 středisko Veselí nad Lužnicí
7 v oblasti tzv. veselských Blat, vědomí folklorní tradice
8 výzkum březen, říjen 1969
5/3 inform.
Rb (Po)

427
Tučapy
okr. Tábor, 6,5 km sv. od Soběslavi
1 455 m n. m.
2 dolož. 1354
3 646 obyv.
38,2 % v zemědělství, 50 % vyjíždí za prací; dř. dvůr
4 základní škola, dř. farní úřad
5 železniční stanice Soběslav (8 km)
6 středisko v místě (dř. zde i výroční trhy), Soběslav, Tábor
7
8 výzkum srpen, září 1969
6/3 inform.
Rb (Po)

428*
Pluhův Žďár
okr. Jindřichův Hradec, 11 km sz. od Jindřichova Hradce
1 478 m n. m.
2 dolož. 1267
3 236 obyv. (výraznější úbytek)
72,8 % v zemědělství, 28 % vyjíždí za prací; dř. dvůr; dř. odcházeli zedníci aj. na sezonní práce do Vídně

4 základní škola, dř. farní úřad
5 železniční stanice Kardašova Řečice (6 km)
6 střediska Kardašova Řečice, Deštná, Jindřichův Hradec
7
8 výzkum prosinec 1964, leden 1965, březen 1966
7/7 inform.
Vč (Rb)

429
Kamenný Malíkov (lid. Malíkov)
okr. Jindřichův Hradec, 11 km sv. od Jindřichova Hradce
1 526 m n. m.
2 dolož. 1654
3 164 obyv. (výrazný úbytek)
75,9 % v zemědělství, 26 % vyjíždí za prací
4 základní škola v místě, farní úřad Jarošov nad Nežárkou
5 železniční stanice Bednáreček (2 km) nebo Bednárec (3 km)
6 střediska Jarošov nad Nežárkou, Jindřichův Hradec
7 obec na bývalém jazykovém pomezí
8 výzkum květen 1971
6/8 inform.
Rb

430
Mosty, část obce Kunžak
okr. Jindřichův Hradec, 17 km vých. od Jindřichova Hradce
1 610 m n. m.
2 dolož. 1383
3 157 obyv. (asi poloviční úbytek)
40,3 % v zemědělství, 28 % vyjíždí za prací
4 dř. základní škola v místě, farní úřad Kunžak
5 železniční stanice Kunžak (6 km)
6 středisko Kunžak
7 obec na bývalém jazykovém pomezí
8 výzkum květen, červen 1971
6/5 inform.
přibráni 2 vedlejší inform. ze Zvůle (část obce Kunžak, 2 km, 18 obyv.)
Bm

431
Nezamyslice (ty)
okr. Klatovy, dř. Sušice, 11 km vsv. od Sušice
1 488 m n. m.
2 dolož. 1045
3 336 obyv.
58,1 % v zemědělství, 38 % vyjíždí za prací; dř. odcházeli řemeslníci a hudebníci na sezonní práce do Německa a do Vídně
4 základní škola, farní úřad
5 železniční stanice Žichovice (5 km)
6 střediska Rábí, Sušice, Horažďovice, Strakonice
7
8 výzkum červenec, srpen 1971
6/9 inform.
Vč

432
Kraselov (lid. Krasilov) s připojenými částmi **Milčice** (ty; 1 km), **Lhota u Svaté Anny** (1 km) a **Mladotice** (ty; 2 km)
okr. Strakonice, 9 km sz. od Volyně
1 595 m n. m.
2 dolož. 1352
3 269 a 41 a 65 a 71 obyv. (výraznější úbytek)
49,7 % v zemědělství, 47 % vyjíždí za prací; dř. muži (zedníci aj.) odcházeli na sezonní práce do Německa, též hudebníci k cirkusům
4 základní škola, farní úřad
5 železniční stanice Katovice (6 km)
6 střediska Strakonice, Volyně
7
8 výzkum leden, únor 1970
6/6 inform.
Vč

433
Čepřovice (ty; lid. Čepřoụce)
okr. Strakonice, 6,5 km vjv. od Volyně
1 592 m n. m.
2 dolož. 1315
3 196 obyv. (výrazný úbytek)
71,5 % v zemědělství, 26 % vyjíždí za prací; dř. dvůr
4 základní škola v místě, farní úřad Předslavice
5 železniční stanice Volyně (7 km)
6 střediska Volyně, Bavorov, Strakonice
7
8 výzkum leden, únor 1970
7/7 inform.
Rb

434
Křtětice (ty; lid. Křetice)
okr. Strakonice, dř. Písek, 3 km sz. od Vodňan
1 413 m n. m.
2 dolož. 1335
3 181 obyv. (výrazný úbytek)
75,9 % v zemědělství, 27 % vyjíždí za prací
4 základní škola i farní úřad Vodňany
5 železniční stanice Vodňany (4 km)
6 střediska Vodňany, Protivín, Písek
7
8 výzkum červen, srpen 1967
6/4 inform.
Ra-Bm

435
Podeřiště (to; lid. ty Podeříště, Poderýště), část obce Malovice
okr. Prachatice, 3 km sv. od Netolic
1 410 m n. m.
2 dolož. 1300
3 217 obyv.
65,8 % v zemědělství, 36 % vyjíždí za prací

4 základní škola i farní úřad Netolice
5 železniční stanice Holečkov (2 km)
6 střediska Netolice, České Budějovice
7
8 výzkum květen, říjen 1968
4/2 inform.
Rb-Bm

436
Zahájí (to; lid. ta Zaháj)
okr. České Budějovice, 5,5 km sz. od Hluboké nad Vltavou
1 407 m n. m.
2 dolož. 1352
3 441 obyv.
18,1 % v zemědělství, 77 % vyjíždí za prací
4 základní škola, farní úřad
5 železniční stanice Zliv (3 km)
6 střediska Zliv, Hluboká nad Vltavou, České Budějovice
7
8 výzkum září, listopad 1968
5/2 inform.
Rb-Ra

437
Drahotěšice (ty)
okr. České Budějovice, dř. Třeboň, 13 km zsz. od Lomnice nad Lužnicí
1 521 m n. m.; v lesích
2 dolož. 1323
3 414 obyv. (výraznější úbytek)
53,8 % v zemědělství, 45 % vyjíždí za prací; lesní dělníci
4 základní škola v místě, farní úřad Ševětín
5 železniční stanice Ševětín (4 km)
6 střediska Ševětín, České Budějovice
7
8 výzkum prosinec 1968, prosinec 1969
7/5 inform.
Rb

438
Ponědraž (ta)
okr. Jindřichův Hradec, dř. Třeboň, 3,5 km sev. od Lomnice nad Lužnicí
1 425 m n. m.; v rybničnaté krajině
2 dolož. 1259
3 158 obyv. (výrazný úbytek)
73,9 % v zemědělství, 27 % vyjíždí za prací
4 základní škola Záblatí, farní úřad Lomnice nad Lužnicí
5 železniční stanice Frahelž (3 km)
6 středisko Lomnice nad Lužnicí
7
8 výzkum červenec, srpen 1970
7/5 inform.
přibráni 2 inform. ze sousedního Záblatí (část obce Ponědraž, 2 km, 158 obyv.)
Rb

439
Mláka (ta), část obce Novosedly nad Nežárkou
okr. Jindřichův Hradec, dř. Třeboň, 9,5 km vjv. od Lomnice nad Lužnicí
1 448 m n. m.; v lesích
2 dolož. 1518
3 177 obyv.
52,9 % v zemědělství, 42 % vyjíždí za prací
4 základní škola v místě, dř. Novosedly nad Nežárkou; farní úřad Novosedly nad Nežárkou
5 železniční stanice Třeboň-lázně (9 km)
6 střediska Stráž nad Nežárkou, Třeboň
7
8 výzkum srpen 1971
5/1 inform.
přibráni 2 inform. z obce Novosedly nad Nežárkou (2 km, 578 obyv.)
Rb

440
Lásenice (ta)
okr. Jindřichův Hradec, 8 km jjz. od Jindřichova Hradce
1 450 m n. m.; v rybničnaté krajině
2 dolož. 1391
3 513 obyv.
49 % v zemědělství, 42 % vyjíždí za prací; dř. dvůr
4 základní škola v místě, farní úřad Stráž nad Nežárkou
5 železniční stanice Jindřichův Hradec (10 km)
6 střediska Stráž nad Nežárkou, Jindřichův Hradec
7 obec na bývalém jazykovém pomezí
8 výzkum listopad, prosinec 1969
6/5 inform.
Rb (Po)

441
Jiřičná (lid. Jeřičná), část obce Petrovice
okr. Klatovy, dř. Sušice, 5,5 km jz. od Sušice
1 555 m n. m.
2 dolož. 1414
3 61 obyv. (výrazný úbytek)
48,5 % v zemědělství, 42 % vyjíždí za prací; dř. dvůr, dř. muži odcházeli na sezonní práce „do světa“, též k cirkusu
4 základní škola v místě, dř. Světlá (část obce Hartmanice); farní úřad Petrovice
5 železniční stanice Sušice (10 km)
6 středisko Sušice, dř. i Hartmanice (výroční trhy)
7 obec na bývalém jazykovém pomezí
8 výzkum duben, květen 1971
6/3 inform.
přibrán 1 hlavní inform. z Petrovic (2 km, 381 obyv.) a 2 vedlejší inform. ze sousedního Vlastějova (část obce Hartmanice, 2 km, 64 obyv.)
Ut

442
Nezdice (ty)
okr. Klatovy, dř. Sušice, 5 km sv. od Kašperských Hor
1 638 m n. m.
2 dolož. 1396

3 623 obyv. (výrazný úbytek)
25,1 % v zemědělství, 53 % vyjíždí za prací; dř. domácká výroba hraček, dř. odcházeli muži na sezonní práce „do světa“, též jako cirkusáci
4 základní škola v místě, farní úřad Strašín
5 železniční stanice Žichovice (10 km)
6 střediska Sušice, Kašperské Hory
7 starší letovisko; obec na bývalém jazykovém pomezí
8 výzkum září 1971
6/3 inform.
přibráni 2 inform. (1/1) ze sousedního Strašína (2 km, 476 obyv.)
Ut

443*
Stachy
okr. Prachatice, dř. Sušice, 9 km jv. od Kašperských Hor
1 738 m n. m.; skupinové osídlení v horském terénu
2 dolož. 1578
3 1141 obyv. (výrazný úbytek)
33 % v zemědělství, 54 % vyjíždí za prací; dř. muži odcházeli na sezonní práce do českého vnitrozemí, do Rakouska i Německa, též jako podomní obchodníci a k cirkusu
4 základní škola, farní úřad
5 železniční stanice Vimperk (19 km)
6 střediska Kašperské Hory, Sušice, dř. výroční trhy v místě
7 obec na bývalém jazykovém pomezí; v místě byla historická rychta tzv. Králováků (královských sedláků), kteří střežili Královský Hvozd
8 výzkum září, říjen 1965, červenec 1966
8/11 inform.
Vč-Ut

444
Onšovice (ty; lid. Vonšojce), část obce Čkyně
okr. Prachatice, 6 km sev. od Vimperka
1 605 m n. m.
2 dolož. 1315
3 180 obyv. (výrazný úbytek)
37,5 % v zemědělství, 50 % vyjíždí za prací, Onšovice ale mají charakter zemědělské obce; dř. odcházeli zedníci na sezonní práce i do Rakouska a Německa, též sezonní práce u cirkusu
4 základní škola v místě, farní úřad Bohumilice
5 železniční stanice Čkyně (5 km)
6 střediska Čkyně, Vimperk, Volyně (zvl. výroční trhy)
7 obec na bývalém jazykovém pomezí
8 výzkum září 1969
3/8 inform.
Jč-Já

445*
Lažiště (to; lid. ty Lažiště, Lažice, Laziště)
okr. Prachatice, 5,5 km sz. od Prachatic
1 663 m n. m.
2 dolož. 1352
3 268 obyv. (výrazný úbytek)
57,9 % v zemědělství, 39 % vyjíždí za prací; dř. domácké punčochářství a plátenictví, dř. muži odcházeli na sezonní práce do Rakouska, Německa i českého vnitrozemí
4 základní škola, farní úřad

5 železniční stanice Husinec (9 km)
6 středisko dř. Husinec, nyní Prachatice, dř. Záblatí (výroční trhy)
7 obec na bývalém jazykovém pomezí, v oblasti tzv. tiťáckého nářečí
8 výzkum srpen, září 1964, červenec 1966
6/2 inform.
Vč (Rb)

446
Hracholusky (lid. ty Hracholuska)
okr. Prachatice, 8 km záp. od Netolic
1 496 m n. m.
2 dolož. 1334
3 224 obyv. (asi poloviční úbytek)
80 % v zemědělství, 23 % vyjíždí za prací
4 základní škola i farní úřad Vitějovice
5 železniční stanice Strunkovice nad Blanicí (4 km)
6 středisko Netolice
7
8 výzkum srpen 1969
3/6 inform.
Jč-Já

447
Jáma, část obce Mičovice
okr. Prachatice, 10 km jv. od Prachatic
1 590 m n. m.
2 dolož. 1400
3 93 obyv. (výraznější úbytek)
74,7 % v zemědělství, 17 % vyjíždí za prací; lesní práce
4 základní škola Mičovice, farní úřad Lhenice
5 železniční stanice Prachatice (18 km), častěji Netolice (15 km), popř. Chroboly (blíže, ale v horách); silnice (postavena 1958) v obci končí
6 střediska Lhenice, Prachatice, Netolice (trhy)
7 odlehlá obec; tato osada na bývalém jazykovém pomezí dř. patřila do obce Záhoří s německým obyvatelstvem; v letech 1938–1945 byla obec zabrána do Německa
8 výzkum listopad 1971
4/3 inform.
Ut

448*
Rojšín (lid. Roušín)
okr. Český Krumlov, 12 km ssz. od Českého Krumlova
1 554 m n. m.
2 dolož. 1372
3 160 obyv.
61,7 % v zemědělství, 38 % vyjíždí za prací
4 základní škola i farní úřad Brloh
5 železniční stanice Křemže (8 km)
6 střediska Brloh, Křemže, dř. Netolice (dobytčí trhy)
7 obec na bývalém jazykovém pomezí
8 výzkum listopad 1963, únor 1964, leden 1966
3/4 inform.
Vč (Rb)

449
Čakov, část obce Jankov
okr. České Budějovice, 12 km záp. od Českých Budějovic
1 450 m n. m.; v rybničnaté krajině
2 dolož. 1262
3 164 obyv.
63,2 % v zemědělství, 30 % vyjíždí za prací
4 základní škola, farní úřad
5 železniční stanice České Budějovice (15 km), dř. častěji Vrábče (11 km)
6 středisko České Budějovice
7
8 výzkum říjen, listopad 1968
6/5 inform.
Rb (Po)

450
Vrábče (ta)
okr. České Budějovice, 9 km jz. od Českých Budějovic
1 505 m n. m.
2 dolož. 1379
3 316 obyv.
44,1 % v zemědělství, 52 % vyjíždí za prací
4 základní škola v místě, farní úřad Boršov nad Vltavou
5 železniční stanice (2 km)
6 středisko České Budějovice
7
8 výzkum říjen, listopad 1967
6/4 inform.
Rb (Vč)

451*
Hůrky
okr. České Budějovice, 2,5 km sv. od Lišova
1 448 m n. m.
2 dolož. 1378
3 348 obyv.
57 % v zemědělství, 45 % vyjíždí za prací
4 základní škola v místě, farní úřad Lišov
5 železniční stanice Lomnice nad Lužnicí (12 km)
6 střediska Lišov, Lomnice nad Lužnicí, České Budějovice
7
8 výzkum březen, červenec 1965, červenec 1966
7/2 inform.
Rb-Ra

452
Kojákovice (ty; lid. Kojákojce)
okr. České Budějovice, dř. Třeboň, 8 km již. od Třeboně
1 478 m n. m.; v lesích
2 dolož. 1471
3 275 obyv.
63,9 % v zemědělství, 37 % vyjíždí za prací
4 základní škola v místě, farní úřad Mladošovice
5 železniční stanice Borovany (9 km)

6 střediska Třeboň, České Budějovice
7
8 výzkum červenec 1969
6/4 inform.
Rb

453*
Staňkov
okr. Jindřichův Hradec, dř. Třeboň, 13 km vých. od Třeboně
1 470 m n. m.; mezi rybníkem Hejtmanem a Staňkovským rybníkem
2 dolož. 1789
3 358 obyv. (výrazný úbytek)
32,7 % v zemědělství, 50 % vyjíždí za prací; lesní dělníci, dř. odcházeli zedníci aj. na sezonní práce i do Rakouska
4 základní škola v místě; farní úřad v místě, dř. Lutová
5 železniční stanice Chlum u Třeboně (9 km)
6 střediska Chlum u Třeboně, Třeboň (dř. též dobytčí trhy)
7 obec na bývalém jazykovém pomezí a na státní hranici
8 výzkum červenec 1964, březen 1966
5/1 inform.
Vč (Rb)

454
Přísečná (lid. Přísečno) s částí **Srnín**
okr. Český Krumlov, 3 km sv. od Českého Krumlova
1 535 m n. m.
2 dolož. 1400
3 220 a 222 obyv.
39,7 % v zemědělství, 67 % vyjíždí za prací
4 základní škola v místě; farní úřad v místě, dř. Zlatá Koruna
5 železniční stanice Domoradice (1 km)
6 středisko Český Krumlov
7 obec na bývalém jazykovém pomezí
8 výzkum březen, duben 1968
6/5 inform.
Vč-Rb

455
Doudleby s částí **Straňany**
okr. České Budějovice, 8 km jjv. od Českých Budějovic
1 425 m n. m.
2 dolož. 981
3 203 a 178 obyv.
34,5 % v zemědělství, 63 % vyjíždí za prací; dř. odcházeli zedníci, tesaři aj. na sezonní práce do Vídně
4 základní škola, farní úřad
5 železniční stanice České Budějovice (12 km), dř. častěji Nová Ves u Českých Budějovic (6 km)
6 středisko České Budějovice
7 živé vědomí příslušnosti k národopisné oblasti doudlebské (dosud folklorní soubor), též tradice ochotnického divadla
archaický typ doudlebského nářečí není už v běžném úzu ani u staré generace (výzkum byl založen hlavně na mluvě osmdesátiletých inform.)
8 výzkum červenec 1967
6/6 inform.
Jč-Rb

456
Ločenice (ty)
okr. České Budějovice, 8 km zjz. od Trhových Svin
1 570 m n. m.
2 dolož. 1403
3 501 obyv.
53,7 % v zemědělství, 46 % vyjíždí za prací
4 základní škola i farní úřad Svatý Jan nad Malší
5 železniční stanice Velešín (6 km)
6 střediska Trhové Sviny, České Budějovice
7
8 výzkum červenec 1967
6/6 inform.
Rb

457*
Soběnov (lid. Seběnov)
okr. Český Krumlov, dř. Kaplice, 4,5 km sv. od Kaplice
1 632 m n. m.
2 dolož. 1359
3 356 obyv. (výrazný úbytek)
50,2 % v zemědělství, 49 % vyjíždí za prací
4 základní škola, farní úřad
5 železniční stanice Kaplice (9 km)
6 střediska Besednice, Kaplice (též trhy)
7 obec na bývalém jazykovém pomezí
dnes obec s nejarchaičtějším doudlebským nářečím
8 výzkum březen, duben 1964, leden 1966
7/8 inform.
Vč (Rb)

458
Slavče (ta, lid. Slaveč)
okr. České Budějovice, 6 km jz. od Trhových Svin
1 568 m n. m.
2 dolož. 1394
3 300 obyv. (mírný úbytek)
zemědělská obec; zedníci odcházeli na sezonní práce do jihočeského pohraničí
4 základní škola v místě od r. 1832, nyní jen dvoutřídní; farní úřad Trhové Sviny, dř. Žumberk
5 železniční stanice Borovany (13 km), silnice Trhové Sviny – Kaplice (2 km)
6 středisko Trhové Sviny
7 v obci se provozovalo ochotnické divadlo
8 výzkum červenec, prosinec 1968
6 inform.
Rb (Ut)

459
Třebeč (ta)
okr. České Budějovice, 4 km sv. od Trhových Svin
1 467 m n. m.; v rybničnaté krajině
2 dolož. 1364
3 186 obyv. (výraznější úbytek)
61,8 % v zemědělství, 39 % vyjíždí za prací
4 dř. základní škola v místě, farní úřad Trhové Sviny

5 železniční stanice Borovany (4 km) nebo Jílovice (3 km)
6 středisko Trhové Sviny
7 obec na bývalém jazykovém pomezí
8 výzkum březen 1970
6/2 inform.
přibráni 2 hlavní inform. ze sousedního Třebíčka (část obce Trhové Sviny, 2 km, 79 obyv.) a 1 vedlejší inform. z Dvorce (část obce Třebeč, 2 km, 121 obyv.)
Rb

460*
Buková, část obce Žár
okr. České Budějovice, 6 km vjv. od Trhových Svin
1 500 m n. m.; v rybničnaté krajině
2 dolož. 1359
3 285 obyv. (výrazný úbytek)
63,8 % v zemědělství, 40 % vyjíždí za prací; dř. odcházeli zedníci na sezonní práce, též do Vídně
4 dř. základní škola v místě, farní úřad Olešnice
5 železniční stanice Jílovice (8 km), dř. častěji Petříkov (4 km)
6 středisko Trhové Sviny, řidčeji Nové Hrady
7 obec na bývalém jazykovém pomezí
8 výzkum květen, červen 1964, červenec 1966
5/5 inform.
Vč-Rb

461
Rapšach
okr. Jindřichův Hrdec, dř. Třeboň, 17,5 km jv. od Třeboně
1 472 m n. m.
2 dolož. 1338
3 751 obyv. (asi poloviční úbytek)
41 % v zemědělství, 47 % vyjíždí za prací
4 základní škola, dř. i německá škola; farní úřad
5 železniční stanice Suchdol nad Lužnicí-zastávka (6 km)
6 středisko dř. v místě, nyní Suchdol nad Lužnicí, Třeboň
7 obec na bývalém jazykovém pomezí a na státní hranici, připojena k Československu v r. 1920 jako součást bývalého Vitorazska, v letech 1938–1945 zabrána do Německa
8 výzkum červenec 1971
5/3 inform.
Rb

462*
Hodice (ty)
okr. Jihlava, 2 km již. od Třeště
1 563 m n. m.
2 dolož. 1303
3 721 obyv. (výraznější úbytek)
34,7 % v zemědělství, 48 % vyjíždí za prací; v místě konzervárna, v okolí masný průmysl
4 základní škola v místě, farní úřad Třešť
5 železniční stanice
6 střediska Třešť, Jihlava
7
8 výzkum prosinec 1965, prosinec 1966, leden 1967
7/8 inform.
Šr (Bh)

463
Světlá
okr. Jindřichův Hradec, dř. Dačice, 9,5 km zsz. od Telče
1 710 m n. m.; v lesích
2 dolož. 1678
3 132 obyv. (výraznější úbytek)
61 % v zemědělství, 35 % vyjíždí za prací
4 základní škola v místě, farní úřad Mrákotín
5 železniční stanice Jihlávka (9 km)
6 středisko Studená
7 nabývá charakteru rekreačního střediska
8 výzkum srpen 1969, červenec 1971
3 inform.
Kč

464*
Volfířov (lid. Volfeřov)
okr. Jindřichův Hradec, dř. Dačice, 5 km sz. od Dačic
1 498 m n. m.
2 dolož. 1349
3 280 obyv. (výrazný úbytek)
79 % v zemědělství, 33 % vyjíždí za prací
4 základní škola, farní úřad
5 železniční stanice Dačice (6 km)
6 středisko Dačice
7 obec na bývalém jazykovém pomezí
8 výzkum květen 1965, květen 1966, září 1977
6/4 inform.
Ma-Sk

465
Dyjice (ta, lid. Dejc)
okr. Jihlava, dř. Dačice, 3 km vjv. od Telče
1 536 m n. m.
2 dolož. 1350
3 67 obyv.
71,3 % v zemědělství, 26 % vyjíždí za prací
4 základní škola Zvolenovice, farní úřad Telč
5 železniční stanice Telč (3 km)
6 středisko Telč
7 nářečí se zachovává
8 výzkum říjen 1970, prosinec 1971
4/1 inform.
Kč

501
Pustá Rybná (lid. to Rybný) s částmi **Damašek**, **Kobylí** a **Betlém**
okr. Svitavy, dř. Polička, 8 km záp. od Poličky
1 602 m n. m.; rozptýlené osídlení v kopcovitém terénu
2 dolož. 1392
3 229 a 43 a 26 a 39 obyv. (výrazný úbytek)
61,7 % v zemědělství, 32 % vyjíždí za prací; dř. pila a domácká výroba hraček, v období 1850–1921 proud vystěhovalců do Ameriky
4 základní škola a evangelický farní úřad v místě, katolický farní úřad Borová

5 železniční stanice Borová u Poličky (6 km)
6 střediska Polička, Svratka
7 silná evangelická religiozita (včetně osvětové činnosti)
8 výzkum červen 1970
7/4 inform.
Bm

502*
Rohozná (lid. Rouzná)
okr. Svitavy, dř. Polička, 11 km jv. od Poličky
1 575 m n. m.; dlouhá údolní ves
2 dolož. 1349
3 1210 obyv. (výrazný úbytek)
28,4 % v zemědělství, 59 % vyjíždí za prací; domácké tkalcovství, dř. dvůr, dř. odcházeli zedníci aj. na sezonní práce „do světa“, muži i ženy na žně do Rakouska
4 základní škola od r. 1819, farní úřad
5 železniční stanice Hradec nad Svitavou (14 km), dř. častěji Březová-Brněnec (10 km)
6 střediska Radiměř, Březová nad Svitavou, Polička, Svitavy (dř. jen trhy)
7 obec v sousedství bývalého německého jazykového ostrova svitavského; odlehlá obec, je tak rozsáhlá, že se obyv. z horního a dolního konce téměř nestýkají, výzkum se zaměřil na severní, horní konec obce
8 výzkum červenec, září 1964, září 1966
6/7 inform.
Ut-Bm

503*
Hrbov
okr. Jihlava, dř. Havlíčkův Brod, 3 km sev. od Polné
1 512 m n. m.
2 dolož. 1318
3 244 obyv. (asi poloviční úbytek)
68,7 % v zemědělství, 23 % vyjíždí za prací
4 základní škola v místě, farní úřad Polná
5 železniční stanice Polná (4 km)
6 střediska Polná, Přibyslav (výroční trhy), nově Jihlava
7
8 výzkum únor, červen, říjen 1966
5/3 inform.
Ut-Ra

504
Velká Losenice (lid. Velká Losence, Velosence)
okr. Žďár nad Sázavou, dř. Chotěboř, 6,5 km vých. od Přibyslavi
1 540 m n. m.
2 dolož. 1052
3 934 obyv.
50 % v zemědělství, 40 % vyjíždí za prací; lesní práce, pila, výroba hraček aj., mlékárna
4 základní škola, farní úřad
5 železniční stanice Sázava u Žďáru (3 km)
6 střediska Žďár nad Sázavou, Přibyslav
7
8 výzkum září, říjen 1971
4/3 inform.
Ut

505
Světnov (lid. Světňov, Svěknov)
okr. Žďár nad Sázavou, dř. Chotěboř, 16 km sv. od Přibyslavi
1 610 m n. m.
2 dolož. 1336
3 554 obyv.
43,2 % v zemědělství, 49 % vyjíždí za prací
4 základní škola v místě, farní úřad Žďár nad Sázavou
5 železniční stanice Žďár nad Sázavou (10 km)
6 středisko Žďár nad Sázavou
7
8 výzkum srpen, září 1971
6/5 inform.
Bm

506*
Kadov
okr. Žďár nad Sázavou, dř. Nové Město na Moravě
8 km sev. od Nového Města na Moravě
1 670 m n. m.
2 dolož. 1674
3 170 obyv. (výraznější úbytek)
52,8 % v zemědělství, 42 % vyjíždí za prací
4 základní škola v místě, farní úřad Sněžné
5 železniční stanice Nové Město na Moravě (10 km)
6 střediska Sněžné, Nové Město na Moravě, Žďár nad Sázavou
7 nabývá charakteru rekreačního střediska
8 výzkum květen 1966
7/18 inform.
kol.

507
Ubušín (lid. Hubušín), část obce Jimramov
okr. Žďár nad Sázavou, dř. Nové Město na Moravě
10,5 km sev. od Bystřice nad Pernštejnem
1 605 m n. m.
2 dolož. 1390
3 224 obyv.
32,2 % v zemědělství, 49 % vyjíždí za prací
4 základní škola v místě, farní úřad Jimramov; značný podíl evangelíků
5 železniční stanice Polička (13 km), častěji Bystřice nad Pernštejnem (14 km)
6 střediska Jimramov, Nové Město na Moravě, Bystřice nad Pernštejnem
7 obec v sousedství bývalého německého jazykového ostrova svitavského
8 výzkum září 1971, únor, srpen 1972
5/5 inform.
Fi

508
Věstín
okr. Žďár nad Sázavou, dř. Boskovice, 14 km sz. od Kunštátu
1 540 m n. m.
2 dolož. 1390

3 106 obyv.
58,5 % v zemědělství, 38 % vyjíždí za prací
4 základní škola Štěpánov nad Svratkou, farní úřad Rovečné
5 železniční stanice Bystřice nad Pernštejnem (11 km)
6 střediska Rovečné, Bystřice nad Pernštejnem
7
8 výzkum září 1969, březen 1971
6 inform.
Šr

509
Vojtěchov, část obce Lísek
okr. Žďár nad Sázavou, dř. Nové Město na Moravě, 8,5 km szz. od Bystřice nad Pernštejnem
1 643 m n. m.
2 dolož. 1392
3 124 obyv. (výraznější úbytek)
61,9 % v zemědělství, 31 % vyjíždí za prací
4 základní škola v místě, farní úřad Lísek
5 železniční stanice Rozsochy (5 km), častěji Rovné-Divišov (3 km)
6 střediska Bystřice nad Pernštejnem, Nové Město na Moravě
7 nabývá charakteru rekreačního střediska
8 výzkum září 1970, červen 1971
4/2 inform.
Fi

510*
Jámy (lid. Jamy)
okr. Žďár nad Sázavou, dř. Nové Město na Moravě, 6 km vjv. od Žďáru nad Sázavou
1 593 m n. m.; v kopcovitém terénu
2 dolož. 1252
3 548 obyv. (výraznější úbytek)
65,4 % v zemědělství, 29 % vyjíždí za prací
4 základní škola, farní úřad
5 železniční stanice (2 km)
6 středisko Žďár nad Sázavou
7
8 výzkum srpen 1965, červen 1966
4/7 inform.
Mi

511
Bobrůvka (lid. Vobrůvka, Vobruvka)
okr. Žďár nad Sázavou, dř. Nové Město na Moravě, 13 km již. od Nového Města na Moravě
1 530 m n. m.
2 dolož. 1262
3 328 obyv.
67,6 % v zemědělství, 31 % vyjíždí za prací
4 základní škola v místě, farní úřad Marovec
5 železniční stanice Sklenné nad Oslavou (11 km)
6 střediska Bobrová, Nové Město na Moravě
7
8 výzkum březen, květen 1969
3/4 inform.
Še-Bh

512
Krásněves (lid. Krásňoves)
okr. Žďár nad Sázavou, dř. Nové Město na Moravě, 9,5 km ssz. od Velkého Meziříčí
1 535 m n. m.
2 dolož. 1365
3 326 obyv.
52,7 % v zemědělství, 46 % vyjíždí za prací
4 základní škola v místě, farní úřad Radostín
5 železniční stanice Ostrov nad Oslavou (7 km)
6 středisko Velké Meziříčí
7
8 výzkum červenec, srpen 1967, červen 1970
6/3 inform.
Ma

513
Bohdalov
okr. Žďár nad Sázavou, dř. Nové Město na Moravě, 11,5 km jjz. od Žďáru nad Sázavou
1 581 m n. m.
2 dolož. 1349
3 712 obyv.
50,3 % v zemědělství, 42 % vyjíždí za prací
4 základní škola, farní úřad
5 železniční stanice Žďár nad Sázavou (12 km)
6 středisko v místě, Žďár nad Sázavou
7 osvětová beseda s dlouholetou tradicí
8 výzkum červenec, srpen, září 1969, červen 1970
7/5 inform.
Še

514*
Řehořov
okr. Jihlava, 14 km vých. od Jihlavy
1 597 m n. m.
2 dolož. 1381
3 359 obyv.
52,5 % v zemědělství, 43 % vyjíždí za prací
4 základní škola v místě, farní úřad Kamenice
5 železniční stanice Luka nad Jihlavou (10 km)
6 střediska Měřín, Jihlava
7
8 výzkum květen, červen, září 1965, červenec 1970
6/1 inform.
Ma

515
Velký Beranov (lid. Velkej Beranov)
okr. Jihlava, 6 km vých. od Jihlavy
1 524 m n. m.
2 dolož. 1318
3 670 obyv.
38,1 % v zemědělství, 49 % vyjíždí za prací

4 základní škola v místě, farní úřad Luka nad Jihlavou
5 železniční stanice Malý Beranov (2 km)
6 středisko Jihlava
7 obec v sousedství bývalého německého jazykového ostrova jihlavského
8 výzkum duben, červenec 1968
8 inform.
Ma

516
Příseka (ta; lid. Přiseka)
okr. Jihlava, 8 km jv. od Jihlavy
1 567 m n. m.
2 dolož. 1234
3 302 obyv.
70,9 % v zemědělství, 28 % vyjíždí za prací
4 základní škola v místě, farní úřad Brtnice
5 železniční stanice Luka nad Jihlavou (7 km)
6 středisko Jihlava
7 obec v sousedství bývalého německého jazykového ostrova jihlavského
8 výzkum duben, červenec 1969
6 inform.
Ma

517
Hladov
okr. Jihlava, dř. Dačice, 11 km vsv. od Telče
1 653 m n. m.; v lesích
2 dolož. 1257
3 261 obyv.
43,4 % v zemědělství, 35 % vyjíždí za prací
4 základní škola v místě, farní úřad Stará Říše
5 železniční stanice Třešť (17 km), častěji Okříšky (13 km)
6 střediska Telč, Třebíč, Jihlava
7
8 výzkum červenec, září 1970
4/5 inform.
Še

518
Červený Hrádek (lid. Červenej Hrádek)
okr. Jindřichův Hradec, dř. Dačice, 8,5 km sv. od Dačic
1 525 m n. m.
2 dolož. 1257
3 335 obyv.
62,9 % v zemědělství, 34 % vyjíždí za prací
4 základní škola v místě, farní úřad Nová Říše
5 železniční stanice Dačice (12 km), častěji Telč (10 km)
6 střediska Nová Říše, Telč
7
8 výzkum září 1970
3/1 inform.
Kč

519
Báňovice (ty; lid. Baňovice, Baňoụce)
okr. Jindřichův Hradec, dř. Moravské Budějovice, 6,5 km záp. od Jemnice
1 516 m n. m.
2 dolož. 1327
3 142 obyv. (výraznější úbytek)
89,7 % v zemědělství, 13 % vyjíždí za prací
4 základní škola v místě, farní úřad Staré Hobzí
5 železniční stanice Jemnice (6 km)
6 střediska Jemnice, Dačice
7 obec na bývalém jazykovém pomezí
8 výzkum červenec 1970, červenec 1971
4/1 inform.
Kč

520*
Mladoňovice (ty, lid. Mladěnovice)
okr. Třebíč, dř. Moravské Budějovice, 5 km vjv. od Jemnice
1 452 m n. m.
2 dolož. 1319
3 430 obyv.
66,5 % v zemědělství, 31 % vyjíždí za prací
4 základní škola, farní úřad
5 železniční stanice Třebelovice (3 km)
6 středisko Jemnice
7
8 výzkum červen 1966, únor 1970
6/3 inform.
Šr

601*
Heraltice (ty, lid. Herátice)
okr. Třebíč, 8 km záp. od Třebíče
1 559 m n. m.; v lesích
2 dolož. 1256
3 509 obyv.
41,4 % v zemědělství, 56 % vyjíždí za prací
4 základní škola, farní úřad
5 železniční stanice Okříšky (4 km)
6 středisko Třebíč
7
8 výzkum únor, červen 1965, květen 1966, červen 1970
6/7 inform.
Sk-Ma

602
Cidlina
okr. Třebíč, dř. Moravské Budějovice, 10 km ssz. od Moravských Budějovic
1 548 m n. m.
2 dolož. poč. 13. stol.
3 188 obyv.
64,7 % v zemědělství, 30 % vyjíždí za prací

4 základní škola Lesonice, farní úřad Babice
5 železniční stanice Šebkovice (8 km)
6 střediska Moravské Budějovice, Třebíč
7 nářečí se zachovává
8 výzkum březen, červen 1968
6 inform.
Ma-Še

603
Nové Syrovice (lid. Serovice)
okr. Třebíč, dř. Moravské Budějovice, 5 km jz. od Moravských Budějovic
1 438 m n. m.
2 dolož. 1514
3 777 obyv.
50,8 % v zemědělství, 46 % vyjíždí za prací
4 základní škola, farní úřad
5 železniční stanice Moravské Budějovice (6 km)
6 středisko Moravské Budějovice
7 obec na bývalém jazykovém pomezí
nářečí se zachovává
8 výzkum duben 1968, prosinec 1969, červen 1972
6/6 inform.
Šr-Še

604
Oslnovice (ty; lid. Vosnovice, Osnovice)
okr. Znojmo, 10 km zsz. od Vranova
1 463 m n. m.
2 dolož. 1492
3 140 obyv.
79,4 % v zemědělství, 21 % vyjíždí za prací
4 základní škola Vysočany, farní úřad Bítov
5 železniční stanice Šumná (18 km)
6 střediska Moravské Budějovice, Znojmo
7 obec na bývalém jazykovém pomezí
nářečí se zachovává
8 výzkum květen 1970, říjen 1971, březen 1972
5/3 inform.
Še

605
Pavlínov
okr. Žďár nad Sázavou, dř. Velké Meziříčí, 10 km záp. od Velkého Meziříčí
1 548 m n. m.
2 dolož. 1559
3 296 obyv.
76,9 % v zemědělství, 17 % vyjíždí za prací
4 základní škola v místě, farní úřad Měřín
5 železniční stanice Velké Meziříčí (12 km)
6 střediska Měřín, Velké Meziříčí
7
8 výzkum duben, květen 1969
4/3 inform.
Še

606*
Hodov
okr. Třebíč, dř. Velké Meziříčí, 7 km jjz. od Velkého Meziříčí
1 500 m n. m.
2 dolož. 1349
3 407 obyv.
72,2 % v zemědělství, 25 % vyjíždí za prací
4 základní škola v místě, farní úřad Budišov
5 železniční stanice Budišov u Třebíče (3 km)
6 střediska Velké Meziříčí, Třebíč
7
8 výzkum září, říjen 1964, květen 1966
6 inform.
Ma

607*
Sedlec
okr. Třebíč, 4,5 km jjz. od Náměšti nad Oslavou
1 452 m n. m.
2 dolož. 1104 (falzum z konce 12. stol.)
3 399 obyv.
43,4 % v zemědělství, 43 % vyjíždí za prací
4 základní škola v místě, farní úřad Hartvíkovice
5 železniční stanice Náměšť nad Oslavou (9 km)
6 středisko Náměšť nad Oslavou
7
8 výzkum červenec 1964, červen 1965, srpen 1966
6 inform.
Ma

608
Příložany (lid. Přiložany)
okr. Třebíč, dř. Moravské Budějovice, 10,5 km sv. od Moravských Budějovic
1 452 m n. m.
2 dolož. 1365
3 298 obyv.
57,2 % v zemědělství, 45 % vyjíždí za prací
4 základní škola i farní úřad Jaroměřice nad Rokytnou
5 železniční stanice Jaroměřice nad Rokytnou (6 km)
6 střediska Jaroměřice nad Rokytnou, Hrotovice
7 nářečí se zachovává
8 výzkum duben, květen 1970
6/2 inform.
Še

609
Rešice (ty, lid. Rešece)
okr. Znojmo, dř. Moravský Krumlov, 10,5 km jv. od Hrotovic
1 314 m n. m.
2 dolož. 1271
3 540 obyv.
67,8 % v zemědělství, 29 % vyjíždí za prací

4 základní škola v místě, farní úřad Horní Dubňany
5 železniční stanice Moravský Krumlov (12 km)
6 střediska Rouchovany, Moravský Krumlov
7
8 výzkum leden, březen 1967, duben 1967
6/19 inform.
Šr

610
Slatina
okr. Znojmo, dř. Moravský Krumlov, 10,5 km jjz. od Hrotovic
1 370 m n. m.
2 dolož. 1278
3 378 obyv.
79,1 % v zemědělství, 23 % vyjíždí za prací
4 základní škola v místě, farní úřad Biskupice
5 železniční stanice Grešlové Mýto (17 km)
6 střediska Jevišovice, Hrotovice, Znojmo
7
8 výzkum září, říjen 1968, červenec 1969
4/5 inform.
Še

611*
Ctidružice (ty; lid. Čedrožece, Čedrožice, Čidružece, Čedružice)
okr. Znojmo, dř. Moravské Budějovice, 9 km jjv. od Moravských Budějovic
1 388 m n. m.
2 dolož. 1365
3 466 obyv.
58 % v zemědělství, 33 % vyjíždí za prací
4 základní škola v místě, farní úřad Blížkovice
5 železniční stanice Grešlové Mýto (1 km)
6 střediska Moravské Budějovice, Znojmo
7 obec na bývalém jazykovém pomezí
nářečí se poměrně zachovává
8 výzkum březen, duben 1965, březen 1966, únor 1970
4/2 inform.
Ma-Bh

612
Olbramkostel (ten)
okr. Znojmo, 11 km sz. od Znojma
1 363 m n. m.
2 dolož. 1230
3 608 obyv.
43 % v zemědělství, 53 % vyjíždí za prací
4 základní škola, farní úřad
5 železniční stanice
6 středisko v místě, Znojmo
7 obec na bývalém jazykovém pomezí
8 výzkum červenec, srpen 1967
5/1 inform.
Ma

613
Mašovice (ty)
okr. Znojmo, 6 km záp. od Znojma
1 364 m n. m.
2 dolož. 1046 (falzum z 13. stol.)
3 476 obyv.
61 % v zemědělství, 40 % vyjíždí za prací
4 základní škola, farní úřad
5 železniční stanice Znojmo (9 km)
6 středisko Znojmo
7 dř. časté sňatky v rámci obce; obec na státní hranici a na bývalém jazykovém pomezí; v letech 1938–1945 byla zabrána do Německa
8 výzkum květen, červen 1967
6 inform.
Ma

614*
Plaveč (ta, lid. ten)
okr. Znojmo, 8,5 km ssv. od Znojma
1 240 m n. m.
2 dolož. 1234
3 540 obyv.
58,9 % v zemědělství, 28 % vyjíždí za prací
4 základní škola v místě, farní úřad Únanov
5 železniční stanice Znojmo (11 km)
6 středisko Znojmo
7 obec na bývalém jazykovém pomezí
nářečí se zachovává
8 výzkum listopad 1965, září 1966
3/1 inform.
Va

615
Morašice (ty, lid. Morasce)
okr. Znojmo, dř. Moravský Krumlov, 13,5 km jz. od Moravského Krumlova
1 246 m n. m.
2 dolož. 1253
3 443 obyv.
81,6 % v zemědělství, 16 % vyjíždí za prací
4 základní škola v místě, farní úřad Trstěnice
5 železniční stanice Miroslav (16 km)
6 střediska Miroslav, Znojmo
7 obec na bývalém jazykovém pomezí
8 výzkum říjen 1965
6/1 inform.
Še

616*
Tasovice (ty)
okr. Blansko, dř. Boskovice, 6 km jjz. od Kunštátu
1 635 m n. m., v lesích a v kopcovitém terénu
2 dolož. 1464
3 188 obyv. (výrazný úbytek)
44,4 % v zemědělství, 47 % vyjíždí za prací

4 základní škola v místě, farní úřad Černovice
5 železniční stanice Skalice nad Svitavou (19 km)
6 střediska Lysice, Olešnice
7
8 výzkum červenec, září 1965
5/4 inform.
Šr

617
Věžná (lid. to Vežný)
okr. Žďár nad Sázavou, dř. Nové Město na Moravě, 7 km již. od Bystřice nad Pernštejnem
1 485 m n. m.
2 dolož. 1376
3 186 obyv. (výraznější úbytek)
48,3 % v zemědělství, 48 % vyjíždí za prací
4 základní škola v místě, farní úřad Rožná
5 železniční stanice (1 km)
6 střediska Nedvědice, Bystřice nad Pernštejnem
7
8 výzkum červenec, listopad 1971, prosinec 1972, únor 1974
4/5 inform.
Fi

618
Lomnice (ta, lid. Lomica)
okr. Blansko, dř. Tišnov, 6,5 km sev. od Tišnova
1 368 m n. m.
2 dolož. 1281
3 1 158 obyv.
14,4 % v zemědělství, 34 % vyjíždí za prací
4 základní škola, farní úřad
5 železniční stanice Tišnov (7 km)
6 středisko v místě, Tišnov
7 nářečí nivelizováno, liší se od venkovského okolí
8 výzkum březen 1967, srpen 1972
6/2 inform.
Kč-Bh-Ch

619*
Heřmanov (lid. Hermašlág)
okr. Žďár nad Sázavou, dř. Velké Meziříčí, 11 km ssz. od Velké Bíteše
1 590 m n. m.
2 dolož. 1349
3 258 obyv.
61,4 % v zemědělství, 40 % vyjíždí za prací
4 základní škola, farní úřad
5 železniční stanice Osová Bítýška (5 km)
6 střediska Křižanov, Velká Bíteš, Velké Meziříčí
7
8 výzkum srpen, říjen 1965, srpen 1972
5 inform.
Ma (Fi)

620
Holubí Zhoř (ta, lid. Holubi Zhoř)
okr. Žďár nad Sázavou, dř. Velké Meziříčí, 6 km záp. od Velké Bíteše
1 485 km n. m.
2 dolož. 1348
3 215 obyv.
74,7 % v zemědělství, 30 % vyjíždí za prací
4 základní škola, farní úřad Tasov
5 železniční stanice Vlkov u Tišnova (12 km)
6 střediska Velká Bíteš, Brno
7
8 výzkum červen, září 1968
5/2 inform.
Še

621
Zbraslav (ta, lid. ten)
okr. Brno-venkov, dř. Velké Meziříčí, 9 km jjv. od Velké Bíteše
1 458 m n. m.; v lesích
2 dolož. 1222
3 1 423 obyv.
19,7 % v zemědělství, 65 % vyjíždí za prací; horníci
4 základní škola, farní úřad
5 železniční stanice Zastávka u Brna (7 km)
6 střediska Náměšť nad Oslavou, Zastávka u Brna, Brno, Rosice
7
8 výzkum únor 1970, duben 1972
6/3 inform.
Bh-Še-Šr

622
Chudčice (ty; lid. Chočice, Chučice)
okr. Brno-venkov, dř. Tišnov, 7 km jjv. od Tišnova
1 247 m n. m.
2 dolož. 1235
3 842 obyv.
23,2 % v zemědělství, 75 % vyjíždí za prací
4 základní škola v místě; farní úřad v místě, dř. Čebín
5 železniční stanice Kuřim (6 km)
6 střediska Kuřim, Brno
7
8 výzkum květen, červen 1967
5/10 inform.
Bh-Bl

623
Žebětín
část Brna, dř. okr. Brno-venkov, 9 km záp. od Brna
1 318 m n. m.; v lesích
2 dolož. 1235
3 1 843 obyv. (značný přírůstek)
20,7 % v zemědělství, 75 % vyjíždí za prací

4 základní škola, farní úřad
5 železniční stanice Troubsko (6 km), městský autobus do Brna
6 středisko Brno
7 dř. folklorní tradice; nabývá charakteru rekreačního střediska
8 výzkum duben 1967, květen 1968, leden 1971
5/10 inform.
Bh-Ch

624
Čučice (ty, lid. Čočice)
okr. Brno-venkov, dř. Třebíč, 11,5 km jv. od Náměšti nad Oslavou
1 334 m n. m.
2 dolož. 1104 (falzum z 12. stol.)
3 539 obyv.
25,2 % v zemědělství, 73 % vyjíždí za prací
4 základní škola, farní úřad
5 železniční stanice Rapotice (7 km)
6 střediska Ivančice, Oslavany, Brno
7
8 výzkum květen 1968
6/8 inform.
Ch-Bh-Mi-Še

625*
Hlína (lid. Hlina)
okr. Brno-venkov, dř. Brno, 4 km sv. od Ivančic
1 420 m n. m.; v lesích
2 dolož. 1511
3 373 obyv.
30,5 % v zemědělství, 60 % vyjíždí za prací
4 základní škola v místě, farní úřad Neslovice
5 železniční stanice Silůvky (3 km)
6 střediska Ivančice, Brno
7 nářečí se zachovává
8 výzkum duben, květen 1965, září 1966
5/3 inform.
Bl-Bh

626
Jezeřany (lid. Jezeřane), část obce Jezeřany-Maršovice
okr. Znojmo, dř. Moravský Krumlov, 9 km od Moravského Krumlova
1 219 m n. m.
2 dolož. 1306
3 929 obyv.
71,6 % v zemědělství, 27 % vyjíždí za prací; vinařství
4 základní škola v místě, farní úřad Loděnice
5 železniční stanice Moravský Krumlov (12 km)
6 střediska Moravský Krumlov, Brno
7 nosí se části všedního kroje; obec v blízkosti bývalého jazykového pomezí
nářečí se zachovává
8 výzkum únor, březen 1968, říjen 1972
7/8 inform.
Bh-Še

627
Syrovice (ty, lid. Serovice)
okr. Brno-venkov, dř. Hustopeče, 7 km sz. od Židlochovic
1 202 m n. m.
2 dolož. 1294
3 1 096 obyv.
36,4 %, 57 % vyjíždí za prací; lihovar, úpravna krmiv
4 základní škola, farní úřad
5 železniční stanice Rajhrad (4 km)
6 středisko v místě, Brno
7
8 výzkum duben 1968, únor 1974
4/10 inform.
Bh (Še)

628*
Nosislav (ta; lid. Nosislava)
okr. Břeclav, dř. Hustopeče, 4 km jv. od Židlochovic
1 186 m n. m.
2 dolož. 1278
3 1 484 obyv.
50 % v zemědělství, 48 % vyjíždí za prací; vinařství, ovocnářství
4 základní škola, farní úřad (katolický i evangelický)
5 železniční stanice Židlochovice (5 km)
6 střediska Židlochovice, Brno
7 nářečí se zachovává
8 výzkum březen 1967, leden 1968
6/10 inform.
Bh-Kč

629
Ivaň (ta; lid. ta Vivaň, to Vansko)
okr. Břeclav, dř. Hustopeče, 12,5 km jjz. od Židlochovic
1 172 m n. m.
2 dolož. 1073 (falzum z 12. stol.)
3 748 obyv.
55,7 % v zemědělství, 41 % vyjíždí za prací; vinařství
4 základní škola, farní úřad
5 železniční stanice Vranovice (5 km)
6 střediska Židlochovice, Brno
7 folklorní tradice; obec v blízkosti bývalého jazykového pomezí
nářečí se zachovává
8 výzkum červen 1968, leden 1974
5/6 inform.
Ch-Bh-Mi-Še

630
Horní Poříčí (lid. Pořiči)
okr. Blansko, dř. Boskovice, 9,5 km ssz. od Kunštátu
1 385 m n. m.
2 dolož. 1382
3 414 obyv.
32,6 % v zemědělství, 62 % vyjíždí za prací

4 základní škola v místě, farní úřad Bohuňov
5 železniční stanice Letovice (11 km)
6 středisko Letovice
7
8 výzkum červenec, srpen 1968, srpen 1970
5/9 inform.
Šr

631
Zboněk, část obce Letovice
okr. Blansko, dř. Boskovice, 6 km sz. od Boskovic
1 321 m n. m.
2 dolož. 1201 (falzum z poč. 14. stol.)
3 261 obyv.
25,2 % v zemědělství, 66 % vyjíždí za prací
4 základní škola i farní úřad Svitávka
5 železniční stanice
6 střediska Letovice, Blansko
7
8 výzkum červenec 1967
4/9 inform.
Šr

632
Bořitov (lid. Bořtuv, Buřtuv)
okr. Blansko, dř. Boskovice, 8 km ssz. od Blanska
1 305 m n. m.
2 dolož. 1240
3 1 243 obyv.
38,4 % v zemědělství, 57 % vyjíždí za prací
4 základní škola, farní úřad
5 železniční stanice Rájec-Jestřebí (3 km)
6 střediska Černá Hora, Blansko, nově Brno
7
8 výzkum květen, červenec 1967, červenec 1970, červen 1972
6/11 inform.
Šr

633
Šošůvka
okr. Blansko, dř. Boskovice, 9 km sv. od Blanska
1 575 m n. m.
2 dolož. 1374
3 682 obyv.
21,8 % v zemědělství, 63 % vyjíždí za prací
4 základní škola v místě, farní úřad Sloup
5 železniční stanice Blansko (18 km), častěji Rájec-Jestřebí (17 km)
6 střediska Blansko, Rájec-Jestřebí
7 nářečí se zachovává
8 výzkum červen 1969
5/3 inform.
Šr-Bh-Mi-Kč-Še

634*
Lažany (lid. Lažane)
okr. Blansko, 7 km záp. od Blanska
1 324 m n. m.
2 dolož. 1358
3 388 obyv.
29,3 %, 42 % vyjíždí za prací
4 základní škola i farní úřad Lipůvka
5 železniční stanice Kuřim (7 km)
6 střediska Blansko, Brno
7
8 výzkum květen 1965, duben 1966
6/4 inform.
Bh-Bl

635
Deblín
okr. Brno-venkov, dř. Tišnov, 6,5 km zjz. od Tišnova
1 475 m n. m.
2 dolož. 1234
3 1 143 obyv.
36 % v zemědělství, 58 % vyjíždí za prací
4 základní škola, farní úřad
5 železniční stanice Tišnov, Brno
6 střediska Tišnov, Brno
7 nářečí se zachovává
8 výzkum duben, květen 1967
5/1 inform.
Bh-Ch

636
Ořešín (lid. Vořešín)
část Brna, dř. okr. Brno-venkov, 9 km sev. od Brna
1 353 m n. m.; v lesích
2 dolož. 1327
3 408 obyv.
8,4 % v zemědělství, 68,9 % vyjíždí za prací
4 základní škola Jehnice, farní úřad Řečkovice
5 železniční stanice Brno-Řečkovice (4 km), městský autobus do Brna
6 středisko Brno
7 za války částečně zničen
nářečí se zachovává
8 výzkum květen 1967, květen 1972
5/2 inform.
Ch-Kč-Bh

637
Habrůvka
okr. Blansko, dř. Brno-venkov, 15 km sv. od Brna
1 490 m n. m.; v lesích a v kopcovitém terénu
2 dolož. 1365
3 464 obyv.
17,9 % v zemědělství, 77 % vyjíždí za prací; lesní dělníci

4 základní škola v místě, farní úřad Křtiny
5 železniční stanice Adamov (12 km)
6 střediska Brno, Adamov, Blansko
7 nosí se část kroje; za války byla obec zčásti zničena
8 výzkum říjen 1968, duben 1969, únor 1970
6/12 inform.
Bh-Še (Fi)

638
Habrovany (lid. Habrovane), část obce Habrovany-Olšany
okr. Vyškov, 9 km sev. od Slavkova
1 314 m n. m.
2 dolož. 1350
3 939 obyv.
31 % v zemědělství, 51 % vyjíždí za prací; dř. dvůr, zámek
4 základní škola, farní úřad
5 železniční stanice Rousínov (3 km)
6 střediska Rousínov, Vyškov, nově Brno
7
8 výzkum září, říjen 1968, duben 1969
6/11 inform.
Bh (Mi)

639
Telnice (ta)
okr. Brno-venkov, 13 km jv. od Brna
1 195 m n. m.
2 dolož. 1244
3 1 379 obyv.
23,5 % v zemědělství, 74 % vyjíždí za prací
4 základní škola v místě, farní úřad Sokolnice
5 železniční stanice Sokolnice (2 km)
6 středisko Brno
7
8 výzkum listopad 1965, květen, září 1966, červen 1975
6/11 inform.
Sk-kol.

640*
Hodějice (ty; lid. Hoděce, Hodějce)
okr. Vyškov, 3 km vjv. od Slavkova
1 209 m n. m.
2 dolož. 1497
3 1 140 obyv.
42,3 % v zemědělství, 56 % vyjíždí za prací
4 základní škola v místě, farní úřad Slavkov u Brna
5 železniční stanice Křižanovice (2 km), častěji Slavkov u Brna (2 km)
6 střediska Slavkov u Brna, Brno
7
8 výzkum červen, červenec 1967, březen 1970
6/4 inform.
Ma (Bh, Fi)

641
Bošovice (ty, lid. Bušovice)
okr. Vyškov, dř. Hustopeče, 7 km ssz. od Klobouk
1 270 m n. m.
2 dolož. 1131
3 1 201 obyv.
50 % v zemědělství, 41 % vyjíždí za prací
4 základní škola, farní úřad
5 železniční stanice Újezd u Brna (10 km)
6 středisko Brno
7 nářečí se zachovává
8 výzkum únor, duben, červen 1965, duben 1966, červen 1975
6/11 inform.
Sk-Bh

642
Žarošice (ty)
okr. Hodonín, dř. Kyjov, 5,5 km jz. od Ždánic
1 212 m n. m.
2 dolož. 1330
3 1 159 obyv.
43,1 % v zemědělství, 49 % vyjíždí za prací; vinařství, ovocnářství, dř. dvůr
4 základní škola, farní úřad
5 železniční stanice Uhřice u Kyjova (2 km)
6 střediska Kyjov, Slavkov
7 folklorní tradice, nosí se kroj; poutní místo
nářečí se zachovává
8 výzkum květen 1968, říjen 1973
6/6 inform.
Bh-Še-Mi

643
Boleradice (ty; lid. Poleradice, Bolehradice)
okr. Břeclav, dř. Hustopeče, 4,5 km jz. od Klobouk
1 205 m n. m.
2 dolož. 1131
3 1 093 obyv.
51 % v zemědělství, 45 % vyjíždí za prací; dř. vázání košťat
4 základní škola, farní úřad
5 železniční stanice Brumovice (9 km)
6 střediska Hustopeče, méně často Klobouky, nyní i Brno
7
8 výzkum duben, červen 1967, květen 1970
5/10 inform.
Mi

644
Písařov (lid. Pisařov)
okr. Šumperk, dř. Zábřeh, 5,5 km ssv. od Štítů
1 552 m n. m.
2 dolož. 1351
3 692 obyv. (výraznější úbytek)
26,5 % v zemědělství, 58 % vyjíždí za prací; továrna na kartáče

4 základní škola, farní úřad
5 železniční stanice Mlýnický Dvůr (6 km)
6 střediska Štíty, Zábřeh, Šumperk
7 obec na bývalém jazykovém pomezí; v letech 1938–1945 zabrána do Německa
8 výzkum září 1970, únor 1972
6/3 inform.
Kč (Fi)

645*
Jedlí (lid. Jedli)
okr. Šumperk, dř. Zábřeh na Moravě, 4 km jv. od Štítů
1 485 m n. m.
2 dolož. 1351
3 820 obyv. (výrazný úbytek)
38,3 % v zemědělství, 36 % vyjíždí za prací
4 základní škola, farní úřad
5 železniční stanice Štíty (9 km)
6 střediska Štíty, Zábřeh na Moravě
7 obec na bývalém jazykovém pomezí; v letech 1938–1945 zabrána do Německa
8 výzkum září, říjen 1965, listopad 1966, únor 1972
6 inform.
Ma (Kč, Fi)

646
Chromeč (ta)
okr. Šumperk, 7 km jz. od Šumperka
1 297 m n. m.
2 dolož. 1353
3 550 obyv.
35,2 % v zemědělství, 64 % vyjíždí za prací
4 základní škola v místě, farní úřad Postřelmov
5 železniční stanice Bludov (5 km)
6 středisko Šumperk
7 obec na bývalém jazykovém pomezí; v letech 1938–1945 zabrána do Německa
8 výzkum říjen, prosinec 1967
6/1 inform.
Ma

647
Dlouhomilov (lid. Dlóhomilov, Dlómilov)
okr. Šumperk, dř. Zábřeh na Moravě, 8,5 km vsv. od Zábřehu
1 320 m n. m.
2 dolož. 1356
3 591 obyv. (výraznější úbytek)
30 % v zemědělství, 63 % vyjíždí za prací
4 základní škola, farní úřad
5 železniční stanice Hrabišín (5 km)
6 střediska Hrabišín, Zábřeh, Šumperk
7 obec na bývalém jazykovém pomezí; v letech 1938–1945 zabrána do Německa
nářečí se zachovává
8 výzkum září, listopad 1970
5 inform.
Kč

648
Lupěné (lid. Lupěny), část obce Nemile
okr. Šumperk, dř. Zábřeh na Moravě, 3,5 km zjz. od Zábřehu
1 293 m n. m.
2 dolož. 1320
3 206 obyv.
19,5 % v zemědělství, 78 % vyjíždí za prací
4 základní škola v místě, farní úřad Nemile
5 železniční stanice
6 střediska Nemile, Zábřeh
7 obec v sousedství bývalého jazykového ostrova svitavského; v letech 1938–1945 zabrána do Německa
nářečí se zachovává
8 výzkum září, listopad 1970
6 inform.
Kč

649
Bohuslavice (ty, lid. Bóslavice)
okr. Šumperk, dř. Zábřeh na Moravě, 8 km jjv. od Zábřehu
1 258 m n. m.
2 dolož. 1358
3 474 obyv.
40 % v zemědělství, 63 % vyjíždí za prací
4 základní škola v místě, farní úřad Dubicko
5 železniční stanice Lukavice na Moravě (1 km)
6 střediska Dubicko, Zábřeh
7 obec v blízkosti bývalého jazykového ostrova svitavského; v letech 1938–1945 byla obec zabrána do Německa
nářečí se zachovává
8 výzkum září, listopad 1970
6 inform.
Kč

650*
Šumvald (lid. Šomvald, Šonvald)
okr. Olomouc, dř. Šternberk, 7 km sev. od Uničova
1 260 m n. m.
2 dolož. 1280
3 1 310 obyv. (výraznější úbytek)
53,1 % v zemědělství, 41 % vyjíždí za prací
4 základní škola, farní úřad
5 železniční stanice Uničov (8 km)
6 střediska Dlouhá Loučka, Uničov
7 obec na bývalém jazykovém pomezí; v letech 1938–1945 zabrána do Německa
nářečí se zachovává
8 výzkum červen, září 1966
6/2 inform.
Ma

651
Palonín (lid. Pálojn, Pálojin, Pálovín)
okr. Šumperk, dř. Zábřeh na Moravě, 6 km jjv. od Mohelnice
1 272 m n. m.
2 dolož. 1353

3 411 obyv.
48,5 % v zemědělství, 52 % vyjíždí za prací
4 základní škola v místě, farní úřad Loštice
5 železniční stanice Moravičany (4 km)
6 střediska Loštice, Litovel, Mohelnice
7 obec v blízkosti bývalého jazykového ostrova svitavského; v letech 1938–1945 zabrána do Německa nářečí se zachovává
8 výzkum prosinec 1969, březen 1970
6/3 inform.
Šr-Fi

652*
Bohdalov
okr. Svitavy, dř. Moravská Třebová, 8,5 km vých. od Moravské Třebové
1 380 m n. m.; v lesích
2 dolož. 1365
3 194 obyv. (výraznější úbytek)
65 % v zemědělství, 31 % vyjíždí za prací
4 základní škola v místě, farní úřad Studená Loučka
5 železniční stanice Mezihoří (8 km)
6 střediska Městečko Trnávka, Moravská Třebová
7 obec v blízkosti bývalého jazykového ostrova svitavského; v letech 1938–1945 zabrána do Německa nářečí se zachovává
8 výzkum březen 1968, srpen 1970
6/3 inform.
Šr

653*
Roubanina (lid. Róbajina, Róbanina), část obce Deštná-Roubanina
okr. Blansko, dř. Moravská Třebová, 8,5 km zjz. od Jevíčka
1 474 m n. m.; v lesích
2 dolož. 1356
3 160 obyv. (výrazný úbytek)
46,9 % v zemědělství, 47 % vyjíždí za prací
4 základní škola (dř.) i farní úřad v místě
5 železniční stanice Velké Opatovice (9 km)
6 středisko Jevíčko, nyní Letovice
7 vědomí folklorní tradice; obec v blízkosti bývalého jazykového ostrova svitavského
8 výzkum březen, duben 1965, duben 1966
6/8 inform.
Sk-kol.

654
Biskupice (ty, lid. Biskopice)
okr. Svitavy, dř. Moravská Třebová, 4 km sv. od Jevíčka
1 352 m n. m.
2 dolož. 1262
3 465 obyv. (výraznější úbytek)
37,3 % v zemědělství, 53 % vyjíždí za prací; lihovar
4 základní škola, farní úřad
5 železniční stanice Biskupice u Jevíčka
6 středisko v místě, Jevíčko

7 vědomí folklorní tradice; obec v blízkosti bývalého jazykového ostrova svitavského; v letech 1938–1945 zabrána do Německa
nářečí se zachovává
8 výzkum listopad 1968, listopad 1969
6/1 inform.
Šr

655
Knínice u Boskovic (ty, lid. Kenice)
okr. Blansko, dř. Boskovice, 6,5 km ssv. od Boskovic
1 377 m n. m.
2 dolož. 1200 (falzum z poč. 14. stol.)
3 893 obyv.
33,7 % v zemědělství, 60 % vyjíždí za prací
4 základní škola, farní úřad
5 železniční stanice
6 středisko v místě, Boskovice
7 folklorní tradice
nářečí se zachovává
8 výzkum duben, květen 1968, květen 1969, srpen 1970
6/5 inform.
Šr (Bh)

656*
Hrochov, část obce Lipová
okr. Prostějov, dř. Litovel, 7 km jjz. od Konice
1 578 m n. m.
2 dolož. 1846 (založeno kolem 1660)
3 403 obyv.
26,2 % v zemědělství, 38 % vyjíždí za prací; domácké šití oděvů, prádla; domácká výroba zboží ze slámy
4 základní škola v místě, farní úřad Jednov
5 železniční stanice Stražisko (8 km)
6 středisko Prostějov
7 nářečí se zachovává
8 výzkum červenec 1965, leden, duben 1966
6/5 inform.
Bh-Bl-Gr

657
Suchý (lid. Sochy)
okr. Blansko, dř. Boskovice, 8 km vých. od Boskovic
1 663 m n. m.
2 dolož. 1798
3 421 obyv.
21,3 % v zemědělství, 67 % vyjíždí za prací
4 základní škola v místě, farní úřad Žďárná
5 železniční stanice Boskovice (13 km)
6 středisko Boskovice
7 nabývá charakteru rekreačního střediska
nářečí se zachovává
8 výzkum únor, březen 1970
6/3 inform.
Še (Bh)

658
Otinoves (ta, lid. Votinoves)
okr. Prostějov, 12 km zjz. od Plumlova
1 576 m n. m.; v lesích
2 dolož. 1347
3 504 obyv.
51,2 % v zemědělství, 39 % vyjíždí za prací
4 základní škola v místě, farní úřad Drahany
5 železniční stanice Vyškov na Moravě (19 km)
6 střediska Vyškov na Moravě, Prostějov
7 za 2. světové války byli všichni obyvatelé vysídleni a obec byla značně zničena, v r. 1945 se Otinoveští vrátili zpět
nářečí se zachovává
8 výzkum červen, září 1968
6/6 inform.
Sk (Še)

659*
Ruprechtov (lid. Roprechtov, Voprechtov)
okr. Vyškov, 11,5 km sz. od Vyškova
1 514 m n. m.; v lesích
2 dolož. 1511
3 800 obyv. (výrazný úbytek)
25,9 % v zemědělství, 58 % vyjíždí za prací
4 základní škola v místě, farní úřad Krásensko
5 železniční stanice Vyškov na Moravě (15 km)
6 střediska Podomí, Vyškov
7
8 výzkum květen 1965
4/8 inform.
Kč-Bh

660
Radslavičky (lid. Raclavičke), část obce Radslavice
okr. Vyškov, 7 km sev. od Vyškova
1 357 m n. m.
2 dolož. 1846
3 145 obyv. (výrazný úbytek)
38,6 % v zemědělství, 60 % vyjíždí za prací
4 základní škola Radslavice, farní úřad Dědice
5 železniční stanice Vyškov na Moravě (7 km)
6 středisko Vyškov
7 nářečí se zachovává
8 výzkum březen 1970
6/3 inform.
Še

661
Otaslavice (ty, lid. Votaslavice)
okr. Prostějov, 10 km jjz. od Prostějova
1 250 m n. m.
2 dolož. 1280

3 1 715 obyv.
24,7 % v zemědělství, 75 % vyjíždí za prací
4 základní škola, farní úřad
5 železniční stanice Prostějov (13 km)
6 středisko Prostějov
7 nářečí se zachovává
8 výzkum březen 1969
6/2 inform.
Ma

662
Ohrozim (ten, lid. ten Vohrozem)
okr. Prostějov, 2,5 km sev. od Plumlova
1 305 m n. m.
2 dolož. 1131
3 633 obyv.
41,4 % v zemědělství, 56 % vyjíždí za prací
4 základní škola, farní úřad
5 železniční stanice Kostelec na Hané (5 km)
6 středisko Prostějov
7 nářečí se zachovává
8 výzkum únor 1966, září 1968, červenec, listopad 1971
6/6 inform.
Še

663
Třebčín (lid. Třebčén)
okr. Olomouc, dř. Prostějov, 8,5 km sev. od Prostějova
1 236 m n. m.
2 dolož. 1131
3 711 obyv.
37,2 % v zemědělství, 60 % vyjíždí za prací
4 základní škola v místě, farní úřad Slatinice
5 železniční stanice
6 střediska Olomouc, Prostějov
7 nářečí se zachovává
8 výzkum březen, duben 1972
6/5 inform.
Va

664
Pěnčín (lid. Pěnčin)
okr. Prostějov, dř. Litovel, 9,5 km vjv. od Konice
1 334 m n. m.
2 dolož. 1279
3 543 obyv.
34,1 % v zemědělství, 49 % vyjíždí za prací
4 základní škola v místě, farní úřad Laškov
5 železniční stanice Drahanovice (5 km)
6 středisko Prostějov
7 nářečí se zachovává
8 výzkum březen, duben 1972
5/4 inform.
Še

665
Hvozd (lid. Vozd)
okr. Prostějov, dř. Litovel, 5,5 km ssv. od Konice
1 502 m n. m.
2 dolož. 1279
3 464 obyv.
52,9 % v zemědělství, 40 % vyjíždí za prací
4 základní škola v místě, farní úřad Bohuslavice
5 železniční stanice Konice (9 km)
6 středisko v místě, Konice
7 nářečí se zachovává
8 výzkum únor 1971
6/3 inform.
Šr

666*
Příkazy (lid. Přikaze)
okr. Olomouc, 10 km sz. od Olomouce
1 226 m n. m.
2 dolož. 1250
3 988 obyv.
41,8 % v zemědělství, 42 % vyjíždí za prací
4 základní škola v místě, farní úřad Náklo
5 železniční stanice
6 středisko Olomouc
7 vědomí folklorní tradice
nářečí se zachovává
8 výzkum červen 1966, září 1975
6/4 inform.
Sk-kol.

667
Hnojice (ty)
okr. Olomouc, dř. Šternberk, 5 km záp. od Šternberka
1 227 m n. m.
2 dolož. 1131
3 641 obyv. (výrazný úbytek)
59,7 % v zemědělství, 41 % vyjíždí za prací
4 základní škola, farní úřad
5 železniční stanice Štěpánov (5 km), Šternberk (7 km)
6 středisko Olomouc
7 vědomí folklorní tradice; obec na bývalém jazykovém pomezí
nářečí se zachovává
8 výzkum leden 1970, září 1971
6/11 inform.
Sk-kol.

668
Dolany (lid. Dolane)
okr. Olomouc, 8,5 km sv. od Olomouce
1 252 m n. m.
2 dolož. 1283

3 1 437 obyv.
21,2 % v zemědělství, 68 % vyjíždí za prací
4 základní škola, farní úřad
5 železniční stanice Hlušovice (3 km)
6 středisko Olomouc
7 vědomí folklorní tradice; obec na bývalém jazykovém pomezí
nářečí se zachovává
8 výzkum únor 1970, září 1975
6/10 inform.
Sk-kol.

669
Velký Týnec (lid. Hrobý Týnec)
okr. Olomouc, 6,5 km jv. od Olomouce
1 224 m n. m.
2 dolož. 1207
3 1 695 obyv.
52,7 % v zemědělství, 42 % vyjíždí za prací
4 základní škola, farní úřad
5 železniční stanice Grygov (3 km)
6 středisko Olomouc
7 vědomí folklorní tradice
nářečí se zachovává
8 výzkum květen 1967, září 1975
6/11 inform.
Sk-kol.

670
Charváty (lid. Charvate)
okr. Olomouc, 8,5 km již. od Olomouce
1 213 m n. m.
2 dolož. 1347
3 393 obyv. (výrazný úbytek)
44,7 % v zemědělství, 51 % vyjíždí za prací
4 základní škola, farní úřad
5 železniční stanice Blatec (1 km)
6 středisko Olomouc
7
8 výzkum srpen, září 1971, září 1975
6/4 inform.
Še

671
Hrubčice (ty, lid. Hrobčece)
okr. Prostějov, 6 km jv. od Prostějova
1 210 m n. m.
2 dolož. 1368
3 1 044 obyv.
50,3 % v zemědělství, 49 % vyjíždí za prací
4 základní škola v místě, farní úřad Kralice
5 železniční stanice Bedihošť (2 km)
6 středisko Prostějov
7

8 výzkum duben 1968, září 1975
6/5 inform.
Sk-kol.

672
Tvorovice (ty, lid. Tforovice)
okr. Prostějov, dř. Přerov, 6,5 km zsz. od Kojetína
1 232 m n. m.
2 dolož. 1373
3 436 obyv.
56,5 % v zemědělství, 44 % vyjíždí za prací
4 základní škola v místě, farní úřad Klenovice
5 železniční stanice Čelčice (5 km), častěji Měrovice nad Hanou (5 km)
6 středisko v místě, Prostějov
7 nářečí se zachovává
8 výzkum červen, listopad 1971
6/1 inform.
Še

673*
Tištín (lid. Tiščin, Čistin, Čiščin)
okr. Prostějov, dř. Přerov, 11 km zjz. od Kojetína
1 220 m n. m.
2 dolož. 1327
3 780 obyv.
57 % v zemědělství, 38 % vyjíždí za prací
4 základní škola, farní úřad
5 železniční stanice
6 střediska Kojetín, Vyškov, Prostějov
7 dř. divadelní spolek, za války vesnice značně vzrostla přistěhovalci z Drahanské vrchoviny
nářečí se zachovává
8 výzkum září, říjen 1966
7 inform.
Va

674
Morkovice (ty), část obce Morkovice-Slížany
okr. Kroměříž, 8 km zsz. od Zdounek
1 292 m n. m.
2 dolož. 1222
3 2 239 obyv.
25,7 % v zemědělství, 22 % vyjíždí za prací
4 základní škola, farní úřad
5 železniční stanice
6 středisko v místě, Kroměříž
7 nářečí se zachovává
8 výzkum květen 1971
6/3 inform.
Kč

675
Staré Hvězdlice (lid. Vězlice), část obce Hvězdlice
okr. Vyškov, 8 km sv. od Bučovic
1 311 m n. m.
2 dolož. 1265
3 185 obyv.
51,8 % v zemědělství, 55 % vyjíždí za prací
4 základní škola i farní úřad Nové Hvězdlice
5 železniční stanice Nesovice
6 střediska Hvězdlice, Bučovice
7
8 výzkum září 1968, únor, březen 1969
6/6 inform.
Še-Bh

676
Velký Újezd (lid. Újezd)
okr. Olomouc, dř. Hranice, 10 km sz. od Lipníka nad Bečvou
1 369 m n. m.; v podhůří
2 dolož. 1324
3 1 132 obyv.
60,1 % v zemědělství, 41 % vyjíždí za prací
4 základní škola, farní úřad
5 železniční stanice Velká Bystřice (10 km)
6 středisko Olomouc
7 vědomí folklorní tradice, dř. redakce regionálního časopisu Záhorská kronika
nářečí se zachovává
8 výzkum duben 1967, září, prosinec 1975
6/7 inform.
Mi-kol.

677*
Vinary (lid. Viná̋ry, Vinare), část obce Viničná
okr. Přerov, 3,5 km sev. od Přerova
1 229 m n. m.
2 dolož. 1282
3 395 obyv.
19,5 % v zemědělství, 80 % vyjíždí za prací
4 základní škola Předmostí, farní úřad Přerov
5 železniční stanice Přerov (2 km)
6 středisko Přerov
7
8 výzkum červen 1964, červen 1967
5 inform.
Kč (Ch, Bh, Še)

678
Zářičí (lid. Zářiči)
okr. Kroměříž, 9,5 km ssz. od Kroměříže
1 196 m n. m.
2 dolož. 1261
3 886 obyv.
41,2 % v zemědělství, 58 % vyjíždí za prací

4 základní škola, farní úřad Chropyně
5 železniční stanice Chropyně (3 km), Kroměříž (11 km)
6 střediska Přerov, Kroměříž
7 nářečí se zachovává
8 výzkum říjen, listopad 1968, červenec 1972
5 inform.
Va

679
Zdounky (lid. Zdónky)
okr. Kroměříž, dř. sídlo politického a soudního okresu
1 237 m n. m.
2 dolož. 1298
3 1 415 obyv.
27,1 % v zemědělství, 45 % vyjíždí za prací
4 základní škola, farní úřad
5 železniční stanice
6 středisko v místě, Kroměříž
7 nářečí se zachovává
8 výzkum listopad 1967
6/2 inform.
Kč (Sk, Ch)

680
Radotín (lid. Radoťén)
okr. Přerov, dř. Hranice, 6,5 km jjv. od Lipníka nad Bečvou
1 288 m n. m.
2 dolož. 1447
3 204 obyv.
66 % v zemědělství, 34 % vyjíždí za prací
4 základní škola i farní úřad Soběchleby
5 železniční stanice Lipník nad Bečvou (12 km)
6 středisko Lipník nad Bečvou
7 nářečí se zachovává
8 výzkum duben 1967, červen 1975
6/3 inform.
Sk-kol.

681
Nahošovice (ty), část obce Dřevohostice
okr. Přerov, dř. Holešov, 7 km sz. od Bystřice pod Hostýnem
1 257 m n. m.
2 dolož. 1365
3 271 obyv.
33,2 % v zemědělství, 53 % vyjíždí za prací
4 základní škola i farní úřad Dřevohostice
5 železniční stanice Bystřice pod Hostýnem (9 km)
6 středisko Přerov
7 vědomí folklorní tradice
nářečí se zachovává
8 výzkum duben, říjen 1969, červen 1975
6/4 inform.
Sk-kol.

682
Loukov (lid. Lókov)
okr. Kroměříž, dř. Holešov, 4,5 km vsv. od Bystřice pod Hostýnem
1 342 m n. m.
2 dolož. 1348
3 821 obyv.
37,8 % v zemědělství, 46 % vyjíždí za prací
4 základní škola, farní úřad
5 železniční stanice
6 středisko Bystřice pod Hostýnem
7 nářečí se zachovává
8 výzkum březen, září 1969
4/2 inform.
Sk

683
Hlinsko pod Hostýnem
okr. Kroměříž, dř. Holešov, 6 km sv. od Holešova
1 310 m n. m.
2 dolož. 1348
3 384 obyv.
29,6 % v zemědělství, 57 % vyjíždí za prací
4 základní škola, farní úřad
5 železniční stanice
6 středisko Bystřice pod Hostýnem
7 nářečí se zachovává
8 výzkum březen, září 1969
6/8 inform.
Sk-kol.

684
Němčice (ty)
okr. Kroměříž, 11 km vsv. od Kroměříže
1 228 m n. m.
2 dolož. 1261
3 442 obyv.
49,5 % v zemědělství, 53 % vyjíždí za prací
4 základní škola v místě, farní úřad Kostelec u Holešova
5 železniční stanice Břest (4 km)
6 střediska Bystřice pod Hostýnem, Kroměříž
7 vědomí folklorní tradice
nářečí se zachovává
8 výzkum srpen, září 1970, červen 1975
6/5 inform.
Sk-kol.

685*
Mysločovice (ty, lid. Myslačovice), část obce Mysločovice-Machová
okr. Zlín, dř. Holešov, 8 km již. od Holešova
1 210 m n. m.
2 dolož. 1397
3 571 obyv.
44,2 % v zemědělství, 52 % vyjíždí za prací

4 základní škola, farní úřad
5 železniční stanice Tlumačov (6 km), častěji Zlín-Malenovice
6 středisko v místě, Zlín
7 nářečí se zachovává
8 výzkum březen 1965
4/1 inform.
Ch-Bh

701*
Spálov (lid. Spáuov)
okr. Nový Jičín, dř. Hranice, 17 km sev. od Hranic
1 549 m n. m.; odlehlá obec v lesích
2 dolož. 1394
3 1 052 obyv. (výrazný úbytek)
38,5 % v zemědělství, 50 % vyjíždí za prací; dř. dvůr
4 základní škola, farní úřad
5 železniční stanice Jakubčovice nad Odrou (6 km)
6 střediska Vítkov, Odry, dř. Hranice (výroční trhy)
7 vědomí folklorní tradice, dř. redakce vlastivědného časopisu Oderské vrchy, obec na bývalém jazykovém pomezí; v letech 19381945 zabrána do Německa
nářečí se zachovává
8 výzkum červenec, srpen 1965
6/6 inform.
kol.

702
Olšovec
okr. Přerov, dř. Hranice, 4,5 km ssz. od Hranic
1 305 m n. m.
2 dolož. 1548
3 455 obyv.
41,9 % v zemědělství, 43 % vyjíždí za prací
4 základní škola v místě, farní úřad Střítež nad Ludinou
5 železniční stanice Hranice na Moravě (5 km)
6 středisko Hranice
7 obec na bývalém jazykovém pomezí
nářečí se zachovává
8 výzkum červen 1967
6/6 inform.
Sk-Bh

703
Milotice nad Bečvou (ty)
okr. Přerov, dř. Hranice, 8 km jjv. od Hranic
1 264 m n. m.
2 dolož. 1131
3 409 obyv.
37 % v zemědělství, 25 % vyjíždí za prací; dř. se plavilo dříví po vodě, bohatý rybolov; dnes malá továrna na elektrické spotřebiče
4 základní škola v místě, farní úřad Hustopeče nad Bečvou
5 železniční stanice
6 střediska Hranice, Valašské Meziříčí

7 vědomí folklorní tradice; obec na bývalém jazykovém pomezí
nářečí se zachovává
8 výzkum květen, červen, srpen 1967, červenec 1975
6/10 inform.
Sk-kol.

704*
Lhota u Kelče
okr. Vsetín, dř. Hranice, 11,5 km jjv. od Hranic
1 364 m n. m.
2 dolož. 1585
3 204 obyv.
68,1 % v zemědělství, 30 % vyjíždí za prací
4 základní škola Babice, farní úřad Kelč
5 železniční stanice Kunovice-Loučka (3 km)
6 střediska Kelč, Valašské Meziříčí
7 vědomí folklorní tradice
nářečí se zachovává
8 výzkum červen 1965, březen, duben 1966
6/4 inform.
Va

705
Hošťálková (lid. Hoščálková)
okr. Vsetín, 9 km záp. od Vsetína
1 370 m n. m.; ves dlouhá 5 km
2 dolož. 1505
3 2 023 obyv.
25 % v zemědělství, 39 % vyjíždí za prací; továrna na jídelní příbory
4 základní škola, farní úřad (evangelický a katolický)
5 železniční stanice Jablůnka (6 km)
6 střediska Vsetín, Zlín, částečně i Bystřice pod Hostýnem
7 folklorní tradice; silná religiozita
nářečí se zachovává
8 výzkum březen 1971
6/6 inform.
Mi

706
Rusava
okr. Kroměříž, dř. Holešov, 6 km již. od Bystřice pod Hostýnem
1 410 m n. m.; skupinové osídlení v kopcovitém a lesnatém terénu
2 dolož. 1672
3 862 obyv.
21,1 % v zemědělství, 65 % vyjíždí za prací
4 základní škola, farní úřad (evangelický a katolický)
5 železniční stanice Hlinsko pod Hostýnem (5 km)
6 středisko Bystřice pod Hostýnem
7 vědomí folklorní tradice
nářečí se zachovává
8 výzkum červen, srpen, říjen 1969
4/11 inform.
Va (kol.)

707
Fryšták
okr. Zlín, dř. Holešov, 9,5 km vjv. od Holešova
1 271 m n. m.
2 dolož. 1389
3 1 537 obyv. (výrazný přírůstek)
19,9 % v zemědělství, 55 % vyjíždí za prací; dřevozpracující průmysl; dř. hodně tkalců a bednářů
4 základní škola, farní úřad
5 železniční stanice Zlín-střed (8 km)
6 středisko Zlín, dř. Holešov
7 obec má charakter malého města; dř. se tu konaly trhy
nářečí se zachovává
8 výzkum duben, květen 1965, červen 1966
5/3 inform.
Mi

708
Lhota
okr. Zlín, dř. Uherské Hradiště, 7 km jjz. od Zlína
1 340 m n. m.
2 dolož. 1350
3 944 obyv.
28,5 % v zemědělství, 70 % vyjíždí za prací
4 základní škola, farní úřad
5 železniční stanice Zlín-Malenovice (5 km)
6 středisko Zlín
7 nářečí se zachovává
8 výzkum listopad 1969
6/7 inform.
Va

709
Kvasice (ty, lid. Kfasice)
okr. Kroměříž, 8,5 km jv. od Kroměříže
1 185 m n. m.
2 dolož. 1131
3 2 318 obyv.
19,5 % v zemědělství, 61 % vyjíždí za prací
4 základní škola, farní úřad
5 železniční stanice Tlumačov (3 km)
6 středisko v místě, Kroměříž
7 nářečí se zachovává
8 výzkum listopad, prosinec 1967, červen 1971
6/3 inform.
Šr-Bh-Mi

710
Huštěnovice (ty, lid. Houščenovice)
okr. Uherské Hradiště, 4,5 km sev. od Uherského Hradiště
1 186 m n. m.
2 dolož. 1220
3 1 254 obyv.
27 % v zemědělství, 69 % vyjíždí za prací

4 základní škola, farní úřad
5 železniční stanice
6 středisko Uherské Hradiště
7 nářečí se zachovává
8 výzkum červenec, září 1970
3/12 inform.
Va

711
Cetechovice (ty)
okr. Kroměříž, 7,5 km jz. od Zdounek
1 328 m n. m.
2 dolož. 1131
3 400 obyv.
58 % v zemědělství, 40 % vyjíždí za prací
4 základní škola, farní úřad
5 železniční stanice Zdounky (10 km)
6 střediska Roštín, Kroměříž
7
8 výzkum listopad 1969
7/3 inform.
Kč

712
Buchlovice (ty)
okr. Uherské Hradiště, 9 km záp. od Uherského Hradiště
1 234 m n. m.
2 dolož. 1270
3 2 226 obyv.
28,9 % v zemědělství, 51 % vyjíždí za prací
4 základní škola, farní úřad
5 železniční stanice Staré Město u Uherského Hradiště (9 km)
6 středisko Uherské Hradiště
7 obec má charakter městečka
nářečí se zachovává
8 výzkum září, říjen, listopad 1970
5/6 inform.
Mi

713*
Polešovice (ty)
okr. Uherské Hradiště, 9,5 km zjz. od Uherského Hradiště
1 223 m n. m.
2 dolož. 1220
3 2 480 obyv.
32,5 % v zemědělství, 57 % vyjíždí za prací
4 základní škola, farní úřad
5 železniční stanice Nedakonice (3 km)
6 středisko Uherské Hradiště, méně často Bzenec, Hodonín
7 nářečí se zachovává
8 výzkum září 1965, duben 1966, září 1966
5/4 inform.
Mi

714
Vřesovice (ty)
okr. Hodonín, dř. Kyjov, 8,5 km sv. od Kyjova
1 281 m n. m.
2 dolož. 1365
3 848 obyv.
35,8 % v zemědělství, 58 % vyjíždí za prací
4 základní škola v místě, farní úřad Osvětimany
5 železniční stanice Kyjov (13 km)
6 střediska Osvětimany, Kyjov
7 nářečí se zachovává
8 výzkum březen, duben 1971
6/4 inform.
Še

715
Jestřabice (ty)
okr. Kroměříž, dř. Kyjov, 9 km sev. od Kyjova
1 282 m n. m.
2 dolož. 1344
3 554 obyv.
42,1 % v zemědělství, 56 % vyjíždí za prací
4 základní škola, farní úřad
5 železniční stanice (2 km)
6 střediska Koryčany, Kyjov
7 nářečí se zachovává
8 výzkum únor 1971
4/1 inform.
Kč

716
Vlkoš
okr. Hodonín, dř. Kyjov, 4 km jjv. od Kyjova
1 197 m n. m.
2 dolož. 1248
3 1 038 obyv.
46,1 % v zemědělství, 52 % vyjíždí za prací
4 základní škola, farní úřad
5 železniční stanice
6 střediska Kyjov, Bzenec
7
8 výzkum listopad, prosinec 1970
5/8 inform.
Fi

717
Strážovice (ty, lid. Stražovice)
okr. Hodonín, dř. Kyjov, 5,5 km záp. od Kyjova
1 324 m n. m.
2 dolož. 1131
3 605 obyv.
53,6 % v zemědělství, 44 % vyjíždí za prací
4 základní škola v místě, farní úřad Želetice

5 železniční stanice Kyjov (6 km)
6 středisko Kyjov
7
8 výzkum prosinec 1969, duben, květen, listopad 1970
4/5 inform.
Fi (Bh)

718*
Kobylí
okr. Břeclav, 11 km vých. od Hustopečí
1 205 m n. m.
2 dolož. 1252
3 2 388 obyv.
59,3 % v zemědělství, 38 % vyjíždí za prací; vinařství, sadařství
4 základní škola, farní úřad
5 železniční stanice
6 středisko Hodonín
7 folklorní tradice
nářečí se zachovává
8 výzkum duben 1968, květen 1970
6/13 inform.
Bh (Še)

719
Velké Bílovice (lid. Bilovice)
okr. Břeclav, dř. Hodonín, 10,5 km sev. od Břeclavi
1 176 m n. m.
2 dolož. 1356
3 3 623 obyv.
52,5 % v zemědělství, 45 % vyjíždí za prací
4 základní škola, farní úřad
5 železniční stanice Podivín (4 km)
6 středisko v místě, Břeclav, Hodonín
7
8 výzkum květen, říjen 1970
4/2 inform.
Fi-Bh

720
Šakvice (ty)
okr. Břeclav, dř. Hustopeče, 5 km jjz. od Hustopečí
1 187 m n. m.
2 dolož. 1385
3 1 471 obyv.
59,3 % v zemědělství, 34 % vyjíždí za prací
4 základní škola, farní úřad
5 železniční stanice (2 km)
6 středisko Hustopeče
7 obec na bývalém jazykovém pomezí
nářečí se zachovává
8 výzkum květen, říjen 1965, říjen 1967
5/6 inform.
Šr-Bh

721
Bernartice nad Odrou (ty, lid. Barnatice)
okr. Nový Jičín, 5,5 km zsz. od Nového Jičína
1 280 m n. m.
2 dolož. 1397
3 775 obyv. (výrazný úbytek)
45,6 % v zemědělství, 48 % vyjíždí za prací
4 základní škola, farní úřad
5 železniční stanice Nový Jičín (4 km), Suchdol nad Odrou (6 km)
6 středisko Nový Jičín
7 obec na bývalém jazykovém pomezí; v letech 19381945 zabrána do Německa
nářečí se zachovává
8 výzkum únor, srpen 1969
5/2 inform.
kol.

722
Petřkovice (ty)
okr. Nový Jičín, 7 km jz. od Nového Jičína
1 390 m n. m.
2 dolož. 1499
3 239 obyv.
56,5 % v zemědělství, 39 % vyjíždí za prací
4 základní škola v místě, farní úřad Starý Jičín
5 železniční stanice Lhotka nad Bečvou (6 km), Hustopeče nad Bečvou (7 km)
6 středisko Starý Jičín
7 obec na bývalém jazykovém pomezí
nářečí se zachovává
8 výzkum únor, březen 1968, květen 1976
6/4 inform.
Sk-kol.

723
Juřinka (lid. Juřiňka)
okr. Vsetín, dř. Valašské Meziříčí, 3 km zsz. od Valašského Meziříčí
1 344 m n. m.
2 dolož. 1353
3 429 obyv.
29,4 % v zemědělství, 71 % vyjíždí za prací
4 základní škola v místě, farní úřad Valašské Meziříčí
5 železniční stanice Valašské Meziříčí (4 km)
6 středisko Valašské Meziříčí
7 nářečí se zachovává
8 výzkum červen, listopad, prosinec 1967
6/5 inform.
Va

724
Velká Lhota (lid. Hrubá Lhota)
okr. Vsetín, dř. Valašské Meziříčí, 6,5 km jv. od Valašského Meziříčí
1. 540 m n. m.; v horském terénu
2. dolož. 1374

3 416 obyv.
54,9 % v zemědělství, 45 % vyjíždí za prací
4 základní škola, farní úřad
5 železniční stanice Valašské Meziříčí (7 km), Bystřice (6 km)
6 středisko Valašské Meziříčí
7 dř. odlehlá obec
nářečí se zachovává
8 výzkum červen, listopad 1967, listopad 1974
4/3 inform.
Va

725*
Trnava, část obce Trnava-Podkopná Lhota
okr. Zlín, dř. Holešov, 8,5 km sev. od Vizovic
1 341 m n. m.; v lesích, v kopcovitém terénu
2 dolož. 1397
3 20,9 % v zemědělství, 72 % vyjíždí za prací
4 základní škola, farní úřad
5 železniční stanice Želechovice nad Dřevnicí-Lípa (12 km)
6 střediska Slušovice, Vizovice, Zlín
7
8 výzkum listopad 1964
2 inform.
Ch-Bh

726
Klečůvka
okr. Zlín, dř. Holešov, 6 km záp. od Vizovic
1 334 m n. m.; v kopcovitém terénu
2 dolož. 1397
3 408 obyv.
25,3 % v zemědělství, 72 % vyjíždí za prací
4 základní škola v místě, farní úřad Želechovice nad Dřevnicí
5 železniční stanice Želechovice nad Dřevnicí-Lípa (2 km)
6 střediska Želechovice nad Dřevnicí, Zlín
7 nářečí se zachovává
8 výzkum říjen, listopad 1965, květen 1966
4/6 inform.
Mi

727*
Částkov (lid. Častkov)
okr. Uherské Hradiště, dř. Uherský Brod, 9 km ssz. od Uherského Brodu
1 222 m n. m.
2 dolož. 1321
3 544 obyv.
52,6 % v zemědělství, 45 % vyjíždí za prací
4 základní škola v místě, farní úřad Velký Ořechov
5 železniční stanice Uherské Hradiště (15 km)
6 střediska Uherské Hradiště, Velký Ořechov, Bílovice
7 odlehlá obec
8 výzkum červen 1967, květen 1970
6/4 inform.
kol.

728
Halenkovice (ty)
okr. Zlín, dř. Uherské Hradiště, 3 km záp. od Napajedel
1 288 m n. m.
2 dolož. 1655
3 2 280 obyv.
32,5 % v zemědělství, 62 % vyjíždí za prací; lesní dělníci
4 základní škola, farní úřad
5 železniční stanice Napajedla (7 km)
6 středisko Napajedla
7
8 výzkum prosinec 1969
3/4 inform.
Va

729
Popovice (ty)
okr. Uherské Hradiště, 5 km vjv. od Uherského Hradiště
1 263 m n. m.
2 dolož. 1220
3 1 319 obyv.
34 % v zemědělství, 65 % vyjíždí za prací
4 základní škola, farní úřad
5 železniční stanice
6 středisko Uherské Hradiště
7
8 výzkum listopad 1971, březen 1974
6/5 inform.
Fi

730
Ostrožská Lhota (lid. Ostroská, Kamenná Lhota)
okr. Uherské Hradiště, 5 km vých. od Uherského Ostrohu
1 207 m n. m.
2 dolož. 1371
3 1 733 obyv.
36,1 % v zemědělství, 62 % vyjíždí za prací
4 základní škola, farní úřad
5 železniční stanice Ostrožská Nová Ves (4 km)
6 středisko v místě, Ostrožská Nová Ves, Veselí nad Moravou, Uherské Hradiště
7 nosí se kroj
nářečí se zachovává
8 výzkum květen, červen 1967, leden 1969
6 inform.
Va

731
Vnorovy (lid. Znorovy)
okr. Hodonín, 4,5 km sv. od Strážnice
1 182 m n. m.
2 dolož. 1249
3 2 200 obyv.
36,2 % v zemědělství, 60 % vyjíždí za prací; cihelna

4 základní škola, farní úřad
5 železniční stanice
6 střediska Veselí nad Moravou, Hodonín, Strážnice
7 folklorní tradice, nosí se kroj, malují se kraslice
nářečí se zachovává
8 výzkum říjen 1968
6/8 inform.
Bh-Ch

732
Radějov (lid. Radijov)
okr. Hodonín, 5 km jv. od Strážnice
1 236 m n. m.; v podhůří Karpat
2 dolož. 1378
3 1 068 obyv.
41,1 % v zemědělství, 44 % vyjíždí za prací
4 základní škola, farní úřad
5 železniční stanice Strážnice (5 km)
6 středisko Strážnice
7 folklorní tradice, nosí se kroj
nářečí se zachovává
8 výzkum listopad, prosinec 1970, únor 1972
6/6 inform.
Šr

733*
Rohatec
okr. Hodonín, 10 km zjz. od Strážnice
1 181 m n. m.
2 dolož. 1270
3 3 040 obyv.
12,6 % v zemědělství, 46 % vyjíždí za prací; továrna na čokoládu, továrna na nábytek, armaturka, impregnační závody
4 základní škola, farní úřad
5 železniční stanice
6 středisko v místě, Hodonín
7 folklorní tradice; nosí se všední kroj
nářečí se zachovává
8 výzkum duben, květen 1965, červenec 1966, březen 1967, červen, červenec 1971
6/10 inform.
Šr (Bh)

734
Mutěnice (ty)
okr. Hodonín, 9 km sz. od Hodonína
1 183 m n. m.
2 dolož. 1368
3 3 644 obyv. (výrazný přírůstek)
40,6 % v zemědělství, 48 % vyjíždí za prací; vinařství, dř. dvůr
4 základní škola, farní úřad
5 železniční stanice
6 středisko v místě, Hodonín

7 bohatá folklorní tradice, nosí se kroj, dř. divadelní kroužek; nabývá charakteru menšího města
nářečí se zachovává
8 výzkum květen 1969, únor 1971
6/10 inform.
Bh-Še

735
Mikulčice (ty) s částí **Těšice**
okr. Hodonín, 7 km jjz. od Hodonína
1 165 m n. m.
2 dolož. 1131
3 2 011 obyv.
32,3 % v zemědělství, 62 % vyjíždí za prací
4 základní škola, farní úřad
5 železniční stanice Lužice (1 km)
6 středisko Hodonín
7
8 výzkum srpen, říjen 1970
7/1 inform.
Fi

736*
Lanžhot (lid. Lanžot)
okr. Břeclav, dř. Hodonín, 7 km jjv. od Břeclavi
1 164 m n. m.
2 dolož. 1384
3 3 996 obyv.
19,8 % v zemědělství, 70 % vyjíždí za prací
4 základní škola, farní úřad
5 železniční stanice
6 středisko Břeclav
7 nosí se kroj, zachovávají se zvyky; obec na státní hranici a na bývalém jazykovém pomezí
nářečí se zachovává
8 výzkum květen 1965, březen 1967
9/10 inform.
Šr (Bh)

737
Hlohovec (lid. Lohovec)
okr. Břeclav, dř. Hodonín, 9 km záp. od Břeclavi
1 174 m n. m.
2 dolož. 1414
3 1 399 obyv.
51,1 % v zemědělství, 56 % vyjíždí za prací
4 základní škola v místě, farní úřad Lednice
5 železniční stanice Valtice-město (2 km)
6 střediska Valtice, Břeclav, Mikulov
7 stará charvátská kolonizace (dnes obyvatelstvo asimilováno); obec na státní hranici a bývalém jazykovém pomezí; do r. 1919 v Rakousku, v r. 1919 připojena k ČSR
8 výzkum květen, říjen 1970
5/1 inform.
Fi-Bh

738
Hodslavice (ty; lid. Hocu̯avice, Hoclavice)
okr. Nový Jičín, 6 km již. od Nového Jičína
1 337 m n. m.; v lesích
2 dolož. 1348
3 1 747 obyv.
18,9 % v zemědělství, 72 % vyjíždí za prací
4 základní škola, farní úřad (katolický a evangelický)
5 železniční stanice
6 střediska Nový Jičín, Valašské Meziříčí
7 nabývá charakteru turistického střediska
nářečí se zachovává
8 výzkum červen, červenec 1969
6/5 inform.
Mi (Sk)

739
Zubří
okr. Vsetín, dř. Valašské Meziříčí, 3 km jz. od Rožnova pod Radhoštěm
1 378 m n. m.
2 dolož. 1348
3 4 094 obyv. (výrazný přírůstek)
13,1 % v zemědělství, 81 % vyjíždí za prací; továrna na automobilové pneumatiky
4 základní škola, farní úřad
5 železniční stanice
6 středisko Rožnov pod Radhoštěm
7 vědomí folklorní tradice, dř. folkloristický a národopisný soubor
nářečí se zachovává
8 výzkum červen, listopad 1967, červenec 1972
3/8 inform.
Va

740
Valašská Bystřice (lid. Bystřica)
okr. Vsetín, dř. Valašské Meziříčí, 6 km jjz. od Rožnova pod Radhoštěm
1 465 m n. m.; skupinové osídlení v kopcovitém a lesnatém terénu
2 dolož. 1675
3 2 339 obyv.
26,6 % v zemědělství, 61 % vyjíždí za prací
4 základní škola, farní úřad
5 železniční stanice Rožnov pod Radhoštěm (7 km)
6 středisko Rožnov pod Radhoštěm
7 vědomí folklorní tradice
nářečí se zachovává
8 výzkum listopad 1968
5/2 inform.
Va

741
Ublo (lid. Ubło)
okr. Zlín, dř. Holešov, 4 km vsv. od Vizovic
1 470 m n. m.; v kopcovitém terénu
2 dolož. 1450

3 394 obyv.
38,2 % v zemědělství, 59 % vyjíždí za prací
4 základní škola v místě, farní úřad Jasenná
5 železniční stanice Vizovice (6 km)
6 střediska Vizovice, Zlín, Vsetín (s ovocem na trhy)
7 silná evangelická religiozita
nářečí se zachovává
8 výzkum srpen 1967
3/7 inform.
Mi

742*
Újezd
okr. Zlín, dř. Holešov, 7 km jv. od Vizovic
1 434 m n. m.; v kopcovitém terénu
2 dolož. 1261
3 1 266 obyv.
28,6 % v zemědělství, 63 % vyjíždí za prací
4 základní škola, farní úřad
5 železniční stanice Valašské Klobouky (13 km), Vizovice (9 km)
6 středisko Valašské Klobouky
7 vědomí folklorní tradice
nářečí se zachovává
8 výzkum duben, listopad 1964, červenec 1965, srpen 1966
6/6 inform.
Va

743
Pozlovice (ty)
okr. Zlín, dř. Uherský Brod, 15 km ssv. od Uherského Brodu
1 302 m n. m.
2 dolož. 1287
3 877 obyv.
28,1 % v zemědělství, 67 % vyjíždí za prací
4 základní škola, farní úřad
5 železniční stanice Luhačovice (6 km)
6 středisko Luhačovice, dř. Uherský Brod
7 nářečí se zachovává
8 výzkum srpen 1967
3/10 inform.
Mi

744
Přečkovice (ty)
okr. Uherské Hradiště, dř. Uherský Brod, 4 km ssz. od Bojkovic
1 296 m n. m.; v lesích
2 dolož. 1376
3 344 obyv.
38,9 % v zemědělství, 59 % vyjíždí za prací, např. zedníci
4 základní škola v místě, farní úřad Rudice
5 železniční stanice Bojkovice (15 km)
6 střediska Bojkovice, Luhačovice

7 nářečí se zachovává
8 výzkum červenec 1968
4/4 inform.
Mi

745
Nezdenice (ty)
okr. Uherské Hradiště, dř. Uherský Brod, 7,5 km vých. od Uherského Brodu
1 245 m n. m.
2 dolož. 1374
3 756 obyv.
36,3 % v zemědělství, 58 % vyjíždí za prací
4 základní škola, farní úřad
5 železniční stanice
6 středisko Uherský Brod
7 nářečí se zachovává
8 výzkum srpen 1971
3/5 inform.
Mi

746
Boršice (ty) **u Blatnice**
okr. Uherské Hradiště, 14 km vjv. od Uherského Ostrohu
1 298 m n. m.
2 dolož. 1283
3 1 025 obyv.
50,4 % v zemědělství, 49 % vyjíždí za prací
4 základní škola, farní úřad
5 železniční stanice Blatnice u Veselí nad Moravou (10 km)
6 střediska Blatnice, Hluk, Veselí nad Moravou
7 nářečí se zachovává
8 výzkum duben 1971
5/5 inform.
Še

747
Veřovice (ty)
okr. Nový Jičín, 10 km jv. od Nového Jičína
1 417 m n. m.; v podhůří Beskyd
2 dolož. 1290
3 1 848 obyv.
4,1 % v zemědělství, 69 % vyjíždí za prací
4 základní škola, farní úřad
5 železniční stanice
6 střediska Frenštát pod Radhoštěm, Nový Jičín
7 vědomí folklorní tradice; nabývá charakteru rekreačního střediska
nářečí se zachovává
8 výzkum leden, září 1968, červen 1976
6/17 inform.
kol.

748*
Prostřední Bečva
okr. Vsetín, dř. Valašské Meziříčí, 7,5 km vých. od Rožnova pod Radhoštěm
1 470 m n. m.; skupinové osídlení v kopcovitém a lesnatém terénu
2 dolož. 1718
3 1 863 obyv.
23,8 % v zemědělství, 67 % vyjíždí za prací
4 základní škola v místě, farní úřad Hutisko-Solanec
5 železniční stanice Rožnov pod Radhoštěm (10 km)
6 středisko Rožnov pod Radhoštěm
7 vědomí folklorní tradice; nabývá charakteru rekreačního střediska
nářečí se zachovává
8 výzkum duben, červen 1966
6/5 inform.
Va

749
Velké Karlovice (lid. Hrubé Karlovice)
okr. Vsetín, 24 km sv. od Vsetína
1 512 m n. m.; skupinové osídlení v kopcovitém a lesnatém terénu
2 dolož. 1846
3 3 062 obyv. (výrazný úbytek)
25,6 % v zemědělství, 44 % vyjíždí za prací
4 základní škola, farní úřad
5 železniční stanice
6 středisko Vsetín
7 vědomí folklorní tradice; nabývá charakteru rekreačního střediska
nářečí se zachovává
8 výzkum červenec, listopad 1970, červen 1975
4/14 inform.
Sk (Šr, Pl)

750*
Halenkov
okr. Vsetín, 12 km vjv. od Vsetína
1 425 m n. m.; skupinové osídlení v kopcovitém a lesnatém terénu
2 dolož. 1670
3 2 528 obyv.
23,1 % v zemědělství, 54 % vyjíždí za prací
4 základní škola, farní úřad
5 železniční stanice
6 středisko Vsetín
7 vědomí folklorní tradice; nabývá charakteru rekreačního střediska
nářečí se zachovává
8 výzkum květen, červenec 1964, srpen 1966
6/8 inform.
Va

751
Lužná (lid. to Łužné)
okr. Vsetín, 11 km již. od Vsetína
1 440 m n. m.; v lesích
2 dolož. 1520

3 908 obyv.
32,6 % v zemědělství, 65 % vyjíždí za prací
4 základní škola v místě, farní úřad Valašská Polanka
5 železniční stanice
6 středisko Vsetín
7 vědomí folklorní tradice
nářečí se zachovává
8 výzkum listopad 1969
5/1 inform.
Va

752
Študlov (lid. Ščudłov)
okr. Vsetín, dř. Uherský Brod, 6 km vsv. od Valašských Klobouk
1 505 m n. m.; v kopcovitém terénu
2 dolož. 1447
3 662 obyv.
26 % v zemědělství, 72 % vyjíždí za prací
4 základní škola v místě, farní úřad Valašské Klobouky
5 železniční stanice Valašské Přílazy (1 km)
6 středisko Valašské Klobouky, méně často Brumov, Vsetín
7 nářečí se zachovává
8 výzkum květen 1968, srpen 1971
5/3 inform.
Mi-Ch

753
Návojná (ta, lid. to Návojné)
okr. Zlín, dř. Uherský Brod, 5 km jv. od Valašských Klobouk
1 370 m n. m.; v kopcovitém terénu
2 dolož. 1503
3 617 obyv.
29,6 % v zemědělství, 67 % vyjíždí za prací, např. zedníci
4 základní škola v místě, farní úřad Brumov
5 železniční stanice
6 střediska Brumov, Valašské Klobouky
7 dř. odlehlá obec
nářečí se zachovává
8 výzkum červenec, srpen 1968
3/7 inform.
Mi

754
Bohuslavice nad Vláří (ty, lid. Búsłavice)
okr. Zlín, dř. Uherský Brod, 8 km jz. od Valašských Klobouk
1 338 m n. m.
2 dolož. 1365
3 526 obyv.
28,7 % v zemědělství, 49 % vyjíždí za prací
4 základní škola v místě, farní úřad Slavičín
5 železniční stanice
6 střediska Slavičín, Valašské Klobouky, Zlín

7 nářečí se zachovává
8 výzkum červenec, srpen, září, listopad 1970
3/4 inform.
Va

755*
Žitková (lid. Žítková)
okr. Uherské Hradiště, dř. Uherský Brod, 8 km jv. od Bojkovic
1 590 m n. m.; na svazích Karpat, rozptýlené osídlení
2 dolož. 1829
3 912 obyv.
41,3 % v zemědělství, 55 % vyjíždí za prací
4 základní škola v místě, farní úřad Starý Hrozenkov
5 železniční stanice Bojkovice (12 km); konec silnice v obci
6 střediska Bojkovice, Uherský Brod
7 nářečí se zachovává, nářeční mluvčí se ve svých projevech úzkostlivě vyhýbají těm výrazným rysům své mluvy (např. *r* × *ř*), které je liší od moravského sousedství, s odůvodněním, že „nejsou Slováci“
8 výzkum červenec, srpen 1966
3/7 inform.
Mi

756
Strání (lid. to Stráný, Stráné)
okr. Uherské Hradiště, dř. Uherský Brod, 13 km jjv. od Uherského Brodu
1 418 m n. m.; skupinové osídlení v kopcovitém a lesnatém terénu
2 dolož. 1358
3 2 332 obyv. (výrazný úbytek)
29,1 % v zemědělství, 39 % vyjíždí za prací
4 základní škola, farní úřad
5 železniční stanice Uherský Brod (19 km)
6 středisko Uherský Brod
7 vědomí folklorní tradice; za Rakouska-Uherska živý styk se Slovenskem
nářečí se zachovává
8 výzkum červenec 1971, únor 1972
6/10 inform.
Va

757*
Javorník
okr. Hodonín, 16 km vjv. od Strážnice
1 312 m n. m.; v podhůří Karpat
2 dolož. 1370
3 942 obyv.
54,5 % v zemědělství, 43 % vyjíždí za prací
4 základní škola, farní úřad
5 železniční stanice
6 středisko v místě, Hodonín
7 nosí se kroj
nářečí se zachovává
8 výzkum srpen 1964, červen 1966
5/5 inform.
Kč

801*
Bránice/**Branice** (lid. ty Branice), Polsko
okr. Hlubčice/Głubczyce, 19 km již. od Hlubčic
1 328 m n. m.
2 dolož. 1283
3 zemědělská obec
4 základní škola, farní úřad
5 autobusové spojení s Hlubčicemi (18 km), dř. styk s Krnovem (2 km)
6 střediska Hlubčice, Ratiboř/Racibórz, dř. Krnov
7 do r. 1945 náležela obec k Německu, po 2. světové válce polská správa; až na několik rodin (5−10) byli starousedlíci po válce vystěhováni; česky umějí jen 2 osoby, u čtyř zjištěna pasivní znalost
8 výzkum 1965, 1967, 1969
3/1 inform.
Bh-Šr

802
Neplachovice (ty, lid. Něpłachojice), část obce Holasovice
okr. Opava, 9 km sz. od Opavy
1 278 m n. m.
2 dolož. 1257
3 599 obyv.
40,4 % v zemědělství, 55 % vyjíždí za prací
4 základní škola, farní úřad
5 železniční stanice Holasovice (2 km)
6 střediska Opava, Krnov
7 obec na státní hranici a na bývalém jazykovém pomezí; v letech 1938–1945 zabrána do Německa, za války značně zničena
8 výzkum červenec 1962, červenec 1967
6/7 inform.
Bh

803*
Hlavnice (ta, lid. Hłavnica)
okr. Opava, 12,5 km zjz. od Opavy
1 388 m n. m.
2 dolož. 1250
3 498 obyv.
71,1 % v zemědělství, 25 % vyjíždí za prací
4 základní škola, farní úřad
5 železniční stanice Mladecko (4 km)
6 středisko Opava
7 dř. aktivní ochotnický soubor
obec na bývalém jazykovém pomezí; v letech 1938–1945 zabrána do Německa, za války značně zničena
8 výzkum červen 1964, květen 1965, květen 1966
3/13 inform.
Bh

804
Domoradovice (ty; lid. Damadrojice, Damadrojce)
okr. Opava, 12 km jjz. od Opavy
1 466 m n. m.; v lesích
2 dolož. 1377

3 219 obyv.
48,8 % v zemědělství, 52 % vyjíždí za prací
4 základní škola v místě, farní úřad Melč
5 železniční stanice Hradec nad Moravicí (6 km)
6 střediska Opava, Hradec nad Moravicí, Vítkov
7 obec na bývalém jazykovém pomezí; v letech 1938–1945 zabrána do Německa
nářečí se zachovává
8 výzkum únor 1966, červenec 1972
3/2 inform.
Bh

805
Větřkovice (ty, lid. Větřkojice)
okr. Opava, 5 km vých. od Vítkova
1 462 m n. m.; ves dlouhá 5 km
2 dolož. 1298
3 641 obyv.
53,9 % v zemědělství, 38 % vyjíždí za prací
4 základní škola, farní úřad
5 železniční stanice Vítkov (6 km)
6 střediska Vítkov, Opava, Fulnek
7 obec společensky uzavřená; na bývalém jazykovém pomezí; v letech 1938–1945 zabrána do Německa, za války částečně zničena
nářečí se zachovává
8 výzkum květen 1965, červenec 1972
6/18 inform.
Bh

806*
Lukavec (lid. Łukavec)
okr. Nový Jičín, dř. Bílovec, 6,5 km záp. od Bílovce
1 349 m n. m.; v lesích a v kopcovitém terénu
2 dolož. 1377
3 463 obyv.
46,6 % v zemědělství, 49 % vyjíždí za prací; dř. pivovar, dvůr
4 základní škola i farní úřad Fulnek
5 železniční stanice Fulnek (5 km)
6 střediska Fulnek, Bílovec
7 obec na bývalém jazykovém pomezí; v letech 1938–1945 zabrána do Německa, za války značně zničena
nářečí se zachovává
8 výzkum květen 1964, červen 1965
6/6 inform.
Bh

807*
Mokré Lazce (lid. Mokre Łazce)
okr. Opava, 10 km vjv. od Opavy
1 254 m n. m.
2 dolož. 1414
3 1 033 obyv.
17,8 % v zemědělství, 73 % vyjíždí za prací; dř. pila, mlýn
4 základní škola, farní úřad
5 železniční stanice

6 střediska Opava, Ostrava
7 dř. aktivní ochotnický soubor; v letech 1938–1945 obec zabrána do Německa, za války značně zničena
8 výzkum září 1964, září 1965, duben 1966
5/7 inform.
Bh

808
Bohuslavice (ty, lid. Busławice)
okr. Opava, dř. Hlučín, 6 km sz. od Hlučína
1 239 m n. m.
2 dolož. 1288
3 1 429 obyv.
22,8 % v zemědělství, 74 % vyjíždí za prací; dř. dvůr
4 základní škola, farní úřad
5 železniční stanice Dolní Benešov (3 km)
6 střediska Dolní Benešov, Hlučín, Opava, Ostrava
7 v r. 1742 připadla obec Prusku, v r. 1920 byla připojena k ČSR a v letech 1938–1945 byla zabrána do Německa, za války poničena
nářečí se zachovává
8 výzkum červenec 1968
5/5 inform.
Bh

809
Vřesina (lid. Vřešina)
okr. Nový Jičín, dř. Bílovec, 4 km sev. od Klimkovic
1 271 m n. m.
2 dolož. 1422
3 1 682 obyv. (výrazný přírůstek)
19,1 % v zemědělství, 78 % vyjíždí za prací
4 základní škola v místě, farní úřad Ostrava-Poruba
5 železniční stanice Ostrava-Poruba (6 km), tramvajové spojení s Ostravou
6 středisko Ostrava
7 v letech 1938–1945 obec zabrána do Německa
8 výzkum srpen 1969
7/1 inform.
Bh

810
Hlubočec (lid. Hłubočec, Hłubotec)
okr. Opava, 12 km jjv. od Opavy
1 441 m n. m.
2 dolož. 1538
3 615 obyv.
32,6 % v zemědělství, 62 % vyjíždí za prací
4 základní škola v místě, farní úřad Pustá Polom
5 železniční stanice Komárov u Opavy (10 km)
6 středisko Opava, nově též Ostrava
7 v letech 1938–1945 obec zabrána do Německa, za války značně zničena
nářečí se zachovává
8 výzkum únor 1962, duben 1967, červenec 1973
6/11 inform.
Bh

811
Lubojaty (lid. ty Łubojata)
okr. Nový Jičín, dř. Bílovec, 4 km sv. od Bílovce
1 334 m n. m.
2 dolož. 1276
3 406 obyv.
40 % v zemědělství, 58 % vyjíždí za prací; dř. dvůr
4 základní škola, farní úřad
5 železniční stanice Bílovec (4 km)
6 střediska Bílovec, Ostrava, Opava
7 obec na bývalém jazykovém pomezí; v letech 1938–1945 zabrána do Německa, za války částečně zničena
nářečí se zachovává
8 výzkum červenec 1965, leden 1967
6/8 inform.
Bh

812*
Petřvald (lid. Petřołd, Petřałd)
okr. Nový Jičín, 7 km sev. od Příbora
1 244 m n. m.
2 dolož. 1267
3 1 184 obyv.
23,8 % v zemědělství, 71 % vyjíždí za prací; dř. dvůr, pivovar
4 základní škola, farní úřad
5 železniční stanice Jistebník (6 km)
6 středisko v místě, Příbor, Nový Jičín
7 aktivní ochotnický spolek; obec na bývalém jazykovém pomezí; v letech 1938–1945 zabrána do Německa
8 výzkum červenec 1965, srpen 1974
5/6 inform.
Bh-Bl

813
Pustějov (lid. Puščejov, to Puščejovo)
okr. Nový Jičín, dř. Bílovec, 6 km již. od Bílovce
1 253 m n. m.
2 dolož. 1437
3 886 obyv.
43,5 % v zemědělství, 54 % vyjíždí za prací
4 základní škola, farní úřad
5 železniční stanice Hladké Životice (3 km)
6 střediska Bílovec, Fulnek, Studénka
7 obec na bývalém jazykovém pomezí; v letech 1938–1945 zabrána do Německa
nářečí se zachovává
8 výzkum červenec 1965, červenec 1966, srpen 1972
6/13 inform.
Bh

814*
Rybí (lid. Rybi)
okr. Nový Jičín, 5 km vých. od Nového Jičína
1 326 m n. m.
2 dolož. 1397

3 1 232 obyv.
23,8 % v zemědělství, 76 % vyjíždí za prací
4 základní škola, farní úřad
5 železniční stanice Nový Jičín (6 km)
6 střediska Štramberk, Kopřivnice, Nový Jičín
7 folklorní tradice; obec na bývalém jazykovém pomezí; v letech 1938–1945 zabrána do Německa
nářečí se zachovává
8 výzkum květen 1964, červen 1965
5/8 inform.
Bh (Ma, Kč)

815
Kozlovice (ty, lid. Kozłovice)
okr. Frýdek-Místek, dř. Místek, 5,5 km ssv. od Frenštátu pod Radhoštěm
1 372 m n. m.
2 dolož. 1294
3 2 257 obyv. (výrazný přírůstek)
28,2 % v zemědělství, 66 % vyjíždí za prací; lesní dělníci, chov ovcí, dř. pily
4 základní škola, farní úřad
5 železniční stanice Frenštát pod Radhoštěm (9 km)
6 střediska Frenštát pod Radhoštěm, Kopřivnice, Frýdek-Místek
7 vědomá péče o folklorní tradici, národopisný kroužek
nářečí se zachovává
8 výzkum srpen 1971, srpen 1972, duben 1973
6/8 inform.
Šr

816
Čeladná (lid. Čeladna, Čeladňa)
okr. Frýdek-Místek, dř. Místek, 9 km vých. od Frenštátu pod Radhoštěm
1 430 m n. m.; v lesích, 12 km dlouhá ves, rozptýlené osídlení
2 dolož. 1581
3 2 459 obyv.
24,3 % v zemědělství, 59 % vyjíždí za prací; dř. pila a domácké tkalcovství; lesní dělníci
4 základní škola, farní úřad
5 železniční stanice
6 střediska Frýdlant nad Ostravicí, Frenštát pod Radhoštěm, Frýdek-Místek
7 folklorní tradice; nabývá charakteru rekreačního střediska
nářečí se zachovává
8 výzkum červenec 1971, červenec 1972
4/6 inform.
Bh

817
Trojanovice (ty)
okr. Nový Jičín, dř. Místek, 3 km jjv. od Frenštátu pod Radhoštěm
1 500 m n. m.; ves dlouhá 3 km, rozptýlené osídlení v horském terénu
2 dolož. 1846
3 2 117 obyv.
22,8 % v zemědělství, 71 % vyjíždí za prací; dř. pila, chov ovcí, lesní dělníci
4 základní škola v místě, farní úřad Frenštát pod Radhoštěm
5 železniční stanice Frenštát pod Radhoštěm
6 středisko Frenštát pod Radhoštěm

7 dř. folklorní tradice, dnes nabývá charakteru rekreačního střediska
nářečí se zachovává
8 výzkum červenec 1969
4/6 inform.
Bh

818*
Velké Petrovice/**Pietrowice Wielkie**, Polsko
okr. Ratiboř/Racibórz, 9 km záp. od Ratiboře
1 216 m n. m.
2 dolož. 1373
3 3 500 obyv.
pracuje se v zemědělství i vyjíždí za prací: továrna na koberce v Kietrzi, dále Ratiboř; krejčovství
4 základní škola, farní úřad
5 železniční stanice
6 střediska Ratiboř, Hlubčice/Głubczyce
7 do r. 1945 náležela obec k Německu, po 2. světové válce polská správa; asi 5 % obyvatel nově přistěhovaných, jinak starousedlíci
nářečí se zachovává
8 výzkum září 1966, 1967, 1972
6/12 inform.
Bh-Šr

819*
Křenovice/**Krzanowice**, Polsko
okr. Ratiboř/Racibórz, 12,5 km jz. od Ratiboře
1 221 m n. m.
2 dolož. 1265
3 3 000 obyv. (výrazný úbytek)
pracuje se v zemědělství, vyjíždí za prací (lehký průmysl v Ratiboři)
4 základní škola, farní úřad
5 železniční stanice, autobusové spojení s Ratiboří
6 středisko Ratiboř, méně často Hlubčice/Głubczyce, Rybník/Rybnik
7 do r. 1945 náležela obec k Německu, po 2. světové válce polská správa; po r. 1945 polština ve škole, v kostele se zpívalo i modlilo do r. 1964 česky, nyní jen o poutích
8 výzkum říjen 1967
7/11 inform.
Bh-Ch

820*
Kobeřice (ty)
okr. Opava, 14 km sz. od Hlučína
1 247 m n. m.
2 dolož. 1183
3 2 457 obyv. (značný přírůstek)
26,6 % v zemědělství, 63 % vyjíždí za prací; velký počet zednických profesí, za první republiky jezdili pracovat do Německa
4 základní škola, dř. jen německá škola, farní úřad
5 železniční stanice Bolatice (4 km)
6 střediska Hlučín, Opava, Ostrava
7 obec na státní hranici; v r. 1742 připadla Prusku a v r. 1920 byla připojena k ČSR, v letech 1938–1945 zabrána do Německa, za války značně poškozena; příslušníci staré a střední generace měli jen německé školy, umějí dobře německy

nářečí se zachovává
8 výzkum červen 1965, červenec 1966
6/12 inform.
Bh

821
Děhylov (lid. Dželihov, Dželhov, to Dželhovo, to Dželihovo)
okr. Opava, dř. Bílovec, 9,5 km ssv. od Klimkovic
1 263 m n. m.
2 dolož. 1434
3 677 obyv.
24,7 % v zemědělství, 76 % vyjíždí za prací
4 základní škola v místě, farní úřad Plesná
5 železniční stanice
6 střediska Hlučín, Ostrava
7 dř. aktivní divadelní kroužek; obec na bývalém jazykovém pomezí; v letech 1938–1945 zabrána do Německa, za války značně zničena
8 výzkum listopad 1967
5/2 inform.
Šr

822
Petřkovice (ty)
okr. Opava, dř. Hlučín, 3 km jv. od Hlučína
1 217 m n. m.
2 dolož. 1377
3 3 236 obyv. (značný přírůstek)
1,7 % v zemědělství, 69 % vyjíždí za prací; doly
4 základní škola v místě, farní úřad Ludgeřovice
5 železniční stanice Hlučín (3 km), tramvajové spojení s Ostravou
6 středisko Ostrava
7 předměstí Ostravy, vesnice mění rychle svůj ráz (nemocnice, kino, kulturní dům), obec na bývalém jazykovém pomezí; v r. 1742 připadla Prusku, v r. 1920 byla připojena k ČSR, v letech 1938–1945 zabrána do Německa
8 výzkum listopad 1964, březen 1966
4/3 inform.
Šr

823
Stará Bělá (lid. Stara Běla)
okr. Frýdek-Místek, dř. Moravská Ostrava, 9,5 km jz. od Ostravy
1 240 m n. m.
2 dolož. 1272
3 2 843 obyv.
15,6 % v zemědělství, 77 % vyjíždí za prací
4 základní škola, farní úřad
5 železniční stanice Polanka nad Odrou (3 km), městský autobus do Ostravy
6 středisko Ostrava
7
8 výzkum srpen 1969, červenec 1970
4/3 inform.
Bh

824
Stařič (ta, lid. ten Stařič)
okr. Frýdek-Místek, dř. Místek, 7 km sev. od Frýdku-Místku
1 327 m n. m.; ves dlouhá 7 km
2 dolož. 1267
3 1 660 obyv. (příliv cizího obyvatelstva)
29,8 % v zemědělství, 67 % vyjíždí za prací; nové uhelné doly
4 základní škola, farní úřad
5 železniční stanice Lískovec u Frýdku (5 km)
6 střediska Frýdek-Místek, Ostrava
7
8 výzkum červenec 1964, srpen 1967, červenec 1970
5/5 inform.
Bh

825
Sedliště (lid. to Sedišče, ty Sedlišče, ty Sedišča)
okr. Frýdek-Místek, dř. Frýdek, 4 km ssv. od Frýdku-Místku
1 330 m n. m.; vedle vlastní obce rozptýlené osídlení v kopcovitém terénu
2 dolož. 1305
3 1 155 obyv.
31,5 % v zemědělství, 67 % vyjíždí za prací; chov ovcí
4 základní škola, farní úřad
5 železniční stanice Frýdek-Místek (7 km)
6 střediska Frýdek-Místek, Ostrava
7 folklorní tradice
8 výzkum červenec 1968, srpen 1969
3/8 inform.
Bh

826
Vojkovice (ty)
okr. Frýdek-Místek, dř. Frýdek, 8 km vých. od Frýdku-Místku
1 315 m n. m.; vedle vlastní obce skupiny obytných stavení
2 dolož. 1448
3 552 obyv.
31,6 % v zemědělství, 67 % vyjíždí za prací; dř. dvůr a lihovar
4 základní škola v místě, farní úřad Dobrá u Frýdku-Místku
5 železniční stanice Dobratice pod Prašivou (3 km)
6 střediska Frýdek-Místek, Český Těšín, méně často Ostrava
7 v letech 1938–1945 obec odtržena od ČSR
8 výzkum srpen 1967, srpen 1972
3/3 inform.
Bh

827*
Janovice (ty, lid. Junovice)
okr. Frýdek-Místek, dř. Frýdek, 8 km jv. od Frýdku-Místku
1 364 m n. m.; vedle vlastní obce též rozptýlené osídlení v kopcovitém terénu
2 dolož. 1450
3 1 747 obyv.
28,3 % v zemědělství, 67 % vyjíždí za prací; dř. dvůr
4 základní škola, farní úřad

5 železniční stanice Pržno (4 km)
6 střediska Frýdek-Místek, Frýdlant nad Ostravicí, nově Ostrava
7 folklorní tradice
nářečí se zachovává
8 výzkum srpen 1964, červenec 1965, duben 1966
5/9 inform.
Bh-Mi

828
Morávka (lid. Morovka)
okr. Frýdek-Místek, dř. Frýdek, 15 km jv. od Frýdku-Místku
1 520 m n. m.; rozptýlené osídlení v horském terénu, ves 10 km dlouhá
2 dolož. 1641
3 2 560 obyv. (výrazný úbytek)
32,9 % v zemědělství, 55 % vyjíždí za prací; chov ovcí, lesní dělníci, dř. pily
4 základní škola, farní úřad
5 železniční stanice Dobrá u Frýdku-Místku (12 km)
6 středisko Frýdek-Místek
7 folklorní tradice; nabývá charakteru rekreačního střediska; velká část obce byla zatopena přehradou
nářečí se zachovává
8 výzkum červenec 1966, srpen 1967
4/9 inform.
Bh

829
Staré Hamry
okr. Frýdek-Místek, dř. Frýdek, 23,5 km jjv. od Frýdku-Místku
1 500 m n. m.; skupinové osídlení v kopcovitém a lesnatém terénu
2 dolož. 1700
3 2 023 obyv. (výrazný úbytek)
30,5 % v zemědělství, 43 % vyjíždí za prací
4 základní škola, farní úřad
5 železniční stanice Ostravice (10 km)
6 středisko Frýdek-Místek
7 nabývá charakteru rekreační oblasti
nářečí se zachovává
8 výzkum květen 1971
5/8 inform.
Sk

830
Hať (lid. Hać)
okr. Opava, dř. Hlučín, 9 km ssv. od Hlučína
1 215 m n. m.
2 dolož. 1250
3 2 400 obyv. (značný přírůstek)
23,2 % v zemědělství, 74 % vyjíždí za prací
4 základní škola, farní úřad
5 železniční stanice Hlučín (8 km)
6 středisko Hlučín
7 vědomí folklorní tradice, ženy dodnes nosí všední kroj; obec na státní hranici a na bývalém jazykovém pomezí; v r. 1742 připadla k Prusku a v r. 1923 byla připojena k ČSR; v letech 1938–1945 zabrána do Německa, za 2. světové války značně poškozena

nářečí se zachovává
8 výzkum červenec 1967, březen 1968
6/4 inform.
Šr

831
Dolní Lutyně (lid. Dolňo Lutyň, Niměcko Lutyň)
okr. Karviná, dř. Fryštát, 7,5 km vjv. od Bohumína
1 217 m n. m.
2 dolož. 1305
3 4 083 obyv. (značný přírůstek)
17,8 % v zemědělství, 76 % vyjíždí za prací
4 základní škola, též polská; farní úřad
5 železniční stanice
6 střediska Nový Bohumín, Karviná, Ostrava
7 v letech 1938–1945 obec odtržena od ČSR
nářečí se zachovává
8 výzkum duben 1971
5/4 inform.
Sk

832*
Hradiště (lid. to Grodźišče, ten Grodźišč)
okr. Karviná, dř. Český Těšín, 7 km záp. od Českého Těšína
1 307 m n. m.; ves 4 km dlouhá, skupinové osídlení v kopcovitém a lesnatém terénu
2 dolož. 1305
3 757 obyv.
40,5 % v zemědělství, 58 % vyjíždí za prací
4 základní škola v místě (dř. též polská), farní úřad Třanovice
5 železniční stanice Hnojník (8 km)
6 střediska Český Těšín, Ostrava, Frýdek-Místek
7 obec na bývalém jazykovém pomezí polském; v letech 1938–1945 odtržena od ČSR
8 výzkum červenec 1965, červen 1966
6/3 inform.
Bh

833
Oldřichovice (lid. Ǫoudřichovice)
okr. Frýdek-Místek, dř. Český Těšín, 11,5 km sz. od Jablunkova
1 370 m n. m.; v podhůří Beskyd
2 dolož. 1305
3 2 164 obyv.
19,2 % v zemědělství, 77 % vyjíždí za prací
4 základní škola (též polská), evangelický farní úřad
5 železniční stanice Třinec (5 km)
6 středisko Třinec
7 vědomí folklorní tradice; nabývá charakteru rekreační oblasti; obec na bývalém jazykovém pomezí; v letech 1938–1945 odtržena od ČSR
nářečí se zachovává
8 výzkum březen 1971
4/3 inform.
Sk

834
Nýdek (lid. Nydek)
okr. Frýdek-Místek, dř. Český Těšín, 9 km od Jablunkova
1 410 m n. m.; skupinové osídlení v kopcovitém a lesnatém terénu
2 dolož. 1430
3 2 226 obyv.
29 % v zemědělství, 62 % vyjíždí za prací
4 základní škola v místě (též polská), farní úřad Bystřice nad Olší
5 železniční stanice Bystřice nad Olší (5 km)
6 středisko Třinec
7 vědomí folklorní tradice; nabývá charakteru rekreační oblasti; obec na státní hranici a na bývalém jazykovém pomezí; v letech 1938–1945 odtržena od ČSR
nářečí se zachovává
8 výzkum březen 1971, prosinec 1971
5/10 inform.
Sk-kol.

835*
Bukovec (lid. Bukověc)
okr. Frýdek-Místek, dř. Český Těšín, 5 km jv. od Jablunkova
1 455 m n. m.; skupinové osídlení v kopcovitém a lesnatém terénu
2 dolož. 1353
3 1 290 obyv.
35,1 % v zemědělství, 61 % vyjíždí za prací
4 základní škola (též polská) v místě, farní úřad Jablunkov
5 železniční stanice Jablunkov (9 km)
6 střediska Jablunkov, Třinec
7 vědomí folklorní tradice; obec na státní hranici a bývalém jazykovém pomezí; v letech 1938–1945 odtržena od ČSR
nářečí se zachovává
8 výzkum červen 1966, červenec 1971
6/1 inform.
Sk-kol.

836
Dolní Lomná (lid. U̯umno)
okr. Frýdek-Místek, dř. Český Těšín, 6 km jz. od Jablunkova
1 460 m n. m.; skupinové osídlení v kopcovitém a lesnatém terénu
2 dolož. 1684
3 1 035 obyv.
28,8 % v zemědělství, 66 % vyjíždí za prací
4 základní škola (též polská) v místě, farní úřad Jablunkov
5 železniční stanice Jablunkov-zastávka (3 km)
6 střediska Jablunkov, Třinec
7 vědomí folklorní tradice; v letech 1938–1945 obec odtržena od ČSR
nářečí se zachovává
8 výzkum únor 1970, prosinec 1971
6/3 inform.
Sk-kol.

Ukázky nářečí v Čechách, na Moravě a ve Slezsku

Základní údaje o ukázkách nářečí

Součástí terénního výzkumu našich nářečí pro Český jazykový atlas bylo též nahrávání souvislých promluv na magnetofonové pásky. Pracovníci pražského i brněnského dialektologického oddělení pořídili audiozáznamy u informátorů ve více než 400 lokalitách. Pro tento svazek byl připraven výběr 70 nejzajímavějších ukázek.

Jde o nepřipravená, spontánní vyprávění, jež skýtají věrný obraz stavu našich dialektů ve druhé polovině minulého století. Nahrávky jsou poutavé též po stránce obsahové. Čtenář nepochybně ocení živá vyprávění o lidových zvycích, o radostných i smutných příhodách, o válečných událostech, o různých neštěstích, o tradičních jídlech, o zaniklých řemeslech. Každého jistě zaujmou též humorné příběhy tradované z pokolení na pokolení a zejména vzpomínky stařenek a stařečků na jejich mládí.

Cílem výběru bylo, aby v něm byly zastoupeny všechny výraznější nářeční typy, aby promluvy obsahovaly co nejvíce charakteristických nářečních rysů a aby ukázky byly tematicky pestré.

Zde je třeba připomenout, že se nejedná o zvukové záznamy profesionální kvality, na jaké je dnešní posluchač běžně zvyklý. Nahrávky byly pořizovány při výzkumu přímo v rodinách vypravěčů, mnohdy ve společnosti většího počtu osob. Je tedy nasnadě, že se do vyprávění promítají všechny další, z našeho pohledu nežádoucí zvuky, které bývají spojeny s chodem domácnosti, jako je přikládání do kamen, tikot hodin, křik dětí, hlasy domácích zvířat, ale také vstupy dalších mluvčích, kteří se aktivně účastní hovoru přitakáváním, kladením otázek, smíchem apod. Na druhé straně ovšem toto rodinné prostředí zaručovalo, že mluvený projev bude přirozený, nestylizovaný.

Záznamy také nejsou zcela dokonalé po stránce technické, objevují se v nich nejrůznější šumy způsobené chodem motorku, pískáním mikrofonu a dalšími provozními poruchami někdejších komerčních magnetofonů. V době vzniku snímků se totiž ani nemohlo počítat s tím, že by byly ve zvukové podobě vůbec někdy zveřejněny.

Aby bylo možno nahrávky publikovat, byly upravovány v profesionálním zvukovém studiu. Úpravy byly po stránce odborné i časové značně náročné, s ohledem na budoucího posluchače však nutné. Podle možností byla odstraňována tzv. hluchá místa, nepodstatné, někdy i zavádějící dějové odbočky, partie, kde mluvčí delší dobu váhá nebo celkově v projevu tápe, a také úseky výrazně technicky nekvalitní. Veškeré úpravy se však prováděly uvážlivě, aby nenarušily charakter původního vyprávění. Z tohoto pohledu je tedy pochopitelné, že bylo možno odstranit jen některé z méně vhodných částí vyprávění. Domníváme se však, že tak vznikl zvukový záznam přirozeného, spontánního projevu.

Ukázky jsou představeny také ve zvláštní kapitole, a to v podobě dialektologického přepisu. Předchází jim stručné pojednání o členění dialektů našeho národního jazyka. Podává přehled o tom, jak jsou v ukázkách zastoupeny jednotlivé nářeční typy. Připojeny jsou odkazy na konkrétní nářeční ukázky. Tyto odkazy se vztahují jednak k souboru přepisů ukázek, který následuje bezprostředně za uvedeným pojednáním o členění dialektů, jednak ke dvěma CD, na nichž jsou představeny tyto nářeční ukázky v podobě audiozáznamů. Ukázky z Čech jsou uvedeny v textu písmenem Č (36 ukázek), ukázky z nářečí na Moravě a ve Slezsku pak kombinací písmen MS (34 ukázek); poté následuje pořadové číslo ukázky (Č 1, Č 2 atd., MS 1, MS 2 atd.). Na obou CD (1: Nářečí v Čechách, 2: Nářečí na Moravě a ve Slezsku) pořadí jednotlivých stop odpovídá pořadí příslušných ukázek v textu.

Za jednotlivými ukázkami jsou připojeny vysvětlivky, které objasňují některé méně známé dialektismy, jejichž význam by nemusel vyplynout ani z širšího kontextu. Vyloženy jsou rovněž některé nářeční formy, jejichž přepis přinesl grafickou podobu natolik odlišnou od podoby ve spisovném jazyce, že se staly málo srozumitelnými, např. *poá* ‚povídá', *hlau̯* ‚hlavu', *řecy* ‚říkám', *mynaru* ‚mlynáři'.

Za vysvětlivkami následuje výčet nářečních znaků, které se v příslušné ukázce vyskytují, a to od znaků společných pro většinu území po nářeční znaky charakteristické pro příslušnou obec. Uvádíme především jevy hláskoslovné a tvaroslovné, jež jsou důsledkem víceméně pravidelného jazykového vývoje. Nepravidelné jednotlivé nářeční zvláštnosti pomíjíme. Uváděné znaky jsou představeny na dokladech z ukázek.

Soupis nářečních ukázek

Č 1 Paseky nad Jizerou: **Jitrnice od Honcíry** (svč. nářečí)
Č 2 Poniklá: **Krást se nemá** (svč. nářečí)
Č 3 Hoření Paseky: **O zakletém hadovi** (svč. nářečí)
Č 4 Jakubovice/Jakubowice, Polsko: **Tady v kopcích se těžko hospodařilo** (svč. nářečí)
Č 5 Stroužný/Pstrążna, Polsko: **Nebojácná děvečka** (svč. nářečí)
Č 6 Stroužný/Pstrążna, Polsko: **Jak jsem chtěla sestřenici žehlit rulík** (svč. nářečí)
Č 7 Kounov: **Tkalcování** (svč. nářečí)
Č 8 Mistrovice: **Je líbání hřích?** (svč. nářečí)
Č 9 Bělečko: **Stínání kohouta** (svč. nářečí)
Č 10 Lužec nad Cidlinou: **Tady hořelo každou sobotu** (svč. nářečí)
Č 11 Studnice: **Opálkařství** (svč. nářečí)
Č 12 Trstěnice: **Vyprávění o babičce Vojnarce** (svč. nářečí)
Č 13 Siřejovice: **Jak jsem v Rusku učil hospodáře hospodařit** (střč. nářečí)
Č 14 Dobrovíz: **Starostlivá husopaska** (střč. nářečí)
Č 15 Zápy: **Na službě v Praze bylo jako v ráji** (střč. nářečí)
Č 16 Křečovice: **Pan řídící Suk** (střč. nářečí)
Č 17 Postřekov: **Jak se nachází poklad** (zč. nářečí)
Č 18 Mrákov: **Vezeme poslední fůru z pole** (zč. nářečí)
Č 19 Chodská Lhota: **Vánoční zvyky** (zč. nářečí)
Č 20 Újezd: **O bouřce** (zč. nářečí)
Č 21 Hromnice: **Polévka s buřty** (zč. nářečí)
Č 22 Velenovy: **Kouzelný balíček** (zč. nářečí)
Č 23 Těně: **O senách** (zč. nářečí)
Č 24 Drahlín: **Jak jsem prvně vsazovala chléb do pece** (jč. nářečí)
Č 25 Horní Hbity: **Louky a sena** (jč. nářečí)
Č 26 Březí u Týna nad Vltavou: **Masopustní maškary** (jč. nářečí)
Č 27 Stachy: **O řezníku a hastrmanovi** (jč. nářečí)
Č 28 Rojšín: **Já bych se chtěl oženit** (jč. nářečí)
Č 29 Staňkov: **Jak jsem pásl krávy** (jč. nářečí)
Č 30 Doudleby: **Vyléčený opilec** (jč. nářečí)
Č 31 Soběnov: **Pečení chleba** (jč. nářečí)
Č 32 Rohozná: **Do lesa na dříví a na houby** (čm. nářečí)
Č 33 Hrbov: **Kyselo se škvarky** (čm. Nářečí)
Č 34 Střelín/Strzelin, Polsko: **Český kostel ve Střelíně** (svč. nářečí)
Č 35 Kuropatnik, Polsko: **Jak se pole připraví k setí** (svč. nářečí)
Č 36 Husinec/Gęsiniec, Polsko: **Zimní radovánky** (svč. nářečí)

MS 1 Kadov: **Výprask ve škole** (čm. nářečí)
MS 2 Řehořov: **Cesta domů** (čm. nářečí)
MS 3 Hodice: **Strašidlo** (jč. nářečí)
MS 4 Jedlí: **Ukradené tele** (stř̌m. nářečí)
MS 5 Palonín: **Vybírání vran** (stř̌m. nářečí)
MS 6 Hrochov: **Houby za obilí** (stř̌m. nářečí)
MS 7 Tištín: **Odstředěné mléko** (stř̌m. nářečí)
MS 8 Šošůvka: **Oběšená koza** (stř̌m. nářečí)
MS 9 Lomnice: **O nemoci v armádě za 1. světové války** (stř̌m. nářečí)
MS 10 Líšeň: **Zimní radosti** (stř̌m. nářečí)
MS 11 Hlína: **O tajné cestě do mlýna** (stř̌m. nářečí)
MS 12 Nosislav: **Z trhu na pouť** (stř̌m. nářečí)
MS 13 Ctidružice: **Svatba na konci války** (stř̌m. nářečí)
MS 14 Habrovany: **Jak přišel Tomša o koně** (stř̌m. nářečí)
MS 15 Hlinsko pod Hostýnem: **Modlení** (stř̌m. nářečí)
MS 16 Zářičí: **Malí kazisvěti** (stř̌m. nářečí)
MS 17 Přečkovice: **Dětské hry a práce** (vm. nářečí)
MS 18 Polešovice: **Před svatbou** (vm. nářečí)
MS 19 Radějov: **Vaření mýdla** (vm. nářečí)
MS 20 Javorník: **Ztracený houser** (vm. nářečí)
MS 21 Návojná: **U muziky** (vm. nářečí)
MS 22 Klečůvka: **Jak napálili stařička** (vm. nářečí)
MS 23 Halenkov: **Roztržené kalhoty** (vm. nářečí)
MS 24 Prostřední Bečva: **Na tenkém ledě** (vm. nářečí)
MS 25 Prostřední Bečva: **Příběh o pytlákovi** (vm. nářečí)
MS 26 Veřovice: **Na jahodách** (vm. nářečí)
MS 27 Mokré Lazce: **Záchrana koní** (slez. nářečí)
MS 28 Kobeřice: **Válečné útrapy** (slez. nářečí)
MS 29 Březová: **Neodpovědný kuřák** (slez. nářečí)
MS 30 Rybí: **Nečekaný nocležník** (slez. nářečí)
MS 31 Polanka nad Odrou: **Vodník a medvědář** (slez. nářečí)
MS 32 Janovice: **Cikán a pan farář** (slez. nářečí)
MS 33 Janovice: **U kuchyně ve válce** (slez. nářečí)
MS 34 Hradiště: **Pomoc ruským zajatcům** (slez. nářečí)

Nářečí českého národního jazyka

Nářečí českého národního jazyka pokrývají historická území Čech, Moravy a české části Slezska. Člení se na čtyři hlavní nářeční skupiny:

1. nářeční skupinu českou v užším smyslu (česká nářečí v užším smyslu),
2. nářeční skupinu středomoravskou (středomoravská nářečí),
3. nářeční skupinu východomoravskou (východomoravská nářečí),
4. nářeční skupinu slezskou (slezská nářečí).

Nářečí v Čechách

Celé území historických Čech zaujímají nářečí česká v užším smyslu.

1. Nářeční skupina česká v užším smyslu (nářečí česká v užším smyslu)

Nářečí česká v užším smyslu zabírají území celých Čech (bez pohraničních oblastí s obyvatelstvem nářečně různorodým) a přilehlý jz. cíp Moravy. Člení se na čtyři podskupiny:

1.1. podskupinu severovýchodočeskou,
1.2. podskupinu středočeskou,
1.3. podskupinu jihozápadočeskou,
1.4. podskupinu českomoravskou.

K celočeským znakům, které mají různý územní rozsah, patří především:
– splynutí *y* s *i*: *vihoďili*;
– provedení přehlásek *'a* > (*ě* >) *e* (koncovka nom. sg. *pšence*, gen. sg. *misijonáře*), *'u* > *i* (akuz. sg. *itrňíci*);
– existence diftongů *ej* a *ou*: *zbejvá*, *novej*, *cejťíme*, *pachtovanou louku*;
– úžení *é* > *í*: *mlíko*, *dlouhí poleno*;
– protetické *v*: *vobjed*, *von voral*;
– progresivní asimilace znělosti ve skupině *sh*: *schrabat*, *schořet*;
– znělá výslovnost koncového *ch* před znělou souhláskou: *třech hoďin*, *takovejch devjet*, *bich bil*;
– změna *šč* > *šť*: *šťetki*;
– změna skupiny *-nsk-* > *-nck-*: *koncký*, *žencká*;
– koncovka nom. pl. živ. m. *-ove*: *přetkove*, *ptáčkove*, *Chodove*;
– koncovka *-ma* v instr. pl. všech deklinačních typů: *buřtama*, *hrápkama*, *itŕňícema*;
– nerozlišování životnosti v nom. pl. adj. a zájmen: *vzďelaní bohatí liďi*, *naše přetkove*, *ti řezňíci* (stejně jako *starí hrnce*, *ti koncký knedlíki*);
– tvar *jí* v akuz. sg. zájmena *ona*: *já sem si jí bral*;
– nenáležité životné tvary v pl. zájmen *on*, *ona*, *ono*: *voňi ti housličkí*;
– příč. min. sg. m. bez koncového *-l*: *řek*, *přiták*;
– vynechávání pomocného slovesa v 1. os. min. času: *já šla*, *já bila na fúře*.

1.1 Severovýchodočeská nářeční podskupina (severovýchodočeská nářečí)
Severovýchodočeským nářečím jsou věnovány ukázky Č 1–12. Ze svč. nář. se dále vydělují typy:
– podkrkonošský (Č 1, Č 2),
– podještědský (Č 3),
– náchodský (Č 4–6),
– východolitomyšlský – petácký (Č 12).

Rysy typické pro svč. nářečí jsou:
– výslovnost hlásky *v* jako *u̯* na konci zavřených slabik nebo *w* v pozici intervokalické:
zau̯řela, *takowá rána obrou̯ská*, *wožeňil se*;
– zjednodušení skupiny *hř* > *ř*: *říbeček*;
– koncovka *-oj* < *-ovi* v dat. a lok. sg. živ. m.: *hadoj*, *vlkoj*, *kohoutoj*;
– koncovka *-ej* < *-í* v instr. sg. f. měkkého sklonění: *perleťej vikládaná*;
– u sloves 4. a 5. třídy koncovky 3. os. pl. préz. *-ej* a *-aj*: *uwiďej*, *řikaj*;

– neasimilovaná předložka *s* v pozici před jedinečnými souhláskami a před *v*: *s manželkou*, *s rachotem*, *s vozem*.
Další nářeční znaky pak mají různý územní rozsah, některé z nich hranice svč. oblasti překračují:
– krácení samohlásek *í, ú* v slovotvorných příponách a v koncovkách: *četňik*, *na svi visvobozeňi*, *hovořime*, *k javorum*;
– dloužení samohlásek *e*, *o* v přízvučné slabice: *vjéřila*, *stóji*, *hóřelo*;
– znělá výslovnost koncových souhlásek doprovázená polosamohláskou: *Židə*, *užə nebil*;
– asimilace souhláskových skupin *dn* > *nn* > *n* a *dň* > *ňň* > *ň*: *jennou*, *nan náma*, *žánej*, *souseňňi*, *woň ňákejch židu*;
– znělostní asimilace typu *zas mňel*, *pes nežere*, *u nás ve u̯si*;
– tvar nom. pl. ve funkci akuz. živ. m.: *poslal sem kluci*, *mňela pacholci*;
– koncovka *-em* v instr. sg. živ. m. končících na *-a*: *s tátem*;
– u tvrdého adjektivního sklonění a u sklonění rodových zájmen v gen., dat., lok. sg. f. koncovka *-í (>-i)*: *modlitemna československencki církve*, *k Machowi skále*, *f ti hromaďe*;
– tvar *mně* v dat. os. zájmena *já*: *voňi mňe to řeknou*, *bilo mňe to jedno*;
– zánik předložky *v*: *tadi Bistrím*.

1.2. Středočeská nářeční podskupina (středočeská nářečí)
Středočeským nářečím jsou věnovány ukázky Č 14–16. Ze střč. nář. se dále vyděluje úsek lounsko-litoměřický (Č 13).

Středočeská nář. podskupina se nevyděluje vlastními nář. znaky; jsou pro ni charakteristické jevy, které jsou společné všem českým nář. v užším smyslu:
– existence diftongů *ej* a *ou*: *bejt*, *každej*, *nabouchal*;
– úžení *é* > *í*: *fšelijakí vázičkí*;
– protetické *v*: *zavorali*;
– změna *šč* > *šť*: *ešťe*;
– změna skupiny *-nsk-* > *-nck-*: *velikanckí klasi*, *vojenckej*;
– nenáležité životné tvary v pl. zájmen *on*, *ona*, *ono*: *voňi ti housličkí*;
– příč. min. sg. m. bez koncového *-l*: *přitáh*;
– vynechávání pomocného slovesa v 1. os. min. času: *tak já šla*.
K dalším jevům patří:
– u tvrdého adjektivního sklonění a u sklonění rodových zájmen v gen., dat., lok. sg. f. koncovka *-í*, např. *podle tí zahrátkí*, *po celí republice*;
– u sloves 4. a 5. třídy koncovky 3. os. pl. préz. *-eji*, *-aji*: *(housata) se utopjeji*, *voňi říkaji*;
– tvar *mi* v dat. zájmena *já*: *zapřáhňi mi koňe*;
– krácení samohlásek *í, ú* v koncovkách: *ve starim krámňe*, *mislim*, *vot tech malířu*.
Jen na některé části střč. oblasti jsou omezeny:
– výslovnost hlásky *v* jako *w*: *neweme*;
– složený tvar nom. a akuz. sg. přivl. adj.: *Denisoví nádraží*;
– rodinná jména zakončená na *-ovic: Kratochvílovic*;
– zájm. koncovky *-eho*, *-emu*: *do druheho*, *k ňákemu Plachemu*.

1.3. Jihozápadočeská nářeční podskupina (jihozápadočeská nářečí)
K společným jzč. znakům patří:
– slovesné tvary s analogickou přehláskou *ʼa* > (*ě* >) *e*: *začel*, *vzel* a *ʼá* > (*ie* >) *í*: *třísla sem se*;
– reflexy změny *e* > *a* před tvrdými konsonanty: *řešato*;
– krátká samohláska v infinitivech typu *pect*, *narost*;
– skupina *kd-* u zájmen a příslovcí změněná v *hd-*: *tam nehde*, *je tu ňehdo*;
– znělostní asimilace typu *už nevzal*, *diž mje bilo devjed let*, *zaz vikinout*;
– tvary slovesa *muset* v podobách se *š*: *já se muším poďívat*, *mušel začít*, *to muší zůstat*.
Další nář. znaky se uchovávají jen na části jzč. oblasti:
– výslovnost pův. hláskového skupení *mʼě* jako *mje*: *na mje*, *umjet*, *slamjenkí*;
– pův. cizí *g* změněno v *k*: *na tom krunťe*;
– změna hlásky *v* ve skupení *-ovi-* > *-oji-*: *ve Stražojicích*;
– nom. pl. s koncovkou *-í* vyjadřující životnost: *pohuncí*, *tří*, *fšichňí*;

– rozlišování tvarů gen. × dat., lok. sg. f. tvrdého adjektivního sklonění a sklonění rodových zájmen: *do tí vodi* × *k tej peci*, *po šestej hoďiňe*;
– 3. os. pl. sloves 4. třídy s koncovkou *-í*: *nosí se brambori*, *snopki se srazí*;
– tvar kondicionálu 2. os. sg. typu *abi si mňel*, *kerouž bi si chťel*;
– nesklonná forma rodinných jmen zakončená na *-ojc*: *babi Ernestojc*.

Jihozápadočeská nář. podskupina se dále dělí na:
1.3a úsek západočeský (Č 21–23) s typem chodským (Č 17–19) a manětínským (Č 20),
1.3b úsek jihočeský (Č 24–27, Č 29, MS 3) s typem doudlebským (Č 28, Č 30, Č 31).

1.3a Západočeský úsek
K charakteristickým znakům zč. nář. úseku patří:
– vkladné *j* před měkkými zubnicemi: *chujť*, *vsajď ho*, *ajť*;
– redukovaná výslovnost samohlásky *i*, popř. její zánik ve spojení s *l*: *zatroubəl*, *naləla polífku*, *diž bla sluška*;
– výslovnost dvojhlásek *ej* a *ou* s různým stupněm zavřenosti: *pln^{e}j*, *takov^{i}j*, *takov^{o}u*, *cel^{u}u*;
– krácení samohlásky *á* v slovesných tvarech 1. os. sg.: *dam*, *mam* a v tvarech zájmen: *vas*, *vam*;
– koncovka *-om* v dat. pl. subst. všech rodů: *ťem pánom*;
– analogické tvary u subst. vzorů *růže* a *píseň* podle vzoru *kost*, např. *do tí druhí opsi* ‚obce';
– tvar participia pasivního na *-eno*: *je připraveno*, *navařeno*, *mňela svrceno*.

1.3b Jihočeský úsek
Jihočeský úsek se odlišuje od sousedních nář. disimilací sykavek: *paj som krávi*, *u náj se to ďelalo.*

1.4. Českomoravská (jihovýchodočeská) nářeční podskupina (českomoravská nářečí)
Českomoravským nářečím jsou věnovány ukázky Č 32, Č 33, MS 1, MS 2.

Českomoravská (jihovýchodočeská) nář. podskupina nářečí českých v užším smyslu tvoří pruh území na pomezí historických Čech a Moravy zhruba od Svitav po Slavonice (starou zemskou hranici překračuje na západ jen malým úsekem na severu, většina obcí se nachází na Moravě). Většina nář. rysů je shodná s ostatními českými nářečími: dvojhlásky *ej* a *ou* (*slejcham*, *takovej*; *koupil*, *sekerkou*), úžení *é* > *í* (*čerství houbi*), nerozlišování životnosti typu *ti mladí*, protetické *v* (*vod vobjeda*). Směrem k východu přibývá mor. rysů. V jednotlivých obcích se v různé míře objevují následující charakteristické nář. znaky:
– tzv. moravská krátkost (*dat*);
– uchování skupiny *šč* (× čes. *št*): *ešče*, *ščakle* ‚klacíky';
– neprovedení přehlásky *'a* > (*ě* >) *e*: *práca*;
– protetické *h*: *huzel*, *houzkej*;
– depalatalizace v předponě *ně-* u zájmen a zájmenných příslovcí: *negdo*, *negde*;
– měkké skloňování subst. mužského rodu na *-s*, *-z*, *-l*: např. *v lesi*, *huzle* ‚uzly';
– u sponového a existenciálního slovesa *být* v 1. os. sg. tvar *su*: *já su tadi s toho Regensu*;
– nesoustavné zachovávání koncového *-l* v příč. min.: *jedls*, ale *stoup sem si*;
– v min. čase morfém 2. os. *-s*: *jedls*;
– v 3. os. pl. sloves 4. třídy tvary *nerozumijou*, *zapálijou*;
– sloveso *chtít* má tvary s *chc-*: *nechcela sem*.
Z nář. rysů severovýchodočeských se v ukázkách vyskytuje:
– výslovnost *v* jako *u̯* na konci zavřených slabik nebo *w* v pozici intervokalické: *von pou̯dá*, *wona takowá paňi*;
– změna souhláskové skupiny *dn* > *nn* > *n*: *žánej*;
– rozdíly v kvantitě samohlásek: *já nevim*, *poswíťim*, *dřívi*, *pulki švábu*, *léži*;
– koncovka *-em* v instr. sg. maskulin typu předseda: *s tátem*.

Z nářečí českých jazykových ostrovů v zahraničí představujeme ukázky Č 34–36 ze Střelínska (Polsko). Dialekt představených obcí vykazuje znaky svč. nář. podskupiny.

Nářečí na Moravě a ve Slezsku

Nářečí na Moravě a ve Slezsku se tradičně člení na tři skupiny:
2. nářeční skupinu středomoravskou (středomoravská nářečí),
3. nářeční skupinu východomoravskou (východomoravská nářečí),
4. nářeční skupinu slezskou (slezská nářečí).

(K nářečím v historickém moravském areálu patří i většina území českomoravských nářečí, která se typově řadí k nářečím českým v užším smyslu, proto je o nich pojednáno spolu s nářečími v Čechách. Řadíme k nim ukázky Č 32, Č 33, MS 1, MS 2.)

K společným znakům nářečí na Moravě a ve Slezsku patří:
– tzv. moravská krátkost: *skala*, *vrana, řvat*, *pit*; infinitivy typu *chtět*, *mět*;
– uchování skupiny *šč* (× čes. *št*): (*j*)*ešče*;
– regresivní asimilace znělosti ve skupině *sh* (*zh* × čes. *sch*): *zhrbené*, *zháňali*;
– neprovedená přehláska *'a* > (*ě* >) *e* v koncovkách (kromě sz.): typ *naša čepica*;
– neprovedená přehláska *'u* > *i*, *'ú* > *í* především v koncovkách: typ *našu čepicu* / *našo čepico*, *oňi pijú*/*pijó*;
– splynutí deklinace maskulin typu *ječmen* a *den* s měkkým deklinačním typem: *ječmeň*, *deň*;
– měkkost v nom. a ak. sg. f. typu *kost*: *radosť*, *společnosť*;
– rozlišování životnosti v pl. u adj. sklonění a rodových zájmen: *ťi dobří kluci* (× čes. *ti dobrí kluci*);
– v 1. os. sg. a v 3. os. pl. slovesa *chtít* tvary *chcu*/*chco* a *chcú*/*chcó*;
– zachování pomocného slovesa v 1. os. sg. i pl. min. času: *viďel sem ju* (× čes. *já jí viděl*).

Některé nářeční znaky spojují pouze nář. střm. a vm., nenajdeme je však už v nář. slezských. K celomoravským nářečním znakům patří např.:
– depalatalizace v předponě *ně-* u zájmen a zájmenných adverbií: *negdo*, *neco*, *nejak*;
– zachování koncového *-l* v tvaru sg. m. příč. minulého: *jedl*, *spadl*;
– tvar *su* v 1. os. sg. sponového a existenciálního slovesa *být*: *su z Moravi*, *sǫ stará*.

2. Středomoravská nářeční skupina (středomoravská nářečí)

Středomoravská nářečí se dále dělí se na dvě podskupiny:
2.1. podskupinu centrální (MS 5, MS 6);
2.2. podskupinu jižní (MS 10, MS 11) s typem znojemským (MS 13), horským (MS 8) a židlochovickým (MS 12).
K nim se přimykají okrajové úseky:
2.3. západní (MS 9) s typem zábřežským (MS 4);
2.4. východní (MS 14–16) s typem čuháckým (MS 7).

S českými nář. v užším smyslu spojuje středomoravská nář. např.
– úžení *é* > *í* (> *i*): *do chlíva*, *mliko*, *velkí pole*, *mali ďecka*;
– koncovka *-ma* v instr. pl. všech deklinačních typů: *s tema třema čerstvéma hřépkama*, *nožama*, *ňema*/*ňima*.

K specifickým rysům středomoravských nář. patří:
– *é* za *ý* (částečně za *í*) a *ej*: *mlén*, *vozék*, *nesmňéte se*, *na ňé*, *v nélepším*, *na to nedbé*, *običéňe*;
– *ó* za *ou*: *pochótka*, *kópil*, *ze šavló*, *domlovijó*;
– změna *y* (v jistém rozsahu též *i*) > *e*, *u* > *o* (v centrální podskupině *ę*, *ǫ*), kromě záp. a vých. okrajových úseků: *mlenář*, *serovátka*, *peřene*; *chętla*, *vozękę*, *v žęvoťe*; *nalijo*, *kávo*, *omřela*; *sǫkňǫ*, *nebǫdǫ*;
– na většině území je pouze krátké *i*, *u* (*ďifka*, *četňik*, *vobili*, *mliko*; *modz vlasu*, *pul stupňa*);
– substantiva na *-s*(*a*), *-z*(*a*), *-l*(*a*) se řadí k flexi měkkého typu, např. nom. pl. *mise*, *voze*, *jehle*;
– 3. os. pl. sloves 4. tř. je zakončena na *-ijó*: *domlovijó*, *nedržijó*;
– imp. typu *sedňi*, *sedňite*, *řekňi*, *řekňite*;
– imp. slovesa *být*: *biď*, *biťte*;

Území se dále diferencuje:
– užíváním protetického *h* (jihozápad), a to před *u*/*o*/*o̯*: *huďelál*, *hoťekat*, *ho̯nist*; před *a*: *haž ráno*, *hali* ‚ale‘; před *i*: *hiné*, *hisťe*;
– užíváním protetického *v* (záp.): *vohlidnót se*, *vokolo*, *nevotpovidé*;
– rozlišováním *l* a *ł* (vých. okraj): *zhlídł*;
– infinitivní koncovkou *-ť* (vých. okraj): *pohlídať*, *modliť se*;
– asimilací typu *z autem*, *už mám* (vých);
– koncovkou *-í* (jz. úsek) × *-é* (< dat., lok. *-ej*) v gen., dat. a lok. sg. f. tvrdého adj. sklonění a sklonění rodových zájmen: typ *bes tí dobrí*, *k tí dobrí*, *vo tí dobrí* × *bes té dobré*, *k té dobré*, (*v*)*o té dobré*;
– tvary zájmena *ten*: *toho*, *tomo*, *tom* (záp.) × *teho*, *temo*, *tem* (vých.);
– uchováním plurálu úcty (vých.): *maminka povídají*, *taťineg ďelávalę*.

3. Východomoravská nářeční skupina (východomoravská nářečí)

Východomoravská nářečí se dělí na dvě podskupiny:
3. 1. podskupinu severní (valašskou) (MS 21–26);
3.2. podskupinu jižní (slováckou) (MS 17).
K nim se přimykají:
3.3. okrajový úsek západní s typem kelečským a dolským (MS 18);
3.4. kopaničářská nářečí (MS 19, MS 20).

Vm. nářeční skupinu charakterizuje několik společných znaků (některými se shoduje se sousedními dialekty středomoravskými a slezskými).
Jde zejména o tyto nářeční jevy:
– uchování původních monoftongů *ý*/*í* a *ú*: *strýc*, *sítko*; *kútek*;
– neprovedení přehlásek *’a* > (*ě* >) *e*, *’u* > *i*, *’ú* > *í*: *sestřeňica*, *strýca*; *palicu*, *na kaleňicu*, *povídajú*, *ludé*, *břuch*, *klúč*;
– existence *l* a *ł*, *u̯*: *hlina*, *nahlédnú* × *húłka*, *usnúła, donésu̯*;
– zachované nezúžené *é*: *małé okénka*, *puténku*;
– neprovedení změny *aj* > *ej*: *najstarší*, *daj*;
– uchování skupiny *šč*: *ešče*, *neboščík*;
– zánik *j* na počátku slov před *i*, *í*: *isťeže*, *íť*;
– dloužení *o* před *j* a *ň*: *bójíš se*, *hóňí se*;
– tzv. moravská krátkost: *jama*, *hnat*, *mňet*;
– asimilace typu *šezd rokú*, *tag jak*;
– nom. pl. živ. maskulin osobních končící na *-é*: *ludé*, *súsedé*;
– koncovky *-om* v dat. pl. a *-och* v lok. pl. maskulin a neuter: *jedným Socháčkom*; *po týh večeroch*, *na oknoch*;
– koncovka *-ej*/*-éj* v gen., dat. a lok. sg. ženského rodu tvrdého adj. sklonění a rodových zájmen: *do tej jami*, *na tej velkej svaďbje*;
– dloužení samohlásky v příč. min. sg. m.: *rozhňeváł*, *viďeł*, *tančił*, *minúł*, *donésu̯*.
Nářeční rysy, jimiž se území dále diferencuje:
– rozlišení *i*/*í* a *y*/*ý* (sev. polovina území): *bili*, *tančił* × *cérky moseły*, *bývał*;
– infinitiv končící na *-ť* (sev. polovina území): *rostrhnúť*;
– zvratné *sa* (celé území s výjimkou záp. okrajových úseků): *šło sa*;
– zachování měkkých retnic, často vedle podob s rozloženou retnicí (sev. polovina území a již. okraje): *nem’eł*, *mjesíc*;
– 1. os. pl. slovesa *být* v podobě *zme* (celé území s výjimkou nejvýchodnějších a již. okrajů): *šli zme*.

4. Slezská nářeční skupina (slezská nářečí)

Slezská nářečí na území České republiky se člení na dvě oblasti: nářečí slezskomoravská (lašská) – nářečí českého typu, nářečí slezskopolská – nářečí polského typu (MS 34).

Nářečí slezskomoravská se dělí dále na tři podskupiny:
4.1. podskupinu západní – opavskou (MS 28, MS 29) s typem centrálním (MS 27);
4.2. podskupinu východní – ostravskou (MS 31) s typem hornoostravickým (MS 32, MS 33);
4.3. podskupinu jižní – frenštátskou (MS 30).

Celou skupinu slezských nářečí charakterizuje několik společných znaků. Jde zvláště o tyto jevy:
– existence jen krátkých samohlásek: *bali se, każdy učyka, do kabatu*;
– ustálení přízvuku na předposlední slabice, např. *dali do sto'doły*;
– existence dvojice *l* × *ł*, *u̯* s fonologickou platností: *był, błanky, ńepopukały, zostau̯y, mau̯e* × *pozbyli, usłyšeli, zaklepu, oteleńi*;
– dvojí *i*-ový vokál s fonologickou platností, např. *biły* × *były*;
– palatalizované sykavky a polosykavky: *pros'ił, sus'id, po hraz'e, na schodz'e, pojeść, odv'eźli, do suśeda*, popř. jejich splynutí s tupými sykavkami a polosykavkami: *šeno, do sušeda* (s výjimkou jižní podskupiny);
– zachování měkkosti v slabikách *de, te, ne*, např. *hďe, sťe, ńešeł, ńespała*, popř. s asibilací, např. *džečy, dźeći, z medvjedz'em*;
– neprovedení přehlásek *'a* > (*ě* >) *e*, *'u* > *i*, např. *od ohńa, medvjedz'a, mjeli Ńemca, lude, g ohńu, kožu*;
– shodný tvar pro lok. a instr. sg. m. a n. adjektiv, číslovek a rodových zájmen, např. *o tym jednym, za tym dřevjanym płotem*;
– stejné sklonění u adj., číslovek a rodových zájmen, např. *tego jednego Rusa, k temu hroznemu křyku*;
– 1. os. pl. ind. préz. na *-my*: *robimy, zmy*;
– gen. pl. m. tvrdých typů je zakončen na *-uv*: *nastavjał hrnkuv, tych řezńikuv*;
– existence příčinné spojky *bo*: *vysmyčył ich, bo ńechčeły išč*.

Ukázky z nářečí v Čechách

Č 1 **PASEKY NAD JIZEROU** (102)
Jitrnice od Honcíry
muž, nar. 1883

V Jablonci, gde je teď modlitemna československo cirkwe, bejvala stará barabízna a tam řezňičil ňákej Honcíra. Franta Honcíru. No, wono tenkrát to nebilo žáni umňeňi ňáki to dobitče wotporaziť a naďelaď z ňej itrňíc, ňáki ti salámi anebo jak se to u̯šechno menuje. Itrňíce se prodáwali wot pátka do neďele, no v neďeli zas mňel kšeft, zas prodáwal polifki a wobjedi, mňel takle porát tam v neďeli pĺno lídu. A jenou, diš jich tam bylo pĺno, přišla ňáká bapka a ve dveřich vostala stáť a powidá: „Honcíra, já sem si tu fčerá koupila itrňíci a našla sem v ňí čúchu[1].“ Von se na ňi votočil a povidá: „I ti sakramencká babo, ti si mislíš, diš si koupíš… za štirák itrňíci, že tam najdež za pítku hedvámňik[2]?“ A ňic si s toho neďál.

Voňi si ho dobírali s ťema itŕňícema. Jennou bil v Ráji, tam naproťi v hospoďe, a tam hosťí si ho navalowali[3], že ti jeho itŕňíce aňi jeho vlasňi pes nežere. „No, to bych se na to poďval!“ A šel domu pro itŕňíce a psa nechal tam, v hosťinci. A woňi ho zaťim nakŕmili, ňečim lepčim, co tam mňel hosťinckej f troubje, a diš won přišel a dáwal psoj itrňíci, tak von ňi nežral. „I ti sakramenckej neřáde, já tebe snat musim zabiť!“

Jennou… pravej katolíckej křesťan choďíval ve velikonočňí dobje ke spovjeďi. No, tak se spovidal, že jet na Velkej pátek itrňíce. A teď diš se vispovidal, pan farář ňemu powidal: „Óch, to ste uďelal velikej řích! Na Velkej pátek se nesmí ísť itrňíce. To nevim, jakí pokáňi vám dáť. No, a wotkad bili ti itŕňíce?“ – „No vod Honcíri.“ – „No, no tak to neňi tag zli. Vod Honcíri, to mušte[4] ísť. Třeba na Velkej pátek.“

[1] obvaz, obinadlo, [2] hedvábný šátek, [3] dobírali, [4] můžete

Charakteristika ukázky viz Č2 Poniklá (103).

Č 2 **PONIKLÁ** (103)
Krást se nemá
muž, nar. 1889

Jennou sem choďil po souseňňich wesňicích, scháňel sem krávu, gde bi bila na prodej. A večír, tak kolem devíťi hoďin sem šel domu, bylo to v leťe. A tam taklečki za jeňňim domem pod hájem seďali wot souseda dwá sinové a wod hrobaře taki sin. Tak sem tam s ňíma wostal a howořime a najenou nan náma u̯ háji takowá rána obrou̯ská. A won tam na tom kopečku bil takowej velikej souš, suchej smrk, kerej moch dáť takle pul třeťiho, tři metri dříwi. „Á,“ hoši pou̯dali, „á, tak to je tá parta ze souseňňi vesňice, to bi tam patřilo jiť, kerí to sou.“

Tak sme šli. A přišli sme sťicha blíš, woňi to uš mňeli přeřezani na takowi porce, akorát tak na rameno. A jeden s ťech sousedowejch hochu pou̯dá: „Strejčku, já budu vŕčeť jako pes a vi ďete k ňim a uďelejte: Pšššt… A woňi budou misliť, že to je hajnej nebo fořt. A woňi utečou a mí to wonnesem.“

No tak, já sem pomaličku šel a ten sousedu sin les po šterech a najennou zavŕčel, ale čisťe jako pes. Já sem uďál: „Pšššt!“ Won zavŕčel ešťe jennou a já uďál zas: „Pšššt, sťicha buť!“

A najennou wám bil fofr ťim hájem dólu, to jen kameňi bŕňalo. Chlapi uťikali a nechali dŕiwi dŕiwim. Tak milí porce sme vonnosili pod háj, tam bila hromada a f ti hromaďe stálo ňekolik javoru, tak sme ti porce postavili k ťem javorum, abi nebilo wiďeť, gdibi ňegdo šel podle. A bilo pjekňe teplo, tak sme tam wostali seďeť a howořime a najennou cejťíme[1] wod háje ňákej howor. A šli… a woňi tam sou štiri pjed baráku, tak šli vod baráku g baráku a choďili kolem ťech baráku, jesi tam ňegde to dŕiwi uwiďej. A ten jeden, menowal se Nácek, pou̯dá: „Ale chlapi, jesli ňekoho natrapirujem, gdo to vonnosil, tak pámbu ví, že mu hnátu useknu sekirou u sami zaňňice, abi do smŕťi na to nezapomňel, že se krást nemá!“

[1] slyšíme

Paseky nad Jizerou leží 4 km sev. od Vysokého nad Jizerou, Poniklá se nachází 6 km sz. od Jilemnice. Obě patří k okrajovému úseku podkrkonošskému. Kromě nářečních rysů celočeských, jako je existence dvojhlásek *ej, ou* (*bejvala, f troubje*), úžení *é* > *í* (*polifki*), protetické *v* (*votočil*), progresivní asimilace ve skupině *sh* (*scháňel*), příč. min. sg. m. bez koncového *-l* (*jed*), a rysů typických pro celou svč. oblast, např. krácení samohlásek *í, ú* (*umňeňi, Franta Honcíru*), výslovnost hlásky *v* jako *u̯* nebo *w* (*u̯šechno, prodáwal*), zjednodušení skupiny *hř* > *ř* (*řích*), zjednodušení souhláskové skupiny *dn* > *nn*, popř. *n* (*nan náma, žáni*), koncovka *-oj* v dat. sg. živ. m. (*dával psoj*), u slovesa 4. třídy koncovky 3. os. pl. préz. *-ej* (*uwiďej*), jsou pro mluvu těchto vesnic charakteristické znaky okrajových úseků:

– zbytky archaické výslovnosti tvrdého *y*: *bylo, bych*;
– zánik *j* na počátku slov před *i* (*itrňíce, ísť*);
– výslovnost slabikotvorných likvid *r, l* s průvodním vokálem, projevující se mnohdy jen zdloužením souhlásky: *itŕňíce, zavŕčel, do smŕťi, pĺno lidu*;
– změna skupiny *bn* > *mn* a *bň* > *mň*: *modlitemna, hedvámňik*;
– podoba s kmenovým *a* v příčestí min. u sloves 4. třídy: *kameňi bŕňalo, sinové seďali*;
– podoba zájm. *on, ona* s počátečním *n-* v postavení bezpředložkovém: *farář ňemu powidal, von ňi nežral*;
– zakončení inf. na *-ť*: *wotporaziť, dáť*;
– stará kvantita ve slově *pítka* ‚pětka‘.

Č 3 **HOŘENÍ PASEKY** (106)

O zakletém hadovi

muž, nar. 1887

Było to na Velkej pátek a był ten ďeda jako hajnej vislanej f polenne, abi obešeł svuj revír. No, tak šeł, znał ho celej modz dobře, až došeł za Pláňe k Machowi skále. Gdiž došeł na Velkej pátek k ti Machowi skále, u kterí snat sta a stakrád był, a była pořát stejná, na ten Welkej pátek se mu ta skála otevřela a s ti skáli se viplaził obrofskej, velikej hat a f tlamňe nes klíč, była to jakási díka. A mluvił lickim hłasem, abi ten klíč s tí jeho tłami vzał a šeł dovňitř, do ti skáli, je vodeu̯řená, že dlouho času neňi. A tam abi s ťim klíčem vodeu̯řeł tu schránku, tu skříň, kerá tam stójи. A u kraje je ohromnej vĺk, kerej to hlídá, toho abi se nebál, že má v brašňe kus černiho chleba, to že von ví. Abi ten chleba vitách a tomu vlkoj abi ho dał, a že mu ten vĺk ňic neuďelá. Tu skříň abi votevřeł a vindał z ňí tu korunu královskou a ešťe ňáki to žezlo, nebo co to je, ostruhi a vzał za parohi toho jelena, kterej tam stójи, pujde s ňim ven. A tu korunu abi nasaďił mu na hłau̯, tomu hadoj, a na toho jelena abi dal to sello. Jelen se promňeňi f krásniho koňe a: „Já sem hat, já sem zakletej princ, kerej uš tadi mnoho a mnoho let, snat staleťi, čekám na svi wisvobozeňi. Dneska přišla konečňe má chvíle. Neboj se toho, zbejvá uš jen ňekolik málo minut.“ Ten se toho ulekł a vzał snat tomu hadoj tu díku s tí tłami a chťeł jíd dovňitř, ale ulekł se toho a ten had ho prosił: „Ďi, neboj se, ďi!“ Ale nedoraził k ti skále. Pag had zaúpjel: „Uš je zle, uš je pozďe!“ Zaplaził se do tí jeskiňe, do ti skáli, s rachotem se skála zau̯řela a díka mu wostala v ruce. Prohlížeł ji, była perleťej vikládaná, velice krásňe ďelaná…

Obec leží 7 km ssz. od Českého Dubu. Patří k okrajovému úseku podještědskému. Kromě znaků typických pro česká nář. v užším smyslu, jako je existence dvojhlásek *ej, ou* (*zbejvá, Velkej, dlouho*), úžení *é* > *í* (*černiho*), protetické *v* (*von*), příč. min. sg. m. bez koncového *-l* (*nes, viták*), jsou v ukázce znaky nář. svč., např. krácení samohlásek *í, ú* (*lickim, svuj*), výslovnost hlásky *v* jako *u̯* nebo *w* (*vodeu̯řená, wisvobozeňi*), zjednodušení souhláskové skupiny *dn* > *nn* (*f polenne*), dloužení *o* v přízvučné slabice (*stójи*), koncovka *-oj* v dat. sg. živ. m. (*tomu hadoj*), koncovka *-ej* v instr. sg. f. měkkého sklonění (*perleťej vikládaná*); u tvrdého adjektivního sklonění a u zájmena *ta* v gen. a dat. sg. f. koncovka *-í* (> *i*; *s ti skáli, k ti Machowi skále*).

K charakteristickým znakům okrajového podještědského úseku patří:

– změna *dl* > *ll*: *sello*;
– častý výskyt *ł*: *bił, viplaził se, hłasem*;
– výskyt tvrdého *y* v tvarech *był, była, było*;
– zdloužení slabikotvorného *l*: *vĺk*.

Č 4 **JAKUBOVICE/JAKUBOWICE, Polsko** (119)

Tady v kopcích se těžko hospodařilo

muž, nar. 1895

Taji[1] f tech kopcích to ale bilo ťeši. To máte jako moje tetka, ti mňeli tajikle[2] dúle taki takowí staveňí, za tou kolonijej, za tim lágrem, tam k Čérmí[3] de takowá cesťička, tam dúle. Ti mňeli ten statek tak, bilo to asi sedumdesát morgnu[4]. A ti, jak to koupili, to bilo řekneme asi takle přet padesáťi leti, jo, přet šedesáťi. Jak to koupili, tak mňeli dwanác ťisic na tom dluhu a dost ťešce robili a celá roďina, dost ťešce na tom robili, a jak to prodali, tak mňeli šesnác ťisic na tom dluhu. Pak koupili tajikle blísko Levina tam takowí místo, štiriatřicet morgnu toho bilo, a jak to koupili, tak poudal mňe táta: „Aňi šindel na střeše neňí jejich, šeno[5] to maj dluch, jo!“ A tam jenou sem pak navečír přišel a seďali na lajci[6] venku pod woknem, já sem poal[7]: „Co? Nemáte co ďelat, co? Že možete si tak sednout…“ Á, no a tetka poudala: „Ale nemáme!“ Poala: „Uš tadik, a to mi každej večír, teťkom si tajikle venku senneme a možeme si otpočnout, to na Jakubovicich nebilo, to sme ňigdi nemohli.“ A mňeli dvoje[8] ďeťi a tam ňákej rog bili, mňeli zaplacíno šechno a cera se vdávala, ti[9] dali šes ťisíc marku a sinoj to (= *statek*) dali zadarmo. A bili to ti stejní liďi, co tadikle na Jakubovicích se tag dřeli a přibili jim dluhi.

[1] tady, [2] tadyhle, [3] Čermné, [4] jiter, [5] všechno, [6] na lavici, [7] povídal, [8] dvě, [9] té

Charakteristika ukázky viz Č 6 Stroužný.

Č 5 **STROUŽNÝ/PSTRĄŻNA, Polsko**

Nebojácná děvečka

žena, nar. 1906

Jak jena[1] taková ďevečka, že wona se ňičeho nebóji. A jesi bi šla… no, no ďevečka v hospoďe. No a woňi tak vipravovali vo strašidlích a vona pá[2] pak: „To já se nebojim!“ A voňi poudali[3]: „No a šla bis takle pro umrčí hlau[4] do kostňice?“ A vona poá[5]: „No pročpak né, šla bich!“ A teť se ujennali a ten si poudá jeden druhimu: „Vis co? Ti se tam skovej, a aš wona tam pude, tak ji postraš!“ A teť vona bere hlau a… von poudá: „To je moje hlawa!“ No tak ji položi a bere druhou. „To je moje hlawa!“ zas to poudá. No tag bere třeťí, tamtu položila. „To je moje hlawa!“ A wona tak vířvala: „Tak kolipak tech hlavouch přeci máš?“ Tak na ňej zařwala. No tak viďali, že vona se přeci nebóji.

[1] jedna, [2] povídá, [3] povídali, [4] hlavu, [5] povídá

Charakteristika ukázky viz Č 6 Stroužný.

Č 6 **STROUŽNÝ/PSTRĄŻNA, Polsko**

Jak jsem chtěla sestřenici žehlit rulík

žena, nar. 1906

To nás jich choďilo, tadi bilo ďeťich nás nahoře, ve škole jich bilo jennu chvíli sto jedenác! A tadi dúle katolickí kolem sedumdesáťi. Jenom na Bukojňe nás jich choďilo šestatřiced do školi, z Bukovini cem dolu do Stroužniho. No to… to nás jich bilo mnoho. Mi sme doma mluvili českí, to sme neumňeli aňi slovo ňemecki, dis sme začali do školi. Tadi česká škola nebila, to bisme museli do Machowa, a to bilo daleko. No a učitel dicki řikal, že se učíme lepší neš ťi, kerí… won tejch Ňemcu tak mnoho nemňel. Ti vot tejch ausléřú[1] a vod mislicce asi a vot tejch ouředňiku, že, a jinák to se doma šude mluvilo českí. Já jennou vím, já sem mňela sestřeňici a ti bili w Rikrci, Visadoucje po česku to řikaj, tam ta vesňic. A tá uš choďila drobed do ňemecki školi tam a teť já sem ji chťela taki jako ukázat, že umim ňeco ňemecki a tak… A teť, vona mňela rospletenej rulik[2], no a tak já teť sem si misla: „Japak já ťi to mám říc?“ A tak sem ji poala: „Kom hér, ich verd dich pletn!“ Jako plíst, a to je po ňemecku žehlit[3]! Tak se mňe tak smála, pak to každimu vipravovala, já sem se zas tak stiďala…

[1] cizinců, [2] cop, [3] něm. plätten ‚žehlit‘

Obce Jakubovice (3,5 km sv. od Kudowy) a Stroužný leží v tzv. Českém koutku na Kladsku při státní hranici v blízkosti Náchoda (obec Stroužný nebyla do sítě lokalit ČJA zahrnuta). Jde o přesah tradičního českého osídlení na Kladsko, které vlivem historických událostí připadlo po r. 1742 Prusku a po r. 1945 Polsku. Ještě před první světovou válkou byly vesnice na obou stranách hranice v živém kontaktu, vlivem poválečného vývoje však česká komunita na Kladsku prakticky zanikla. Vedle znaků typických pro dialekty celých Čech (dvojhlásky *ej*, *ou*; změna *é* > *í*: *do Stroužního*; protetické *v*: *vona*; neutralizace životnosti v plurálu: *ti stejní liďi* atd.) dokládá ukázka nářeční znaky příznačné pro svč. skupinu, jako je výslovnost hlásky *v* jako *u̯* (*nejdřiu̯*, *misliu̯ce*), koncovka *-oj* < *-ovi* (*sinoj*), koncovka *-ej* v instr. sg. f. (*za tou kolonijej*), slovesný tvar na *-aj* (*řikaj*). Z jevů náležících sev. okrajům svč. nářečí jsou v ukázce zaznamenány:

– (nedůsledné) krácení *í* a *ú*: *ťisic*, *dluhu*;

– dloužení o: *nebóji*;
– zjednodušení *dn* v *nn*, popř. v *n*: *senneme, jenou*;
– změna *avi, ovi* v *aj, oj*: *na lajci, na Bukojňe*;
– neexistence náslovného *j* před *i*: *im*;
– subst. ženského rodu na *-ic* (místo *-ice*): *vesňic*;
– tvary gen. pl. f. s koncovkami *-ich* (*ďeťich*) a *-ouch* (*hlavouch*);
– tvar gen. pl. ukazovacího zájmena *ten*: *tejch*;
– prézentní tvary slovesa *moci*: *možeme, možete*;
– v tvaru příč. min. sloves 4. tř. zakončení kmene na *-a*: *stiďala, seďali, viďali*;
– syntaktická konstrukce *to nás jich choďilo*.

Č 7 **KOUNOV** (130)

Tkalcování

muž, nar. 1898

Teda pru̯ňi rok, diš sem se wožeňil, tak sem skusil kalcowat. Tenkrád bil suchej rok, bila neúroda, nó, tak sme mňeli vimlácíno, tak tchán, že nám staf… zrichtuje a že mužem kalcowat. Nó a tak sme za tu zimu s manželkou vipracowali jedenác stometrowejch kusú kanafasu. No, otec, ten bil jako… umňel tkalcowat, no a máťi taki. No a tak, taki v zimňe se kalcovalo, v leťe né, v leťe bila práce na poli, ale v zimňe se kalcovalo tadi u nás ve u̯si, kromňe asi třech míst, se kalcowalo každim baráku.

To uš já plátna nepamatuju, abi se ďelalo lňeni, ale bavlňení to bili tadi Bistrím, i tadi ve u̯si bil jeden člou̯jek, kterej tu bavlnu widáwal, no a zas se hotovi zbóži mu wodwáďelo. No a to bilo woň ňákejch židu, buťto z Dobruški, nebo z Náchoda, nebo z Richnowa, ta příze bawlňená. To mňeli ti, říkali jim faktoři.

Vesnice Kounov leží v podhůří Orlických hor 11 km vsv. od Opočna. Ukázka zachycuje znaky typické jednak pro česká nářečí v užším smyslu (např. dvojhlásky *ej, ou*; změnu *é* > *í*: *každim*; protetické *v*: *won*; neutralizaci životnosti v plurálu: *To mňeli ti, říkali jim faktoři*), jednak pro svč. nář. podskupinu (krácení samohlásek *í, ú*: *lňeni, židu*; výslovnost hlásky *v* jako *u̯*/*w*: *pru̯ňi rok, ve u̯si, bavlnu widáwal*; neznělá výslovnost předložky *s* před jedinečnou souhláskou: *s manželkou*; zánik předložky *v*: *to bili tadi Bistrím*, jmenný participiální tvar v konstrukci *tak sme mňeli vimlácíno*).

Č 8 **MISTROVICE** (136)

Je líbání hřích?

žena, nar. 1899

No, diť mňe bilo vosumnást roku, já sem ešťe vjeřila, že hubička je řích. A teť sem známost taki začínala… hoši začali sem tam, víte, že jo, po mňe koukat a teť já sem chťela vjeďet prau̯du, a tak si povidám: „Právje přišli do Jabloniho misijonáři. Šak já se voptám misijonářu. Voňi mňe to řeknou, prau̯du," že. No, a tak sem skutečňe, ke spou̯jeďi sme šli fšecki, že, ti ďefčata, jak diš sme choďili na to kázáňí a tak… A tak se ptám toho misijonáře, co sem já k ňemu šla k tej spou̯jeďi, no a von sundal ti vokulári takle a teť skrs ti mříški spou̯jedňice na mňe se ďívá, že, chvíli, a pak powidá: „Ďíťe, líbat neňí hřích, ale polipki dlouhé bívají říšné." A tolik mňe řek.

A že to vjeďel?

No, viďite.

To mňel s kňížek asi, viťte.

No, a tak sem teprf vjeďela, na čem sem. Mi sme fšecki bili, bilo nás teda šez ďefčat a fšecki sme bili takoví spátki spíš, že jo. A diš nám ňegdo ňeco bi bil řek na toho hocha, tak uš sme poslechli a… a uš sme s ťim hochem nechoďili, a třeba to bil hoch honnej…

No ale, diš sem se s tátem seznámila, to sem nekoukala, neposlouchala, jó… co gdo povidal, šla sem si jaksi za svím a bilo mňe to jedno, co gdo povidá, že.

Obec leží 10 km jv. od Žamberka, ve vých. části svč. nář. oblasti. Kromě znaků společných českým nářečím v užším smyslu, jako je např. existence dvojhlásek *ej* a *ou* (*honnej, koukat*), úžení *é* > *í* (*takoví* ‚takové'), protetické *v* (*voptám se, voňi*), příč. min. sg. m. bez koncového *-l* (*řek*), a jevů typických pro svč. dialekty, např. *u̯*, *w* (*prau̯du, powidám*), změna *hř* > *ř* (*řích, říšné*), se v ukázce objevují další nář. rysy:

– krácení *í* (též vzniklého úžením z *é*) a *ú*: *povidám, s ťim, do Jabloniho, misijonářu, vosumnást roku*;
– změna *dn* > *nn*: *honnej*;

– změna *-ct* > *-st* v zakončení číslovek: *vosumnást*;
– koncovka *-em* v instr. sg. m. typu předseda: *s tátem*;
– koncovka *-ej* v dat. sg. f. zájmen: *k tej spoꙋjeďi*.

Č 9 **BĚLEČKO** (143)
Stínání kohouta
muž, nar. 1890

No tak voňi přijeli s vozem, přivezli toho kohouta a sudə. Toho kohouta zakopali do zemňe, že, uďelali takle dolíček, zakopali ho do zemňe, že mu jenom koukala hlava a krk. Von bil proto zakopanej, abi se nemoch ňijak pohibovat, že, abi vostal na jednom misťe. No a ten sudə… dali vot toho kohouta asi tak na třicet kroku, no a teď gdo se přihlásil, no tak, gdo mu usekne hlawu, tak ten kohoud že bude jeho. No tak u toho vono bilo, takovejch zájemcu dost, že jo, no. Tak nejdřiꙋ… šel jeden. Tak mu zavázali voči šátkem a vokolo toho sudu ho párkrát tag zamotali sem tam, no a potom ho nechali stát vot kohouta na tej straňe druhej, že jo, anebo nalevo, skrátka nechali ho stát a teď von mňel jit… tomu kohoutoj hlawu useknout, že jo. No, ňekerej se splet, to vite, ňekerej šel třeba na druhou stranu, ňekerej se orijentoval dobře, že, tagže… šel. No ale stejňe to nemoch jaksi visťihnout, jesi je uš u kohouta, nebo né, že jo, no tak třeba sek vedle, že jo, na stranu. No ale… jakmile uš sek, tak už vic nesmňel. To uš… zas to sebrali mu a zas musel jid druhej. No a zas ten to skoušel. No, a tak to šlo, pokaď se to neušikovalo[1], že mu tu hlawu ňekerej usek.

[1] nepodařilo

Obec se nachází v okrese Hradec Králové, 3,5 km sv. od Býště, v centrální části svč. nář. oblasti. Vedle rysů vlastních českým nářečím v užším smyslu, např. dvojhlásek *ej, ou* (*zakopanej, kohouta*), protetického *v* (*vokolo, voči*), příč. min. sg. m. bez koncového *-l* (*nemoh, usek*), a znaků typických pro svč. dialekty, např. *ꙋ, w* (*nejdřiꙋ, hlawu*), koncovky *-oj* v dat. sg. m. (*kohoutoj*), se v ukázce objevují tyto nář. jevy:
– krácení *í, ú*: *jit, na misťe, třicet kroku, takovejch zájemcu*;
– znělá výslovnost koncové souhlásky: *sudə*;
– koncovka *-ej* v lok. sg. f. tvrdého adj. sklonění a sklonění rodových zájmen: *na tej straňe druhej*.

Č 10 **LUŽEC NAD CIDLINOU** (152)
Tady hořelo každou sobotu
muž, nar. 1881

To nám hóřelo tadi jednou ve mlejňe a bili taji[1]… novej četňik vrchňí, ňákej Brejcha. Von mňel vocaj[2] Didrichowu. Brejcha se menoval, jo. A teď, velitel tam nebil, tak sem zastupoval velitele, jako četař. Já sem bil četařem, trubač a… No tak, bil sem jako nejvišim pánem na požářišťi. Táhli sme dva proudi vod náhona k tomu mlejnu, no a protahovali sme, čekali sme, aš se to vopraꙋdu rozhoří, vono tam hóřelo jenom pár pitlu v mlejňici. A mlinář mňe povidá: „Poslechňi, zrichtuj to, zdrš to trochu, abi se to rospálilo.“ No tak sem to zdržowal, že jo. Poslal sem kluci z druhim koncem haďic, a voňi bjéželi, a tej[3] to mňeli špatňe, no tak se museli vráťit, a neš to pobjehali, tak to začalo pjekňe hóřit. A teď ten vrchňi bil tam na druhí straňe a povidá: „To bich se ďivil, že bi to nešlo trefid do toho vokna.“ A Šafařik, ten stříkačňik, tak mu povidá: „Jo, pane vrchňi, pojte si vzit… piston[4] do ruki a budete viďet, co s vámi bude ďelat.“ Vono to, diž je velkej prout, tak to cuká s čovekem, to musej bejd dva, vite. No vrchňi porát: „To já… počkejte, já se tam poďivám a…“ No tak šel k voknu a ten tam nemoch trefit, do vokna. Ale jakmile přišel vrchňí k voknu, tak cho ꙋzal nahoru a dólu a mňeli sme vod ňej pokoj. Ten se musel jid domu převliknout a bil svatej pokoj. A mlejn schóřel aš, až do klamona[5].

Tadi hóřelo pravidelňe každou sobotu! To uš sem šel ven a trumpetu pot kabátem. No co, já pobjehnu támle z druhiho konce, diš ňeco bude… pobjehnu z druhiho konce domu pro trumpetu? No tak sem si jí bral sebou. Každou sobotu hóřelo.

[1] tady, [2] odsud, [3] teď, [4] proudnici, [5] úplně, zcela

Obec leží 7 km sz. od Chlumce nad Cidlinou, na již. okraji svč. nář. oblasti. Kromě znaků společných českým nářečím v užším smyslu, jako je např. existence *ej, ou* (*ve mlejňe, proudi*), úžení *é* > *í* (*na druhí straňe*), protetické *v* (*vokna, vono*), progresivní asimilace ve skupině *sh* (*schóřel*), tvar *jí* v akuz. sg. zájmena *ona* (*já sem si jí bral*), a jevů typických pro svč. dialekty, např. *ꙋ, w* (*vopraꙋdu, zdržowal*), se v ukázce objevují další nář. jevy:
– progresivní asimilace znělosti: *tak cho ꙋzal*;
– disimilace *tej to* ‚teď to‘, *pojte* ‚pojďte‘;
– nedůsledné krácení *í* (též vzniklého úžením z *é*) a *ú*: *četňik, druhiho, pár pitlu, pobjehnu domu*;

– dloužení kořenných samohlásek: *bjéželi*, *hóřelo*;
– dlouhé *í* v sufixu *-išťe*: *na požářišťi*;
– tvar nom. pl. živ. m. ve funkci akuz.: *poslal sem kluci*;
– u tvrdého adj. sklonění v lok. sg. f. koncovka *-í*: *na druhí straňe*.

Č 11 **STUDNICE** (158)

Opálkařství

muž, nar. 1903

Ve Studňicich je tradice stará uš, vopálkářství, jenže neska postupem tej dobi se toleto[1] strácí. Je to takoví řemeslo ručňí, kterí dřif tadi ďeál[2], bi se řeklo, každej v baráku. To bila vobžiwa ešťe za pru̯ňi republiki a dřiu̯ za Rakouska a naši přetkové ešťe choďili po tech lesích a ti kořeni na to, to je nejduležiťejši surowina, zbírali, a ti se nedaj viďet, anebo gdo to neumí ďelat, tak kořen nenajde.

Kořen přinese se domú a vopracuje, musí bejd hlatkej, zbavenej kúri a šťípe se… dicki f polowici. A zas na polowic, aš s toho vostanou ti lupínki, jak mi říkáme, jo, ti kořínki, s kterejma se zapletaj ti mezeri f tej kostře toho koše. To musi bejt kořen šťepnej, peu̯nej a pružnej, abi se dalo s toho to zbóži uďelat, abi taki to ňeco vidrželo.

[1] tohleto, [2] dělal

Obec se nachází 2,5 km již. od Hlinska, na jv. okraji svč. nář. oblasti. Kromě rysů vlastních českým nářečím v užším smyslu, jako jsou např. dvojhlásky *ej*, *ou* (*každej*, *vostanou*), úžení *é* > *í* (*takoví řemeslo*), protetické *v* (*vopálkářství*, *vopracuje*), a znaků typických pro svč. dialekty, např. *u̯*, *w* (*peu̯nej*, *surowina*), koncovky 3. os. pl. sloves *-aj* (*nedaj*), se v ukázce objevují tyto nář. jevy:

– nedůsledné krácení *í*, *ú*: *řikáme*, *ve Studňicich*, *nejduležiťejši*;
– dloužení kořenné samohlásky: *zbóži*;
– koncovka *-ej* v gen. a lok. sg. zájmena *ta*: *postupem tej dobi*, *f tej kostře*;
– lok. pl. ukazovacího zájmena *ten* zní *tech*: *po tech lesích*.

Č 12 **TRSTĚNICE** (162)

Vyprávění o babičce Vojnarce

žena, nar. 1889

Já to vipravuju, jak to bilo, né jak je to v ďívadle, víte. No a wona diž vovdovjela, tak mňela… pacholci. Tej[1] diš přišel domu ten Antoňin, no tak on tam šel, do toho statku teda. No a opra u̯du se hold do sebe jako zamílovali, von ďál práci pořádnou, ďál všechno jak chospodář. Nojo, ale won šel taki ňegdi do hospodi a tam ho potpichovali ti jeho kamaráďi. No, potpichowali ho, no musim to říct… potpichowali, víte, že bi si moch tu Vojnarku vzít a že muže ďelat kawalíra. No a, tag dlouho, až von se trochu… skazíl. Skazíl se, víte, f ti hospoďe, diž ho tam jako tag ďiu̯ňe nawáďeli. No a, to babička řikala, potom že už nebíl takowej… jako bil sprwu, víte. Už jaksi zanedbával hospodářstvi, no ale wono se stalo, tak se stalo, až hold babička bila… zavedená s ňím a mňela holčičku, víte, s ťím Antoňínem. No a zasej se to táhlo a zasej se to táhlo, ale won neďál dobrotu žánou. A naroďila se druhá. Ale ta zemřela, diž bila malinká. To už bilo ňáki roskwašení, víte, diš se naroďila. A Karolína, ta wostala na živu. To ňe řikala sama. Že za ňej plaťila ti dluhi, a na ti hospoďe, co wona s ňím bila, dižə roďiče zemřeli, tak tam bil… mňel to napachtovaní ňákej Židə. Počkejte, jakpak… Abeles… Židə. Víte, tu hospodu mňel napachtowanou. No a ten (= *Antonín*), dižə… potom wona mu nechťela dáwat peníze, víte, tak von ďál schoře[2]. To ňe viprawowala sama, že jí krad vobili, ale vona to nepozorowala. Aš teprvá ten poručňik přišel, a že mu to zas ňegdo dones, že bere doma wobili a že to nosí Židoj do hosťince. No tak uš potom pane babička ustupovala, víte, užə… aňi že si ho neweme. To že si rejši[3] to ďefče nechá, a won se s ťim vídz dal do piťi. A karti hral. A teť ten Honza, že bi jako bil nemocnej, to nevim, to neřikala, že bi bejval bil nemocnej ten Jeňík. Ale f tom ďívadle je, že bil hoch nemocnej a wona šla do Litomišle pro doktora… to se muselo dřiu̯ pješki, víte, choďit… do Litomišle. A dala mu na starost, abi Jeňika hlídal na tom posteli, diž mňel horečku. Ale depak, von uteg do hospodi, hocha nechal ďevečce, no tak, diš přišla domu, tag bila celá rozezlená a šla do toho hosťince a tam mu jako chťela domlouwat, a vona s ňim žáná řeč nebila, už jí vodbil, tak ňic. Tak domu a… a přišel poručňik a ten ho… žádná platnost… musí pacholek prič.

[1] teď, [2] dělal tchoře, tj. kradl, [3] raději

Trstěnice se nachází 8 km jjv. od Litomyšle. Nářečí obce náleží do svč. podskupiny českých nář. v užším smyslu, v níž reprezentuje typ východolitomyšlský, označovaný jako petácký podle výslovnosti [pet] ‚pět'. Tento znak se však v ukázce nevyskytuje. Vedle znaků celočeských, jako je např. existence dvojhlásek *ej* a *ou* (*nemocnej*, *bejval*, *dlouho*), protetické *v*

(*vovdovjela*, *vobilí*), úžení *é* > *í* (*mňel to napachtovaní*), příč. min. sg. m. bez koncového *-l* (*moh*, *krad*), v akuz. sg. f. zájmena *ona* nář. tvar *jí* (*už jí vodbil*), jsou v ukázce dobře doloženy znaky svč. nář.:

– výslovnost hlásky *v* jako polosamohlásky *u̯*: *opra u̯du*, *dřiu̯*;
– výslovnost hlásky *v* jako obouretného *w* v pozici mezi samohláskami: *nažiwu*, *viprawowala*;
– změna *dn* > *nn* > *n*: *neďál dobrotu žánou*, *žáná řeč*;
– krácení samohlásek *í* a *ú*: *hospodářstvi*, *piťi*, *poručňik*, *přišel domu*;
– znělá výslovnost koncových souhlásek: *Židə*, *dižə*;
– progresivní znělostní asimilace: *jak chospodář*;
– koncovka *-oj* < *-ovi* v dat. sg. živ. m.: *to nosí Židoj*;
– tvar nom. ve funkci akuz. živ. maskulin: *mňela pacholci*.

Č 13 **SIŘEJOVICE** (203)

Jak jsem v Rusku učil hospodáře hospodařit

muž, nar. 1891

Voňi sili jenom do strňiščete, tag hliboko, to voňi mňeli ten dvojáku[1], voňi tomu řikaji búkaro. A napřet na tom dvojáku mňeli ten kastlik a napřet na tom kolečku mňeli páčku a to se pohibovalo a tak to padalo. A tak to jenom zavorali do toho strňiščete, tag hliboko, a hlejpš nevorali. Abi mísili[2] pole, to nemísili.

A… tak já sem jednou povidal: „Pán, víte co, mi to uďeláme podle našeho. Mi to pole zvoráme mňelko a přet seťim tak mňesic nebo tři neďele přet ťim to zvoráme ešťe jednou hlejpš[3]. Budeme to mísit, to pole.“ A já sem poal[4]: „No ale dibisme tak mňeli mašinu!“ A von se jednou sebral a von pá[5]: „Franťiku, zapřáhňi mi ráno tamti koňe, tamti tvoje né, ti já bich neudržel.“ A tak sem mu musel zapřáhnout a dal sem mu, dal sem mu sebou krmeňi, odjel a večir přišel. Večir přijel, a gde bil, to nevim, a přitách mašinu. Přitách mašinu vzádu i s talířama, místo vláčet tak to bilo hnetki zetalířovani, dis sme to zasili, a tak sme vám to zasili a nepřišel sem na to pole, aš uš to bilo k sekáňi, tak jednou souset povdá: „Franťiku, pocem! Co si na to pole dal?“ Já sem poal: „Já ňic nemám, co mam na sobje, tak já ňic nemám. Já na to pole nemužu ňidz dát.“ – „No, ňeco si tam musel dát!“ A já sem pal: „No co tam viďíte?“ – „No ta pšence je přece viší neš já sem, ta pšence je taková velikancká a takoví velikanckí klasi!“ Já sem poal: „Vi máte panencki pole, vi jenom, vi jenom to šudláte!“ sem poal, „vi to musíte mísit, to pole, to dobrí pole je dóle! A vi jenom porát sejete takle hliboko a víc ňic a aňi to nepřevoraváte, ňic!“

No tak, diš sem tam přijel, tak to bilo pravda. Tak sme to sekali tag dlouho a tak už dicki dřívejc se seká ječmen, a mi sme posekali tu pšenci a misto mláťit ječmen, tak sme mláťili pšenci. A ječmen sme nechali naposlet. Diš sme tu pšenci vimláťili, tak sme voba baráčki nasekali plní, namláťili, i ten špejchar na pšenci i špejchar na ječmen sme namláťili plnej, fšecko sme mňeli plní. A tak co ďelat, já sem pak pál: „Musite do Svateho Chrest“, a tak von tam jel a voňi druhej den přijeli s pitlama z váhou a tak to nandali a museli sme pár potahu zjednat, abi tu pšenci naložili. Tak řikali, hubovali na mňe, pá: „Ti si suken sin[6]! Ti si tomu Charitonoj pomoch! Tolika pšence, jag živi sme to neviďeli!“ A tag, diš mi viďeli, tak se smáli a dicki na mňe hubovali!

[1] dvouradličný pluh, [2] hluboko orali, [3] hlouběji, [4] povídal, [5] povídá, [6] čubčí syn

Siřejovice leží 4 km již. od Lovosic, tj. na sz. okraji starého českého osídlení v tzv. nářečním úseku lounsko-litoměřickém, který je okrajovým typem střč. nářeční podskupiny českých nář. Tento typ se vedle znaků střč. nář. vyznačuje navíc i dobíhajícími rysy svč. a jzč.

Vedle celočeských znaků, jako jsou např. dvojhlásky *ej* a *ou* (*plnej*, *zapřáhnout*), protetické *v* (*von*, *zvoral*), změna skupiny *-nsk-* > *-nck-* a úžení *é* > *í* (*takoví velikanckí klasi*), změna *šč* > *št* (*ešťe*), příč. min. sg. m. bez koncového *-l* (*přitáh*, *pomoh*), byly v ukázce zachyceny další jevy:

– krácení samohlásek *í* a *ú*: *krmeňi*, *kastlik*, *pár potahu*;
– dloužení kořenných samohlásek: *dóle*, *vzádu*;
– dat. tvar zájmena *já* ve funkci akuz.: *diš mi viďeli*;
– tvar *mi* v dat. zájmena *já*: *zapřáhňi mi ráno tamti koňe*;
– koncovka *-oj* < *-ovi* v dat. sg. živ. m.: *Charitonoj*;
– tvar instr. pl. na *-ama* u měkkého typu: *s talířama*, *s pitlama*;
– sklonění neuter na *-e* podle typu *kuře*: *do toho strňiščete*.

Č 14 **DOBROVÍZ** (224)

Starostlivá husopaska

žena, nar. 1902

Maminka si mislela, každej den že housata musej bejt vikoupaní. To nebili auta, to jeli jenom koňe, no kočí, diž viďel, že de harant, tak se mu vihnul. A no tak, maminka bílila a povídá mi: „Haleť, Marjánko, dojďi vikoupat ti husi.“ No tak já šla, to mi bili taki asi štiři roki. Já šla koupad husi. Nesla sem si klacek a šla sem s ňima.

A kam ste to choďili?

No taji[1] do toho ribňíka u Kratochvílovic. Mi sme bidleli tam naproťi dříf. Jak sou Kratochvílovic, tak takle přes tu jejich stodolu. Ďívali sme se do tí jejich stodoli z vokna. A no tak sem hnala vykoupat… a tam bili schútki, teťkin[2] tam nejsou, zrovna podle ti zahrátki Kratochvílovic bili takle dólu schútki. Tak sem šla koupad husi, malí housátka, žlutí ešťe. A teť sem je tam přihnala a voňi se začli potápjet a já sem brečela, že se mi utopjej. Ale přihnala sem je fšecki f pořátku a druhej den teprva, diš je šla koupat maminka sama, tak jí tam ženckí říkali, že sem pro ňe brečela, že se mi utopjej.

[1] tady, [2] teď

Dobrovíz se nachází na západním okraji Prahy, 13,5 km zsz. od Smíchova, v oblasti střč. nářeční podskupiny českých nář. v užším smyslu. V ukázce jsou vedle celočeských znaků, jako jsou např. dvojhlásky *ej* a *ou* (*každej den, bejt, housata, koupat*), protetické *v* (*z vokna*), změna *šč* > *šť* (*ešťe*), změna skupiny *-nsk-* > *-nck-* a úžení *é* > *í* (*ženckí*), vynechání pomocného slovesa v 1. os. sg. min. času (*já šla*), též doloženy některé další jevy:

– tvar *mi* v dat. zájmena *já*: *to mi bili taki asi štiři roki*;

– rodinná jména s příponou *-ovic*: *u Kratochvílovic*;

– zdloužení kořenné samohlásky ve slově *dólu*.

Č 15 **ZÁPY** (229)

Na službě v Praze bylo jako v ráji

žena, nar. 1892

Přišla maminka domu a povidá… to bilo u Šestáku zrovna. Povidá: „Heleť, pajmáma chce, abi si šla g ďetem.“ Nu, to vite, já sem bila zviklá poslouchat a musela sem poslouchat, no tak řekla sem: „No tak já pudu.“ A tak sem šla Šestákom. Štiri holki, vite, ti sem vipravovala do školi, česala, no a taki sem jim ňegdi napácovala[1], to víte, že, bila sem žába, krakalo[2] to, no tak sem je majzla. No a… to mi bilo štrnác let. Tam sem bila rok. Teťička povidá: „Co, budeš se dřít na venku? Poť, já ťe vemu do Prahi!“

No tak mňe vzala do Prahi. Tak sme hledali službu. A teťice todle se nelíbilo, todle se nelíbilo, no aš konečňe snat sedmou službu mi teprva dovolila, abich jí přímula. No, bila stará paňi a pán a slečna. Stará paňi bila nemocná… to vite, holka z venkova. Diš se mňe ňeco ptali, já bila zviklá ‚jó‘, ‚có‘, no a stará paňi si mňe vzala do toho, do salónu: „Rúženko, musí takle říkat a musí říkat ‚ano‘, musí říkat ‚prosím‘.“ No a bila sem tam tři mňesice a stará paňi jako umřela. A bila sem jenom s ťim, von bil v Živnobance nákim úředňikem a slečna mu vařila a tak sme hospodařili.

A babičko, gde to bilo?

F Koruňí tříďe na Vinohradech. Ale řeknu vám, to bili dva roki, co sem tam bila, a to sem mňela nebe na zemi. Tomu sem mohla říct, snat sem žila v nebi. To bili takoví vzďelaní bohatí liďi a choďila sem s ňima, s slečnou, pán bil jako v záložňe, a mezi ťím: „Rúženko, dneska brzi uvaříme a pudeme lajdat.“ Vona taki tak mluvila. A tak sme šli lajdat po Praze. No a tam sme vječinou choďili po tech starožitnostech, vite, do tech opchodu. To bili starí hrnce, židlice, no fšelijakí vázičkí a fšelijakí ti starodávňí vjeci. No tak vona prohlížela a já sem, no to vite, já, venkofská holka, já rozumňela, to je bídrmajer, to je rokoko a to je… a tak sem si prohlížela krámi, ten celej krám. A tak slečna hnet todle koupila, takovejdle vobrázeček, tři ťisíce korun! Řbitof, vojenckej řbitof válečnej, vite? No tak já sem si mislela, takovejdle vobrázek, já bi za ňej nedala pjetňik, a tak to bilo u ňich. U ňich ste bil jako ve starim krámňe. To bili fšechno starožitnosťi, sami vobrazi drahí, víte, vot tech velkejch malířu slavnejch. A tak… sem tam bila dva roki. Maminka se rostonala, no a musela sem domu. A dibiste viďeli, jak sem brečela. Já sem brečela na nádraží, s Koruňí aš na Denisoví nádraží.

[1] naplácala, [2] tahalo

Obec Zápy leží 2,5 km ssz. od Brandýsa nad Labem, v oblasti střč. nářeční podskupiny. Vedle znaků společných mluvě v celých Čechách, jako jsou např. dvojhlásky *ej* a *ou* (*celej krám, válečnej, poslouchat*), úžení *é* > *í* (*fšelijakí vázičkí*), protetické *v* (*vobrazi*), změna skupiny *-nsk-* > *-nck-* (*vojenckej*), nerozlišování životnosti v nom. pl. adj. (*vzďelaní bohatí liďi*), vynechání pomocného slovesa v 1. os. sg. min. času (*já bila zviklá*), se v ukázce setkáváme i s dalšími rysy:

– nedůsledné krácení samohlásek *í* a *ú*: *řikat, paňi, úředňikem, přišla domu, u Šestáku*;
– zjednodušení skupiny *hř* > *ř*: *řbitov*;
– gen. pl. zájmena *ten* má tvar *tech*: *tech malířu, do tech opchodu*;
– složený tvar v akuz. sg. přivl. adj.: *na Denisoví nádraží*;
– tvar 2. os. sg. kond. přít. *abi si šla*;
– vynechání předložky *k*, např. *tak sem šla Šestákom*.

Č 16 **KŘEČOVICE** (252)

Pan řídící Suk

žena, nar. 1901

Diž bil řiďicím Suk, tak mňeli… vúbec ešťe nebila tahle škola, tam se nemohli vejíd do tí starí školi, tak po bitech mňeli třídi, u liďí, teda f priváťe. A tenleten Suk, Mistr co bil, ten (= *řídící*) ho uš nemňel kam dát, ten seďel pot stolem. A nesmňel se hnout, jak se hnul, ten bil bit. Otec muj, ten řiká, no ten bil bid ze všech náz ďeťí nejvíc. Von bil strašňe takovej, takovej zlostnej ten starej Suk, otec jeho. Ten mu dicki nařezal, no a do zát mu nabouchal. Kluci ho kolikrát šli bráňit a dostali i s ňím a… moc bil na ňej přísnej. Chťel, abi ho poslouchal… pořádňe no, abi z ňej ňeco bilo. No a uš taki potom v devíťi letech uš… jo jo, hrál na ti houslički. Jéžiš, to biste bili viďeli, púlnočňí diž bila. Jé, to bilo lidu s celeho okresu. Vúbec se to do kostela nevešlo, po hřbitovje, to to fšecko jen… jen to hučelo. Muziki a spjevu, to bili písňički, jéje. Ťim bili známí po celom… po celí republice.

To nacvičoval a… a ti spjeváki učil a tu hudbu říďil a… já to pamatuju, to mi sme seďeli jak f pohátce. Voňi ti houslički a ti inštrmenti, vono to jen šusťilo, jen to šusťilo. A von bil takovej, to muselo bejt fšecko akorát, zapadat jedno do druheho a… To ti šmice[1] jen… jen to chrasťilo, to bila radost.

Tak von tak ti kluki taki, hnet učil muziku?

Aňi né. Ti choďili k ňákemu Plachemu tadi a k Pechači a… se učili hrát, ale k Plachemu nejvíc to bilo. Von bil taki… ten jeden Plachej bil f Praze kapelňíkem. No…

A hodňe muzikantu hrálo s ťim…?

No hodňe.

S ťim…

Sukem.

Ne, s ťim Pla-…

Plachejm? Nojo, to bila kapela, křečofská kapela, vihlášená. A todle bila taková jako kostelňí kapela, víte, ta šmicová.

[1] smyčce

Obec leží v benešovském okrese 5,5 km jz. od Neveklova, v jz. části střč. nář. oblasti. Kromě rysů společných s nář. českými v užším smyslu, jako jsou dvojhlásky *ej, ou* (*takovej zlostnej, hnout*), úžení *é* > *í* (*do tí starí školi*), protetické *v* (*von*) a zachovávání příčestí trpného slovesa *bít* ve spojení *bil bit*, se zde objevují zvláštní tvary tvrdého adjektivního sklonění, typické pro střč. nář.: *s celeho okresu, po celom, do druheho, k ňákemu Plachemu*, a délka kořenné samohlásky v gen. pl. typu *do zát*, která sem přesahuje z jzč. nář.

Č 17 **POSTŘEKOV** (301)

Jak se nachází poklad

žena, nar. 1886

Vorál tu jeden sedlák a ženckí tám zbírali ti kameni a di přišel na ten kámen… – vono dicki, ti peňíze s^{u}u přikrití s takov^{o}u plotn^{o}u, víte? – tak, honem bježíl a vzel si motiku, míl to seb^{u}u a vodvalil, a b^{a}l tám zase, zase takov^{e}j žbán nebo hrnec nebo ten, jak se tomu říká, hucháč, s peňezma. Íčko[1] uš pošestí, pošestí uš se to tu našlo. Liďi si je nazbírali a zas to ňekam poslali a…

Já sem jedn^{u}u viďela, jak ten sin, co s toho dvora bəl – víte, von bəl ženat^{e}j jinďe –, ten tám tekí voral, a tak… ten jich našel takov^{i}j košík, na ruku, jak se nosí, bramburovij, rukovák, pln^{e}j. No a to každ^{i}j mislil: „Jej, ten bude boháč!“ A nedostal za to ňic. Ňekam to poslali a íčko uš to bəlo šestkrát. A tenkrat mí ďeťi, dva chlapcí takoví, menčí bəli, ňák^{e}jh deset let jeden a jeden ňák^{e}jh dvanáct. Tenkrat tám tekí bježíli a nazbírali si toho, ťech peňez dost. Jenomže potom, di choďili do školi, fšelijak^{e}j učitel je na ňe (= *na nich*) chťíl a voňi mu je dali. Takoví to bəli šupinki.

A potom zase má máma, ta bəla bedle ťih Brichtú s toho dvora u Kr^{o}upú, to s^{u}u s^{o}useďí. Tag zase vipravovala, di bəla taková ďifče, tak tám tera…, slúžili pohuncí, víte, pás… se dobitek. Di bəla taková ďifče, tak ten pohunek u ťih Brichtú, Bricht^{u}uc s^{u}u, jak s^{o}u tám ti peňíze, ten pohunek vihnal dobitek a kráva skočila takle na břeh za storol^{o}u, uvalilo se kuz drnu a

vičlápla…, tera míl čepici, a to že bəli ale samí stříbrňáki velkí jako dláň, tenkrát, nó. Dibich to neveďela zrovna, že to máma bəla s^{o}usetka hin[2], tag bich to nevjeřila fšecko, a takle je to pravda.

[1] nyní, [2] tam

Obec se nachází 8 km zsz. od Domažlic, na nejzápadnějším okraji tradičního českého osídlení, a její mluva je charakteristická uchovaným archaickým chodským nářečím, které patří k jzč. podskupině českých nářečí v užším smyslu. S nářečími českými v užším smyslu má mluva obce kromě dvojhlásek *ej* a *ou* společnou existenci příč. min. typu *nesl* bez koncového *-l* (*pás… se dobitek*), úžení *é* > *í* (*samí stříbrňáki velkí*) a protetické *v* (*von*). Objevují se v ní i některé prvky, které patří k oblastním rysům západočeským (zájmeno *ten* má v gen. pl. tvar *ťich*: *bedle ťih Brichtú*) a jihozápadočeským (příč. min. slovesa *vzít* má tvar *vzel*; v příč. min. slovesa *být* je redukované, někdy zcela vypuštěné *y*: *bl*/*bəl*; nom. pl. živ. maskulin bývá zakončen na *-í*: *chlapcí, souseďí*; přivlastňovací zájmeno 1. os. sg. má stažený tvar: *mí ďeťi, má máma*).

Pro chodské nářečí jsou v ukázce typické tyto rysy:

– dvojhlásky *ej* a *ou* se vyslovují s různým stupněm zavřenosti: *takov^{e}j, ňák^{e}jch, takov^{i}j, každ^{i}j, bramburovij, takov^{o}u plotn^{o}u, seb^{u}u, s^{u}u*;
– výslovnost samohlásky *á* je zpravidla výrazně široká: *vorál*, *sedlák*, *tám*, *kámen*;
– objevují se dlouhé samohlásky v tvaru příč. min. sg. m.: *bježíl*, *chťíl*, *míl*, i jinde: *tám*, *dláň*;
– v intervokalické pozici je provedena změna *d* > *r*: *tera, za storolou*;
– existuje protetické *h*: *hucháč*;
– podoba rodinného jména na *-ovi* má tvar *-^{u}uc*: *Bricht^{u}uc*;
– adverbium *také* má tvar *tekí*.

Č 18 **MRÁKOV** (304)

Vezeme poslední fůru z pole

žena, nar. 1877

A pacholeg, ďefka viplet^{o}u kobili[1], dají jim hodňe mašliček, harasoví[2] to bili običejňe ti stuhi, je vipletou, pjekňe umijú kopita, nalešťí a d^{o}u pro posleňí fúru. Sedlák seďí doma. A taji ti, co s^{o}u pacholeg, ďefka, víte, to neňí f urážlivím slova smislu ďefka. To je n^{e}jstarší služebná. Né n^{e}jstarší, n^{e}jsilňejší. No a potom je mlačinka[3], to je pacholek, to je n^{i}jvječí čeleďín, tedi voráč, a potom je pohunek. A potom s^{u}u najednaní… plno najednanejch… ženck^{e}jch. A ti se sebjehnou a d^{o}u na to posledňí pole. Pro ptáčki, chudáčki, pro ptactvo nebeskí se nechá… tři snopki. Ti se takle srazí dohromadi a proplet^{o}u, abi je vítr nepovalil, a nechají je u meze, gde je rošťí. Gde je hodňe plan^{e}jch rúžiček, líski a takoví vjeci, tak tám je zapřú a tám mají ptáčkove taki ňeco s tí žňe. No, mi sme se s ňima ďelili. No, a to ostatňí se vodveze. No a to se spivá cel^{u}u cestu a dudáček se nafukuje, ten musí bijt u toho, a klarinetista, piskač a h^{o}udek. No a tak přídú k vratúm, tak je zavřeno. Chodove si potrpí na zavřenosť. Buď vrata, aď de ženich, aď de, gdo chce, každímu zavřou. Tluč^{o}u z bičem, pacholek tluče na dveře, na vrata, a sedlák vodevře, no, dá jim napít, džbanek piva je u fšeho. Dicki dá napít, no a ňíčko[4] seskočí ďefka a přinese vjenec. No tak mu dá: „Tu máte, sedláče, tu máte vjenec…“ To je dlúhá… dlúhí říkáňí. No a potom dá mu vjenec. Potom de selce: „Tu máte, selka, tadi máte kitku, že ste nám vařila dobr^{u}u polífku. A tekí zelí…“ Né, no a pag zase selka dostane kitku. No a to uš je připraveno, navařeno. No a ňíčko ho dají potom selce, jesi mají ceru, dospjel^{o}u, tak jí dají taki kitku, a potom dá…, ďefka dá velkímu pacholku a mlačinka dá pohunku kiťičku, tak se podarujou a potom ftahnou, sedlák je pusťí teprv do dvora. Buť je to f senci[5], diš je zima, a diš je teplo ešťe nebo neňí dešťivo, tak na nádvoří. Tám sú stoli nastavení, a na ňich uš je velká mísa, malovaná, ta, co je na svadebňí kolák, to je ten velk^{e}j, dají ten vjenec, drobet vodi do ňej, potom tám dá… džbanečeg z vodou, zase selka dá kitku. No a kolem potom se nastaví plno mis, talířú… teťka se hoduje.

[1] koně, [2] z harasu – hrubé vlněné tkaniny, [3] mladší děvečka, [4] nyní, [5] ve světnici

Obec leží 4 km jižně od Domažlic, v oblasti tradičního chodského nářečí, které patří k jzč. podskupině českých nářečí v užším smyslu. S nářečími českými v užším smyslu má mluva obce společnou existenci dvojhlásek *ej* a *ou* (*najednanejch*, *vipletou*), úžení *é* > *í* (*ptactvo nebeskí*, *takoví vjeci*), nom. pl. živ. maskulin na *-ove* (*Chodove*, *ptáčkove*) a protetické *v* (*vodveze*). Z jevů charakteristických pro jzč. oblast se v ukázce objevují tvary s koncovkou *-u* (*velkímu pacholku*, *pohunku*; na rozdíl od běžného *-ovi*); feminina vzoru *kost* jsou zakončena na *-ť*: *zavřenosť*; v 3. os. pl. sloves 4. třídy je *-í*: *nalešťí*, *srazí*; k zč. znakům patří tvary *je zavřeno*, *to uš je připraveno*, *navařeno*.

Dále byly zachyceny tyto rysy chodského nářečí:

– dvojhlásky *ej* a *ou* se vyslovují s různým stupněm zavřenosti: *n^{e}jstarší*, *n^{i}jvječí*, *bijt*, *sebjehnou se*, *viplet^{o}u*, *s^{u}u*, *umijú*;

– výslovnost samohlásky *á* je výrazně široká: *sedlák*, *ptáčki*, *chudáčki*;
– vyslovuje se krátká samohláska v případech jako *džbanek*, *džbaneček*;
– adverbium *také* má tvar *tekí*.

Č 19 **CHODSKÁ LHOTA** (310)

Vánoční zvyky

žena, nar. 1891

É jó nú, diž bəl, napat sňech, tak to bəlo krášní, né. To sme mňeli večeři, šťedr^{o}u večeři, né, a dij sme se najedli, tag diž bəla sluška, né, tak ten stúl utřela, ti dropki fšecki zebralä a šlä pot strom. A křičela: „Třesu, třesu bes, hde muj milí večeří dnes.“ To už bəla taková, víte, to uš se tag ďelávalo, né. Nó a hde se vozväl pes, tám mňela toho žeňichä. Diš se pes nevozväl, tak nemňela žáního. A túto se taki ďeávalo na Vánoce.

Na Bóží Hot sme šli do kostelä, tam bəl takovej svátek. A na prostředňí svátek, to bəlo Šťepána, tak to bəla muzikä. To se šlo potom g zábavje, di bəli tři hoďini votpolodne, tak se šlo k muzice a tancovalo se třebas až do třeh hoďin do ránä, dost. No, diš sme se vitancovali, tak nás chlapcí doprovoďili a šli sme domú.

Nebo choďil na Šťedrej den, choďil ponocní, troubəl, ženu mňel seb^{o}u, núšku nebo košík, a to dicki přišel za dveře a zatroubəl, né, tak ňegdo mu dal peňíze, ňegdo mu däl váňočku, ňegdo mu däl koláč, no a potom, gdo pek, tak mu däl, no ten poďekoval: „Zaplať pámbú!“ a šel zase dál. Zas šel troubit jinäm. Tak až vobešel cel^{o}u ves, tak toho mňel dvä koše, toho živobiťí. Poňevač je vez velikú, né, a každej mu ňeco däl, tak mňel živobiťí potom na cel^{e}j ť^{e}jden. Túto teda bəlo, to je fakt pravda, túto. To ešťe teda bəlo za mňe, no.

Obec se nachází 4,5 km jv. od Kdyně a patří do oblasti tradičního chodského nářečí, které náleží k jzč. podskupině českých nářečí v užším smyslu. S nářečími českými v užším smyslu má mluva obce kromě dvojhlásek *ej* a *ou* (*šťedrej*, *troubit*) společnou existenci příč. min. typu *nesl* bez koncového *-l* (*pek*, *napad*), úžení *é* > *í* (*to bəlo krásní*) a protetické *v* (*nevozväl*), dále byly zaznamenány některé rysy typické pro jzč. podskupinu (disimilace sykavek typu *dij sme*; nom. pl. živ. maskulin bývá zakončen na *-í*: *chlapcí*) a její záp. oblast (v příč. min. slovesa *být* je redukované, někdy zcela vypuštěné *y*: *bəl*, *bəlo*, *bəla* ‚byla‘; zájmeno *toto* má podobu *túto*).

V ukázce jsou patrné tyto charakteristické rysy chodského nářečí:
– dvojhlásky *ej* a *ou* se vyslovují s různým stupněm zavřenosti, variabilita však není tak výrazná jako v Postřekově a Mrákově: *šťedr^{o}u*, *seb^{o}u*, *troubit*, *cel^{e}j ť^{e}jden*, *takovej*;
– široce se vyslovuje nejen *á*, ale i krátké *a*: *taková*, *ďelávalo*, *do ránä*, *šlä*, *nevozväl*;
– vedle redukce *y* > *ə* se objevuje i redukce *i* > *ə*: *troubəl*;
– ve slově *sníh* je analogická krátká samohláska: *sňeh*.

Č 20 **ÚJEZD** (311)

O bouřce

žena, nar. 1888

Jéjej, to jedn^{u}u tak hřímalo, taková b^{o}uřka bəla a mi sme mívali takov^{o}u almárku… a já sem stála za almárku f kúťe a třísla sem se jak já sem se hrozňe bávala búřki. A to sme se modlívali a mjeli sme strach. To dis sme tam bili sami z mamink^{u}u. Maminka potom řekla: „Nu, níčko uš to drobet přestalo, já se muším poďívad ven.“

Tak vodevřela dveře a taková rána… a tam bedle[1], tam kúseg dál, tak pjet minut, tak kúseg dál, tak tam bil… taková chalupa, docela nová, vistavjená, tak tam do ňə uhoďilo. A tulik vodi a vona nás tam nechala doma a mi sme plakali a vona uťíkala taki tam, holt, hasit a vinášet ňeco a… Bəla to taki jen taková chalúpka. Bəl tam taki takovej, co choďíval do tich hor, ten si vistavjel chalúpku, no, tak potom vihořel. Fšecko mjel zňičení, mušil zase znova. Tak to sme tenkrát ten voheň, mi sme tam aňi nešli. Tak to víte, jakí to bəo, ešťe že ta chalúpka bila drobet… zvlášť. A tulik vodi bəlo, tam bəli ti zákopi[2] plní vodi, a neuhasilo to. Mušelo to schořet fšecko.

[1] vedle, [2] příkopy

Obec leží 2,5 km zsz. od Manětína na záp. okraji jzč. nář. oblasti. Zdejší nářečí řadíme k manětínskému typu. Kromě znaků společných všem českým nářečím v užším smyslu, např. dvojhlásky *ej* (*takovej*), úžení *é* > *í* (*fšecko mjel zňičení*), protetického *v* (*voheň*), znělostní asimilace *sh* > *sch* (*schořet*), a rysů jzč. dialektů, jako jsou např. slovesné tvary s analogickou přehláskou (*třísla sem se*), tvary slovesa *muset* se *š* (*muším*), se v ukázce setkáme s těmito nářečními jevy:
– redukce samohlásky v příč. min. slovesa *být* a v gen. sg. zájmena *ona*: *bəl*, *bəli*, *do ňə*;

– silně zavřená výslovnost dvojhlásky *ou*, která přechází až v *u*/*ú*: *b^{o}uřka, jedn^{u}u, chalúpka, já sem stála za almárku f kúťe*;
– zájmenná číslovka *tolik* má podobu *tulik.*

Č 21 **HROMNICE** (316)

Polévka s buřty

muž, nar. 1886

No, za prvňí svjetoví války tadi na Kralovicku, tak přišli ti komisaří ti, jak rekvíruvali vobilí, ne… do jednə opse, no a tam holt to dobře dopadlo, voňi je tam pohosťili a řekli: „Druhej den pojedeme, do tí, druhí opsi[1].“ A starosta povídal: „Tag Vašeg vas tam vodveze na saňích.“ Bilo zmrznuto, sňích, ne, no tak ráno holt řek: „Vašku, přistroj koňe, zapřáhnež do saňí.“ Koupil mu dva buřti: „Abi si mjel na svačinu.“ A von si je strčil takle do kapsi do zimňíku a jeli. A ti komisaří, diš jeli po silňici, tak si řekli: „Copa bisme mu mjeli uďelat s ťema buřtama?“ Náhodou jeli a bili tam ti konckí knedlíki[2] zmrzlí na silňici. Tag řekli: „Vašku, počkej, mi se deme vimočit.“ No tag von počkal a voňi uš mu ti buřti vitahli, dali mu tam namísto ňich ti konckí knedlíki, no a jeli dál. No a přijeli tam do tí opce, ne, Vašek si dal koňe pot kolnu, mjel voťípku sena sebou, dal jim žrát a povídá: „Paňí hosťinská, já mam tudle dva buřti, tag biste mi je mohla dád vohřít.“ No a vona povídala: „Ale jo, mje uš tadi vaří voda na polífku pro ti páni komisaře, tak já je tam dam vohřít, do tí vodi, a budete je míd za chvilku.“ No, Vašek přišel a… no a teťka vona mu šla vindavad buřti, a nenašla je, povídala: „Voňi se mi tám rozvařili, ale to nevaďí, já peču ťem pánom vepřovou, tag vam dam kouseg vepřoví a voňi budou míd za to masňejší tu polífku.“ No tak Vašek se nasvačəl, zapřách a jel.

Páňi přišli k vobjedu, vona jim naləla polífku a… ten jeden povídá: „Copa? Ta má ňákou ďivnou chujť!“ No ale koštovali a ňák jim nelezla, ne. No tak přišla hosťinská a vona povídala: „Já vam to povím. Já sem tomu kočímu vořívala ti buřti a von chvátal, tak sem mu je dala do tí vodi, jak sem vařəla tu polífku.“ A voňi uš potom nejedli.

[1] obce, [2] kobližky, koňský trus

Obec Hromnice leží 11,5 km sev. od Plzně v záp. části jzč. nář. oblasti. Vedle rysů společných všem českým nářečím v užším smyslu, např. existence dvojhlásek *ej* a *ou* (*druhej, vepřovou*), úžení *é* > *í* (*konckí knedlíki*), protetického *v* (*k vobjedu*), příč. min. bez koncového *-l* (*řek, zapřáh*), a znaků jzč. dialektů, jako jsou např. slovesné tvary s přehláskou (*vohřít*), koncovka *-í* v nom. pl. živ. m. (*komisaří*), najdeme v ukázce znaky charakteristické pro zč. dialekty:
– změna *o* > *u* ve slovesné příponě *-ova-*: *rekvíruvali*;
– krácení samohlásky *a* v 1. os. sg. sloves a ve tvarech zájmen: *mam, dam, vas, vam*;
– redukce samohlásky *i* ve spojení s *l* a samohlásky *í* (< *ý*) v koncovém *-ný*: *nasvačəl se*, *naləla*, *do jednə*;
– vkladné *j* před měkkými zubnicemi: *chujť*;
– koncovka *-om* v dat. pl. subst. *páni*: *pánom*.

Č 22 **VELENOVY** (333)

Kouzelný balíček

muž, nar. 1906

Vikládal mi to tchán muj, kerej tak ešťe vjeří drobátko na ti duchi, tag že ten Vaňeček starej, je tám přímňeňí Noha, bil tesařem a ďelali ve Stražojicích. A diž bili u vobjeda, tak viďeli, že ta selka bude vrťet[1]. Tak si nalila do belíku[2] mlíko nebo smetanu a šla za trám a vitáhla si tám takovej ňákej balíček a s toho balíčku vzala drobet a nasipala to do belíku. Nu a vrťela a za chvilku mňela svrceno a vitahla pr^{e}j másla hroznou spoustu.

Tak ten Vaňeček si řek: „Počkej!“ Tag diš potom selka vodešla, tak šel a s toho balíčku si drobet vzal taki do papíru a neřikal ňic. Přišel domú prij a řikal: „Mámo, budeme vrťet.“ – „A diď já prej toho ešťe mam málo, to ešťe za to nestojí.“ – „Jen sem vem belík a pudem vrťet.“ Tak vona ho poslechla a vzala si tu smetanu do belíku a von vzal ten prášek a nasipal to tám a vona vrťela. Navrťela takovou spoustu másla, že to jagživi nenavrťeli.

Tak řikal, že to budou jako používat víckrát. Jenomže v noci přišel ňegdo za vokno a řikal: „D^{e}j mi mí máslo!“ Tag je vzbuďil, nó, voňi se polekali, tag holt, vzali máslo a vodevřeli vokno a vihoďili ho voknem. Vot ťech dop mňeli pokoj.

[1] stloukat máslo, [2] máselnice

Obec leží na vých. Klatovsku 6 km jv. od Plánice. Nářečí obce řadíme do záp. úseku jzč. dialektů. Kromě znaků společných všem českým nářečím v užším smyslu, např. existence dvojhlásek *ej* a *ou* (*starej, hroznou*), úžení *é* > *í* (*mlíko*),

protetického *v* (*u vobjeda*), příč. min. bez koncového *-l* (*řek*), a rysů jzč. dialektů, jako je např. změna *-ovi-* > *-oji-* (*ve Stražojicích*), najdeme v ukázce znaky charakteristické pro zč. dialekty:

– krácení samohlásky *a* v slovesném tvaru 1. os. sg.: *mam*;
– výslovnost dvojhlásky *ej* s různým stupněm zavřenosti: *prej*, *pr^{e}j*, *prij*;
– adv. *tam* s dlouhou samohláskou *á*: *tám*;
– jmenný participiální tvar na *-eno*: *mňela svrceno*.

Č 23 **TĚNĚ** (335)

O senách

žena, nar. 1902

Tak to bilo ráno stávat, diž bili sena, tak se stávalo ve štiri hoďini. Diž bil ešťe taťínek, diš sem se vdala, a muš, tak choďili vosikovat[1] louku. Louki. To víte, to se šetřilo s každim kouskem. Ti meze se vosekali a zas se vzali koňe, abi mohli ject s tou sekačkou, abi to nezašlapali, tak se ti louki mušeli vosekat. To choďívala babi Ernestojic vosekávat a muj muš a ďedeček. No a diš jí vosekali, tu louku, a já sem zaz zustala doma krmid dobitek s tou sluškou, protože ďeťi bili malí… diš sou ďeťi malí, no tak, gdo bi vosloužil ten dobitek! A stačit sem to taki nemohla, no tak običejňe zme nakrmili ten dobitek, a diz zme ho nakrmili, tak f púl sedmí uš, po šestej hoďiňe, sme nesli sňídaňí na tu louku. To zme jim tam nesli sňídaňí… No, nosilo se običejňe kafe a chleba. Chleba pomazanej, no a muj taťínek, ten míval rát pivo, tak tomu sme običejňe nosívali namazanej chleba, to sem namazávala dicki jako ke sňídaňímu, tak namazanej chleba a púl litru piva, skleňičku piva. No a diš to vosekáli, tak šli pro koňe a posekali celou tu louku. No a diš… bila posekaná, no tak… zme to nechali dopoledne schnout. No a po poledňi zme šli a votočili zme to po jednej straňe a potom zme zas šli a pak to uš sme se tak običejňe na louce nasvačili, chvilinku poseďeli a šli a skopili[2]. No a druhej den zme to rozházeli, no a to už zme to přivezli. Diž bilo heski.

Diž bila sem doma, pomahala sem krmit tej holce a zas to sňídaňí, babička mi tak to drobet připravila, tagže ti ďeťi vohlídala, no a… tradá na louku. Podávat to fšecko tadi na púdu, to sme mušeli, babička običejňe, Ernestojc, rovnala, já bila na fúře, podávala do vichíře[3], ti zas to vozili a to sme to schrnuvali, a diz zme to schrnuli a přivezli jednu fúru, tak už zme zas šli domú to skládat, abi bil práznej vús, a ti zas tam, diš to bilo schrnutí, tak tam zústala porát podávad a pohrabávat… a tří na louce, a mi zaz zme šli a mušeli zme to skládat. To bila práce. Ti mladí to nevjeďí ňic, co je. Ajť si toho každej váží!

[1] obsekávat, [2] dali do kopek, [3] do vikýře

Obec leží 12 km již. od Zbiroha. Místní nářečí náleží do záp. úseku jzč. dialektů. Vedle rysů společných všem českým nářečím v užším smyslu, např. dvojhlásek *ej* a *ou* (*pomazanej*, *s tou sluškou*), úžení *é* > *í* (*ďeťi bili malí*), protetického *v* (*vohlídala*), znělostní asimilace *sh* > *sch* (*schrnuli*), akuz. zájmena *ona* ve tvaru *jí* (*diš jí vosekali*, *tu louku*), a znaků jzč. dialektů, jako jsou např. tvary slovesa *muset* se *š* (*mušeli*), délka v koncovce *-í* u číslovky *tři* (*tří*), nesklonná forma rodinného jména na *-oj*(*i*)*c* (*babi Ernestojc*/*Ernestojic*), se v ukázce objevují tyto nářeční jevy:

– změna *o* > *u* ve slovesné příponě *-ova-*: *schrnuvali*;
– vkladné *j* před měkkými zubnicemi: *ajť*;
– znělá výslovnost sykavky ve slovesném tvaru *jsme*: *to zme*;
– skloňování subst. středního rodu *snídaní* podle adj. vzoru *jarní*: *ke sňídaňímu*;
– vynechání pomocného slovesa v 1. os. min. času: *já bila na fúře*.

Č 24 **DRAHLÍN** (401)

Jak jsem prvně vsazovala chléb do pece

žena, nar. 1891

No tak, diš sem se vdala, no tak maminka pořád na mňe chvátala[1], a sice taťínek, abi mňe maminka naučila pect chleba. A já sem se do toho moc nehrnula. Potom ale sem ho mňela pect, fšechno sem si uďelala, a diš sem ho mňela dávad do pece, tag vona mi dicki přišla ho fsaďit. Nó ale já sem jedenkrád ho taki pekla, a vona sem nešla. Taťínek jí sem nedovolil. A mi mňeli pec na šes chlebúch. No a šest sem jich dicki zaďelala. Zaďelat, to fšecko sem dokázala, jen do tí pece sem se ho bála dát.

No a, maminka sem nešla a bil tadi taťínek, míhо muže otec, no tak povídá: „Ale, nečekej na mámu, todle ťi uďelala svalňe[2], pojť, já ťi ho nanesu k tej peci a fsajď ho. Ajť je to samej dalamánek, to uš je jedno, jen diš to bude pečení[3]!“ No, já se celá třásla strachi, jak to asi dopadne. No a von mi ho tam nanes, tak sem ho tam fsaďila, mňela sem strach, abi mi nezbil ňákej ten sirovej. A… no tak sem ho tam nastrkala fšechen.

No ale potom, diš uš sem dala posledňə a vešel se mi tam, tak ten taťínek se takle vohnul k tej peci, povidá: „No, viďíš, jag ho tam máž heski fsazenej!“ No ale potom se pochlubil, diš uš sem ho vindavala, bil heskej, tak se pochlubil, že to tak nebilo. Že tam neviďel. Ale veďel, že sem celá ustrašená s chlebem, no tak mňe jako poťešil, no tak sem bila ráda.

[1] spěchala, [2] schválně, [3] upečené

Obec leží 5 km sz. od Příbrami. Ačkoli sousedí se střč. nářečími, nářečně patří již. úseku jzč. nářečí. Kromě rysů společných čes. nářečím v užším smyslu (existence dvojhlásek, např. *sirovej*; protetické *v*: *vona*; příč. min. sg. m. bez koncového *-l*: *nanes*) a ojedinělých znaků jzč. podskupiny (krátká kořenná samohláska v infinitivu *pect*; rozdílné tvary v gen. × dat., lok. sg. f. sklonění rodových zájmen: *do tí pece* × *k tej peci*) se v ukázce objevují ještě některé znaky typické pro její záp. úsek:

– vkladné *j* před měkkými zubnicemi: *ajť je to*, *fsajď ho*;
– gen. pl. s koncovkou *-úch*: *na šes chlebúch*;
– depalatalizovaná forma *veďel*.

Č 25 **HORNÍ HBITY** (403)

Louky a sena

muž, nar. 1904

No, mi sme mňeli, řekňeme, takoví malí hospodářství, ňegdo mňel louku svojí, a já sem louku svojí nemňel. Tak sem mňel pachtovanou[1] louku vot opce. Určitejch, řekňeme takovejch jedenadvacet árú, sem mňel pachtovanejch vot opce. No a to se musela ta louka, tedi na zimu se musela pohnojit, no po jaru se musel ten hnuj schrabat, anebo diš to bil kompost, musel se, řekňeme, na zimu rozházet, no a pak se to muselo vičisťit, no a čekalo se.

No a potom običejňe f červnu, tak vokolo patnacteho června, mi sme tadi uš… začínali sekat. Poňač[2] mi sme to rači nechali víc narost, hlavňe diš potom pršelo, nechali sme to víc narost, protože každej toho mňel málo, tak abi víc skliďil, potom se to posekalo. Posekalo se to na řátki, sekali sme to ručňe. Řikavali sme tomu trávňí kosa. Pak se ti řátki rozházeli a tomu se řikalo, tomu rozházenemu, vokoli. No a diš tedi potom slunce svíťilo a nebo diš… bilo heski, tak se ti vokoli vobraceli. Diž bilo heskí počasí, diš se ráno posekalo, tak uš potom navečer se mohlo kopit. To se kopilo. A druhej den, řekňeme tak, diš vobešla[3] rosa, mi řikáme, že vobejde rosa. Vobešla rosa, tak se ti kopki rozházeli zase do vokolú a zase se vobraceli. Ňegdi to trvalo, diš přišlo, řekňeme dešťe nebo podobňe, no tak, to trvalo díl. A taki se stalo, že sme to za dva dňi usušili.

[1] pronajatou, [2] poněvadž, [3] uschla

Obec se nachází 10 km vjv. od Příbrami. Sousedí se střč. nářečími, avšak nářečně patří do již. úseku jzč. nářečí. V ukázce je vedle rysů společných pro čes. nář. v užším smyslu (existence dvojhlásek *ej*, *ou*: *druhej*, *pachtovanou louku*; protetického *v*: *vobraceli*, *vokolo*; úžení *é* > *í*: *takoví malí hospodářství*; progresivní asimilace *sh-*: *schrabat*; akuz. zájmena *svůj* ve složeném adj. sklonění: *já sem louku svojí nemňel*) byl zachycen pouze jeden typický jzč. znak, a to podoba inf. *narost* ‚narůst‘. Ze znaků střč. oblasti se zde objevují koncovky gen. a dat. sg. tvrdých adj. *-eho*, *-emu* (*vokolo patnacteho června*, *tomu rozházenemu*).

Č 26 **BŘEZÍ U TÝNA NAD VLTAVOU** (424)

Masopustní maškary

muž, nar. 1891

Tag vo masopusťe sme tu mjeli maškarňí bál a bili na to zvjedaví i támle až vod Bechiňe. A mjeli sme tři kobili uďelaní. A ti sou uďelaní čisťe jenom ze řešat[1], ze dvouch, každej kúň má dvje řešata a je pošitej, hlavi koňcký sou to ze dřeva a každej na tom nedovede rajtovat, musí to umjet. A vjeli sem dicki s ťim do toho… pak přivedli krokodíla, to ti šli fšichňí najednou, ti maškari za sebou.

A potom takovího chlapa s takovou velikou hlavou a s kozlem, nó, pak tu bila žírafa taki, ta dicki po ženckejch šahla, ne, a bába z núší. Chlap si lech do núše, koukal ven a von skrátka choďil po nohách a tu núši a ta hlava tam a vono to bilo, jako dis sou tam dvá. A von to bil jeden.

[1] z řešet

Obec se nachází 5 km jz. od Týna nad Vltavou. Nářečně patří do již. úseku jzč. nářečí. Vedle znaků společných čes. nářečím v užším smyslu (dvojhlásky *ej*, *ou*: *každej*, *najednou*; protetické *v*: *von*, *vod Bechiňe*; úžení *é* > *í*: *takovího*) jsou v ukázce znaky jzč., a to změna *e* > *a* (*ze řešat*), nom. pl. s koncovkou *-í* vyjadřující životnost (*ti šli fšichňí najednou*) a výslovnost pův. skupiny *m’ě* jako *mje* (*umjet*).

Č 27 **STACHY** (443)

O řezníku a hastrmanovi

žena, nar. 1887

Túle[1] ve Stachách je řezňík, Voldřich nákej. Nešli ste tam kolem? Co mají krám, no. A to už je nákí… možná osmí pokoleňí, víte. Jeho táta taki řezňičil. Jenomže tenkrát si kupovali dobitek sami, ti řezňíci choďívali ve tři hoďini ráno na koupi a choďili až do Ňemec támle na Paseki a tam fšudi f tom pohraňičí. Nakupovali dobitek a přivedli a… a zabili a prodali maso a bilo hotovo. Dij to viprodali, jeli zas.

Ale von sem choďil do toho krámu nákej člověk, prej mjel zelenej kabát, šťetku za kloboukem, takov^{o}u, víte, jako… to znáte ti misliveckí šťetki túle za tento. A prej viďeli, že mu kape z jednoho šosu voda pořát. A choďil si nakupovat tomu Voldřichovi na Stachi. Maso. Ale diž mu ho usekával, von prej pořád mu poroučel, jakí chce, a furt prej ďelal: „Túle mi ho usekňete, túle mi ho usekňete, ne, to ne, todle, kus takle mi ho usekňete. Aš… řezňíka dopálil, uš to bəlo ponekolekátí, tak von sek a usek mu kousek prstu při tom mase. Mjel na ňej stek, ne, že si pořád vibírá a poroučí. A ten se vobráťil a maso už nevzal a povídal: „Tohodle já ťe nezapomenu!“ Nu a vodešel a ten zase choďil nakupovat.

Jedn^{o}u šli taki asi štiří ti řezňíci a von mezi ňima. Tendle, co mu usek ten prst. A šli do Ňemec, nakoupili dobitek a to se menuje U Kízú a je tam takoví jezero, za Novím Dvorem je to támle. Je to jezero a žádnej neví, hde má dno. Jednou taki šel s partou a na tom míste se straťil ten člověk, ten řezňík. A víc se nevráťil. Tak, pravďepodobňe… každej říkal, že ho tam ten hastrman nekam ftach do toho jezera.

[1] tuhle, [2] když

Vesnice Stachy, která se nachází 9 km jv. od Kašperských Hor, leží na okraji původního českého osídlení; nářečně patří do již. úseku jzč. nářečí. Vedle rysů společných čes. nářečím v užším smyslu (dvojhlásek *ej*, *ou*: *za kloboukem*, *zelenej*; úžení *é* > *í*: *takoví jezero*; protetického *v*: *vodešel*; změny *šč* > *šť*: *šťetki*; příč. min. sg. m. bez koncového *-l*: *usek*, *ftah*; nerozlišování životnosti v nom. pl. rodových zájmen: *ti řezňíci*) a nářečím jzč. (počáteční skupina *kd-* u zájmenných příslovcí změněna v *hd-*: *hde*; znělostní asimilace typu *už nevzal*; nom. pl. s koncovkou *-í* vyjadřující životnost: *štiří*) se v ukázce objevuje pouze jeden znak charakteristický pro již. úsek, a to disimilace ve spojení *dij to* ‚když to‘. Ze záp. úseku sem přesahuje akuz. tvar zájmena *ty* ve funkci dat. (*tohodle já ťe nezapomenu*), redukovaná výslovnost samohlásky *i* ve spojení s *l* (*bəlo*) a různý stupeň zavřenosti dvojhlásky *ou* (*s partou*, *poroučel*, *takov^{o}u*, *jedn^{o}u*). Pro již. okraje jzč. nářečí je charakteristická depalatalizace v předponě *ně-* (*ponekolekátí*, *nekam*).

Č 28 **ROJŠÍN** (448)

Já bych se chtěl oženit

muž, nar. 1896

Tak sem se vistrojil a šel sem tam. Abi me žánej neviďel, tak sem šel humni. No a, tag humni sem to obešel, spoťichma[1], abi to žánej tak jako nepozoroval, a oňi uš tam krmjili u ňich, doma. Oňi me žánej neviďeli, neš ta moje žena, ta… ta me jako viďela. Nevím, kerak to viďela, že bila taková vištura[2]. Tu sem šel dovňitř do kuchiňe a set sem si za stúl, tak jako doma, ňic sem… No, chvilku sem seďel a babjička, to bila jako žeňina máma, povídala: „Coš chceš?“ Já sem zas ňic neříkal, co chci… sem seďel dál. No a tak ona potom tam nehde splašila ďeťi, ti bili ešťe menčí, ti sourozenci, řekla: „Ďete pro tátu! Řekňete mu, že je tu ňehdo.“ No tak, táta bil na poli, tak jako si višel v neďeli k večeru na pole, šli pro ňej, pro tátu, a on přišel domu, ne, přivítal me a povídalo se zaz dál. Kerag bilo o pouťi, kerak to bilo a jak sme mjeli hostú a jag holt se tak povídá, to víte. Taki se přišlo do volú, to bilo vdicki, při každej příležitosťi se povídalo o volech, o dobitku, o hospodářství, jak rostlo obilí, jak je tam a tam na tom krunťe[3] pjekní objilí, jag zase je tam horší anebo co, jakí tam dal moučki[4]. Tak se povídalo, no, običejňe, o žeňeňí se aňi nepovídalo!

No aš potom, diž už bil večer, tak se přišlo na to, já sem… já sem potom mušel začít sám, jináč to nebilo. Sem povídal: „Já bich se chťel ožeňit.“ Táta žeňin povídal: „Kerouž bi si chťel? Anku nebo Marínu?“ No tak sem si moh jako vibraťi! No, oňi jí doma jako říkal… táta jí říkal Marína, tak já sem povídal: „Nu, Mařenu.“ Tak sme potom… handlovali, začeli jako handlovat o to vjeno, no jináč to nebilo! Ale, přesto ona… bila pout a bili tam muziki, ale ona u ťech muzik nebila, ona bila doma. A bila nehde skovaná. To už nevím, esi nebila v babjičinej chalupje nebo nehde, a táta se jí šel zeptat, esi si me chce vzít. Diž bi bila řekla, že né, no tak já nevím, tag bich bil mušel asi se smutnou odejít, no a ona asi řekla: „No, jak chcete vi.“ No, tátoji to asi bilo tehdi taki uš jasní, kerak to asi má dopadnout, tak… sme potom začeli handlovat, to víte, to jináč jinda[5] nebilo… Dneska uš to tak néňi, no dneska si řekne: „No, já bich chťel vaší ceru,“ nebo: „Já mám vaší ceru rádə, já bich si jí vzal.“ A co jí dá, to nebo neco… o tom uš se vúbec nemluví. Jinda, se mušelo, to bilo prvňí, to bil základ celí tí svarbi. Mušelo

se to dohodnout, kolik jí ten táta dá. No tak sme se dohadovali, dohadovali, aj sme se na tom dohodli. Nu, a tak to ňejak potom fšechno… bila svadba, fšechno to dobře skončilo, no a sme spolu dobře dodnes. Ona nehda na mje hubuje, to víte, to jínádž nejde, oňi ti žencký uš to tak mají ve zviku.

[1] potichu, [2] ta, která šťouráním něco objeví, [3] gruntě, statku, [4] hnojiva, [5] dříve

Obec leží 12 km ssz. od Českého Krumlova na již. okraji jč. úseku jzč. nář. oblasti v typu doudlebském. Vedle znaků vlastních čes. nářečím v užším smyslu, jako je např. existence dvojhlásek *ej* a *ou* (*žánej*, *pouťi*), úžení *é* > *í* (*bilo… jasní*), příč. min. sg. m. bez koncového *-l* (*sed*, *moh*), tvar *jí* v akuz. sg. zájmena *ona* (*já bich si jí vzal*), znaků typických pro jzč. dialekty, k nimž patří např. rozdílné tvary gen. × dat., lok. sg. f. tvrdého adj. sklonění a sklonění rodových zájmen (*záklat celí tí svarbi*, *při každej příležitosťi*), podoby tvarů slovesa *muset* se *š* (*mušel*, *mušelo*), realizace souhl. skupiny *kd-* u zájmen a zájm. příslovcí jako *hd-* (*ňehdo*, *nehde*), změna *'a* > (*ě* >) *e* (*začeli*), znělostní asimilace (*diž už bil večer*, *sem si moh jako vibrat*), je v ukázce doložena disimilace sykavek (*aj sme* ‚až jsme') charakteristická pro jč. nář. úsek. Dále jsou zachyceny tyto nář. jevy:

– užívání slov s počátečním *o* bez protet. *v*: *obešel*, *oňi*, *obilí*;
– rozložená výslovnost pův. měkkých retnic: *krmjili*, *babjička*;
– souhláska *k* za pův. *g* v přejatém slově: *na tom krunťe*;
– disimilace *-db-* > *-rb-*: *svarba*;
– depalatalizace v předponě *ně-* u zájm. příslovcí: *nehde*, *nehda* ‚někdy';
– v dat. sg. m. hlásková změna koncovky *-ovi* > *-oji*: *tátoji*;
– tvar akuz. zájmena *já* má dvě podoby: *me* (*přivítal me*, *vzít si me*), *mje* (*na mje hubuje*);
– pův. tvar instr. pl. n. subst.: *humni sem to obešel*;
– formant *-ž*: *kerouž bi si chťel*, *coš chceš*.

Č 29 **STAŇKOV** (453)

Jak jsem pásl krávy

muž, nar. 1901

Diž mje bilo devjed let, šel som pást krávi. Paj som[1] krávi, přitom som choďil do školi, ráno som fstal f pjed hoďin, popřípaďe zamet som dvořeček, šel som pomost… g dobitku, napojit, nakrmit pomost, diž bilo šez hoďin, selka: „Poženeš pást krávi." Vihnala mi krávi na humna, bilo jich takovejch devjet kusú, já som ti krávi pas, mjel som do školi tak púl druhího kilometru, přitom som si vzal učeňí, drochu som se tak připravoval do školi, mjel som pláťenou tašku, mjel som f tom čitánku a to fšechno učeňí, ten futrálek, jag zme říkali, s ťim pérem a s tou tuškou… No, paj som ti krávi, a diš popřípaďe som slišel zazvoňit ve škole začátek školi, to bilo v devjed hoďin, tak som teprve hoňil dobiteg domú do maštale, tagže každím dnem som přišel do školi pozďe.

[1] pásl jsem

Obec se nachází 13 km vých. od Třeboně, na již. okraji jzč. nář. oblasti. Vedle rysů společných čes. nářečím v užším smyslu, jako jsou např. dvojhlásky *ej* a *ou* (*takovejch*, *pláťenou*), úžení *é* > *í* (*púl druhího*), příč. min. sg. m. bez koncového *-l* (*zamet*), a znaků charakteristických pro jzč. dialekty, např. znělostní asimilace (*diž mje bilo devjed let*), a pro jč. nář. úsek, např. disimilace sykavek (*paj som*), jsou v ukázce patrné tyto nář. jevy:

– výslovnost původního skupení *m'ě* jako *mje*: *mjel*;
– krátká kořenná samohláska v příč. min. *pas*;
– znělá výslovnost sykavky ve slovesném tvaru *jsme*: *zme říkali*;
– 1. os. sg. slovesa *být* v podobě *som*: *som si vzal*, *přišel som*.

Č 30 **DOUDLEBY** (455)

Vyléčený opilec

muž, nar. 1895

A potom ona chťela přece pořád míd ňákího vejďelkáře, tak se vdala potřeťí. A to jako netrefila. Netrefjila, protože to si vzala človjeka a ten čovjek, on sice pracoval dost, on, on dozd ďelal, on bil ďelnej človjek. Ale zase šechno probjil[1]. Utraťil šechno a jen ti hospodi vitloukal a co s toho bilo, že se doma prali. Co se pralo, pralo se, a prala se u ňich bída, ale čím víc se

prali, ťím to bilo horší. Protože diš se poprali, tak on šel do tí hospodi znova, ajž diš ňic uš nemjel, tak potom přišel. No, a ona uš si s ním taki nevjeďela, co počít, tak se raďila.

Míli sme tadi ňákou starou ženck^{o}u, bila to taková polovičňí hokiňe. No, a stará Húlkova, ta poraďila každímu a poraďila taki jí. Povídala jí: „Jen ti se ňic neboj, já se ťi o to vemu[2], že ten tvuj člowjek[3] přestane pít. Ale nesmíš to žánímu říkat, to se nesmí dovjeďít aňi on, aňi žání jiní liďi. To muší zústat mezi náma!“ No, tag dobře. Aňi tak moc po tom nepátrala, co jí ta milá Húlková asi poraďí, ale Húlková přišla sama.

Umřel tadi jedn^{o}u nákej Kožišňikú Maťej. Uš to bil starší člowjek, no a túleta Húlková, ta se ešťe jedn^{o}u vjecí zabejvala. Diš tak nehdo umřel, tak ona uš potom choďila vdicki do toho staveňí a toho umrlce připravovala do truhli. Nu, tak pjekňe šla taki strojit toho Maťeje Kožišňíkovího do truhli, no a to u náj se to ďelalo tak, že toho uməlce[4] vdicki museli celího um^{e}jt. A na to právje ta Húlková bila. Ona na to bjila, protože ona potřebovala tu vodu, tu uməlčí[5] vodu, jak ona říkala. Nu, vzala si tu uməlči vodu do žbánku, diž bila tam už hotová s ťím strojeňím do tí truhli, a přinesla jí domú a pjekňe si počíhali na toho muže tí Mejšički, a diš přišel vožral^{e}j domú, tak mu to pjekňe… to já nevím, esi mu to namíchali do nečeho, nebo esi mu tu vodu dali vipít, to víte, že to bila ošklivota, ale já sem se Mejšički zeptal. Protože ona u nás ďelávala na poli taki, todleto se stalo dříf! A já sem jí povídal: „A jakš to přece dopadlo?“ A ona poá[6]: „Ale, jakš to dopadlo. Inť víte, že to muselo dopadn^{o}ut dobře! On přestal skutečňe pít.“ Já sem poal[7]: „To on asi nemjel na ten chlast.“ A ona poá: „Ale, to bi bil aš mjel, ale já nevím, ale po tej voďe, jak sme mu dali tu vodu vipít, tak přestal pít.“ A já sem jí povídal: „No, a jakš potom to bilo dál?“ A ona poá: „No dál to uš modz dl^{o}uho nebilo, on mi potom za chwíli umřel!“

[1] probil, prohýřil, [2] postarám, [3] muž, [4] umrlce, [5] umrlčí, [6] povídá, [7] povídal

Obec leží 8 km jjv. od Českých Budějovic v doudlebském okrajovém typu již. úseku jzč. nář. oblasti. S nář. českými v užším smyslu má mluva obce společnou např. existenci dvojhlásek, úžení *é* > *í* (*celího*), byly zachyceny též znaky typické pro jzč. dialekty, např. rozdílné tvary gen. × dat., lok. sg. f. rodových zájmen (*do tí hospodi*, *po tej voďe*), podoba se *š* u tvaru slovesa *muset* (*muší*), realizace souhl. skupiny *kd-* jako *hd-* u zájmena (*nehdo*), znělostní asimilace (*míd ňákího vejďelkáře*), a pro jč. nář. úsek, např. disimilace sykavek (*u náj se to ďelalo*). V ukázce jsou patrné další nář. rysy:

– dvojhlásky *ej*, *ou* se vyslovují s různým stupněm zavřenosti: *zabejvala*, *um^{e}jt*, *starou*, *dl^{o}uho*;
– užívání slov s počátečním *o* bez protetického *v*: *on*, *ona*, ale expresivně zabarvený výraz *vožral^{e}j* je doložen s *v* na začátku slova;
– výslovnost původního skupení *m’ě* jako *mje*: *nemjel*;
– nedůsledně užívaná rozložená výslovnost měkkých retnic: *probjil*; *netrefjila* × *netrefila*;
– depalatalizace v předponě *ně-* u zájmen: *nehdo*, *nečeho*;
– sklonný tvar příjmení (*Maťeje*) *Kožišňíkovího* vedle ustrnulé podoby (*Maťeje*) *Kožišňikú*;
– formant *-ž*: *jakš to dopadlo*;
– částice *inť* ‚vždyť‘: *inť víte, že to muselo dopadn^{o}ut dobře*.

Č 31 **SOBĚNOV** (457)

Pečení chleba

žena, nar. 1894

No tak to se dala mouka do ďíže, teda na moc-li bochňíkú chťel nehdo upect, no a pak se navečer zaďelalo. Teplá voda, posoləlo se to, teplá voda a kmín. Nehdo si tam moch dát kmín nebo aňiš, anebo fšelijakí… jag gdo chťel, ne? Osolilo a tej ešťe se ta mouka zamíšela, ne, pjekňe, pořádňe proďelala. S ťím kopistem. To bila taková míchačka, víte, velká, a s tou míchačkou f tej ďíži se to míšelo, aš to huld bilo pjekní. A roskvásek[1] se tam mušel dát, abi to kinoulo. Roskvásek. A ten roskvásek se nechal ot pečeňí do pečeňí a potom to kinoulo, víte? A s ťím se to mušelo zaďelat. No a to bilo… navečer se zaďelalo a ráno se chleba vimíšel, dij se stalo[2], se mušel vimíšet, rukama teda v ďíži, takle, abi se to proďelalo a nechalo zaz vikinout, a potom se viválel. Na bochňíki. A dalo se to na slamjenki[3]. A diš… bil viválen^{i}j na slamjenkách, nechal se vikinout a pak sme ho pekli.

To bila pec, mušeli se nasekad dlouhí, metroví, jak je dlouhí poleno… šťipánki[4]. Tenkí, víte, tenkí, a ti si[5] potom museli naložid do pekárni[6], srovnad do pekárni, kříž na kříš, abi ten plamen moch mezi ťima polenama, fšudi abi se to prořelo[7]. A pak se to zapálilo na kraji, s loučí zapálilo, no zavřelo, aš to… bila pec vihořená, viďelo se, že je ta pec uš jako k tomu schopná, tak se to vism^{e}jčilo, popel se vihrnou[8], no to bila taková lopatka železná, jako hrábje dlouhá, víte, abi se to vihrnoulo, a pak se vzalo pometlo, pometlo ze slámi, na t^{e}jčku[9] se dalo… sláma, víte, a ta sláma se namočila jako drobed do vodi a vism^{e}jklo se to chuťe[10] ven. Vipucovala se hult ta pekárna. Anebo chúji[11], gdo mjel chúji, to uhlí a popel abi se vihrnoul, no. Pak se tam ten vikinut^{e}j chleba dal. Sázel, no říkalo se sázet. No to bila taková už zase zvlášňí lopata, veliká teda, no a ten

bochňík, jag bil na tʲj slamjence, tak obráťil se takle na tu lopatu a šup s ňím do peci. Zase druhᵉj chuťe a zase do peci. Takovích bochňíkú bilo, tak se to tam narovnalo. A pec se zavřela.

[1] kvásek, [2] když se vstalo, [3] ošatky, [4] třísky, [5] se, [6] pec, [7] prohřálo, [8] vyhrnul, [9] tyčku, násadu, [10] rychle, [11] chvojí

Obec vzdálená 4,5 km sv. od Kaplice leží v jzč. nář. oblasti a je nejjižněji položenou lokalitou jč. okrajového typu doudlebského. Vedle rysů společných čes. nářečím v užším smyslu, jako je např. existence dvojhlásek *ej* a *ou* (*vikinutᵉj*, *mouka*), úžení *é* > *í* (*dlouhí poleno*), příč. min. sg. m. bez koncového *-l* (*moh*), byly zaznamenány znaky charakteristické pro jzč. dialekty, např. podoby tvarů slovesa *muset* se *š* (*mušel*, *mušelo*), realizace souhl. skupiny *kd-* jako *hd-* u zájmena (*nehdo*, zde s provedenou depalatalizací v předponě *ňe-* > *ne-*), znělostní asimilace před *v* (*zaz vikinout*), krátká kořenná samohl. v inf. *upect*, a pro jč. nář. úsek, např. disimilace sykavek (*dij se* ‚když se'). V ukázce se dále dokládají tyto nář. jevy:

– dvojhláska *ej* se vyslovuje s různým stupněm zavřenosti: *f tej*, *vismᵉjčilo*, *na tʲj*;
– užívání slov s počátečním *o* bez protetického *v*: *osolilo*, *obráťil*;
– výslovnost původního skupení *m'ě* jako *mje*: *slamjenki*;
– redukovaná výslovnost samohl. *i* ve spojení s *l*: *posoləlo*;
– podoby příč. min. se změnou *ú* > *ou*: *vihrnoulo* ‚vyhrnulo', *kinoulo* ‚kynulo', též bez koncového *-l*: *vihrnou* ‚vyhrnul';
– tvar gen. sg. subst. *pec*: *do peci*;
– tvar instr. pl. zájmena *ten*: *ťima*.

Č 32 **ROHOZNÁ** (502)

Do lesa na dříví a na houby

A: žena, nar. 1892

B: muž, nar. 1884

A: Ach jéj, óch jéj, dřívi tadi leží v lesi, diž já si spomenu ná naše leta spíš, di sme choďivali do lesa a museli sme i kraďout[1], diť nás hejnej… to sme museli plaťit pokutu. A tetkej[2] toho leží. A to jenom bila taková hrabačka, to sme vzali hrápki a hrápkama hrabali. A tetkej takowí souški a ščakle[3], že… nemužete aňi choďit. Jéjda, dibich mohla nosid huzle[4], já bich si nanosila. To já sem dřívje, diž von bil f práci, choďil na tu pokrejwačinu, tak já sem nemňela kalčeňi[5], diš sem nemňela kalčeňi, taki bila bída wo to, tak já sem nanosila za celi leto, sem si uživila pec, co sem spálila, a ešče na zimu. A topila sem s tim až do ledna, celej leden ešče, jo?

B: Tos tu pedz živila?

A: No, živila tim, tim harapáťim. Bil tenkrád hroznej polom tadi, vítr, a rozlámal toho lesa a tak sme choďivali loupat takle sekerkou ti kúri vot tech pařezu. Jak říkáme mi, starší ženckí, říkáme si: „Gdepak tetkej ti mladí, aňi tomu, tomu aňi nerozumijou." To říkám: „To je škoda, já bich nedala žáni uhli, ňic, choťte do lesa, přitahejte to." Co toho leží. Dit žánej s tim drobnim tetkej netopí, jak sme mi topívali, to né. Diž dou, tak oňi to chrošťi zroụna v lesi na placi ňegde zapálijou, diš to musí uklíďit, protože hejnej… taki vona se modz drží tá… ti brouci…

B: No né, né… ten… kurovec.

A: Jó, se dostává moc s toho, s harapáťi…To sme bili s tátem, nebila tenkrát práca žádná, no tak co sme mňeli ďelat, tak sme ráno vo štirech fstali a šli sme na houbi, a co sme za den nahledali, tag druhej den táta to… s tím šel…

B: Do Svitaf…

A: Do Svitaf prodat a já sem zasej choďila po hubech, s tím sme se živili.

B: A… viďál[6] sem si víc jak na pokrejvačiňe.

A: Tenkrát, diš nebila žáná práca. Jo, to sme se živili s tema houbama. Za takovej hříbek… dostávali korunu, no tak…

B: Jo, to jak sem našel takovejle říbeček, tak uš sem vjeďel, že mám korunu. A já sem to teda umňel. Já sem to pjekňe umil, dal sem to do sklepa, do studena…

A: No, umil, umil, to se museli pjekňe ve velkej voďe viprat a pag dat na desku, pjekňe je rozďelat…

B: Abi se to…

A: A voňi wokapali, woschli, a tag bili pjekňe čistí. A ňegdo holt to tak neuďál[7].

B: No jo. A já sem si stoup pot podloubí a: „Friše šveme, friše šveme! Čerstvý houbi!" A prodával… já sem mňel prvňí prodaní. Protože s tema Ňemcama musil čoek[8] ňemecki, a ve Svitavech, to uš… bilo ňemecki holt.

[1] krást, [2] teď, [3] klacíky, [4] uzle, rance, [5] tkalcovské řemeslo, [6] vydělal, [7] neudělal, [8] člověk

Rohozná leží na severu českomoravské nář. podskupiny českých nářečí v užším smyslu, 11 km jv. od Poličky. Kromě celočeských znaků, jako jsou dvojhlásky *ej, ou* (*druhej den, pokrejvačiňe, souški*), úžení *é* > *í* (*čerství houbi*), protetické *v* (*vona*), změna skupiny *-nsk-* > *-nck-* (*žencká*), zakončení instr. pl. na *-ma* (*hrápkama, houbama*), nerozlišování životnosti v nom. pl. adj. a rodových zájmen (*ti mladí*), příčestí *l*-ové bez koncového *-l* (*stoup*), a znaků severovýchodočeských, k nimž patří výslovnost hlásky *v* jako *u̯* a *w* (*zrou̯na, pokrejwačinu*), (nedůsledné) krácení samohlásek *í* a *ú* (*žáni uhli, tim harapáťim, choďivali, vot tech pařezu, kurovec*), změna *dn* > (*nn* >) *n* (*žáni uhli*), zjednodušení skupiny *hř* > *ř* (*říbeček*), se jazyk obce vyznačuje četnými jevy, které sem přesahují z nářečí na Moravě. Patří k nim:

– skupina *šč*: *ešče, ščakle* (vedle *šť*: *chrošťi*);
– splývání pádových koncovek tvrdého a měkkého sklonění: *nebyla práca, s Ňemcama, v lesi na placi, huzle*;
– změna skupiny *aj* > *ej* též u slova *hajný*: *hejnej*;
– protetické *h* ve slově *huzle*;
– tzv. moravská krátkost: *dat*;
– zakončení 3. os. pl. sloves 4. tř. na *-ijou*: *nerozumijou, zapálijou*;
– koncovka *-ech* v lok. pl.: *ve Svitavech, po hubech*;
– koncovka *-em* v instr. sg. subst. typu *předseda*: *s tátem* (společné se svč. nář.).

K specifickým rysům dané obce patří zvláštní tvary adverbií: *tetkej, zasej, dřívje*.

Č 33 **HRBOV** (503)

Kyselo se škvarky

muž, nar. 1887

Tak sme vandrovali a přišli sme do Trutnowa. A tam sme chťeli zustat. Ale zaťim sme žádnou práci nedostali. No tak sme to vzali s Trutnova na Králu Dvúr, a di[1] sme přišli blísko, von pou̯dá: „Já vám mám hlat!“ Já sem povidal: „No tak taji[2] je prvňí chaloupka pjekná, tak tam zafičíme.“ Bilo to uš k večeru: „Možná, že nám ňeco daji.“

Tak cholt… deme do síňe a prosíme, jesi ňeco nezbilo vod vobjeda. A wona takowá stará paňi vešla, povdala: „Jo jo, mám tadi kiselo. Esli chcete.“ Já sem poal[3]: „Právje! Bodejď bisme nechťeli!“ Tak přinesla takovej hrnek kamenej a tam to kiselo bilo. A tak žlice ven – to musel mit svoji žličku každej vandrák – žličku ven a pusťili sme se do toho. Já povdám: „Jedls uš ňegdi kiselo ze škvarkama?“ A von povdá: „Ešťe né.“ Já sem povdal: „Já taki ne!“ No, bilo tam tma, tag holt vemu sirku, škrtnu, to bili ešťe ti, co se štrejchali po stehňe, ti sirki. Poswíťím: „Propána!“ Voni samí švábi bili f tom kiselu! Ale jak to viďel, von ten hrnec držel a rup! A uš to bilo fšechno na zemi. A tej[4] z ňej takoví pulki švábu lítali a já mislel, že mňe tam vomdlí. Ale já sem si mislel: „Co!“ Koupil sem si – za dva grejcari bil lítr žítní – tak sem si koupil štvrťák za dva grejcari, zalíl a pak ešťe jeden. A nebilo mňe ňic!

[1] když, [2] tady, [3] povídal, [4] teď

Obec leží 3 km sev. od Polné a spadá do českomoravské podskupiny českých nář. v užším smyslu. Z jevů celočeských jsou v ukázce zastoupeny např. dvojhlásky *ej, ou* (*takovej hrnek kamenej, štrejchali, chaloupka*), skupina *šť* (*ešťe*), protetické *v* (*vomdlí*), úžení *é* > *í* (*lítali, takoví pulki*), zakončení instr. pl. na *-ma* (*škvarkama*), z nářečí širší oblasti svč. sem přesahuje např. výslovnost hlásky *v* jako *u̯* a *w* (*pou̯dá, do Trutnowa*), (nedůsledné) krácení samohlásek *í* a *ú* (*paňi, daji, povidal, pulki švábu*), dloužení samohlásek v přízvučné slabice (*lítr žítní*), progresivní asimilace ve skupení neznělý konsonant + *h* (*tak cholt*). Náležitý (ve shodě s nář. stč. a jzč.) je tvar 3. os. pl. préz. *daji*. V ukázce najdeme pouze jeden výrazný moravský rys, a to příč. min. zakončené na *-l* (*jedls*).

Č 34 **STŘELÍN/STRZELIN, Polsko**

Český kostel ve Střelíně

žena, nar. 1887

To je starej kostelík uš, ne?

Nu ju, nu ju, dve sta let, přez dve sta! Poďivejte se, ten tu stál uš, dis sme… naše přetkove přišli, předə… zípcén hundrt nojnuntfircich[1], né, přišli cem[2]. A ti tadikle na Starim Mňesťe, tadi bil takovej… tak jako domínijum anebo takovej ňákej fórverk[3], a tak to si k^{ch}oupili. Nó a pak, pak im ten cisař, ten jim dal ten k^{ch}ostel, jesi im ho práve daroval, to já nevím. Ale halt to museli patit[4], protože já sem čtla to, že jak to bilo t^{ch}aki ťeští, že nemeli pak peňíze, diš to chťeli k^{ch}oupit. Tak teď museli choďit, teprwa zbírat, ti zbírki, ať to mužou zaplaťit. To bilo… f tom roku to k^{ch}oupili a tak jim to pag bilo uš připsaní, né? A voňi nejdřiu̯ bili v Minstrberku a pak voňi halt chťeli… proto mí sme t^{ch}aki t^{ch}u řeč t^{ch}ak bodrželi[5] dohromadi, že fšecki se

t[ch]áhli k sobe. No víte, to neňí jako teďə. Teďə v Ňemecku ten jede… t[ch]am je a jeden je t[ch]am, a t[ch]i tam nejsou tak pohromaďe, ale mí tuhle sme fšecki bili… to bili šecki na kupe. Tak proto sme t[ch]aki tu řeč t[ch]ak udrželi. Ináč, tak to bi to bilo né… nemohlo bejt tak. Ale teď už halt, teť to uš neňi takovi.

[1] 1749, [2] sem, [3] poplužní dvůr, [4] platit, [5] podrželi

Charakteristika ukázky viz Č 36 Husinec.

Č 35 **KUROPATNIK, Polsko**

Jak se pole připraví k setí

muž, nar. 1885

Póle se pjekňe uďelá, jak wobili to chce, ne? To se dwakrát třikrát wláči, pak tam vememe tu mašínu na to seťi, žito, nebo co tam chceme dat, to je jenno. Pak jak práwe to póle máme uchistaní na to wobili, né? Vememe velkou mašínu a s mašínou ti koňe zapřáhnou a zaseje se, pak se vemou bráni a pak… z bránama se to uďelá zas pjekňe roun̰í, třeba taki ňegdi wálet, diš sou velikí hrudi, to máme takovej wál dřewennej. Tak to si uďeláme pjekňe roun̰i, ať se tomu wobili, se to hoďi, tak jak muže pjekňe virúst, no. Jak pag Buch nedá tu moc k tomu, ten déšt a to slunce, tak s toho taki ňic néjňi. No ale, jeden si mislí, pjekňe sem to uďál[1], no a pag diš to wobili nechce, tak jeden taki se krouťi: „Moch sem sem dát iníhо, nemusel sem práwe ti bulwi[2] anebo to žito sem dáwat. Moch sem sem dád wowes!“ Nojo, no, jeden si to uchistá pjekňe a pag diš je… Buch tomu nedá ten počas k tomu, no tak se to nezwede taki tak, jag mí bisme to chťeli, ne?

Jakpak se to ďelá z jetelem?

Tak wememe jetelowí semeno a wememe do třech prstu a tag deme dicki dwa kroki wot sebe, a tak to tag házíme, vite, no.

A vi nepamatujete ešťe, že se tak selo vobilí?

S rukama. F pruňi čas sem to taki… Wobili sme si zali do pitlu, no a pak sme s ťim šli na póle. A pak sme si zali takowou plechowou waňičku, a tu sme si pou̯jesili taji na prsa, nápřet, no tak sme halt dicki dwa kroki šli wot sebe, a jak ta levá noha štlápla, tak sme dicki zali a tak rozházeli.

Muj táta nemel hospodářstwi, ten choďil na… na bónu[3], a tak mi sme to doma nerozumeli. Tak, diš já sem se wožeňil, tak sem to teprwa musel se šecko naučit. Mel sem tadi přátelstef, no a tak ti mňe to zas wokázali, anebo sousedi. „Takle to musíž ďelat,“ nebo „takle to musíš uďelat.“ No a tag halt se to jeden tak pomalu nauči.

[1]udělal, [2]brambory, [3]na dráhu

Charakteristika ukázky viz Č 36 Husinec.

Č 36 **HUSINEC/GĘSINIEC, Polsko** (Po 1)

Zimní radovánky

žena, nar. 1901

A p[ch]ak sme se choďili saňíčkowat taki. V deňe[1], t[ch]ak sme t[ch]aki museli p[ch]éři drát, a tak naše máma, sme meli takowi malí hrníčk[ch]i, takowi plechowi mali hrníčk[ch]i. A tak k[ch]aždej musel takowou k[ch]upu nadrat a do toho hrníčk[ch]a pak sme nacpali t[ch]o, a diš ten hrníček se přeu̯ráťil, nu t[ch]ak sme mohli jít se saňíčkovat. A dřiu̯ né. A t[ch]o bila t[ch]akowá heská k[ch]upa, se nacpala do takowiho plechowiho hrníčk[ch]a. Pak sme zali sáňk[ch]i a pak sme aj jezďili, aš sme bili celí mokrí, p[ch]ak sme šli domu. T[ch]o bilo nejlepší zejme[2]. Ale v deňe sme nemohli, mi sme nemohli, mi sme museli doma drát anebo soukat. A to pak večír, diž mňesíček swíťil, to bilo nejlepši. To sme t[ch]adikle u šk[ch]oli, to bil t[ch]akowej k[ch]opečeg dólu. S toho k[ch]opečka sme jezďili. A t[ch]ule wot Smolu, t[ch]oho kramáře, aš tam dólu, t[ch]aki t[ch]em Uťikalom pek[ch]ařom. To bila takowá dlouhá klouhačka. Ale to… jeni sáňki za druhim jezďili. Husinedz bila welká wes a mnoho ďeťi a tak to bilo. Óch, to dicki bilo haló t[ch]adi na t[ch]ech… T[ch]eď ňic nejde viďet. T[ch]u a t[ch]am v zejme trošku sáňki že vezou, ale t[ch]o sme sáňki rozbili kolikrát! A pak takowí záveje sme ďáli. Záveje, a ti hoši s ťech záweju sk[ch]ák[ch]ali dólu. Diš takle t[ch]en pruňi sňích p[ch]adá, takowej mňekej, mokrej, né, t[ch]ak t[ch]o sme ďáli k[ch]ule a sme je k[ch]oulili s k[ch]opce dólu, pag zas šnejmoni[3] se ďáli s toho. Nó, fšecko sme ďáli.

A házeli ste po sobje sňích taki takle?

Och, k[ch]uličkowat, sme se k[ch]uličkowali. Až ňedi woko dostal ňedo spuchlí! Do školi choďili sme, tak jeden druhího s ťim sňehem narajbowal[4]. A ve škole, na p[ch]auzu, co sme se kuličkovali aš co dost!

[1] ve dne, [2] v zimě, [3] sněhuláky, [4] natřel

České osídlení na Střelínsku v Polsku patřilo k nejstarším jazykovým ostrovům Čechů v zahraničí. Ostrov vznikl z části kolonizačního proudu české emigrace z poloviny 18. stol. do bývalého pruského Slezska. V důsledku poválečného vývoje však tento ostrov dnes zanikl. České dialekty na Střelínsku (město Střelín leží 37 km již. od Vratislavi) jsou v ČJA představeny nářečím obce Husinec (ležící 2,5 km jižně od Střelína). Doklady jsou uvedeny vždy v 5. oddílu komentáře pod značkou Po1. Střelínsko je v ukázkách zastoupeno ještě dvěma dalšími ukázkami, a to ze Střelína a z Kuropatniku (4,5 km jv. od Husince). Kromě znaků typických pro dialekty celých Čech (existence dvojhlásek *ej*, *ou*: *bejt*, *mňekej*, *zapřáhnou*; úžení *é* > *í*: *póle máme uchistaní*, *iního*; protetického *v*: *wobili*, *wožeňil*; koncovky *-ma* v instr. pl.: *bránama*; neutralizace životnosti u zájmen: *naše přetkove*, *fšecki* ‚všichni'; koncovky *-ove* v nom. pl. živ. m.: *přetkove*; příč. min. sg. m. bez koncového *-l*: *moch sem*) dokládají ukázky jevy příznačné pro svč. skupinu (výslovnost hlásky *v* jako *u̯*/*w*: *rou̯ni*, *wowes*).

K jevům náležícím do okrajových úseků svč. nář. patří:

– krácení *í* a *ú*: *cisař*, *krouťi, mužou*, *do pitlu*;
– dloužení *o*, *e*: *póle*, *p^{ch}éři*;
– tzv. moravská krátkost v případech jako *hrudi*, *kule*, *dat*;
– výslovnost koncových znělých souhlásek: *předə*, *teďə*;
– depalatalizace ve slabikách *bje*, *pje*, *vje*, *mje*: *k sobe*, *na kupe*, *dve*, *nerozumeli*;
– neexistence náslovného *j* před *i*: *ináč*;
– zjednodušení *dn* v *nn*, popř. v *n*: *jenno*, *jeni*;
– zdvojená výslovnost souhlásky od původu jednoduché: *dřewennej*;
– tvar základní číslovky *dve sta*;
– tvar dat. pl. rodinného příjmení na *-om*: *Uťikalom pekařom* (zde koncovka *-om* též u subst. přívlastku vyjadřujícího povolání);
– konstrukce s vynechanou předložkou *v*: *to bilo nejlepší zejme*.

Ukázky zaznamenávají také jevy, které jsou důsledkem kontaktu s němčinou. Vedle lexikálních přejímek (*mašína* ‚mašina', *morgn* ‚jitro, plošná míra', *bóna* ‚železniční dráha', *šnejmon* ‚sněhulák') popř. konstrukce slovesa *rozumět* s akuz. (*mi sme to doma nerozumeli*) je zachycen i jev výslovnostní, a to aspirace u souhlásek *p*, *t*, *k* (*p^{ch}ak*, *p^{ch}éři*, *t^{ch}aki*, *t^{ch}ech*, *šk^{ch}oli*, *k^{ch}aždej*).

Ukázky z nářečí na Moravě a ve Slezsku

MS 1 **KADOV** (506)

Výprask ve škole

muž, nar. 1896

Ale pjeknej případ bil. To tu bil ňákej učitel Maďera a dostal se tadi do Vojťechova nebo tam a viplaťil tam ňákou holku. Ale pjekňe ji přetach. Pan říďicí celej zoufalej: „Prokristapána, pane učiteli, co ste tole[1] provet, co tole bude?! Túle[2] ten… já… já to…" Poďivá do vokna, sipe tam ženská, ke škole, a prej: „Diť je to paňi přecedová, vi ste přecedovo ďefče zřezal!" No, Maďera stoup, ta přišla, spusťila svou, tak ji vzal za límec a tadi kousek ešťe ňíš, za tu sedací část, a virazil ju ven ze školi. Teť řiďicí zase zoufale: „Teť ste to doďelal, tejť je to doďelani!" Za chvilku se poďivá do vokna – ten muš jeji, přeceda. „Já uteču, já u toho nebudu!" Ftom přeceda příde, chiťil toho učitele Maďeru kolem krka, polibil ho, povidá: „Ďekuju vám mockrát, víte, tole ešťe… žádnej na tu mou potvoru nevizrál, aš vi!"

[1] tohle, [2] tuhle

Obec leží 8 km sev. od Nového Města na Moravě. Kadovské nářečí řadíme do centrálního úseku českomoravských nářečí. Jde o dialekty přechodné, které obsahují jazykové jevy jak české v užším smyslu, tak moravské. V této ukázce nacházíme převahu rysů shodných s českými nářečími v užším smyslu, např. dvojhlásky *ej* a *ou* (*pjeknej*, *kousek*), protetické *v* (*do vokna*), změnu *šč* > *šť* (*ešťe*), příč. min. bez koncového *-l* (*přetah*, *stoup*), ze znaků moravských neprovedení přehlásky *'u* > *i* (*chiťil ju*).

MS 2 **ŘEHOŘOV** (514)

Cesta domů

žena, nar. 1884

A tak sem uťíkala dom. Přidu… takovej tam bil lesiček u selňice a tam voňi stříleli zajice. A já sem mislila, že střeleli po mňe. Tak přidu vokolo lesika. Bums! Jéžišmarjá, já leťela… ďivoká, kulki lítali. Přindu do… uš hodňe daleko na kopeček,

votočim se, ňigde žádnej. Najednou jelo auto. A ftom povidám si: „No to auto… dibi ňički… žádnej tu nejde, tma uš je, dibi mňe popadli a hoďili do auta a ujeli se mnou.“ Sem si mislila… Zaťim začalo trochu pršet a voňi richtich[1] šli, a jak ke mňe přišli, tag zastavili. Povdám si: „Jéžišmarjá, no tej[2] to se mnou špatňe dopadne.“ Jeden vodevřel dveře a druhej povídal – ňemecki –, aj[3] du dál. A já sem nechcela ít. Jářku, tadi dicki slejcham, že Řehořov se menuje ňemecki Regens. Sem povdala: „Depak, tadi už bude Regens a já su tadi s toho Regensu, to já uš nebudu sidat[4].“ I ten jeden seďél tam, na lavičce, f auťe, a vistoupl… jeden vodevřel ti dveře a jeden vistoup a popat mňe tule[5] takle za ruku a tak mňe fší silou táhl. A já sem se cukala, ne a ne a nechcela sem tam vlest. No tak mňe pusťil a já potom uťíkala. Já sem nešla aňi do u̯si, uťikala sem tratol[6] takle po mezi. Přidu dom a sin povidá: „Voňi ňekeri Ňemci sou taki hodni, tak je to michani, jako mezi nama.“ Mňe povidál: „Vono, jag viďeli, že začiná pršet, tak sceli[7], abiste si šla sednout, že bi se… tam jako nezmokla.“ No mňela sem… mislela sem si: „No gdepak. Že bi negde mňe mohli naložit, negde vodvezd daleko. Třebas taki ne, dopak ví.“

[1] opravdu, [2] teď, [3] ať, [4] sedat, [5] tuhle, [6] trapem, [7] chtěli

Obec leží 14 km vých. od Jihlavy a řadíme ji do již. části českomoravských nářečí. V této ukázce nacházíme vedle znaků společných čes. nářečím v užším smyslu, jako jsou např. dvojhlásky *ej* a *ou* (*takovej, najednou*), protetické *v* (*vodevřel*), disimilace souhlásek (*tej to se mnou špatňe dopadne, aj du dál*), příč. min. bez koncového *-l* (*vistoup, popat*), také nářeční jevy moravské, např. depalatalizaci v předponě *ně-* u adv. *někde* (*negde*), tvar *su* v 1. os. sg. existenciálního slovesa *být* (*já su*), tvary slovesa *přijít* s přisunutým *n* (*přindu*), sloveso *chtít* má tvary s *chc-*/*sc-* (*nechcela sem, sceli*).

MS 3 **HODICE** (462)

Strašidlo

žena, nar. 1905

Dvje sme bili takovi kamarátki a… přišli sme pod Hraňice, diš sme šli k Rosičce, tam se řikalo Na Hraňicich, a teťkom tam šlo přez brambori takovi dlouhi strašidlo velki. Mjelo bílou plachtu na sobje a bilo to tákovi veliki. A ta kamarátka pá[1]: „Já domu nepudu! Já se bojim, poť spátki!“ Chťela uťikat. A uš mňela… pantofle sme nosili, kožení pantofle, tak si je vzala do ruki a uťi-, chťela bi uťikad do Hoďic. Já poám[2]: „Neuťikej, neruž ho, neuťikej, sou to kluci rosickí.“ A vona že né. Tak sme pak šli a von jisťe, ten šel nám přes cestu na druhou stranu… a tam bilo vice klukú a tə se smáli, že sme se báli. A zaťim mi sme… gdepak… šli sme furt prič. Aňi zme si jich nefšimli. Ale jaki to bilo vošklivi. To mjel… to ňákej kluk… bil velikej a ešťe si dal plachtu[3] na sebe a ešťe hul na to a vono vám to bilo při mňesičku takovi vošklivi. Ale utekl… Já sem nechťela uťikat, já sem se nebála, já sem řikala: „To sou kluci, voňi nás chťej postrašit, tak poť a nejankuj, diš ňic neviďime.“ No a bilo konec. Uš kluci se tam smáli a mi sme došli dom a bilo to.

[1] povídá, [2] povídám, [3] prostěradlo

Obec leží 2 km již. od města Třešť. Nářečí řadíme do již. úseku jzč. podskupiny českých nářečí v užším smyslu. Vedle znaků společných českým nářečím v užším smyslu, jako jsou např. dvojhlásky *ej* a *ou* (*velikej, na druhou*), úžení *é* > *í* (*takovi dlouhi*), protetické *v* (*vošklivi*), změna *šč* > *šť* (*ešťe*), najdeme v ukázce jihočeskou výslovnost původního skupení *m’ě* jako *mje* (*mjelo*).

MS 4 **JEDLÍ** (645)

Ukradené tele

muž, nar.1891

To bəlo tak asi no tak kolem desátího roku, tak tem časem nejak, přet prvňí válkou… to bəla taková společnosť takovéh zvlášňích mozəkantú a říkali sə tamboráčí[1]. A to sə dəckə zešli vopčas, v jedné mísnosťi, tam hrávali. No a… ťi čleňí nekeří mňeli tak náladu na maso časem. No tak… ďiš třeba pohráli, tak toť se zebrali ale dvá tří a šli po ďeďiňe neco na to maso lapnót, tam nejakího králíka, tam slepicu, tam husu, to se co chvíle straťilo neco. A to bəla jenom jejich práce, tech kamarádú. No a hlavňí ten jejich vúce, ten ďeál[2] obecňího sluhu, jak se prve říkalo, poləcajt. Oų̈šem ze šavló nechoďil, ale ďeál teda poləcajta. A takle sə ďeál takoví právo, že má ďelat v ďeďiňe pořádek, ale sám krat jak straka. No a tak to provozuvali uš popár let.

No tak takə bəla jednó schúze tam v hospoďe, záložné, taková valná hromada záložensk̆iho spolku. No a tak tam bəlo moc liďí a ťi nejací kumpáňí s toho spolku tam též bəli, zvlášť ťi hlavňí dvá, ten poləcajt ešťe z jedném. A náhodó se stalo, že tam přəjel řezňík, tovarəš teda, řezňické tovarəš, s teletem. Vez ho, to tele, ze sósedňí opce, no a f tem Jedlí se stavil v hospoďe, na posilňenó. No a tak ten vús s teletem stál venku, no a chlapí, ďiš uš mňeli v ráži, hodňe v hlavje, ale dvá vəšli

ven a viďeli, že tam je pjekní téle s toho vozu, no tag dostali na telecí maso chuť. No tak se domlovili a honem ho vətahli s toho voza, marš, zatahli ho – šak to bəlo náhodó k mé sestře – do chalupə, bəlo kósek, a toho švagra mího, teda toho muže té sestre mé, vopili do ňemoti, tagže von nebəl k ňičemu, skrátka nebəl g řeči. No a tak to tele tam přəvedli, k té sestře mé večír, no a řekli jí, že ho ten její muš kópil v hospoďe, že, a že je vopilé, tagže ho nemože sám přəvíst, tagže ho vedó voňi. No tak vona ho dala do chlíva, no ale za hoďinu přəvedli namol spitího toho jejího muže, no a řeč s ňím nebəla, tak sə lech a spal. Ráno, ďiž ho probuďila s té vopice, no tak na ňé: Co je to za tele, hde ho kópil, vot koho a tag dál. No tak von musel s pravdó ven. No tak vona na ňe tlókla… šak přəšla napřeť, f prvňí řaďe k mímu tátovi, na Horňí konec, co má ďelat s teletem, že takoví a takoví tele jí tam přətahli. No táta ju navet, ať tele pusťí ven, aď de, hde chce, alebo ať sə ho chlapí vodvedó, aď ho teda nemá u sebe. No tak vona přəšla dom a tak na múže a múš musel jít pro teho jednoho pána s toho spolku a tak sə tele vodvedli…

No ale dvá tří mlaďí klucí svobodňí snaťpozorovali tə dva, keří ho vətahli s toho voza, a tak se to tak – pomalinkə v ďeďiňe, že, mlovilo, aš to dostali četňící na ušə[3], no tak přəšli hledat tele. No ale to víte, ten hlavňí zloďéj bəl poləcajt, a ten tə četňíkə voďil, to sə možete məslit, že je nepřəvet ke zloďejovi, ten je voďil po hodnéch liďích. Tak se náhodó takə potom na to skládala pjesňička: „Gdiž bilo tele sňedeno, tu četňíci přišli, u hodních liďí hledali, ale ňic nenašli.“

[1] hráči na tamburu, tj. balkánský hudební lidový trsací nástroj, [2] dělal, [3] doslechli se to

Jedlí leží v okrese Šumperk, 4 km jv. od Štítů a patří k tzv. zábřežskému typu záp. okrajového úseku středomoravské nář. skupiny. Vedle znaků společných všem nářečím na Moravě, příp. ve Slezsku, jako je neprovedená přehláska *ʼu* > *i* v koncovkách (*slepicu*, *ju*), rozlišování životnosti v nom. pl. živ. adj. a rodových zájmen (*ťi čleňí nekeří*, *mlaďí klucí svobodňí*), měkkost v nom. a akuz. sg. f. typu *kost* (*společnosť*), znaků celomoravských, např. depalatalizace v předponě *ně-* v typech *nejací*, *nekeří*, *neco*, a jevů typických pro střm. nář., jako jsou monoftongy *é*, *ó* za čes. *ej* a *ou* (*po hodnéch liďích*, *je vopilé*, *řezňické tovaraš*, *na ňé*; *ze šavló*, *na posilňenó*, *kópil*, *sósedňí*), charakterizuje mluvu Jedlí především existence redukované samohlásky *ə*, která vznikla z pův. *y*, příp. z *i* po *c*, *s*, *z*, *č*, *š*, *ž*, *ř*, *l*: např. *vətahli*, *tovaraš*, *dəckə*, *məslit*, *sə*, *mozəkantú*, *ušə*, *přəjel*, *bəl poləcajt*.

K dalším znakům místního nář. patří:
– zachování *u*, příp. jeho změna v *o* (ojediněle): *chuť*, *do chalupə*, *slepicu*, *husu*; *domlovili se*, *mlovilo se*;
– zachování *í*, *ú*: *řezňík*, *hlavňí zloďéj*, *schúze*, *vúz*, *tech kamarádú*;
– existence protetického *v*: *vopčas*, *vopilé*, *vodvedó*;
– realizace kmenotvorné skupiny *-ova-* jako *-uva-*: *provozuvali*;
– nedostatek asimilace před jedinečnými souhláskami: *krat jak straka*, *múš musel*, *zvlášňích mozəkantú*, *po hodnéch liďích*;
– výslovnost předpony *se-* a předložky *se* jako *ze*: *zebrali se*, *zešli se*, *ze šavló*;
– dlouhé samohlásky ve slovech jako *múž*, *zloďéj*;
– zakončení nom. pl. živ. maskulin (a číslovek *tři*, *čtyři*) na *-í*: *nejací kumpáňí*, *říkali sə tamboráčí*, *čleňí nekeří*, *tří mlaďí klucí*;
– gen., dat. a lok. sg. f. tvrdého adj. sklonění a sklonění rodových zájmen má koncovku *-é*:
muže té sestre mé, *k té sestře mé*, *v jedné místnosťi*; *v záložné hospoďe*;
– adverbium *kde* má podobu *hde*.

V ukázce se objevují rovněž jevy shodné s čes. nářečími v užším smyslu:
– úžení *é* > *í*: *do chlíva*, *k mímu tátovi*;
– přehlasované tvary typu *schúze*, *toho jejího muže*, *to bəla jenom jejich práce*;
– změna *šč* > *šť*: *ešťe*;
– délka ve slově *téle*;
– stopy výslovnosti obouretného *w*: *oų̂šem*;
– tvary příč. min. sg. m. bez koncového *-l*: *krad*, *tak sə leh*, *vez*, *naved*;
– lok. pl. typu *kost* na *-ích*: *ten je voďil po hodnéch liďích*.

MS 5 **PALONÍN** (651)

Vybírání vran

žena, nar. 1891

Tak taťineg ďelávalę ve skale[1], pravda, a já z maminkó sme tam takę bévalę. A já sem ráda vębirala vranę. Vite, to bęla naše pochótka! Dęž bęlę mladi, tak sem choďila dęcki vot stromǫ ke stromǫ a tlókla sem na strom a vonę se navrchǫ vozivalę f

tem křovó tam… Já sem jedenkrát takę… maminka mňe povidaji: „Tę, bież dom, popraf[2] a přęnďi za nama.“ No tak já sem šla dom a já sem tam viďela na jednim stromňe, že tam litalę stari vranę a žęvilę tę mladi. Tak já sem nechala fšeckiho a vęlezla sem na strom. Vite, já sem ǫmňela dobře list, já vęlezǫ ę fčęl[3] ješče na strom, jak sǫ stará!

A vęlezla sem na strom a mňela sem takovó zásťerǫ dozatkǫ[4]. Do pole zásťerǫ a tǫ sem ǫvázala toť[5], ǫďelala sem si takové hǫzel[6] a vębrala sem si tę vranę. Ale vonę tę pótvorę vám, neřádni, začalę vám tak křęčet! Já povidám: „Jéžišmarjá, bǫdete ťicho!“ Chťela sem, vite, jich sťisknót, ale nešlo mňe to.

A tę, vite, jak tag začalę řvat, tę stari vranę přęleťelę, to ste mňelę viďet ten candrnaj[7]! To ste neviďelę! Já sem mňela každé vlas takle, jag mňe vám do té hlavę…, já sem mňela moc vlasu, a takovéch… kolo sem mňela vokolo…, ǫš to kolo sem tam nemňela! Ǫš sem mňela každé vlas jináč, vite… No, bęla sem ráda, že, vite, mňe neďoblę. Dębęh bévala mňela miň vlasu, tak sem bęla krvavá načęsto. A fčęl najednó slęšim: „Tę, Filošu[8], drš se dobře teho stromǫ!“ Já… sem se bála fčęl vohlidnót, protože sem mǫsela furt se bráňit tem vranám. Najednó se poďivám, tam stál pantáta Ťichéch, bévalé náš starosta, takové starši pán, a ten křęči: „Drš se!“ No tak sem se držela. No ja, ale jak sem jela dule, vite, chťela sem sjed dule, najednó bác, voňi vęstřelęlę, jedna vrana spadla dole, drǫhá rana, zas spadl dule ten drǫhé… Fčęl sem já se lekla, vite, a jak sem mňela tę sǫkňe – temǫ se nesmňéte – vjeřte mňe, já sem zaháčęla za sǫk a fčęl sem zustala na tem stromňe viset! A nemohla sem dule aňi navrch, protože navrch sem se bála a dule sem nemohla sjet, protože sem visela za ten sǫk.

A pantáta… volajó: „Tak sles! Bǫdeš tam vječňe?“ Poám[9]: „Já nemužǫ.“ – „No pročpak?“ Poám: „Já visim.“ A von povidá: „No já ťe zestřelim.“ A jag řekl, já ťe zestřelim, já sem sebó smékla, sǫkňǫ sem přetrhla a sjela sem vám po tem stromňe dule. Vite, hnet sem se chętla za břǫch, dęť já sem ho vám mňela celé poškrabané! Protože jak sem sjela, vona ta borovice… vonę maji običéňe na borovicich tę vranę hňizda. Tak já sem sjela po tem dule… No, tenkráť sme nemňelę takovi trenirkę, jak fčęl, anebo tę gaťe, jak máte fčęlká[10], viďite, mę sme mňelę rostřęženi[11] anebo žádni… A tak já sem se držela. Pantáta mňe povidá: „Copa ťe ďelá břǫch?“ Poám: „Boli.“ – „Tag bież dom a namaš si ho sadlem.“ No tak sem šla. „A tę vranę vem! Tę dvje vranę! To bǫdete mňet vibornó polifkǫ!“

[1] v lomu, [2] postarej se o dobytek, [3] i teď, [4] dozadu, [5] tady, [6] uzel, [7] chaos, [8] domácky: Filoméno, [9] povídám, [10] teď, [11] rozstřižené

Charakteristika ukázky viz MS 6 Hrochov.

MS 6 **HROCHOV** (656)

Houby za obilí

žena, nar. 1904

No a pomáhat sme si mǫselę. Jednó takę z hǫbama[1]. Naši s tém nechťelę jit, ale ráďi na to choďilę, že. A toš potom… tadę choďilę hodňe tak ťi lęďi, vite, na hřépkę a jezďilę s tém do Prosťijova nebo vokolo mňesta, za vobili a tak, vite, to vozęlę. A toš pak mňe teťi[2] jedna povidá: „Poť pré s nama,“ – šak to bęla tetka – „poť pré s nama, mę pré pudem do tehoto, do Volšan, a tam pré to dává za ječmeň.“ Vite, no bęlo to po té válce, no já sem – kolępak sem mňela let, že? A… a tož já sem se s ňema dala[3]. Naši to nazbiralę, pravda, zaneslę mňe to na Stražęsko, no ale přeci jenom kož hřépku na takovi ďecko bęl kož hřépku, že! No a toš sme to do teh Volšan… do Prosťejova sme jelę vlakem a tam potom do teh Volšan pješkę. No a fčęlka[4] dęš sme tam přęšlę, tag von mňe řiká, ten sedlák: „Jǫš[5] pré pro fšeckę třę nebǫdǫ mňet ten ječmeň. Co pré bęch s tema hřépkama ďelal? Tag já pré jǫš… Tobje pré to, ďefče, nemužǫ vęmňeňit.“ A tož mňe řiká: „No bješ pré tam po té straňe, po tech sedlákách, pravda, a tam pré třeba ťe to vęmňeňijó.“ No a sedláci viďelę takovi ďefčátko, že, no každé si vzal talířeg hřépku, no ale dalę mňe za to mókǫ a dovico[6]. A pak ješče vonę vęšlę a pré: „Poď ješče, pré ten zbętek pré ťe vęmňeňi, za ten ječmeň.“ No vite, já sem teho mňela dosť teda, jako ďeckovi přece jenom přilę[7]… No ale fčęl sem teho mňela koš a fčęl zas s teh Volšan sme šlę pješkę do teho mňesta. Hrozná cesta, na to si nemužǫ aňi spomňet. Já bęla f přikopje pořáť, hǫnist[8] sem to nemuhla, teplo bęlo, pravda, koš… povidám: „Jagžęv[9] v žęvoťe nepudǫ, rač… Dębę nevim co se ďelo!“ A tož naši mňe přęšlę na Stražęsko naproťi, ale vic sem teda nešla s tema hřépkama. To teda takę bęl jeden takové zážitek. Řikám: „Vę ste velci, bješte si sami, ale já nepudǫ.“ Ale voňi zas to ráďi nazbiralę, a neráďi s tém choďilę. A toš pak nechoďilę žádné.

[1] s houbami, [2] teta, [3] vydala na cestu, [4] teď, [5] už, [6] kdovíco, [7] přáli, [8] unést, [9] jakživ

Obce Palonín (651) a Hrochov (656) leží v tzv. centrální podskupině střm. nářečí, Hrochov 7 km jjz. od Konice, Palonín 6 km jjv. od Mohelnice. Vedle rysů shodných s čes. nář. v užším smyslu, jako je úžení *é* > *í* (a jeho následné krácení na *i*: *mliko*), instr. pl. na *-ma* (*s tema hřépkama*, *s ňema*), rysů společných pro všechna nář. na Moravě, příp. ve Slezsku, jako je tzv. moravská krátkost (*skala*, *vrana*, *rana*, *řvat*, *mňet*), neprovedená přehláska *'u* > *i* a *'ú* > *í* v koncovkách (*Filošu*, *sǫkňǫ*, *volajó*), zachování skupiny *šč* (*ješče*), maskulina typu *ječmeň*, tvar *sǫ* v 1. os. sg. sponového slovesa *být*: *sǫ stará*, a rysů vymezujích

střm. nář., tj. zejména monoftongů *é*, *ó* za čes. *ej*, *ou* (*bévalé*, *pochótka*) a zakončení 3. os. pl. sloves 4. tř. na *-ijó* (*vęmňeňijó*), charakterizují mluvu těchto obcí tyto znaky:

– v souboru krátkých samohlásek se vyskytují široké samohlásky *ę* a *ǫ*. Široké *ę* je nejen za *y* (*zbętek*, *bęl*, *vęmňeňit*), nýbrž také za původní *i* po *c*, *s*, *z*, *č*, *š*, *ž*, *ř*, *l* (např. *vozęlę*, *načęsto*, *v žęvoťe*, *křęčet*, *lęďi*), široké *ǫ* je za *u* (*bǫdeš*, *sǫkňǫ*, *nemužǫ*, *břǫch*);
– změna *'u* > *i* nebyla v některých případech provedena ani uprostřed slova: *břǫch*;
– vyskytují se zkrácené samohlásky *i*, *u*: *hňizda*, *taťinek*, *miň vlasu*, *talířek hřépku*;
– vyskytuje se protetické *v*: *vobili*, *vohlidnót se*, *do Volšan*;
– akuz. tvar zájmena *ty* se vyskytuje ve funkci dativu: *tam ťe to vęmňeňijó*;
– instr. pl. osobního zájmena *oni* má tvar *ňema*;
– vyskytují se tvary ukaz. zájm. *teho*, *tem*: *drš se dobře teho stromǫ*, *na tem stromňe*, *f tem křovó*;
– lok. sg. m. číslovky *jeden* má tvar *jednim*: *na jednim stromňe*;
– 3. os. pl. sloves 5. tř. je zakončena na *-aji*: *volaji*, *povidaji*, *maji*;
– *l*-ové příčestí slovesa *jít* má tvar *šil*;
– uchovává se tzv. plurál úcty: *taťineg ďelávalę*, *maminka mňe povidaji*, *pantáta volaji*.

Nářečí v ukázkách se liší např.:

– realizací asimilace znělosti: *tož já, do teh Volšan* (Hrochov) × *vlas jináč*, *tak já*, *moc vlasu*, *popraf a přęnďi* (Palonín);
– úzkou výslovností samohlásky *e* přecházející až v *i* (Hrochov): *do Prosťijova*;
– realizací protetického *h*: *hǫnist*, *hǫzel* (Hrochov) × *ǫvázala*, *ǫďelala*, *ǫmňela* (Palonín).

MS 7 **TIŠTÍN** (673)

Odstředěné mléko

A: muž, nar. 1898

B: muž, nar. 1900

A: Ale tá bela jináč chetrá. Tá mňela štere kráve a… mňe kráva nedojila. Vite, mňel sem mali ďecka, kráva nedojila… Toš ten Medveť prodával mliko… Já poám[1]: „Pane Medveť, to mliko je nejaki vadni, co ste mňe prodal. Decki… dal sem ho na pámvo[2] a ono se svařelo[3], ono se svařelo, vite? Kruci, a já sem přece vařel v dustojňické jidelňe, toš taki sem temu rozumňel… Dám tam aji tře kostke cukro na pámvo, zas se svařelo…

B: To se nesvaři. Gdiž vhoďite na ňo napřeť cukr a hneť tam nalijete mliko. Ten cukr zabraňuje temo svařeňi. Ja.

A: Já sem to mliko kúpil o desiťi hoďinách… a ráno sem s ňeho chťel ďeckám uvařet kávo, a sotvá sem ho tam postavil, uš sičelo, svařelo, serovátka. Kruci, vite, já sem taki tak… bel už dozď hlúpí… Toš sem šil[4] na Medveďa. Povidám: „Toť[5] to mliko, já sem dal za ňí[6] pjet korun, pjed litru.“ Pám: „To je deň, pul dňa nádeňická práce.“ Tenkráď belo desed dvanást korun na deň. Pám[7]: „A to já nemám, abi mňe negdo prodával octřeďeni mliko. Tade je octřeďeni mliko!“ Medveť povidá: „Dobře, počkí tade.“ Velil ho, vite, ten litr otpočítal, to mňe velil te štere litre, do octřeďeniho, čuchl k ňemu, viďel, že…

A přešla Zavaďilíkova ďifka[8]… z mlikem. Anča ji belo[9]. A já povidám: „Fčel[10] jo chetnete!“ Já poám: „Kolik, pane Medveť, dává[11] Zavaďilíca mlika?“ – „Šedesád litru.“ Pám: „Himl, kruci, šedesád litru! A má štere kráve a tú jedno muže unist f travňice[12], tag bela chudá[13]!“ Toš… neřikal sem ňic. Medveť povidá tí ďifce: „F kerí je raňi mliko?“ Vite. – „F títo.“ – „Dobře.“ Namňeřel mňe pjed litru, já sem šil dom. Hneť sem umil znovo tu pámvo, nalijo to, takoví smrat, že se ďecka búřele. Vite? Toš skúško. Tož já mliko drapl a tam. A ono mňelo pul stupňa (= *tučnosti*) misto štere. Pul stupňa! Dobře…

No počkite, ale potom tá ďifka… slúžela u Jana Přidala. Povidám: „Ančo, je to prič, ale fčel mňe řekňi, jak tá potvora Zavaďilíca to ďelala.“ Tož jak to ďelala: „Donesle zme dva… dvje komve octřeďeniho mlika (= *ze sběrny mléka, pro dobytek*), ona ho ráno dala zehřid (= *aby bylo teplé jako od krávy*) a nalila ho do tech komví. Vite?“ A toš potom nosela šezdadvacet… misto šedesáťi… (= *litrů mléka*). No tož viďite to. A toš… bívale taki potvore liďi.

[1] povídám, [2] na pánev, [3] srazilo, [4] šel, [5] tady, [6] něj, [7] povídám, [8] služka, [9] jmenovala se Anča, [10] teď, [11] odevzdává, [12] v trávní plachtě, [13] hubená

Tištín leží 11 km zjz. od Kojetína v oblasti tzv. čuháckého typu střm. nář., jehož charakteristickým rysem je existence tří dlouhých samohlásek: *á*, *í*, *ú*. Samohláska *í* je za těžeslabičné *ej* a samohláska *ú* za skupinu *ou*: *takoví* (< *takovej*) *smrat, že se ďecka búřele*; *počkí tade*, *f títo* (< *tejto*) ‚v této‘, *dal sem za ňí* ‚něj‘ *pjet korun*, *pul dňa nádeňickí* (< *nádeňickej*) *práce*; *kúpil*, *hlúpí*, *slúžela*. Kromě jevů typických pro nář. na Moravě, příp. ve Slezsku, např. neprovedení přehlásek *'a* > (*ě* >) *e* a *'u*

> *i* v koncovkách (*pul dňa, pul stupňa*; akuz. *jo*), depalatalizace v předponě *ně-* (*negdo, nejaki*), zachování koncového *-l* v tvaru příč. min. sg. m. (*drapl*), vyskytují se v nář. ukázce další jevy:

– krácení staršího *í* (rovněž zúženého z *é*) a *ú*: *o desiťi, octřeďeni mliko, unist*; *pul dňa, pjed litru*;
– samohlásky *e* za starší *y* (*i*) a (dnes už nedůsledně) *o* za starší *u*, např. *štere kráve, serovátka, f trávňice, fčel, vařel*; *na pámvo, znovo, nalijo* × *tře kostke cukro, uvařet kávo*;
– neexistence protetického *v*: *ono, otpočítal, do octřeďeniho*;
– asimilace typu *z mlikem, pjed litru*;
– ukaz. zájmeno *ta* má tvary tvrdého adjektivního sklonění: *tá potvora, tú jedno* (= krávu) *muže unist f trávňice*;
– *l*-ové příčestí slovesa *jít* má tvar *šil*: *já sem šil dom*;
– konstrukce *Anča ji belo* ‚jmenovala se Anča'.

MS 8 **ŠOŠŮVKA** (633)

Oběšená koza

muž, nar. 1919

„A mám úsporní tupeňí, víš, tak sem zjisťíl, že néňi putřeba v baráko haňi pilka, haňi sekérka. Já si decki duneso haluzí dlóhéch a vutevřo dvirka ve šporherťe[1] a pjekňe tu tam nastrkám, a jak tu decki houří[2], tak tu tam šoupnu dál. Nu že tade mám trucho nepuřádek, ňejakó tu pichličko[3], no tak tu nevaďí, tu se zamete.“ A tak sme nakunec teda šli a povidá: „Takra[4] ješťe se vráťím, nevzal sem ješťe pajzák[5] sebó, dlóžáček[6] na te hřípke, a vezmo sebó kuzénku. Prutuže ta kuzénka, vuna se tam napase a já ju pjekňe… veužijem tuhu času, víš.“

Tak vzal kuzénko a teťka tam hoďelál na šandech takové sok[7] a šli sme teda. Přindem tade g hejnúfce[8] a tam só takuví krásní kře. Tag vun miló kuzo tam hovázal na šande a mi sme šli s Oldřichem. A tak sme tak spolá[9] z huďinko[10] chuďili, ale jož decki jag von huviďél hříbek, tak křičel jag Viktorka: „Sláva!“ Ne. A tak já sem říkal sakra, tu mňe tam vutravuvalu. Puvidám: „Oldřicho, s tebó já chuďit nebodo.“ Tak sem se mo straťíl, né. Vun bel zabrané v hřípkách, tak sem se mo straťíl.

A teď ráno přindo, né, a Oldřich seďí. Decki bél takuvé čilé a teť to tam seďél takuvé smutné, zhrbené. Puvidám: „Dobré deň, Oldřicho!“ Puvidá: „Krátkí, chiba, velká chiba se stala.“ Já puvdám: „Cu se vám stalo?“ Puvidá: „Debes viďél, cu se mňe přihuďilu. Tak sem ťi, jak sme se spulo minoli f tem lese, no nejak sme si moseli zablóďit spulo. Puvidám: ‚Oldřicho, v nélepším přestat. Máš tak púl třeťíhu kila hřípkú, máš pru sebe dust. Čluvjek má bet skrumné.' Tak ťi do[11] a chvílu sem bláďil, tak sem nevjeďel hisťe[12], gde ta cesta je. No přindo ťi k té hejnúfce, puďívám se, vuna ťi kuza leží vzhúro nuhama. Puvidám: ‚No, cupak, kuzénku, ležíš, deť se máš pást!' Přindo ťi k ňí, no vuna jož bila stodená. Vuna se mňe vubjesela! Tak sem vzal pajzák, pruřízl sem jo. No ta krív još tekla takuvá, takuvá još ťi bila tmavá, sedlá, no ale tak sem tu vešlapál, vevrhl sem tu a dal sem ťi tu na hambalke[13]. Stahl sem kúžo, no dunesl sem ťi celó to zadňí čapo[14], víš. Ale vuňi još to só na tem takúci červíce, ale na tu nedbé. Vunu na tu sedali moche, diš tu dáš du stodené vude, tak vuňi ťi červíce veplavó. Ňic temo néňi.“ Tak puvidám: „Oldřicho, tu já jest nebodo. Jak só tam červíce, ti já jest nebodo.“ Oldřich říkal: „Ňic si s teho neďelé, já sem tu jedl na sňídaňi, ale mám nejakí žóřeňí[15] v břocho!“

[1] ve sporáku, [2] hoří, [3] jehličku, jehličí, [4] sakra, [5] nůž, [6] nůž s delším ostřím, [7] uzel, [8] k hájence, [9] spolu, [10] asi hodinku, [11] jdu, [12] jistě, [13] horní patro ve stavení, [14] nohu, [15] svírání

Šošůvka se nachází 9 km sv. od Blanska. Nářečí obce náleží do jižní středomoravské podskupiny, v níž reprezentuje tzv. horský typ. Horské nářečí je charakteristické pro oblast kolem Tišnova, Blanska a Sloupu.

Kromě znaků typických pro nářečí na Moravě, příp. ve Slezsku, jako je např. regresivní asimilace ve skupině *sh* (*zhrbené*), depalatalizace v předponě *ně-* u neurčitých zájmen (*nejakí*), zachování pomocného slovesa v 1. os. sg. min. času (*pruřízl sem jo*), dále jevu společného s čes. nář. v užším smyslu, a to úžení *é* > *í* (*úsporní tupeňí, krív*), a rysů charakteristických pro střm. dialekty, jako je např. *é* za *ej* (*v nélepším, nedbé*) a *ó* za *ou* (*s tebó, bláďil*), jsou v ukázce dobře doloženy znaky horského typu:

– střm. změna *u* v *o* je doprovázena opačnou změnou *o* v *u*: *hoďelál, sok, stodená*; *tupeňí, puvidám, skrumné*;
– změna *y* v *e*: *decki, veužijem, te hřípke*;
– existence dlouhých samohlásek *í* a *ú*: *červíce, víš, hřípkú, púl*;
– protetické *h*: *haňi, hovázal, hisťe*;
– protetické *v*: *vutevřo, vuna se vubjesela, vutravuvalu*;
– dlouhá samohláska v příč. min.: *hoďelál, seďél, zjisťíl*;
– tvary zájmena *ten*: dat. *temo*, lok. *tem*.

MS 9 **LOMNICE** (618)

O nemoci v armádě za 1. světové války

muž, nar. 1894

Já sem tam bíl šezd mňesicu, na ruské fronťe. A dostál sem se, víte, votuť náhodó, tadi votuťto negde tam musél bid známé lékař. Mňeli sme tam v zákopech vodu, mukro, a já sem vám dostál padesád hedu[1] tadi do púlki. Velitel, to bíl velké nacijonalista ňemecké, z Vídňe, doktor Otrpic. Ten náz hoňíl, Čechi, a zrácú nadávál, a chcél nechcél tak mňe musél puslat na divizijňi obvazíšťe. A já tam přindu a podávám lístek tomu lékařovi a von ten lísteg veme a ďívá se na to, povidá mňe: „Vi ste z Moravi?“ Já pám[2]: „Su.“ – „A jak tak? Diť tadi néňi aňi jeden Čech, na té divizi. Tadi só Maďaři a jenom ten jednadvacáté prapor polňíh mislifcú Ňemcú je tadi.“ A já sem mu povidál: „No, mi sme doplňovali u toho jednadvacátího praporu, marškompaniji, sto mužú. Tak téch sto mužú je nás tadi Čechú.“ A tak mňe povidá: „A vi ste s ťišnofskího okresu?“ A ja mu pám: „Su.“ – „A votkuť? Z Lomňice?“ mňe povidá. Tag ho to zarazilo a uš se vic neptál. Povidá mňe: „Chcete jid do nemocňice?“ Copak, já sem bíl mlaďík, dvaceťileté, já sem to… a ponéprf ve fronťe, a já sem to neznál. Tak já sem mu povidál: „Pane doktore, já bich chťél jid do nemocňice, ale takle do Vídňe anebo du Brna.“ A von mňe povidá: „Jó, milé hochu, to já ťi uďelat nemúžu. To musiš projit polňí nemocňice. Á,“ tak pré, „biť tadi a… budeš choďit každé deň,“… to bilo vokno ven, „k tomu voknu, a diš mňe uviďiš stát f tém vokňe, tak se zebér, vobrať se a bješ prič.“ Já sem tam choďíl osum neďél, a po osmé neďeli… von tam nebíl. Tak sem šél dovňitř a von mňe povidál: „Milé hochu, já uš ťi tadi díl držet nemúžu. Pudeš přet plukovňího lékaře, ten ťi prohlídne.“ A povidál mňe hneť: „Von je Čech.“ To bilo zajímaví, to bila maďarská divize, ale lékaři fšichňi Češi, vite… A von mňe povidá: „Poslechňi. Přindeš přet plukovňiho lékaře, von na tebe začne mluvit… maďarski. Tak mu nevotpovidé.“ A já pám: „To já aňi neumím, pane doktore, maďarski.“ – „Tak,“ pré, „začne na tebe… ňemecki. Tak mu taki nevotpovidé. Pak na tebe začne chorvacki, tak mu zas nevotpovidé. A pak,“ pré, „začne klet… českí. Tak to mu mužeš potom votpovjeďet.“ Tak přišél ten plukovňi lékař a povidá mňe: „Tag hochu, uš sež zdravé a mužeš jit…“

[1] vřídků, [2] povídám

Obec se nachází 6,5 km severně od Tišnova. Leží na záp. okraji střm. nář. oblasti a kromě rysů společných moravským (příp. i slezským) nářečím (měkké sklonění subst. *deň*, u sponového a existenciálního slovesa *být* v 1. os. sg. tvar *su*: *su z Moravi*) a obecně střm. rysů (provedená změna *ej* > *é*, *ou* > *ó*: *každé deň*, *ponéprf*, *tadi só Maďaři*; úžení *é* > *í*: *ťišnofskího*) se jazyk obce vyznačuje těmito rysy:

– krátký vokalismus má zachováno *u* a *i*, též *i* < *y*: *povidál sem mu*, *tadi*;
– sporadicky se objevuje změna *o* > *u*, charakteristická pro sousední nář. typ, tzv. horský: *mukro*, *du Brna*, *puslat*;
– *á* je ve výslovnosti poněkud zaokrouhlené (*ǫ́*): *já sem vám dostál*;
– existují dlouhé samohlásky *í* a *ú*: *mlaďík*, *do púlki*;
– protetické *v*: *vokno*;
– příč. min. sg. m. má před *-l* dlouhou samohlásku: *dostál sem*, *chcél nechcél musél*, *ten bíl*;
– akuz. sg. zájmena *ty* má tvar *ťi*: *já ťi tadi držet nemúžu*, *ten ťi prohlídne*;
– lok. sg. zájmena *to* má tvar *tém*: *f tém vokňe*.

MS 10 **LÍŠEŇ**

Zimní radosti

žena, nar. 1894

Tak sme se ťešivávali zasik[1], že uš jag bode po Vánocich, že bude prvňí muzika. Tak sme se k té muzice ťešili. To belo pro ďefčata, ďefčata vedli, a tak to belo pro ďefčata. Ďefčala brali tancuvat a plaťila se štvrtka píva, a to sme zavdávali[2] muzikantúm a chlapcúm, co náz brávali tancuvat, tak sme jim zavdávali. No a pag bili bále a vostatke[3], na vostatke to take bévali, to sme se ťešívali. To belo fšecko f krojách. Fšecko sme šli nastrojeňi, v rukáfcách, fšecko f kroji nastrojeňi. Třeba náz belo sto, f tém sále. No teť uš, to néňi, pravda, teť uš na to tak nedržijó. Á… na vostatke? To bilo v neďelo, f ponďeli a f uteri. A f uteri se pochovávala basa. To se te ďeťi vzali žebřík, a dali to na žebřík, to baso, a fčél[4] se jí ďelál pohřep. Fšeci teda zme se zešli zas vokolo teho a plakali sme vo ňo, vo baso, že nám omřela Kačenka. A… v neďelo, diš se do rána, teda do ponďelka hrálo, tak f ponďelí šli fšeci zas po Líšňi. Šli a, tedak, gdo co mňél, zbírali slepice, maso uzení, a co chmatli, co kemo zebrali, tak zebrali, vite? A tak… pak se to maso vařilo, a bela společná večeřa. Teda koblihe a co fšecko pozbírali. No a teda v úterí zaz bila votpoledňa a večér muzika, a zaz do rána, aš teda se tá Kača pochuvala.

[1] zase, [2] dali napít, [3] ostatky – poslední dny masopustu, [4] fčél– nyní

Dnešní brněnská čtvrť, do r. 1944 samostatná obec Líšeň leží v centru již. podskupiny střm. nářečí. Vedle rysů společných moravským (příp. i slezským) nářečím, jako je neprovedená přehláska *'a* > (*ě* >) *e*, *'u* > *i* (*večeřa*, *v neďelu*) a zachovávání životnosti u adj. sklonění v pl. (*šli sme nastrojeňi*), a rysů typických pro střm. nář., např. provedené změny *ej* > *é*, *ou* > *ó* (*bévali*, *néňi*; *nedržijó*), má líšeňská mluva tyto charakteristické znaky:

– je provedena změna *y* > *e* a *u* > *o*, a to v základu slova i v koncovkách: *belo nás sto*, *plakali sme vo ňo, vo baso*;
– ve výslovnosti je zaokrouhlené *á* (*ǫ́*): *sme se ťešivǫ́vali*, *po Vǫ́nocích*;
– je zachováno *í* a *ú*: *žebřík*, *muzikantúm a chlapcúm*;
– je provedena změna *-ova-* > *-uva-*: *tancuvat*, *pochuvala*;
– příč. min. sg. m. má před *-l* dlouhou samohlásku: *ďelǫ́l*, *mňél*;
– lok. sg. zájmena *to* má tvar *tém*: *f tém sále*;
– dat. zájmena *kdo* má tvar *kemo*: *co kemo zebrali*.

MS 11 **HLÍNA** (625)

O tajné cestě do mlýna

žena, nar. 1900

Nu a, aš to belo už dil, taťinek přišél nám neco pomoct ve žňǫ́ch a me sme nemňeli co jest, mňeli sme posledňi padesátko žita, a choďil četňik, a von řikǫ́l rekvizici[1], a von nǫ́m to zebrǫ́l. A bile žňa a me sme nemňeli aňi chleba. Tak taťinek přišél, ale[2] dva dňi že nám pomuže neco posict, a beli sme raďi, že nám donesl kósek, jak řikali… komisǫ́rek, tomu chlebu. Á, seďeli sme tam, ale pul hoďine je to ceste, a povidá: „Já si vezmu pjetadvacet kilu žita na zǫ́da a je tam ale pul hoďine mlén a pudo[3] do mléna.“ Zaťim přišél do mléna a von mo to mlenář nechcél uďelat. Tak přišél zasi spátki. Nu a tak potom nemňeli sme co jest, tam turkiňuvó[4] móku a co fšecko. A tak jǫ́ sem potom se zebrala, s kamarǫ́tkǫ́, a dvacet kilu sme každǫ́ vzale žita na zǫ́da a šli sme do Raduščic, to je puldruhi hoďine do mléna, a de se lesama a přes silňico, teť… gdebe nás potkǫ́l četňik bévǫ́l, tak nam to zebrǫ́l a nemňeli sme ňic. Tak me sme přes to silňicu přešli a tak se nam zdǫ́lo neco, tak sme si tam sedli do křu, f potoko čekali sme, aš tam ňigdo nebude. A potom sme šli do toho mléna a tam nám to huďelǫ́l, tam nǫ́m dǫ́l polovičku, deset kilu nǫ́m dǫ́l móke. Tak sme neco mňeli. Nu a bratr potom kópil takové šroťǫ́ček, a tag decke ňeco zešrotovǫ́l, tak sme s toho ďelali takovi placke, no, beli sme raďi, že sme to mňeli, ne?

[1] zabírání z úřední moci, [2] asi, [3] půjdu, [4] kukuřičnou

Obec leží 4 km sv. od Ivančic. Patří do jižní střm. podskupiny. Kromě celomoravských (příp. i slezských) nář. rysů (neprovedené přehlásky *'a* > (*ě* >) *e*, *'u* > *i*: *žňa*, *přes silňicu*; tzv. moravská krátkost: *jest* ‚jíst‘) se objevují znaky typické pro střm. nář. (změna *ej* > *é*, *ou* > *ó*: *mlén*, *kósek*, *turkiňuvó*), dále rysy sousedního židlochovického typu (splývání *ó* s *ǫ́*) a nedůsledně i horského typu (změna *o* > *u*; *deset kilu*, *turkiňuvó*) a některé další znaky:

– je provedena změna *y* > *e* a *u* > *o*, a to v základu slova i v koncovkách: *mlenář*, *gdebe*, *pudo*;
– *i* a *u* je veskrze krátké: *posledňi*, *jist*, *posict*; *pomuže*;
– příč. min. sg. m. má před *-l* dlouhou samohlásku (s výjimkou *i*): *zebrǫ́l*, *přišél*, ale *kópil*;
– *á* ve výslovnosti je zaokrouhlené (*ǫ́*): *nǫ́m dǫ́l*, nedůsledně splývá *ó* s *ǫ́*: *s kamarǫ́tkǫ́*;
– tvary slovesa *chtít* mají podobu s *chc*: *nechcél*.

MS 12 **NOSISLAV** (628)

Z trhu na pouť

žena, nar. 1903

Jǫ́ povidǫ́m starimo: „Té, jǫ́ bech chcela jit na pǫ́ť.“ – „Leda do… Pomodlit se mužeš tade f kostele a… co budeš jezďit po svjeťe.“ Tag holt nemužo, ďeťi bili malí, ale bévala bech tuze rǫ́da. Nó, fčil přišla ta sobota a jǫ́ sem… šla na trch. Pochitala sem kuřata a do s košinkǫ́[1] na ten trch. No á tak sem te kuřata prodala a do tak po mňesťe. No a přinda tam dolu, jag bél… rink, selata jak se prodǫ́vale, a stǫ́la sem tam z Marjǫ́nǫ́ Kopečkovǫ́. No a vona mňela kabelo. A tag huvořime, veklǫ́dǫ́me… ftém dǫ́ ťi pǫ́tňici, bóže dobroťivé, diš jǫ́ tak sem chťela jit na pǫ́ť, a jǫ́ nesmim… Á mihlo mňe hlavǫ́, no a co bis nesmňela. Jakí hali[2]. Jakpag debe na tebe pánbu dopusťil. A svalila se a belo po tobje… no tak… „Teťi, jǫ́ vǫ́m dǫ́m tǫ́ košinko, a pučte mňe tǫ́ kabelo, a jǫ́ pudo s ňima.“ – „Ale co ťi nemǫ́, to neňi mǫ́ kabela, to je Saďilkova.“ – „Ale no deť jǫ́ ji ňic neuďelǫ́m, jǫ́ jim jo

dą́m. Nate. A tu máte vosumdesą́t korun, a staré povídą́l, deš… chcél podlikačke. ‚A deš te podlikačke budą́ stą́t vic jag vosumnąst korun, tag jich nekupuj, tade u Rišavího mają́ za vosumnąst korun.‘ Tag ať si te podlikačke kąpí, a déte mu ti peňize a–“ A uš sem se pakuvala, uš sem honem dą́vala si to kabelo do mňechovičke[3] a na zą́da, ale bože ješťe jąřko mą́m zą́sťero, mosim tą́ zą́sťero zďelat[4], no diť so jako svątečňi, musim jit… Tag jo zďelą́vą́m, a uš sem jih zdohą́ňela na mosťe, a Hapolena, posledňi Vodehnalova… Povidą́m ji: „Te, na, dé mňe tą́ zą́sťeru do té, do teho uzilka.“ A vona mňe jo tam dą́vą́ a povidą́: „Jéžiši Kriste, deť te tam ňic nemąš.“ – „No á tak co, nó, né samim chlebem žif je človjek, ale každím slovem, které vichązi s úst Božích,“ ji povídą́m. No a uš sem teda šla na tą́ pą́ť, s ňima.

[1] s košíkem, [2] ale, [3] do nůše, [4] sundat

Obec leží 4 km jv. od Židlochovic a patří k tzv. židlochovickému typu jižní podskupiny střm. nář., který se vyznačuje existencí samohlásky *ą́* za starší *á* i *ó*: *jit na pą́ť*, *s košinką́*, *já vą́m dą́m*, *dé mňe tą́ zą́sťeru.* Kromě tohoto rysu a rysů společných moravským (příp. i slezským) nářečím (neprovedená přehláska *’u* > *i*: *jo* ‚ji‘; úžení *é* > *í*: *jakí*; zachovávání životnosti u zájmenného sklonění v pl.: *ťi pą́tňici*; u sponového slovesa *být* v 1. os. sg. tvar *su*: *so svátečňi*) a střm. nářečím (změna *ej* > *é*: *bévala*; *ou* > *ó*, zde *ą́*: *z Marją́ną́ Kopečkovą́*) se v mluvě obce dále objevují tyto charakteristické znaky:

– důsledně jen v koncovkách, řídce v jiných pozicích je provedena změna *y* > *e*, *u* > *o*: *selata se prodą́vale, debe, bech, belo*; *kabelo, nemužo*;
– *i* a *u* je veskrze krátké: *povidą́m, mužeš*;
– ojediněle je provedena změna *o* > *u*: *huvořime, pakuvala*;
– existuje protetické *h* před *a*: *Hapolena, hali*;
– akuz. zájmena *ty* má tvar *ťi*: *co ťi nemá*;
– akuz sg. zájm. *ta* má tvar *tą́*: *dé mňe tą́ zą́sťero*;
– gen. zájmena *ten* má tvar *teho*: *do teho uzilka*;
– tvary slovesa *chtít* mají podobu s *chc*: *chcela*;
– je zachován ustrnulý přechodník *přinda*: *no a přinda tam dolu*, *stą́la sem*.

MS 13 **CTIDRUŽICE** (611)

Svatba na konci války

žena, nar. 1927

Me sme blisko u nádraži, šak vite, ne. A… tak… tam zastavil vlak celé, co… jeli. Co já vim jak, dozvjeďeli se, že je svarba ve fsə. Najednó sme mňél plné dvur Rusu. A... piťi nebelo žádni. No, nebelo aňi pivo, aňi kořalka, no, fšechno belo vebumbani uš, tak sme jenom tak, co já vim... jako... belo druhi jidlo, belo, ale to piťi nebelo, no. Možná ščesťi pro nás. Pak vám, sme šl do hospode, me sme mňél velkó svarbu, ale[1] vosumdesát liďi, a z muzəkó to belo. Přišl sme do hospode, ale šest sedum družiček sem mňela, a gde se vzál, tu se vzál, Rusi s kapeló. Jedno kolečko hrali naši muzikanťi a druhi kolečko Rusi. A kozáčka tancoval a take te druženke[2] brál, vite, má sestřeňica bela, ale třinást štrnást let, von jo vzal a vodzemek dicki tak, takové tlusté chlap, já aňi neznám tak tlustiho chlapa, jak to bel. A von vám dicki tém zatkem vo to zem, ale že jag gumové se vodrazel, a tak tři štvrťe metro skákal vesoko, no, já mám spominke, to ňigdo ve fsi, já řikám. Celá ves bela f ti hospoďe. Fšici se ďivál, né na nás jak na te Ruse, co budó ďelat a jak to bude, ne. Ale jak vám řikám, voňi, aji pro mňe přišel tancovat nejaké, a pak povidál: „To dóčka, či žinka?“ Já sem bela vo štrnást roku mlači a voňi nevjeďeli, jesi je to žena anebo cera. Ale, vite, to mi neřekl, áš potom stréc Matis, za kolik let, no, řekneme, za dvacet let teprva mi to řekl. Hóčetňi z drušstva take mi povidal: „Viš, že Rusi se ptál, esi seš cera nebo žena.“

[1] asi, [2] družičky

Obec leží 9 km jjv. od Mor. Budějovic, téměř v centru tzv. znojemského typu jižní střm. podskupiny, který se vyznačuje redukovanou hláskou *ə* za bývalé *i*, jež bývá doprovázena náhradním dloužením předchozí samohlásky. V ukázce je tato redukce zachována jen výjimečně (*ve fsə, přəšl sme*), existují jen stopy po ní v morfologizovaném tvaru živ. pl. příč. min.: *sme mňél*; *gde se vzál, tu se vzál, Rusi s kapeló*; *fšici se ďivál*; *sme šl*. Kromě rysů společných moravským (příp. i slezským) nářečím (neprovedená přehláska *’a* > (*ě* >) *e*: *sestřeňica*) a střm. nářečím (změna *ej* > *é*, *ou* > *ó*: *takové*, z *muzikó*; úžení *é* > *í*: *tlustiho*) jsou pro mluvu obce charakteristické dále tyto znaky:

– jen v koncovkách je provedena změna *u* > *o*: *tři štvrťe metro*, ale *druhi*, *budó*;
– *i* a *u* je veskrze krátké: *vim, druhi, vosumdesát liďi*; *plné dvur Rusu*;
– existuje protetické *h*: *hóčetňi*;
– sponové sloveso *být* v 2. os. sg. má tvar *seš*: *seš cera*;
– lok. sg. zájmena *ta* má tvar *ti*: *f ti hospoďe*;
– akuz. pl. subst. m. na *-s* a *-z* má měkké sklonění: *na te Ruse*.

MS 14 **HABROVANY** (638)

Jak přišel Tomša o koně

žena, nar. 1886

No a potom přešle teda ťi Rusi. Hoďelale sme zákope… v homňe[1], kríte[2] teda. Sme si tam skovale neco, no a toš fčel[3] ten Tomša z manželkó teda šle tam, do tech kritu, a ešťe si vzale chleba a he šlihovice[4]… Bele f kritech. No a najednó, že još Rusi só tade. No tak přešle senka[5] na dvúr, no toš se vobjímale, toš ješťe se najedle, dostale sňidaňi, najedle se a… šle… teda prič. A von šíl[6] s ňema, Tomša. A deš šíl s ňema, tak přešla drohá partija a me sme mňele, ješťe sósetka tade mňela ve sklepje kolo, peřene… a to ďefče teda, tag mňelo tam take kolo a voňi to začale vetahovat a že to zaplaťijó. Ale já sem nechťela žádni peňize, já povidám: „To néňi mí, to je tade sósetčeno a to je ďefčete.“ Povidám: „To néňi mí.“ Povidám: „Nechte to.“ No a voňi šle dovnitř, jeden a nebo dvá, a pak šle zase do maštale. A fčel vevedle koňe… a že gde mám kšíre[7]. A já sem povidala: „To já nevim, já to neto.“ Voňi jih vodvázale s tema… vohláfkama jenom a te koňe vevedle. A já sen šla na ďeďinu, já poam[8]: „Jéžišmarja, na co koňe veváďite?“ Tak šíl negdo, já povidám: „Řekňite Tomšovi, at… de dum, že mo vevedle koňe.“ A do du sekňice[9] a von mňel nachestani, jako debe se muselo, vite, hoťekat[10], te rajtke a bote a voňi to vzale… a prič. A já povidám: „Jéžišmarja, no toš já so tade sama, fčel gde mám bet, na dvoře nebo… v baráko, votevřeni fšecko, gde mám bet?“ No a ten Tomša přešíl, no. Voňi te koňe… že… se domlovijó na to, že haž[11] ráno. No a ráno šíl za ňema a voňi chťele, že habe jim dal žínko[12], že mo dajó koňe. No a nešlo to a voňi s tema koňima vodjele a koňe prič. Ten vostál fčel duma, ne, no a toš celé naňic. No a potom že mo dajó drohi koňe, tak mo dale nejakiho šimla, vite, takovího maličkího. No a pak teda mo dale drohiho koňa ješče.

[1] v humně, tj. na pozemku za stodolou, [2] kryty, [3] teď, [4] i slivovice, [5] sem, [6] šel, [7] postroj, [8] povídám, [9] jdu do světnice, [10] utíkat, [11] až, [12] ženu

Nářečí Habrovan, obce ležící 9 km sev. od Slavkova, patří k vých. okrajovým úsekům střm. dialektů. Kromě znaků společných všem nářečím na Moravě, popř. ve Slezsku, jako je např. neprovedená přehláska *’a* > (*ě* >) *e* (*koňa*), rozlišování životnosti v nom. pl. u zájmen (*ťi Rusi*), depalatalizace v předponě *ně-* u zájmen (*negdo, neco*), 1. os. sg. slovesa *být* ve tvaru *so* (*já so sama*), a rysů typických pro střm. dialekty, např. *é* za *ý* (*bil celé*), *ó* za *ou* (*sósetka*), změna *y, i* > *e* (též po *č, ř*) a *u* > *o* (*zákope, fčel, peřene, v homňe, v baráko*), úžení *é* > *í* (*takovího*), imp. typu *řekňite*, 3. os. sloves 4. třídy zakončená na *-ijó* (*zaplaťijó*), objevují se v ukázce další nářeční jevy:

– znělostní asimilace před jedinečnými souhláskami: *z manželkó, tag mňelo*;
– protetické *v* a *h*: *vobjímale se, vohláfkama, he* ‚i‘, *haž* ‚až‘;
– nedůsledné krácení *í* (též *í* vzniklého úžením z *é*), *ú*: *kšíre, maličkího, dvúr* × *peňize, drohiho, do tech kritu*;
– změna *o* > *u* (patrně relikt dřívějšího většího rozsahu nářečí horského typu) v adverbiích *dum, duma* ‚domů, doma‘ a v předložce *du* ‚do‘;
– gen. pl. ukazovacího zájmena *ten* je *tech*, instr. pl. *tema*: *do tech kritu, s tema koňima*;
– dlouhá samohláska v příč. min. sg. m.: *přešíl* ‚přišel‘, *vostál*;
– instr. pl. *koňima*.

MS 15 **HLINSKO POD HOSTÝNEM** (683)

Modlení

žena, nar. 1905

Sem biła co ďecko, choďiła sem ke staříčkom. A staříček, ten bił velice přísné na to, a tož jag bił púst, to zme se moseli modliď rúženec. Seďeł na łúšku, łagaň[1] vedle sebe a fčilka na řadu zme fšeci moseli poklékať – teťička łópali zemjáki[2] na klíňe – a mi moseli se modliť. To biło napřeď rúženec, potem za svatího Alojza, za Tomika, za Metoďeja. A jé, ťi mňe bolívali kolena, to sem si čapła[3] na pati, a staříčeg jak to zhlídł: „Staneš?! Dám ťi łagáňem po lebeňi! Já ťi naklečím na patách! Tak se nemodlí!“ Tož znovu sem se pozvihła a zase sem se modliła a uš sem potem aji dřímała, tłókła hłavó o łafku a staříček furd mňeł, tolik svatéh mňeł na svjeťe, že snáď aňi f kalendáři neňí ich tolik, co ih mňeł on. No ale tož domodlili zme se. Teťička povidajó: „Tož dám vám hruškové vodi, možete u nás povečeřaď.“ Naliła do hrnka, dała nám topúrkú, téh…, víte, sušeném hrušeg, zme tomu říkali topúrki, a to zme se tam najedli, povečeřali, no a to zme šli dom. Přinďa dom, moseła sem se modliď nanovo! Ja, ďeťi drazí, já uš sem mňeła kolena otłačení, ale taťineg bił přísné, fšecko se moseło pomodliť a zaz nanovo téch svatéch. A tož až u téch svatéh na konci, jag biło za fšecki dušički v očistci, to uš sem spała.

No, tag viďíte, zas potem, aš sem biła vječí, no tag uš taki zme se moseli modliď, no ale uš sem hleďeła z okna, skoro-li bude negdo choďiť kolem okna. Vite, mňeła sem tich fešákú[4] jakéchsi, no tak sem pohlídała[5], no ale taťinek, aš se domodlił, toš: „Púł hoďini možež iť.“ Ja, co je to púł hoďini pro človjeka mladího? To je jag diž zavře dveře a otevře! No tak pobjehała

sem, ale jak sem přišla spátki, toš to bił virvajs, toš pane, do hřbeta, hlava nehlava. „Dez biła dłóho?“ – „No tam a tam.“ – „Nełžeš?“ – „No nełžu!“ No ale višło najevo, že sem łhała, toš sem dostała nanovo.

[1] hůl, [2] brambory, [3] sedla, [4] nápadníků, [5] poohlížela jsem se

Obec Hlinsko se nachází 6 km sv. od Holešova. Zdejší dialekt náleží do vých. okrajového úseku střm. nář. Kromě rysů společných většině nářečí na Moravě a ve Slezsku, jako např. neprovedení přehlásky *'a* > (*ě* >) *e* (*za Metoďeja*), zaznamenává ukázka střm. nář. znaky, k nimž patří např. výskyt monoftongů *é, ó* (*svatéch, hłavó*) nebo změna *é* > *í* (*mładího, kolena otłačení*). Ze střm. skupiny se naopak nářečí vyčleňuje dalšími znaky, v ukázce doloženými:

– splynutím *y* a *i* v *i*: *spátki, bił* ‚byl‘;
– změnou *í* > *ý* > *ej* > *é* po *ž, š, č, ř*: *staříčék*;
– rozlišením *l* a *ł*: *łópali, zhlídł*;
– výslovností *mj* namísto *mň*: *zemjáki*;
– asimilací znělosti před sonantami typu *modliď rúženec, svatéh mňeł*;
– výslovností *zme* ‚jsme‘;
– koncovkou dat. pl. *-om*: *ke staříčkom*;
– infinitivní koncovkou *-ť*: *modliť, iť* ‚jít‘;
– podobami slovesa *muset* na *mo-*: *moseli*;
– přechodníky adverbializovanými v ustrnulé podobě (*přinďa dom, moseła sem*);
– některými jevy syntaktickými, jako je např. tzv. plurál úcty (*teťička łópali, teťička povidajó*), vedlejší věty s příklonným *-li* (*uš sem hleďela z okna, skoro-li bude…*).

MS 16 **ZÁŘÍČÍ** (678)

Malí kazisvěti

žena, nar. 1900

Já sen vám chťeła vikłádať, jag zme bili takí nedobří, diž zme bili malí? Tag zme bévali tam f kovárňi. A to pravda tam biła pec a takoví kamna velikí při té peci. Maminka naši choďili do lesa a mi s tém Janem, s tém bratrem, mi zme bili hrozňí spózalé[1]. Mi zme poďełali[2] kóskú, co nepoďełali ťí starší aňi. No tag dobře.

Kolig váz bylo?

Sedn ďeťí. Sedn. Padł jeden ve válce a ešče náz zostało šest: štiri ďefčata a dvá klucí. No tak – nechali náz doma. Ťi starší bili gdesi prič s tema malejma ďeckama a mi prostředňí, s tém Janem dvá, to zme bili doma. Mi zme svedli, co nesvedł… No, darmo młuviť.

Nechali náz doma. Tag zme si vilezli na tu pec a tam zme si hráli. No tak potom se nám to zmrzełło, tag zme slezli. Ten bratr slezł napřeť a já sem se fčil chitła teho rohu tech kamen. A já sem spadła aji s tema kachlama, celé ten roch sem urvała. Tak fčil sem zustała na té zemi černá. Ten bratr bił černé jak… No, jak komináří zme bili. Tag zme pjekňe vlezli pod łúška. Pod łúško. A za chvilu maminka přišli. A teťička Krajičkova stará říkajó mamince na tén dvoře: „Jozefko, ale mjełas tadi kominářе.“ – „Teťičko, jakí?“ – „No bješ se poďívať. Kominářе ste tam mjeli.“ Maminka jidó. Fšecko sama saza! Černí… A tož biło: „Vi pótfori jedni! Gde ste?“ Teťička říkajó Krajíčkova: „Pod łúškem, Jozefko.“

Už nechoďili ňigde, bili stará, tag na náz dávali pozor, ale náz neuhlídali, pravda. Tag maminka nevjeďeli, co majó ďełať – už bił skorem večír –, majó-li płakať nebo mazať kamna, abi mohli topiť. A toš pjekňe: „Pote ven! Pote! Pote!“ A tož zme museli jeden po druhém vilísť. No to zme si teho nachmatali, nachitali dosť.

A to ešče nebiło fšecko ňic. Zaz disi zme bili sami dvá doma. No tak – maminka si zaléčili[3] vápnem, už na svátki velikonočňí. Uklózi se přet svátkama a léčiło se, no tag zaléčili, ešče pri: „Pudu do teho lesa.“ No tak šli do teho lesa. A zas tá teťička náz mjeli pohlídať. No ale špatňe nás taki hlídali. Mi zme s tém bratrem Janem šli a f tén šporáku, jak só ti opałki[4] s teho dřeva, takoví černí, tag mi zme si to vzali a celó tu zeď zaléčenó zme jim pomalovali. Pravda. Ale fčil zme si povidali: „No to zaz dostanu!“ Tož zas šup pot to łúško a tam zme bili. A zas tá teťička na tén dvoře – dveři bili otevřítí, aji třeba okna –, zaz biło: „Jozefko, tis tadi mjeła malíře!“ – „A jakí, teťičko?“ – „No bješ se poďívaď, Jozefko. Budež viďeť.“ Tož maminka šli. „Ah jéžižmarja! Toš to mám zamalovaní!“ Ale potom zme dostali namalovaní mi. Mjeli zme takovó truhłu… Ale nebiła malovaná, to biła veliká truhła na šati. A tam biła taková přihrátka. A f té přihrátce mjeli taťíneg hoďinki. Pravda. A tož mi z Janem ti hoďinki vzali. A tož ih Jan nožem, misim tém fedrmesrem[5], a tož répał, répał… Ale gdejakí kolečko... A fčil jag zme to fšecko rospatažírovali[6], tak pjekňe zme to, ten zbitek, dali fšecko do té přihrátki do kótka. No, nebiło ňic. Najednó taťíneg v neďelu chťeli hoďinki. „Gde sen si ti hoďinki mohł daď jenom?“ A hoďineg nebiło a nebiło. Ale mi zme uťekali ven. A to zme bili venku… A fčilkaj: „De ti hoďinki možó biť?“ Maminka hledali, fšeci hledali, maminka tam potom našli… už jenom každí kolečko zvłášť. „Ách, toto náš… to naša Marina z Janem, ti potfori to uďełali.“ Tag zme si chitli, co chťeli. A tož dicki biło: „Ale já mám doma hoďináře! Marinu z Janem! Ťi poďełajó kóskú!“

[1] nezbedové, [2] vyváděli, [3] vybílila, [4] zbytky ohořelého dřeva, [5] kapesním nožíkem (perořízkem), [6] rozebrali

Obec leží 9,5 km na ssz. od Kroměříže, její dialekt patří do vých. okraje střm. skupiny. Vedle rysů společných většině nářečí na Moravě, popř. ve Slezsku, jako je existence skupiny *šč* (*ešče*), úžení *é* > *í* (*vilízť*, *gdejakí kolečko*), neprovedení přehlásek *'a* > (*ě* >) *e*, *'u* > *i* a *'ú* > *í* v koncovce, ale též v kořeni slova (např. *saza*, *naša*, *neďelu*; *uklózet* ‚uklízet'), rozlišování životnosti u adjektiv a zájmen (*hrozňí spózalé*, *ťi starší*), nebo typických pro střm. nářečí (monoftongy *é*, *ó*: *bévali*, *do kótka*; koncovka *-ama* též u měkkých typů subst.: *kachlama*), jsou v ukázce zastoupeny další znaky:

– neexistence střm. změn *y*/*i* > *e* (vyskytuje se pouze jedno *i* < *y*/*i*, srov. *mi* ‚my', *vilezli*) a *u* > *o* (*truhła*, *dostanu*);
– změna *lí* > *lé*: *léčiło se* ‚líčilo se'.

Se sousedními vm. nářečími spojují zdejší nářečí tyto znaky:

– výslovnost skupiny *tv* jako *tf*: *potfori*;
– výslovnost pův. skupení *m'ě* jako *mje*: *mjeli*;
– existence *l* a *ł*: *chvilu* × *truhłu*;
– koncovka *-í* u životných maskulin a zájmen: *klucí*, *komináří*, *ťí* ‚ti';
– morfologické tvary *dveři* ‚dveře', *f kovárňi* ‚v kovárně';
– tvary ukaz. zájmen: *tá* ‚ta', *teho*, *s tém* ‚s tím', *tech*, *tema*;
– infinitivní koncovka *-ť*: *płakať*, *mazať*, *topiť*;
– adverbium *nikde* má význam směrový: *nechoďili ňigde*‚nechodili nikam';
– dialektismy syntaktické, jako plurál úcty (*maminka jidó*; *teťička řikajó*; *mjeli taťíneg hoďinki*), genitiv záporový (*hoďineg nebiło*) a vedlejší věty s *-li* (*maminka nevjeďeli, majó-li płakať*).

MS 17 **PŘEČKOVICE** (744)

Dětské hry a práce

žena, nar. 1907

Toš ten živod bíł ťeški, to sa ví, prvej[1], isťeže. To aj diš sme bili jako ďecka, diš sme rústli, aj diš sme… mi sme si tak nemohli hrát, jak si fčilkaj[2] ďecka hrajú, fšecko majú, ti balóni, a mi sme mňeli enom pucku[3]. To sme vzali starú pančuchu, rospárali, uďełali sme pucku, ná[4] tím sme si enom házávali. A fčilkaj ďecka, to mosíja mňet palóni[5], šag jag oňi povidajú, jakési míče a gdesi cosi, jakíchsi teh hraček, to gde, to mi sme nemohli mňet. To mi us sme moseli, dis sme bili takové ďecka, husi hnat, pást, a boski! To sme botú aňi ňičeho nemňeli! To sme moseli enom boski. A potem už jak trochu vječí, toš už zas krávi, uš palicu[6] do ruki, a už hajda, uš krávi, kabaťisko sa dało na hłavu, diš pršało, nebo ten mňech[7] sa dáł na hłavu a uš sa šło za kravama. Us sme pásli krávi.

Na fčilkaj ti ďecka? To aňi nevíja, co je! To fčílkaj je ďecko, de[8] to! To bi aňi, aňi nešli ti ďecka, aňi bi to nehna-… aňi bi to nešli pást, aňi bi sa nemohli spolehnút na to. Aj diš sme přišli, moseli sme viházad hnúj a fčil tej škuťini[9] donést pod ňe, nastłat, fčil sme to moseli napájat, vzít puténku, do studňe na vodi, na vodu, vodi donést, napójit sme to moseli a us sme moseli pomáhat fšecko, po dvoře zamést a tak. Ale fčílkaj ďecka, chm, co to je! To aňi nevíja, že žijú. Co fčil ďecka majú život.

[1] dříve, [2] teď, nyní, [3] hadrový míč, [4] no a, [5] míče, [6] hůl, [7] pytel, [8] kde, kdepak, [9] steliva pro dobytek

Nářeční ukázka pochází z obce 4 km ssz. od Bojkovic. Kromě znaků společných nářečím na Moravě a ve Slezsku (neprovedená přehláska *'u* > *i*: *palicu*; tzv. moravská krátkost: *hnat*) a vm. dialektům (uchování pův. monoftongu *ú*: *starú pančuchu*; dloužení *o* před *j*: *napójit*; zachované staré *é*: *puténku*; existence *l* a *ł*: *nešli* × *hłavu*, *nastłat*; zánik *j* na počátku slova před *i*: *isťeže*) jsou v ukázce ještě některé další znaky již. (slovácké) podskupiny:

– *y*, *ý* splynulo ve výslovnosti s *i*, *í*: *husi*, *boski*;
– infinitiv končící na *-t*: *hnat*, *viházat*;
– výslovnost pův. skupení *m'ě* jako *mňe*: *nemňeli*, *mňech*;
– zakončení sloves 4. tř. ve 3. os. pl. préz. *-íja*: *mosíja*;
– koncovka *-ama* v instr. pl.: *za kravama*;
– genitiv záporový: *nemňeli sme botú*;
– zvratné *sa*;
– postfix *-kaj*: *fčílkaj*.

MS 18 **POLEŠOVICE** (713)

Před svatbou

žena, nar. 1902

Mi zme dłouho za sebou nechoďili! Já sem biła na svaďbje, sestřeňica se ňe vdávała. Mňeła sem za mládenca, co mám fčil tehoto mojeho tatu, jeho kamaráda. A on na tej svaďbje, mňeła sem ho za teho mládenca, on viďél, že za mnou se pobłázňuje ten mój starej. No á toš potom povidá: „Toš to tag nepújde.“ Tag ot tej svaďbi, víte, každou tou svaďbu velice se mnou tančíł. A toš ten mládenec se… bili kamaráďi, ale se na ňeho rozhňevál, že proč mu pořád drouška[1] bere tancovat, že drouška je jeho a on je na svaďbje. No á tag ot tej svaďbi potom za mnou choďíł – to biło jaksi v ledňe, tá svaďba, tag za mnou choďíł do srpna. Šestnáctého srpna uz zme mňeli svaďbu.

Chałupu zme nemňeli, víte, ale mi zme si to tak… růžovo namałovali, mi zme povidali: „Mi zme mładí, mi si chałupu postavíme.“ A on povdá, já povdám: „Ale zapłaťíme! Co se bójíš, za tři roki bude po dłuhu!“ A mi zme ho płaťili patnázd rokou, né tři roki! Ale toš… mładej človjeg je samá odvaha, víte? Dibi bił uš starší, už bi to tag nešło! Ale za mładu si to velice růžovo namałuje a tak to z hłoupoti uďełá, ožéňí se, vdá… a uš potom to mosí jít!

[1] družičku

Obec se nachází 9,5 km zjz. od Uherského Hradiště a její dialekt patří k dolskému typu. Ten je součástí záp. okrajových úseků nářečí východomoravských. Kromě znaků společných většině nářečí na Moravě (popř. ve Slezsku), jako např. neprovedená přehláska *’a* > (*ě* >) *e* (*sestřeňica*) a zachování pomocného slovesa v 1. os. sg. min. času (*mňeła sem*), a nářečím východomoravským (např. dloužení samohlásky v příč. min. sg. m.: *rozhňevál*; dloužení *o* před *j*: *bójíš se*; existence *l* a *ł*: *bili* × *nešło*, *chałupu*; koncovka *-ej* v gen., dat. a lok. sg. f. rodových zájmen: *ot tej svaďbi*, *na tej svaďbje*) jsou v ukázce zastoupeny i charakteristické znaky dolského typu:

– tzv. nadměrné *ou* za *ú* z pův. *ó*: *patnázd rokou*;
– též *ou* za staré *ú*: *drouška*, *hłoupota*, *se mnou*;
– výskyt dvojhlásky *ej* za *ý* v nom. sg. tvrdého adj. sklonění: *mładej človjek*.

Další znaky jsou typické zejména pro již. (slováckou) podskupinu vm. nářečí, popř. mají větší územní rozšíření:

– *y*, *ý* splynulo ve výslovnosti s *i*, *í*: *tři roki*, *bili kamaráďi*;
– výslovnost pův. skupení *m’ě* jako *mňe*: *mňeli*;
– infinitiv končící na *-t*: *tancovat*;
– zvratné *se*.

K dalším jevům, které mají větší územní rozsah, patří

– akuz. ukazovacího životného zájmena *ten*: *teho*;
– dat. osobního zájmena *já* v tvaru *ňe*: *vdávała se ňe*;
– deadjektivní adverbia končící na *-o*: *růžovo namałovali*.

MS 19 **RADĚJOV** (732)

Vaření mýdla

žena, nar. 1900

A víte, f tu válku nebiu̯o teho midu̯a ňijakého. A tož robi[1] to velice varili, to midu̯o. A tož vikúpili fšecek ten u̯oj[2] a potom sa nemňeu̯o čím masťit. Ten u̯oj, to biu̯o na zásmaški, pravda, na poléfki, na masťeňí to nebiu̯o, ale na zásmaški to biu̯o. Kupovali zme to. A toš… bubnovali, že sa to nesmí kupovad na midu̯o, že to sú požívaťini, že to sa ňičá požívaťini, a midu̯o sa nesmí varit, a na koho sa to pronese[3], že to midu̯o varí, ten bude prísňe potrestaní. A Hazúsce skapau̯a[4] koza, Hazúza starí nebiu̯ doma, tož Víd ju zakopau̯. A já povidám: „Ale čuješ, neňí to škoda, tej koze, taková vám tustá[5] koza. Mi si s teho možeme navarid midu̯a. Gdo bude vjeďet? Mi máme tam nazadu,“ povidám, „tam máme takovú perňíkovú chaloupku, máme tam koteu̯ f kotliňe a žádní nás tam nenajde. Tam si teho midu̯a navaríme.“ No toš… Létau̯a zme navédli. On biu̯ na dráze tenkrát. A já povidám: „Ti, čujež[6], Vojto, bjež nám tú kozu vikopad, mi si navaríme teho midu̯a.“ Ale tož nemňeu̯ chuťe. Povidá: „No, to je jenom tak, gdo je na dráze, ten nesmí bit trestaní. Gdepak. A dibi sa to tak pronésu̯o!“ – „Jéjda, mi to ňikomu nereknem, aňi ňikomu teho midu̯a nedáme. Mi to tam nazadu uvaríme, žádní nebude ňidz vjeďet.“ No toš vikopau̯ kozu, gdesi zehnali teho u̯uhového[7] kameňa a kozu zme dali do kotu̯a. A dibiste vjeďeli, no furd zme to míchali. To vám tak pjekňe rozežhrau̯o ti kosťi a šecko a taková vám s teho biu̯a pjekná drkoťina[8]. Najlepší nám to začau̯o vrít – gdosi klepe na dvera. „Jéžišmarja, no a gdo to klepe?“ Mamička povidajú: „Bite[9] tu. Já sa poďívám oknem.“ Na tem predu, víte? A mamička nahlédnú oknem a doleťá spátki taková vijašená[10]. Povidajú: „Četňík je to, četňík!“ – „Jéžišmarja,“ robi povidajú, „co tu chce

četňík? On náz zavre!“ Oňi povidajú: „Nebojte sa ňic!“ Oňi bili taková ostrážná[11]. „Já ho odbavím tam. Šag já ho sem nepusťím. Tož jag bude vjeďet, že varíme miduo?“ – „Bóže, starenko, já nevím, ale on je sem mislím posuaní, že to miduo varíme. Proboha, co enom fčíl!“ – „Ale bješte, ňidz nebude, já ho tam odbavím.“ Mamička šli, otevreli dvera a mi zme šli počúvat za dvera, co bude. A on vám jim povidá: „Dobré jitro!“ Mi zme počúvali za tíma dverama, že: „Varíte miduo?“ Panenko Marja, toš co fčil! Tož mi zme hítli[12] sem, vitrhli koteu s kotlini a zavlékli zme to – tam zme mňeli nazadu nakvašené – takovú jamu, do tej jami, zaďeuali deklem, Létauka skočiua pres puot, přečkom[13], a tam zme čučali[14]. A fčil mamička dójdú a kotlina jak chlama[15] otevřítá, puameň jenom sáuau, a povidá: „Jéžišmarja, co ďeuáte, ešče potpálíte!“ – „Toš co ďeuáme? Šak snáť ten četňík povidáu, že varíme miduo.“ – „Ale bješte, vi buázňivé rejzle. On povidáu: ‚Dobré jitro‘, tož jak ste to počúvali. Ale honem pro to miduo bješte a honem to tam dajte, lebo ešče vihoríme.“ Tož ba, kotlina otevrítá, to sáuauo. No tož zme šli. Ale velice, bár[16] nás tam ten četňík popuašiu, velice sa nám dobre to miduo uvariuo. Takové zme nakrájali plásti teho a mňeli zme vám teho, čovječe, každá devadesát kilo.

[1] ženy, [2] lůj, [3] prozradí, [4] zdechla, [5] tlustá, [6] slyšíš, [7] louhového, [8] rosol, [9] buďte, [10] poplašená, [11] odvážná, [12] vtrhli, [13] napříč, [14] vyčkávali, [15] tlama, [16] ačkoliv

Obec se nachází 5 km jv. od Strážnice a patří do kopaničářských nářečí. Vedle znaků společných nářečím na Moravě a ve Slezsku (neprovedení přehlásky *'u > i*: *ju*; tzv. moravská krátkost: *jamu*; uchování skupiny *šč*: *ešče*) a dialektům východomoravským (např. uchování pův. monoftongu *ú*: *vikúpili*; dloužení *o* před *j*: *dójdú*; neprovedení změny *aj > ej*: *dajte*; zachované nezúžené *é*: *nahlédnú*) se v ukázce objevuje jen výrazný znak nářečí kopaničářských (neexistence *ř*: *varíme*, *starenko*, *dobre*), neboť vesnice leží na již. okraji této oblasti.

V nář. ukázce je zároveň řada jevů typických pro již. (slováckou) podskupinu:
– *y*, *ý* splynulo ve výslovnosti s *i*, *í*: *vikopat*, *spátki*, *prísňe potrestaní*;
– realizace tvrdého *ł* jako *u̯*: *biu̯*, *u̯oj*;
– výslovnost pův. skupení *m'ě* jako *mňe*: *nemňeu̯*;
– infinitiv končící na *-t*: *varit*, *vrít*, *vjeďet*;
– zvratné *sa*;
– instr. pl. *za dverama*.

K dalším jevům, které mají větší územní rozsah, patří
– gen. sg. ukaz. zájmena *ten*: *teho*;
– genitiv záporový: *nebiu̯o teho miduą*.

MS 20 **JAVORNÍK** (757)

Ztracený houser

muž, nar. 1900

Tag vám téš povím legendu o dvoch chuapcuch. Bili to siroti, nejakí Šibula a Babinec. Tag oňi choďili na Mijavu, pašovali. Tu od nás nosili kvit[1] a tam otáď zas nosili tabák. Zas ti silňí kuráci, co bili, mali ráďi ten maďarskí doháň[2]. Ale zas ti Slováci tu od nás mali ráďi ten lich, ďeuali z ňeho pálenku zas, bila vítečná pálenka. Ten Šibula šéu vraj rás[3] tam na Mijavu, to sa tam šuo, ešče biuo prítmo[4]. A jag išeu po ďeďiňe, negdo mau pusťené husi. Bili to Pavlincé, prezďífka Pavjé, buť – v noci im višli ven ze dvora, buď vjeter im ňejak otevréu vráta, a ti husi, jak učuli íst[5], tak strhli krik a biu tam parádňí húser. Že ten kričí: „Stríče, stríče, kam idete?“ A ten Šibula povidá: „Na Mijavu.“ – „Aj já, aj já!“ – „No tak poť,“ drapiu ho za krk, skovau ho pod halenu, donésu ho na Mijavu a tam ho zrovna predau a prepiu. No ale ti ludé sa po húserovi zháňali a dali vouat policajtem. Teď nebívau rozhuas po ďeďinách, neš[6] policajd bubnovau a navečer huásiu: „Tím a tím luďom sa straťiu húser.“ Ke kemu bi došéu z husama, lebo o ňem negdo veďeu, kebi[7] im poveďeu, alebo kebi im ho dohnau. Ale ňigdo o húserovi neveďeu. Aš potom sa jedňi ptajú: „Prosím váz, akí biu ten húser?“ – „No velikí a mau na huavje čepičku.“ To je černí fléček. „Já, teho Šibula zebrau a na Mijavje ho predau.“ No tak to dali četňíkom, četňíci došli, Šibulu višetrili, priznau sa, že on šéu na Mijavu a že ten húser sa ho ptau: „Kam idete, stríče? Kam idete?“ – „Na Mijavu.“ – „Aj já!“ – „Tak sem ho zebrau, tam sem ho predau a prepiu. Snáť sem sa s ňím nemohu tahnút spátki dom.“ Tag dostau za to štirijadvaced hoďin.

[1] líh, [2] tabák, [3] prý jednou, [4] šero, [5] uslyšely, jak někdo jde, [6] ale, [7] kdyby

Dialekt obce Javorník, která leží 16 km vjv. od Hodonína, patří k tzv. kopaničářským nářečím. Vedle znaků společných všem nář. na Moravě, popř. ve Slezsku, jako je regresivní asimilace u *sh* (*zháňali*), neprovedení přehlásky *'u > i* v kořeni slova (*ludé*) a přehlásky *'ú > í* v koncovce (*ptajú*), depalatalizace v předponě *ně-* (*nejakí*, *negdo*), a vm. nářeční skupině, jako je např.

uchování monoftongů *ý* a *ú* (*maďarskí doháň*, *húser*), nezúžené *é* (*fléček*, *pusťené husi*), zvratné *sa*, asimilace znělosti typu *šezd rokú*, dloužení samohlásky v příč. min. sg. m. (*otevréu̯*, *došéu̯*), popř. její již. podskupině (tvoření názvů rodin příponou *-é*: *Pavlincé*), se zde vyskytuje řada jevů shodných s nářečími slovenskými a dosvědčujících slovenskou kolonizaci zdejšího regionu:

– tvrdé *ł* se zde realizuje jako *u̯*: *vou̯at*;
– neexistence *ř*: *kuráci*, *prezďífka*, *kričí*;
– výskyt podoby bez náslovného *j* u zájmena *jaký*: *akí*;
– průvodní hláska u slabikotvorného *r*: *vjeter*;
– depalatalizace ve spojení *bje*, *pje*, *vje* atd.: *neveďeu̯* (vedle *na hu̯avje*);
– neutralizace životnosti v nom. pl. zájmena *ten*: *ti ludé*, *ti silňí kuráci*;
– příč. min. slovesa 4. třídy s hláskou *a* v kmeni: *zháňali*;
– příč. min. *mau̯* ‚měl', *mali* ‚měli';
– podoby a tvary slovesa *jít*: inf. *íst*, příč. min. sg. m. *išeu̯*;
– předpona *pre-* ‚pro-': *predau̯*, *prepiu̯*.

MS 21 **NÁVOJNÁ** (753)

U muziky

žena, nar. 1904

No a toš, hm, prvéj dyš sme šli na muzigu, toš sem – celý týdeň zme posłúchali, jak chłapci, tak cérky, my zme nemívali prvéj peňíze, jag mívajú fčilkaj, chłapci si vyďełajú, cérky si vyďełajú, idú do továrňe, a prvéj sme fšecky moseły byd doma, na tyh grunťiskoh enem dřít. A s toho zme nem'eli žádnú korunu. Ale už dyž m'ełа byd v neďelu muziga, hé, pane, to sme posłúchali celý týdeň, aby nám mam'enka dali aspoň ty dv'e koruny. A ten chłapec také aspoň tú p'eťikorunu. A to sa prvéj nepłaťiło, dyš sa vešło do téj hospody na tú muzigu, to bývało v hospoďisku takovém, tá muziga. No a to sme posłúchali celý týdeň, no toš potem: „Mam'enko, pusťte ňa na muzigu. Mam'enko, já bych šła." No ále mam'enka: „Ále o desíťi hoďináh ať si doma!" No ale to nebyło, to víte, mam'enka moseli pro mňa dycky přiít. A to bývały prvéj sóla! Cérka nepłaťiła, chłapec nepłaťił, ale muziganťi nev'eďeli, kolig vyhrajú[1], nebyli smłuveňí, jak fčil. Tó prvéj si chłapci złožili třeba po dvú šestkách[2], jak to bývały ty šestky, a toš ten dáł šestku, ten dáł šestku, ten dáł šestku, było tych chłapcú třebaz aj pjet… a každý dáł neco, sólo pro pjet párú sa vyhráło[3]. A toš sa hráło, tancovało pjet párú. Ale nekerá taková potvora, víte, šéł si pro cérku a zebrál ju do tancu, ona sa, pravda, nechťeła mu vymłuvit a tancovali spolu, uš… do[4] m'eł zapłacené, uš po ňem hleďéł, skočił před muziganty, zastavíł muzigu! Á: „Tento nám vlézł do sóla…" a hneď ho bili a hneď była praňica, uš sa bíjávali... Jedenkráď vím, co jednoho tag dořezali nožem, aj tam býł dochtor potem… Dříf, prvéj ty firhaňky[5] nebývały na tyh oknoch a… hen[6] nejaký neboščík – už je tam, Kosáčikúj Jozef, šak chuďáček také zemřéł, zabiło ho na poli, blesk, aji s kravami, bývali naproťiv nás – a ten, ten mu vlézł do sóla, a ten m'éł křivák, oňi ťi chłapci si brávávali, ťi ogařiska[7], oňi ťi bes tych křivákú nešli na tú muzigu, protože v'eďeli, že sa budú biť, a toš celé záda sem viďeła přez okno, jak tam býł dochtor, jag m'éł doškrábané, dořezané ot tych… druhých chłapcú, protože im vlézł do sóla. Było třeba sólo aji pro jeden pár, ale toš to sem si také zatancovała. Sólo pro jeden pár! Tancovała sem sama! S chłapcem! Sami dvá p'ekňe. A to sme si teda zatancovali! No ale toš – fčil sa zapłaťí a tancujú fšeci. Ale fčil sú veliké sále, pravda, majú placu fšeci, a prvéj zme tančili enem f takovém małém kolečku, protože sálú nebyło a tá hospoda była małá. No a dyš… była májová muziga, toš sme mívali venku výlet. To sme tancúvali venku. A dyš přišła búřka, utékli zme do hospody, lebo začało pršat nebo było złé počasí.

[1] vydělají hraním, [2] šesták, tj. někdejší mince platící pův. (za Rakouska-Uherska) šest, později deset krejcarů, [3] vyhlásilo, [4] kdo, [5] záclony, [6] tady, [7] chlapci

Návojná leží v sev. (valašské) podskupině vm. nářečí 5 km jv. od Valašských Klobouk. V ukázce byly kromě obecných vm. rysů, k nimž patří monoftongy *ý/í* a *ú* (*celý týdeň*, *búřka*, *sú*), existence dvojice *l* a *ł* (*v małém kolečku*, *posłúchali*), nezúžené *é* (*v hospoďisku takovém*), zánik *j* na počátku slov před *i*, *í* (*idú*, *im*, *přiít*), dloužení samohlásek v *l*-ovém příčestí (nejen v případech jako *zebrál*, *hleďéł*, *nepłaťił*, *býł*, ale i *vlézł*, *utékli*), a některých jevů společných s nář. střm. a slez., např. asimilace typu *kolig vyhrajú*, *třebaz aj* nebo neprovedení přehlásek *'a* > (*ě* >) *e* a *'u* > *i*, *'ú* > *í* (*praňica*, *mňa*, *pršat*; *ju*, *v neďelu*, *tancujú*), zaznamenány tyto specifické jazykové jevy:

– existence měkkých retnic *p'*, *m'*, *v'*: *p'ekňe*, *mam'enka*, *nev'eďeli*;
– existence *i*(*í*) a *y*(*ý*): *zabiło ho*, *nemívali* × *było*, *my*, *výlet*;
– zvratné *sa*;

– měkké sklonění substantiv na *-l*: *fčil sú veliké sále*;
– nom. sg. posesivního adj. m. je zakončen na *-új*: *Kosáčikúj Jozef*;
– akuz. osobního zájmena *já* má tvary *mňa*/*ňa*: *pro mňa*, *pusťte ňa na muzigu*;
– ukaz. zájmeno *ta* má tvary tvrdého adjektivního sklonění: *tá hospoda*, *na tú muzigu*;
– gen. pl. ukaz. zájmena *ten* má tvar *tych*: *bes tych křivákú*;
– infinitiv je zakončen na *-t*: *vymłuvit*;
– častý výskyt přípony *-isko* s expresivním zabarvením: *na tyh grunťiskoch*, *v hospoďisku*, *ogařiska*;
– existence genitivu partitivního a genitivu záporového: *majú placu*, *sálú nebyło*;
– konstrukce typu *zabiło ho na poli*;
– existence plurálu úcty: *mam'enka moseli pro mňa dycky přiít*.

MS 22 **KLEČŮVKA** (726)

Jak napálili staříčka

žena, nar. 1896

A opravdu, fšelijaké kúsky se vyváďały. Nebo potom jag múj taťínek ešče, to já uš si tag nepamatuju, múj taťínek vykládál také, dyš… pravda, spíš po tých večeroch, toš třeba tam súsedovi.

Celý vúz rozďełali a vyvlékli ho na kaleňicu[1] na střechu. A jedným zas, Socháčkom nejakým, tož zacpali, m'eli małé okénka, tož jih zacpali hnojem a on večér, ten staříček, povídá céři: „Ty, Francko, ráno pújdeme skoro[2] orat, skoro staneme." A povídá staříček: „Safra do toho, šak co uš sa…, uš su naspaný a pořáď je tma!" A fčil oňi aj zacpali komín. Toš Francka šła zatopit pot ten… to bývał…, kútky[3], to nebývały šporáky, neš takový kúteg a tam był takový trajfús[4], to aj já doma ešče sy… a randlíky sme m'eli a ty trajfúze a na tom sa vařiło. A zatopí a fčil kúř fšecek spátky. „Staříčku, já nevím, co to je, dyď mi to kúří." Pohlédnú a okna zacpané a už było desed hoďin a m'eli okna zacpané!

[1] hřeben střechy, [2] brzy, [3] otevřené ohniště, [4] trojnožka

Nářečí obce Klečůvka, která leží 6 km záp. od Vizovic, náleží do sev. (valašské) podskupiny vm. nářečí. Vedle znaků společných nářečím na Moravě, popř. ve Slezsku (neprovedená přehláska *'u* > *i*: *na kaleňicu*; uchování skupiny *šč*: *ešče*; 1. os. sg. sponového slovesa *být* v tvaru *su*: *su naspaný*; depalatalizace v předponě *ně-* u neurčitých zájmen: *nejakým*) a jevů typických pro všechna vm. nářečí (uchování pův. monoftongu *ú*: *kúř*; existence *l* a *ł*: *kaleňicu* × *było*; dloužení samohlásky v příč. min. sg. m.: *vykládál*; koncovky *-om* v dat. pl. a *-och* v lok. pl. maskulin: *Socháčkom*, *po večeroch*) jsou v ukázce některé charakteristické znaky sev. (valašské) podskupiny:

– existence měkkých retnic: *m'eli*;
– rozlišení *i*/*í* a *y*/*ý*: *zacpali*, *randlíky* × *vyvlékli*, *bývał*;
– zvratné *sa*.

MS 23 **HALENKOV** (750)

Roztržené kalhoty

muž, nar. 1912

Přyšeł za mnú zdejší opčan, był to penzysta. A sťežovál sy, že mu múj pes rostrh gaťe. Já sy povidám, tak sy to rozmýšlám, povidám mu: „Éj, ale toš, strýcu Skúpiłový, myslím, múj pes to asy nebył." Že był. „Poznál sem ho, był to váš," povidál ňe. Já povidám: „Tož víte-i[1] co. Poťte sa poďívať a zisťíme to na místo samém, lesťi[2] sú to ty gaťe rostrhłé zubami od mojiho psa." Tož zme přyšli k nám, s cesty zavołám: „Punťo, pocem!" Punťa sa přyhrne spoza chałupy a povidám mu: „Pocem, tu sy sedňi!" Chyťił sem ho za hubu, sem mu ju otevřeł a ptám sa teho strýca Skúpiłového: „Toš čým vám ty gaťe rostrch?" A on chudák nem'eł aňi jedneho zuba. Tož jag by mu moh zubama gaťe rostrhnúť? „Leda," sem mu povidál, „leda by vám to uďełáł pazúrem z nohy." Toš strýc Skúpiłú sa ochmúlił[3] a požádál za prominuťí a odešeł.

[1] víte-li, [2] jestli, [3] zakabonil

Dialekt vesnice Halenkov, která se nachází 12 km vjv. od Vsetína, patří do sev. (valašské) podskupiny vm. nářečí. Vedle znaků běžných v dialektech na Moravě a ve Slezsku, jako je např. neprovedení přehlásek *'a* > (*ě* >) *e*, *'u* > *i* (*strýca*, *ju*), a ve vm. nářečích, jako je uchování pův. monoftongů *ú*, *ý* (*pazúrem*, *strýca*), existence *l* a *ł* (*přyšli* × *sťežovál*), dloužení samohlásky v příč. min. sg. m. (*povidál*), nacházíme v ukázce řadu jevů charakteristických pro sev. (valašskou) podskupinu:

– existence měkkých retnic: *nem'él*;
– rozlišení *i*/*í* a *y*/*ý*: *povidám*, *víte* × *s cesty*, *strýca*;
– *i*/*í* se mění v *y*/*ý* po *č*, *ř*, *z*, *s*: *čým*, *přyšli*, *penzysta*, *asy*;
– zvratné *sa*;
– infinitiv končící na *-ť*: *rostrhnúť*;
– příč. min. bez koncového *-ł*: *rostrh*, *moh*;
– instr. pl. m. *zubami*;
– gen. sg. m. *jedneho*.
K dalším jevům patří
– dat. osobního zájmena *já* v tvaru *ňe*: *povidáł ňe*;
– genitiv záporový: *nem'él aňi jedneho zuba*.

MS 24 **PROSTŘEDNÍ BEČVA** (748)

Na tenkém ledě

muž, nar. 1896

Jedenkráť též zme sa šli na takú velkú gałuš[1] škryhať[2], a ten led był trochu słabý. A ten jeden školák, sa to pod ňím probořyło a spadnúł do téj vody. Téj vody było tam myslím tak třyštvrťi metra. Tag ho druzý vytahovali a do školy. Ve škole, ve třýďe sa musél vyzvlécť úplňe do naha. A to víte, było ho ohromňe haňba. Přet tými ďevuchámi. To było jak ogařy[3], tag aj ďecka[4]. A było ho strašňe haňba. Ňic sa nedało ďełať, ke kamnom, šaty mu dáł učitel vysušyť. A… tož ogar dostáł oblécť druhé šaty, a toš nestało sa ňic, žádná horečka nepřyšła. Ale já sem dostáł madłapu[5]: „Ty lumpe, ty sy přešél přes ten let, sy był vječý[6].“ A ten tajemňík, ten též dostáł. Oba dva zme byli po škole. A madłapu zme húłkú dostali, že zme napráskli ten led a za nami ten słabý synek, že uš tam čváchał f téj voďe, s tým ledem.

[1] kałuž, [2] klouzat, [3] chlapci, [4] děvčata, [5] výprask, [6] i když jsi byl větší

Charakteristika ukázky viz MS 25 Prostřední Bečva.

MS 25 **PROSTŘEDNÍ BEČVA** (748)

Příběh o pytlákovi

muž, nar. 1897

Téš sem šél hledať prácu, ešče hen[1] na Pústevňe, tam sa ďełała nová tá skakačka[2]. Co to tá pohorská jednota skákała, co to ďełali ty skoky. Třiced metrú, šedesát, jak keřý. A toš sem tam šél, že sa tam ešče přyhłásim do téj práce a fčíl sem zabłúďił, namísto co sem m'él íť… tam na ty Pústevňe, była mhła[3] strašná, toš sem došél do Radhošča. Jak sa už ide g Radegostu, tam do toho búčá[4]. Na mú miłú dušu, tož uš sem tam štvernošky[5] sa plazíł a tož uš sem enem hleďél, hde bych sa dostáł nehde na nejaký chodňík[6] nebo neco. A najedenkráť sem přišél též na chłapa. Práv'e uš toho srnca… Klečél na ňem a už ho vázał. A já toš sem ho aj poznał, aj sem v'eďél, hdo to je, už je mrtvý, ten chłap. Toš sem mu dáł[7]: „Pomoš pámbu!“ Ftedy krundy sem m'él małú dušičku. A ten, co ňe mňél řeknúť ‚toš dáš[8] to pámbú‘, alebo už ňa přivítať: „Já ťi dám hneť pomoš pámbú, počkaj! Enem zvážu teho srnca.“ Zvázał ho, tag do kozła ho vázał a klečél na ňem. Ale řecy[9]: „Ďite, ďite, dyť já vám ho ešče pomožu zadvihnúť na ramena.“ Řecy: „Toš co, proboha!“ – „Ale já ťi hneť pomožu, neboj sa ňic!“ Krundyfiks, řecy, toš co bude. P'ekňe srncem pleščíł[10], on už był zastřelený, ale tož sy ho už rychtovał[11].

A bál sa, tá sviňa, víte, že naňho požałuju, p'ekňe sy nabíł do flinty a toš tak prý: „Toš sa už budeš łúčiď ze svjetem! Já bych ťa aj pusťíł, ale dyť ty, potvoro, ty na mňa požałuješ a na druhý deň ráno nebo co ešče ten večér možú přijíť ke mňe uš četňícy a spakovať ňa[12].“ Ale tož aj sem był šezd rokú na vójňe, toš… já sem sa uš sakra milijónsky od ňeho brał[13], jag uš sem viďél, že sy ládúje. A než on sy to tam cosy naládovál a spantał[14], tag já uš tým búčím sem sa plazíł. Toš třy rany za mnú pusťíł, ten hat. Ale ja sem v'eďél, že ňihdy do rovna nesmím utekať, uš podla fronty na vójňe, že rovno by míříł. Dyby rovno, był by ňa zastřelíł. Já dycky mít to tam zas, a tož dycky sa minúł. A tož dyž była mhła, tak sem sa mu p'ekňe straťíł z očích. No, tož uš sem był, potem toš, on dobře v'eďél, že já sem ho poznał, že…

Potem dysy[15] sem šél zdoły[16] a on už był tod'[17] U Skokana a tož uš tam vleťél, mňa zahlét… a praví: „Pocem!“ – „No, co chceš?“ – „Poď na pivo!“ Prý: „Krundyfis, já sem,“ prý, „ťa chcél zastřeliť, a netrefíł sem ťa, potvoro, téš, ty hade, sy był dobrý jakýsy špekulant! Na vójňe muséł sy byť! Dyž já sem dobře mířył a třy rany sem za tebú pusťíł!“ Já pravím: „Synku,

řecy, já mám peňez dosť, já nejsem taký, šak sem ťi pravíł, že na ťa nebudu žałovať. A nev'eříł sy ňe.“ No pr: „Já sem každým dňem čekáł, skoro już pro mňa přýdú četňícy. A krundy trnúł sem, litovał sem, že sem ťa nezastřelíł. Poňeváč sem nesłyšéł, žez mňéł pohřep.“ A on bývał tu na Dolňí Bečvi. Tam na tem vršku mívał chałupu. A był ženatý. A toš potem šéł do pohraňičá. A f tem pohraňičú uš… je hore papučámi. (*Umřéł.*) Krundy, ftedy sem m'él též małú dušičku!

[1] tam, [2]skokanský můstek, [3] mlha, [4] do té bučiny, [5] po čtyřech, [6] pěšinu, [7] řekl, [8] dejž, [9] říkám, [10] praštil, [11] chystal, [12] sebrat mě, [13] utíkal jsem, [14] smontoval, dal dohromady, [15] kdysi, [16] zespodu, [17] tady

Ukázky z Prostřední Bečvy, obce vzdálené 7,5 km vých. od Rožnova pod Radhoštěm, ilustrují dialekt, který patří do severní (valašské) podskupiny vm. nář. Kromě rysů bětných v nářečích na Moravě a ve Slezsku, jako je neprovedení přehlásek *'a* > (*ě* >) *a* a *'u* > *i* (*srnca*, *dušu*), uchování *šč* (*Radhošča*), se v ukázce objevují znaky typické pro vm. skupinu (uchování monoftongů *ý* a *ú*: *mrtvý*, *mú miłú*; dloužení *o* před *j*: *vójňe*; uchování *aj*: *počkaj*; rozlišování *l* a *ł*: *klečéł*; 1. os. pl. slovesa *být* v podobě *zme*, tvary zájmena *ta*: *do téj*, *f téj*; dloužení samohlásky v příč. min. sg. m.: *čekáł*, *došéł*, *plazíł*, *minúł*). Ze znaků příznačných pro sev. podskupinu jsou v ukázce doloženy tyto jevy:

– rozlišování *i*/*í* a *y*/*ý*: *zastřeliť* × *nesłyšéł*, *víte* × *mrtvý*;
– změna *i*/*í* v *y*/*ý* po *š*, *č*, *ř*, *c*, *z*, *s*: *vysušyť*, *vječý*, *ogařy*, *mířýł*, *řecy*, *druzý*, *jakýsy*;
– zvratné *sa*;
– zachování měkkých retných souhlásek: *m'él*, *v'eďéł*, *p'ekňe*;
– zájmenná adverbia v podobě *hde*, *nehde*, *ňihdy*;
– neprovedená změna *'á* > (*ie* >) *í* v koncovce: *do búčá*, *do pohraňičá*;
– koncovka *-ích* v gen. pl.: *z očích*;
– koncovka *-ámi* v instr. pl.: *ďevuchámi*;
– zvláštní tvary osobních zájmen, např. dat. zájmena *já*: *ňe* (*co ňe mňéł řeknúť*), akuz. zájmena *já*: *ňa* (*spakovaď ňa*), *ty*: *ťa* (v postavení po předložce: *na ťa nebudu žałovať*), *on*: *ňho* (v postavení po předložce: *že naňho požałuju*), nom. sg. zájmena *ta*: *tá* (*tá pohorská jednota*, *tá sviňa*);
– infinitiv na *-ť*: *přivítať*, *zadvihnúť*, *íť* ‚jít'.

MS 26 **VEŘOVICE** (747)

Na jahodách

žena, nar. 1920

Jak smə bəli malí, jako ďeťi, tak smə šli do lesa na jahodə, a to bəło tam zakázaní, to bəło hen[1] za Kubečkovum, zakázaní to bəło. Tam bəło jahot, červeno. Tag mə smə, sa naz zebrało chłapcú a ďefčat hromadu, šli smə. Přəšłə smə do lesa, čitali[2] smə jahodə – jedna, dvje, třə – a hajní křečí: „Střelím!“ Tak smə sa rozuťíkli tam, každí na druhú stranu. Já sem spadła, ešče mám tu značku podňes – ale tož došli smə domú. Mə smə ich prodávali na nádražum, víťe, na banhofje[3]… (*Aha*…) Jag jił[4] vłak, do hrnkú smə sə nasəpali, do židlíkovíh hrnkú a za pjeťinku. Také kabelkə smə sə nalepili a za pjeťinku smə to prodávali. Ale oňi náz ňechceli pusťiď g vłaku, víťe? A ťi luďe sa báli, že im vłag ujeďe, tak mə smə to dəckə poukraďemkə[5] tam leťeli, a jak smə už bəli u vłaku, toš smə im səpali tə jahodə do teho hrnka… do kabelkə[6]. Oňi nám hoďili do hrnka pjeťinku a mə smə už uťikali a vochtři[7] nás už lepačkú lepali[8]. A ras[9] smə sə to postavili tag na ten płot, hrnkə jeden za druhím a ten jeden vochtr šił a uďełał hrr! A bəłə fšeckə hrnkə dole aj z jahodami…

[1] tady, [2] počítali, [3] na nádraží, [4] jel, [5] potají, [6] do sáčku, [7] hlídači, [8] plácačkou plácali, [9] jednou

Veřovické nářečí náleží do severní (valašské) podskupiny vm. dialektů, a to do jejich sev. okrajového úseku. Obec leží 10 km jv. od Nového Jičína. Kromě znaků společných celé vm. skupině (např. existence dlouhých i krátkých samohlásek: *každí na druhú stranu*, *zakázaní*; vedle *l* též *ł*: *šli* × *zebrało sa nás*; nedostatek přehlásky *'u* > *i* : *luďe*; zachování skupiny *šč*: *ešče*) zde nacházíme také tyto jevy:

– splynutí *ý* s *í*: *hajní*, *každí*, *zakázaní*;
– za krátkou samohlásku *y* je téměř důsledně redukovaný vokál *ə*: *na jahodə*, *hrnkə*, také za *y* (též < *i*) po *c*, *z*, *s*, *č*, *ž*, *š*, *ř*: např. *səpali smə*, *přəšłə smə*;
– ve shodě se sousedními slez. dialekty již. podskupiny změkčené konsonanty před *e*: *ďe*, *ťe*, *ňe*: *ujeďe*, *luďe*, *víťe*, *ňechce*;
– instr. sg. f. na *-um*: *za Kubečkovum*, ale také na *-ú*: *lepali lepačkú*;
– zvratné zájmeno *sa*: *bali sa*.

MS 27 **MOKRÉ LAZCE** (807

Záchrana koní

žena, nar. 1899

Pravje smy chčeli objedvač. Mjeli smy vyletu polefku na taleřach a chčeli smy objedvač. A tu najednum bling nam do oken a už była polefka plna škła[1] a uš smy ot stoła učekli. A uš smy prajeli[2], už je koňec. Mušymy do sklepa, do pivňice. Tak smy šli do tej pivňice. Mjeli zmy tam, cera mjeła třymjesyčňi džečo[3]. Tak co s tym džečem, božatkem? Tuž zmy vatu temu navinuli na ušy, aby temu błanky ňepopukały.

A ja potym raz vylezu po schodach se podžyvač, tak se mi zdało, že pršy. Vylezu ven se podžyvač. Próboha! Tu už hore[4]! Tu nam hore strom, tam hore kolňa, tam hore stodoła, tu zaz druhy strom, tu zem horała! Tuš sem… křyčym do sklepa: „Honem, honem, vylezajče, bo[5] horem!“ A chałupa horała, u sušeda horało, na tej straňe, na tej straňe. A to přet tym přelečeło letadło a to letadło nasypało jakehosyk teho, tej hořlaviny. Fčyl se mi spomjeło: Hónem, proboha, mamy pot kolňum koňe! Tuš co ty koňe? Tuž vołam: „Chłop[6], honem učekaj pro koňe!“

Tuž dydž[7] ňebyło možna tam přelešč! Dy[8] ta zem horała! Tak smy pumpovali vodu, co smy mjeli, a polevali tu zem, aš se k tym koňam dostał. Jak se k ňim dostał, tuš pro velky hyc ňemuch ty řetazy z ňich zhodžyč, aňi ňic, to było fšecko už řyžave[9]. Tak pravi: „Ja to ňemožu, ja to ňedostanu, ja to ňeto.“ Toš smy pravjeli: „Proboha, ňemožem se džyvadž na to, jak ty koňe budu horač, ňi.“ To uš človjekovi to ňedało. „Tuž džy[10] tam ešče ras, do teho.“ Tag mjech[11] vzał mokry na hłavu a šeł tam ešče ras k tym koňam. Tuš podařyło se mu to. Už nad hłavum im to fšecko padało, podařyło se mu to dostadž ich, ty koňe, ven. Vysmyčył[12] už ich, bo ňechčeły uš přes ten oheň aňi išč[13]. Vysmyčył ich a zaved ih až g bratrovi. Ale tam ty koňe były zabite, u teho bratra. Tam były pot kolňum a tam ih zabiło.

A on był tak pohorany, že ruky mjeł zhorane, fšecko to mjeł až na koščy vyhorane a hubu teš celu obhoranu. Tuž mi lehnuł na cestu a enem: „Ja se ňecham zabič, ja se ňecham zabič.“ A tu ze fšeckych stran střeły padały, a un se ňecha zabič. Tuš sem mušeła ho… trapič se s ňim, aš sem ho dostała dom, až zas šeł do toho. Potym ho džeprem[14] olivum[15] zmy ho namazali, no.

[1] skla, [2] řekli, [3] dítě, [4] hoří, [5] protože, [6] muži, [7] vždyť , [8] vždyť, [9] žhavé, [10] jdi, [11] pytel, [12] vytáhl, [13] jít, [14] teprve, [15] olejem

Mokré Lazce se nacházejí 10 km vjv. od Opavy a patří k západní (opavské) podskupině slez. nářečí (k centrálnímu nář. typu). Kromě znaků společných celé skupině slez. dialektů (např. jen krátké vokály: *polefku na taleřach*; existence dvojice *l* × *ł*: *olivum, letadło, vzał, na hłavu*; dvojice *i* × *y*: *hořłaviny*; 1. os. pl. na *-my*: *mušymy*) nacházíme v ukázce další jevy, jež dobře charakterizují tuto podskupinu:

– splynutí palatalizovaných souhlásek *s’, z’, c’, dz’* s palatálními *š, ž, č, dž*, např. *přelešč* ‚přelézt‘, *na koščy* ‚na kosti‘, *mušymy*, a podobně *vylezajče, džyvač se*;
– někdejší dlouhá samohláska *é* se neúžila, ale krátila: *mjeli vyletu polefku, polevali tu zem*;
– tvary gen., dat. a lok. sg. f. adjektiv a zájmen na *-ej*: *do tej pivňice, u sušedovej kolňi, na tej straňe*;
– sekundárně dloužené *o* se změnilo v *u*: *ňemuh, pokuj*;
– v instr. sg. f. subst. a tvrdých adjektiv je zakončení na *-um*: *pot kolňum, nad hłavum, namazali olivum*;
– užití spojky *až* ve větách účelových: *polevali tu zem, aš se k tym koňam dostał*.

MS 28 **KOBEŘICE** (820)

Válečné útrapy

žena, nar. 1929

Ceu̯e Kobeřyce, ta strana byu̯a vyhořena, jenom pravje sus’id[1] naš ňevyhořeu̯. A to byu̯o fšechno vyhorane, brandbomby[2], ja. To fšecko tu vyhorau̯o. A o osme začau̯a u nas fronta. Sme byli f pivňicy[3]. Prvňi uder byu̯ – brandbomby k nam, na ten kosteu̯ šeu̯. Do sus’eda nam praskau̯a. F pivňicy vyskočyu̯y fšecke okna, tak sme už mus’eli jenom na schodz’e stac’. To už byu̯o kuřu f pivňicy plno. Teď začau̯a horac’ střecha ot stodou̯y, chlevy, budovy a srup[4], fšechno hořeu̯o vras[5]. Tak sme mus’eli ven a iz’dz’[6] dobytko popus’c’ac’. Jak sme dobytko popus’c’ali, už u sus’eda byli Rus’i a – uš ty koňe byu̯y pryč. Fšecko my pozbyli. No a kravy, ty smy mjeli u sus’eda, tych smy potem přyvedli, ale zostau̯a nam… Kravy nam tři, dvje zostau̯y. Ale zostau̯a nam prasňice s pjec’i brafkoma[7], ta ňebyu̯a vyvedzena aňi se ňeudus’iu̯a, dva dňi ležeu̯a ve chlevje bez žraňa, bes teho, a i ty mau̯e pras’atka[8] zostau̯y. Temu ňebyu̯o ňic. Ešče aňi v dz’edz’iňe ňemjeli mau̯e pras’atka, my už ih mjeli. To nam ih zostau̯o šest. Vele ih byu̯o, tele nam ih zostau̯o, nam ih zostau̯o šest.

[1] soused, [2] zápalné bomby, [3] ve sklepě, [4] sroubené stavení sloužící jako sýpka, [5] najednou, [6] jít, [7] s prasátky, [8] selátka

Vesnice leží 14 km záp. od Hlučína, nářečně patří k okrajovému úseku západní (opavské) podskupiny. Kromě jevů společných celé skupině slez. nářečí (krátkost všech vokálů: *prvňi uder*; dvojice *i* × *y*: *byli sme f pivňicy*; shodný tvar adj. flexe lok. a instr. sg. m. a n., např. *na rozbitym placu*) nacházíme v ukázce některé další charakteristické znaky kobeřického dialektu:

– uchování palatalizovaných *s’, z’, c’, dz’*, např. *sus’id, mus’eli na schodz’e stac’, ňeudus’iła se, pras’atka*;
– realizace tvrdého *ł* jako tzv. obalované *u̯*: *byu̯a, mau̯e, ot stodou̯y*;
– pův. dlouhé *é* se neúžilo, ale krátilo: *mau̯e pras’atka, chlev, ceu̯e Kobeřice*;

– instr. pl. subst. na *-oma*: *s pjec'i brafkoma*;
– 1. os. pl. složeného tvaru min. času bývá často bez pomocného slovesa, ale s obligátním osobním zájmenem: *fšecke my pozbyli*, *my už ih mjeli*.

MS 29 **BŘEZOVÁ**

Neodpovědný kuřák

žena, nar. 1896

Ňemca sme tu mjeli, pachołka, a ten… Uš sme se ho dycky bali, un nam na huře[1]… V nedželu baj[2] popołedňu šeł s cygaretum, tam se sednuł, na te puďe, a tam kuřył. A ja ze strachem dycky: Proboha, co to, jag naz vypali? Ale nakoňec potom sme se už ho chčeli zbavič, tak sme už račy… aby šeł preč. Vypovjedželi[3] sme mu, no. A potem se pomščyč chčeł. Přyšeł raz večer na tu kolňu, my sme uš fšecy mjeli pokludzene a… to sme tak sedželi a tačynek chčeł išč spač, ešče šeł tam pozaviradž dveřy do teho, do chlevuf, a přyšeł, křyčeł: „Probóha, lúde, my hořyme!“ To viš, jak sme se fšecy polekali.

A jeho chytli. Z Jančy šli g ohňu, też hasyče, a tak… jak šli, tag usłyšeli, od dždžyny gdosyk trap učykał. A hned im było podezřełe, że přece g ohňu każdy učyka, ňi ot ohňa, viš. A tag ho zastavili, że kaj[4] to hořy. A że un ňevi. „A jak to, że ty ňe, dy idžež od ohňa!“ No tak… hned ho zebrali, čy[5] lude, hned ho zebrali a spatky do te dždžyny. A tu ho přyvedli. Był tu hnet četňik, jakysyk cyzy četňik tu pravje był na dovolene. A přyvedli ho heř[6], do kuchyňe. A un, że to ňi. A stařenka enem se obračyła na ňeho: „Dy[7] ty maš…!“ Tam była taka pšyrka, viš, take šeno, co tak pichało, zalezało do teho kabatu. A tak – enem pravjeli: „Dy ty sy,“ obračyli ho ku svjetłu, „dy sy ceły ot pšyrky!“ Tag był hned usvječeny s teho ohňa. Čy lude, se zdało, że ho… że ho zatłuču[8] tu! Mušeł ho četňig braňič, aby… Čy lude, że ho do teho ohňa hodžyč!

[1] na půdě, [2] třebas, [3] dali jsme mu výpověď, [4] kde, [5] ti, [6] sem, [7] vždyť, [8] ubijí

Vesnice leží na již. okraji západní (opavské) podskupiny slez. nářečí, nachází se 8 km vých. od Vítkova. Kromě jevů charakteristických pro celou oblast slez. nářečí (např. krátkost všech vokálů: *było to podezřełe*, *bali se*; doklady *probóha*, *lúde* svědčí o emfatickém dloužení; neprovedení přehlásek *'a* (> *ě*) > *e*, *'u* > *i*: *ot teho ohňa*, *g ohňu*, *lude*; gen. pl. m. na *-uv*: *do chlevuv*) se v ukázce dokládají tyto další znaky březovského nářečí, charakteristické zároveň pro větší území západní podskupiny:

– splynutí palatalizovaných souhlásek *s'*, *z'*, *c'*, *dz'* s palatálními *š*, *ž*, *č*, *dž*, např. *šeno*, *išč*, *dždžyna* (ze staršího *s'eno*, *is'c'*) vyslovovanými stejně jako *fšecko*, *maš*;
– po sykavkách a po *ř* jen *y*: *fšecy*, *synek*, *hasyče*, *pomščyč se*, *přyšel*;
– instr. sg. f. subst. i adj. končí na *-um*: *s cygaretum*;
– tvary gen., dat., lok. sg. f. adjektiv a zájmen na *-e*: *do te dždžyny*, *g velke vodže*;
– akuz. tvar zvrat. zájmena *se* ve funkci dativu: *tam se sednuł*;
– tvary 1. os. pl. ind. préz. končí na *-me*: *sme*, *hořyme*.

MS 30 **RYBÍ** (814)

Nečekaný nocležník

žena, nar. 1886

Ale jedenkrat sem hruze zažyła. Tož ve dňe jeden sedlag mi pravi, pry: „Paňimamo, ja mam na oteleňi kravu, a jag buďe, dyby v nocy to trefiło[1], ja budu potřebovaď gořałku, otefŕťe mi, jag zaklepu.“ Ja pravim: „Vemťe sy ju račy fčyl[2].“ – „Ale ja, to ja ňemožu, to ja, my bysmy to vypili a v nocy byh ňemjeł.“ – „Tož dyž ňemožeš, toš to zavołajťe.“

Tak – było puł jedne v nocy – mjeła sem małe svjetełko uďełane, edem[3] skrz ďeťi, taku nočňi lampičku. Gdosy ťuka na okno. Tož ja sem sy praviła: To je ten sedlak, co ma zamłuvene, że mu otevřu. Tuž ja jidu otviraťď. Jéminačku, vojak. Z vreckem[4] na řbeťe, jak to nosyli ty… Ja sem honem chťeła, jak sem viďeła vojaka, zaviraďď dveřy. On ale do ňih ždurnuł[5] a dostał se do syňe a dale a fčyl… Proboha, prosył, aď ho tam ňecham na noc, że zabłuďił. A ja pravim: „Tož hďe sťe pochoďił?“ No tož mi to povjedał, że dostał se ež[6] navrch. Tam, tam je takove, povjedaju temu Potočysko, takove rastoky[7],

škareda cesta, same křovi a to. Tož jak tam přyšeł, toš se vraťił, viďeł, že jiďe zle, a u mje, dyš to svjetełko było, tag zaťukał… A ja ot strachu, tuš proboha, dyž mi vojak se tu ftašy[8] a ja sem sama z małyma ďecky.

Vešeł do svjetňice, zhoďił ze sebe tu… tu tornu, hoďił to na zem. Płašč, płaščem se přykrył a chłab na zemi ležeł. Ja už do rana ňespała a cerka – była u nas sestřyna, ta mjeła myslim třynast čy štrnazd roku – tuš ta zarovno[9] se mnu ňespała. To sme se bały, že… Ňevjeďeł človjek, co je to zač, aby nam potem ňeubližył lebo ňeco… Rano, toš pjekňe poďekował za nocleh a zebrał svoje vjecy a šeł pryč.

[1] kdyby to přišlo v noci, [2] teď, [3] jenom, [4] s pytlíkem, s tornou, [5] strčil, [6] až, [7] strže, [8] vetře, [9] zároveň

Ukázka pochází z lokality vzdálené 5 km vých. od Nového Jičína. Kromě znaků společných slez. dialektům (např. krátkost všech vokálů: *ja pravim*; podoby s *ně-*: *ňespała, ňecham, ňemožu*; zachování dvojhlásky *aj*: *zavołajťe*) je v promluvě doložena většina charakteristických znaků jižní (frenštátské) podskupiny:

– nepřítomnost palatalizovaných sykavek: *nosyli, prosy, do syňe* (× *nos'ili, pros'i, do s'iňe* v slez. nářečích jinde);
– neasibilovaná výslovnost slabik *ďe, ťe, ďi, ďi* (bez sykavkového šumu): *buďe, otefřťe, hďe sťe pochoďił* (× *budz'e* atd. jinde);
– tvary instr. sg. f. subst., adj. a rodových zájmen na *-u*: *pod lampičku, se mnu* (× *pod lampičkum* v slez. nářečích jinde);
– gen., dat., lok. f. na *-e*: *puł jedne, do te velke mise* (× *puł jednej* jinde);
– ve shodě s moravskými dialekty se subst. f. na *-sa, -za* řadí k flexi měkkého typu: *zažyła hruze, do mise*;
– instr. pl. m. a n. vzácně a zpravidla jen ve spojení se shodným přívlastkem zakončen na *-y*: *z małyma ďecky*.

MS 31 **POLANKA**

Vodník a medvědář

muž, nar. 1888

No tož o tym vodňiku, no. Tu je młynek, je jenom kušček[1] f polu, a tam był ňejaky Zatopek, potom to po tym Zatopku kupił Kłapuch. Fčył[2] je tam Kłapuch. Tak ten vodňig im tam robił čertovinu, že oňi tam jagživ na nodz ňebyli. Oňi dycky odešli do dz'edz'iny, na noc. A přyšeł tam z medvjedz'em chłap a pros'ił o ten nocleh a oňi mu prajeli[3]: „Človječe, dy my tu sami ňemožem byc'." Pravi sobje. „Tu takovy dz'ełа rajhrach[4], že my mus'imy uc'idz[5] dycky na noc," pravi, „do dz'edz'iny." Pravi: „Ňigdz'i[6] ňepujdz'ec'e, enem mje tu přenocujc'e s tym medvjedz'em a budz'em vidz'ec', co budz'e." A tak přyšeł ten vodňik – ňevim, kolig było hodz'in – kole pułnocy –, přyšeł a začał tam vařyc'. Dz'ełał sy oheň a jakys'ig hrnkuv nastavjał kole teho ohňa a furd mišał, mišał. A ten temu medvjedz'ovi našuškał do ucha, ež[7] mu tam idz'e co vyves'c'. A pus'c'ili teho medvjedz'a s te kuchyňe, ho pus'c'ili tamek[8]. A un se dz'iva na ňeho, jak přyšeł, co to přyšła za kočka velka. No a un mu tam mjag[9] do toho jednoho hrnce, vymačał mu tam fšecko. A ten ho tam tu vařechu… Hrnce mjeł prazdne uš potem, tak uc'ik. No a un přyšeł spatkem[10] a rano ven šeł oblidac'[11], jag je fšecko f pořatku, ten Zatopek, eši[12] je tam koło f pořatku a eši je tameg voda na pus'c'aňi, rybňik pylny[13], a idz'e po te hraz'e – tag vyše šła ta hraza eš ten młyn. A un (= *vodník*) vyles spot teho koła a pravi: „Mynaru[14], mac'e tam ešče tu kocunaru[15]?" A onemu se ňespomjeło na teho medvjedz'a. Onymu se okoc'iła kočka a mjeła štyry młade. Praji: „O mam, ma štyry młade." Ten prajeł: „Ó ja uš tam ňepujdu." A už vjedz ňepřyšeł. Mjeli po komedyji.

[1] kousíček, [2] teď, [3] řekli, [4] rámus, [5] musíme utéci, [6] nikam, [7] ať, [8] tam, [9] prásk, [10] zpět, [11] obhlížet, [12] zda, [13] plný, [14] mlynáři, [15] kočku

Nářečí Polanky nad Odrou, vesnice ležící 3 km vých. od Klimkovic (dnes součást Ostravy), patří k sev. okraji východní (ostravské) podskupiny slez. nářečí. Kromě znaků společných všem slez. dialektům (např. krátkost samohlásek: *velka kočka*; existence *l* × *ł*: *kolik, ňebyli* × *dz'ełał, přyšeł chłap*; rozlišování *i* × *y*: *vodňig robił* × *dycky, štyry*; nepřehlasované tvary typu *medvjedz'a, ohňa*, ale také *vymačał, nastavjał, mišał*; gen. pl. m. tvrdých typů na *-uv*: *nastavjał hrnkuv*) jsou pro ukázku charakteristické tyto další znaky:

– palatalizované souhlásky se sykavkovým šumem: *do dz'edz'iny, pus'c'ili medvjedz'a*;
– pův. *é* se úžilo a následně krátilo v *i*: *uc'ik, šeł oblidac'*;
– zvrat. zájmeno *si* i v nepřízvučném postavení v tvaru *sobě*: *pravi sobje*;
–zájmeno *on* má v dativu tvar pův. ukazovacího zájmena *onen*: *onemu se ňespomjeło*;
– instr. sg. f. subst., adj. a rod. zájmen na *-u*: *mele ho tu velku vařechu*.

MS 32 **JANOVICE** (827)

Cikán a pan farář

žena, nar. 1922

Jedno, gdyš cygaňi kočovali, teš cygun našeł krasnu kňihu. No tak ale co, komu ta kňiha teť patři? Chc'eł też jaku odmjenu. To pry je s fary. No z rados'c'i lec'ił[1] na faru, że teš cos'i dostaňe ot faraŕa, jaku dobru odmjenu. Myslił, co też ňebudz'e mjec'. Přiňes'e velebnemu panovi kňihu, hłas'i se. – „No dobře, cygane. Tak... gracyjas." – „Velebny pane, jo[2] myslim, że bys'c'e mi mohli dadz' jakus'i odmjenu." – „Cygune, jag jo c'i řeknu gracyja, to tag jag gdyby c'i dał sto korun. To maž ode mje stofku." Smutny odešeł cygun, no ale on se naňho počkał.

Na rok, jak kočovali, stała se mu bohužel nehoda. Dz'efča mu zemřeło, ale... był nuceny ho pochovac'. Šeł na faru k farařovi, pros'ił ho, aby mu to dz'efča pochovał. Ale chc'ił moc pjekny pohřep, że mu dobře zapłac'i. Adz' mu to šumňe[3] pochovo. Tak farař mu slubił a tyn pohřip pjekny vyzdobił. Tak cygun fčil se pyce[4]: „Toš co, dustojny pane, co budu dłużen?" – „No, cygune, pjekny pohřip sem c'i to udz'ełał, no, tag dož mi stofku." Cygun pravi: „Gracyja, gracyja. Dovom vom[5] dvje stofky. Ešče vum[6], dustojny pane, jednu stofku přidam, ešče roz gracyja."

[1] letěl, [2] já, [3] pěkně, [4] ptá se, [5] dávám vám, [6] vám

Charakteristika ukázky viz MS 33 Janovice.

MS 33 **JANOVICE** (827)

U kuchyně ve válce

muž, nar. 1893

Dy valka vypukła, tak štyry pory[1] kuňi se vyzvały na fořpun[2]. A jo był f Krakovje jednadvaced dňi. Tyn kuň omarodz'ił, tag mje posłali domu s tymi kuňami. Soford[3] dostoł listek a narukovadz' do Frytku do školy, a hned do Hołomuca a abrystovany[4] a hned do pola do frunte. Joh był[5] pravda u kuchyňe, u trynu[6], pravda, f Polskeh był, pravda, f Černe Hořeh był, v Italijih był na Pijavje. A ňimocnyh ňebył aňi ros[7]. A raňenych też ňebył. Štyry roky f polu! Dale sym mjył dobře. Hładu ňebyło, sme byli u kuchyňe, co? A zabijačka. No to se zabiło. Ňeska by maso do pola dovezli, pravda, ale ve valku mus'eli bydło[8] voz'ic', v lec'e[9], bo[10] to bydło se zasmradz'iło. Tag my toch f polu zabijali. Było tolik, pravda, tolig řezňikuf, to se zabiło a vařiło se. A jes'i[11] były... to pras'a, to se vykopała škarpa[12] velka, dała se celta, s kotła voda, opařiło se, už były troky. A hnotek[13]? Był velky smurek[14], co? A na smureku sme pravda, ten hnotek, rubało[15] se na tym. Do kotła, uš to było dobre.

[1] páry, [2] přípřež, [3] hned, [4] vybavený, [5] já jsem byl, [6] trén, zásobovací oddíl, [7] ani jednou, [8] dobytek, [9] v létě, [10] protože, [11] jestliže, [12] jáma, [13] špalek, [14] smrk, [15] sekalo se

Nářečí Janovic náleží do východní (ostravské) podskupiny slez. dialektů, a to do samostatného typu zvaného hornoostravický (zabírá zejména pravý břeh horního toku Ostravice). Vesnice leží 8 km jv. od Frýdku-Místku. Kromě obecně slez. znaků (např. jen krátké vokály: *našeł krasnu kňihu*, *jo myslim*; *dustojny pane*; neprovedení přehlásky *'a* (> *ě*) > *e*: *ot faraŕa*, *do pola*) je janovický dialekt charakterizován těmito dalšími jevy:

– změna pův. *á* > *o*: *jo był*, *aňi roz*, *dostoł*, *dovom*;
– změna samohlásek *e*, *o* před nosovými souhláskami v *y* (*i*), *u*: *tyn*, *sym ňimocny*, *z'imňokuv*, *do frunte*; měnila se také samohláska *o* z pův. *á*: *vum*, *cygun*;
– existence palatalizovaných souhlásek *s'*, *z'*, *c'*, *dz'*, např. *mus'eli voz'ic'*, *v lec'e*, *pras'a*;
– pravidelná realizace *sy*, *zy*, *cy*, ale *ši*, *ži*, *či*, *ři*, např. *cygun*, *fčil*, *přiňes'e*;
– pův. *é* se úžilo a krátilo v *i*: *uc'ikli*, *přiňis*, *chliv*;
– akuz. tvar zvrat. zájmena *se* ve funkci dativu: *on se naňho počkał*;
– tvary 1. os. sg. i pl. min. času se tvoří trojím způsobem: s pomocným slovesem (*sym mjył*), pomocí morfému *-ch* (*my toch f polu zabijali*, *f Polskeh był*, *ňimocnyh ňebył*), pouze s osobními zájmeny bez pomocného slovesa (*jo był f Krakovje*, *byli my zvjedavi*).

MS 34 **HRADIŠTĚ** (832)

Pomoc ruským zajatcům

žena, nar. 1928

F Ćešiňe ućikli[1] Ruśi z lagru. A ći Ruśi, oňi tam m'eli takum starum stodołe, a ći Ruśi vleźli do tej stodoły a tamek[2] nocovali. A žodyn[3] ňev'edźeł, że tam nocujon. Śostra śła na śano do kruf[4]. A teras jedyn Rus vyloz z automatym[5] a pravjył, że jag ih vyzradźi, że jum zastřeli. Ona ňepov'edźała ňic, ene[6] to mamince pov'edźała, że tam ći Ruśi son[7]. Tož my ešče śe nad ňimi smiłovali… a navařili my jim jodła, dali my jim pojeść a potym tyn Rus uš śe tag ośm'elił, że přišeł aj do kuchyňe, do

jizby, i chćoł po taćinkovi, aby mu but[8] spravił. M'ył rynke pošaračonon[9], tag mu tum rynke zabandažovali, a oňi… taćineg mu zešił tyn but, dali my jim pojeść a oňi zajś do tej stodoły šli a ob'ecali[10], že pujdon hnet s tej stodoły. A oňi tam zustali ešče na drugi dźiň[11], tam ešče zustali. A že tu byli Ňemcy, my śe strašňe boli[12]. A potym na drugi dźiň ku v'ečoru uš šli. A kajśi[13] śe ukryli v gorach, a tam f tyh gorach byli długo, tam byli ze tři m'ešunce[14] – f tyh gorach. F taki starej stodole tam byli, u ňejakigo Vojnara. A oňi potym Ňemcy chodźili a hledali i tamek… našli to f tej stodole i tam tyh... Rusuv našli i tyh Rusuf potym vodźili tu strašňe dookoła, kole Žermaňic a fšiňdźi[15]. Kerysyk[16] tyh Rusuf postřilali a jednego tego Rusa śe ňechali. A on tyn Rus chodźił a fšindźi vodźił, kaj gdo był[17]. No, tak potym aj přišli tu i taćinka zebrali też i ich odv'edli. Byli za to poprav'eňi.

[1] utekli, [2] tam, [3] nikdo, [4] pro seno pro krávy, [5] vylezl se samopalem, [6] jenom, [7] jsou, [8] botu, [9] měl ruku poraněnou, [10] slíbili, [11] den, [12] báli, [13] kdesi, [14] asi tři měsíce, [15] všude, [16] některé, [17] kde kdo byl

Hradiště leží v oblasti přechodových nářečí česko-polských 7 km záp. od Českého Těšína. Vedle znaků běžných ve všech slez. nářečích (např. dvojice *l* × *ł*: *ośm'elił śe*; existence jen krátkých vokálů: *zastřeli jum*, *taćinkovi*; asibilovaná varianta slabik *ď'e*, *ť'e*, *ď'i*, *ť'i*: *vyzradźi*, *śedźeli*) nacházíme v ukázce celou řadu jevů běžných v téměř celé oblasti přechodových nářečí. Upozorňujeme zejména na tyto:

– existence měkkých retnic: *m'eli*, *ňev'edźeł*, *tři m'ešunce*;
– polský typ palatálních sykavek (*Ruśi*, *pojeść*, *taćinkovi*), přitom jsou zde tyto palatální souhlásky v rozsahu větším než v slez. dialektech českého typu (také v případech jako *śostra*, *śe*, *kajśi*, *odv'eźli*);
– změny *ě* > *a*, *e* > *o* před tvrdými zubnicemi (dispalatalizace): *śano*, *pov'edzała*, *śostra*;
– stopy nosovek: buď došlo k rozložení nosovky na samohlásku ústní + *n*, *m*, nebo k zániku nosovosti, např. *ći Ruśi son*, *m'eli takum starum stodołe*, *že jum zastřeli*, *m'ył rynke*;
– za pův. dlouhé *á* je samohláska *o*: *žodyn*, *boli śe*;
– změna samohlásky *e* před nosovými souhláskami v *y* (*i*): *jedyn*, *z automatym*, *dźiň*;
– existence souhlásky *g*: *v gorach*, *długo*, *u ňejakigo*;
– tvary 1. os. pl. min. času bez pomocného slovesa, osoba je vyjádřena osobním zájmenem: *dali my jim pojeść*, *my śe boli*;
– ve funkci akuz. pl. subst. m. je tvar genitivu: *našli tyh Rusuv*;
– gen., dat., lok. sg. f. adj. a rodových zájmen končí na *-ej*: *do tej stodoły*, *f starej stodole*.

Rejstříky

Rejstřík položek

V rejstříku jsou uvedeny zpracované položky z 1.–5. dílu. Za názvem položky je po zkratce ČJA uvedeno číslo příslušného dílu a za čárkou číselné označení položky v tomto dílu. V závorkách následuje výčet stran, na nichž se položka probírá, a zkratka jména autora/autorů. Za názvem položek obsažených v 5. dílu následuje zpravidla závorka, v níž je příslušný jev blíže charakterizován (přiřazen k určitému typu změn a jevů). Přikomentované položky jsou vyznačeny kurzivou.

a × i (svazky izoglos) ČJA 5, 455.3 (636, 644; Kl)
Adam (proteze, hiát) ČJA 5, 244 (353–354; Bh)
akorát (proteze, hiát) ČJA 5, 246 (356; Bh)
alej nom. sg. f. ČJA 4, 18 (64, 66, 69; Či)
almara (proteze, hiát) ČJA 5, 246 (355–356; Bh)
angrešt ČJA 2, 2 (48–51; Fi)
Anna (skupiny nn, dn) ČJA 5, 304 (426; Bá)
apatyka (proteze, hiát) ČJA 5, 245 (353–354; Bh)
arest (proteze, hiát) ČJA 5, 247 (356–358; Bh)
asi ČJA 5, 407 (564, 566–567; Hb)
auto (změna au > ou > ó) ČJA 5, 37 (100, 102–103; Bh)
babičce (disimilace) ČJA 5, 301b (422–423; Bá)
babička ČJA 1, 7 (78–80; Bh)
bábička (svazky izoglos) ČJA 5, 454.3 (627, 643; Kl)
bahno (změna a > e) ČJA 5, 83a (161–163; Km)
bahra (svazky izoglos) ČJA 5, 462.4 (636, 651; Kl)
bandur × brambor (svazky izoglos) ČJA 5, 461.1 (623, 650; Kl)
batina (svazky izoglos) ČJA 5, 451.1 (617, 640; Kl)
bázlivý ČJA 1, 76 (182, 184–185; Mi)
berla (zvratná redukce) ČJA 5, 101b (185–186; Km)
beseda (sousedské posezení s rozhovorem) ČJA 2, 196 (417–418; Om)
bez zubů (disimilace) ČJA 5, 301a (422–423; Bá)
běžet (vývoj měkkých retnic) ČJA 5, 227c (332–334; Bh)
běží (kvantita) ČJA 5, 188a (284–285; Fi)
bič (vývoj měkkých retnic) ČJA 5, 227a (332–334; Bh)
bidlo ČJA 1, 170 (324, 326; Jč)
bidýlko (záměna retnic) ČJA 5, 320b (442–444; Bá)
bidýlko nad kamny ČJA 1, 170 (324, 326–327; Jč)
biják cepu ČJA 3, 77 (197–198, 200; Bh)
bije × hije (svazky izoglos) ČJA 5, 460.3 (620, 649; Kl)
bil příč. min. sg. m. ČJA 4, 380 (533, 536; Či)
bílit ČJA 1, 203/221.8 (374–375, 402–403; Bh)
biograf (městská síť) ČJA 5, 413 (576–578; Fi)
bláto (vývoj skupin tort, tolt) ČJA 5, 66a (137–138; Fi)
bláto (kvantita) ČJA 5, 140 (230–231; Hb)
blatouch ČJA 2, 114 (270–272, 274–275; Om)
blížňata (svazky izoglos) ČJA 5, 451.2 (614, 640; Kl)
bočnice u vozu pl. ČJA 3, 147 (345–346, 348; Fi)
Bohouši vok. sg. m. ČJA 4, 70a (127–129; Ir)
bochánek × mazanec (svazky izoglos) ČJA 5, 454.1 (619, 643; Kl)
bochník chleba ČJA 1, 132 (260–261; Bh)
bolení (kvantita) ČJA 5, 182 (278–280; Ko)
Boleslav nom. sg. ČJA 4, 21a (68, 73; Hb)
Boleslavi gen. sg. f. ČJA 4, 52 (103, 105; Bt)
bolí (kvantita) ČJA 5, 196 (293–294; Ko)
borka, koza (svazky izoglos) ČJA 5, 460.4 (627, 649; Kl)
borovice ČJA 2, 70 (181–183; Hd)
borovnice × černá jahoda (svazky izoglos) ČJA 5, 453.4 (622, 642; Kl)
borůvka ČJA 2, 96 (232–233; Hl)
bota ČJA 1, 88 (199–201; Hd)
bota (kvantita) ČJA 5, 125a (212–213; Či)
bota, botka × bot, botek (svazky izoglos) ČJA 5, 451.3 (625, 640; Kl)
bouda (bilabiální w) ČJA 5, 309b (430, 432–433; Bá)
bouchoř ČJA 2, 5 (54–58; Bh)
boule ČJA 1, 68 (171–173; Či)
Boží hod vánoční ČJA 2, 224 (466, 468–469; Hl)
brambor ČJA 3, 111 (268–270; Kl)
(brambor) klíčí ČJA 3, 113 (273–275; Ir)
bramborová nať ČJA 3, 114 (276–278; Pl)
bramborový klíček ČJA 3, 112 (271–272, 274; Pl)
bratrova nom. sg. f. ČJA 4, 211 (314, 316; Bt)
bratrově dat., lok. sg. f. ČJA 4, 213 (318–320; Bt)
bratrově lok. sg. m./n. ČJA 4, 214 (320–321; Bt)
bratrovo nom., akuz. sg. n. ČJA 4, 210 (314, 316; Bt)
bratrovo × bratrovej, bratrů (svazky izoglos) ČJA 5, 453.1 (620, 642; Kl)
bratrovu akuz. sg. f. ČJA 4, 215 (320, 322–323; Bt)
bratrovu dat. sg. m./n. ČJA 4, 212 (314, 317–318; Bt)
bratrův nom. sg. m., akuz. sg. m. neživ. ČJA 4, 209 (312, 314–315; Bt)
brázda (vývoj skupin tort, tolt) ČJA 5, 65 (137–138; Fi)
brigáda (záměna g, k) ČJA 5, 216a (317–318; Bh)
brk ČJA 2, 203 (433, 435; Pv)
brouci ČJA 2, 43 (122–124; Ši)
brousek (u chleba) ČJA 1, 134 (264–266; Bh)
brousek na kosu ČJA 3, 58 (160–162; Bh)
brzdicí špalek ČJA 3, 128 (307–308, 310; Hb)
brzdit ČJA 3, 127 (305–306, Hb)
brzo ČJA 5, 385 (531–532; Či)
břidlice ČJA 2, 122 (291, 293–294; Či)
břicho ČJA 1, 50/220.3 (146, 400–401; Hd)
břicho (změna ’u > i, ’ú > í) ČJA 5, 19a (74–76; Fi)
břítov × krchov, krychov (svazky izoglos) ČJA 5, 453.4 (622, 642; Kl)
bříza (kvantita) ČJA 5, 144 (234–235; Hb)
bubák (uschlý zbytek květu na spodu jablka) ČJA 2, 9 (64–66; Vj)
bubec (záměna retnic) ČJA 5, 322 (444, 446; Bá)
bubínek (kamínka) ČJA 1, 172 (328–330; Kl)
bud gen. pl. f. ČJA 4, 140 (211–212; Bt)
buď 2. os. sg. imp. ČJA 4, 428 (609–610; Ši)
buď imp. ČJA 5, 260 (374; Bh)
budete (palatalizace) ČJA 5, 223c (327–329; Bh)
buďte imp. (disimilace) ČJA 5, 303c (424–425; Bá)
budu (změna u > o, u > o, o) ČJA 5, 57 (126, 128–129; Ir)
butelka (svazky izoglos) ČJA 5, 449.2 (613, 638; Kl)

bydlet ČJA 1, 185 (350–352; Bh)
byl 3. os. sg. min. č. m. ČJA 4, 429 (609–610, 612; Či)
(byl) bit pas. ČJA 4, 417 (592–593; Kl)
byli 3. os. pl. min. č. m. živ. ČJA 4, 430 (611–612; Ir)
byly 3. os. pl. min. č. m. neživ., f. ČJA 4, 431 (611–613; Ir)
bysi × bys (svazky izoglos) ČJA 5, 452.1 (619, 641; Kl)
být (kvantita) ČJA 5, 157b (248–250; Ko)
celník (svazky izoglos) ČJA 5, 448.2 (612, 637; Kl)
cep ČJA 3, 76 (196–198; Bh)
cestář ČJA 2, 169 (381–382; Kl)
cibule nom. sg. f. ČJA 4, 16 (62, 65; Hb)
cícha (změna ý > ej > é (> í)) ČJA 5, 27 (86–88; Bh)
cikán (záměna g, k) ČJA 5, 217a (317–319; Bh)
cikorka (záměna g, k) ČJA 5, 217 (318–319; Bh)
cítit (změna ý > ej > é (> í)) ČJA 5, 26 (85–86; Bh)
cizí (změna ’u > i, ’ú > í) ČJA 5, 19b (74–76; Fi)
cizí nom. sg. m. (změna ý > ej > é (> í)) ČJA 5, 30 (90, 92–93; Bh)
cizí (změna dz > z) ČJA 5, 214b (314–315; Bh)
cop ČJA 1, 37 (124–126; Hl)
copan (kvantita) ČJA 5, 179a (275–276; Či)
couvá (záměna retnic) ČJA 5, 322a (444–446; Bá)
couvni! ČJA 3, 204 (454–456; Bt)
cucek (svazky izoglos) ČJA 5, 456.4 (632, 645; Kl)
cuchanina (redukce i, y (í, ý)) ČJA 5, 79 (156, 158; Ši)
cukr (záměna g, k) ČJA 5, 220c (320, 323; Bh)
cukroví nom. sg. n. ČJA 4, 9 (56–57; Bt)
cukroví gen. sg. n. ČJA 4, 42 (92–93; Bt)
čaje gen. sg. m. ČJA 4, 32 (78, 80; Bh)
čáp ČJA 2, 41 (118–120; Či)
čas gen. pl. m. (kvantita) ČJA 5, 109a (194–195; Či)
částice citové: ***vždyť, však,*** **…** ČJA 5, 354 (484–486; Ko)
částice navazovací: ***tož, tak,*** **…** ČJA 5, 353 (483–484; Km)
částice tázací: ***co, copak,*** **…** ČJA 5, 352 (482–484; Km)
částice výzvové: ***ať, nech,*** **…** ČJA 5, 349 (480–481; Ši)
časy nom. pl. m. ČJA 4, 99 (164; Fi)
čejka ČJA 2, 42 (120–122; Či)
čeleď ČJA 3, 5 (54–56; Či)
čeledín ČJA 3, 6 (56–58; Či)
čelo (změna e > a, é > á) ČJA 5, 60b (130–132; Ši)
čelo vozu ČJA 3, 148 (347–350; Ši)
čep (změna e > a, é > á) ČJA 5, 60a (130–132; Ši)
červ (v ovoci) ČJA 2, 63 (170–172; Pv)
česnek (vyrovnávání střídnic za jery) ČJA 5, 86 (164, 166–167; Bh)
čeština (městská síť) ČJA 5, 443 (604–606; Fi)
četl příč. min. sg. m. ČJA 4, 390 (547–548, 550; Či)
četu (svazky izoglos) ČJA 5, 459.2 (629, 648; Kl)
čiperný (zvratná redukce) ČJA 5, 101a (185–186; Km)
čistit obilí na velkookém sítě ČJA 3, 91 (227–228, 230; Hb)
čistit studnu ČJA 1, 219 (396, 398–399; Bá)
čistý (změna i > e, ę) ČJA 5, 51b (120–122; Ko)
člunek (l sonans) ČJA 5, 95 (176, 178; Km)
čmelák ČJA 2, 52 (145–147; Kl)
čočka ČJA 1, 97 (206, 208–209; Bh)
čočka (změna o > e) ČJA 5, 82a (161, 163; Km)
čopět (svazky izoglos) ČJA 5, 451.5 (631, 640; Kl)
čtení (redukce i, y (í, ý)) ČJA 5, 81c (158–160; Ši)
čtu 1. os. sg. ind. préz. ČJA 4, 287 (416, 418–419; Fi)
čtyř gen. ČJA 4, 279 (404, 406–407; Bá)
čtyři nom. m. živ. ČJA 4, 278 (402, 404–405; Bá)
čtyři nom. f./n. ČJA 4, 278 (402, 404; Bá)
čtyřmi instr. ČJA 4, 280 (406, 408–409; Bá)
čumbrky (svazky izoglos) ČJA 5, 456.1 (617, 645; Kl)
dáseň ČJA 1, 47 (140–142; Bh)
dát (kvantita) ČJA 5, 157a (248–250; Ko)
datel ČJA 2, 35/229.1 (108, 110, 477; Mj)
datel (kvantita) ČJA 5, 183a (280–281; Ko)
dávej 2. os. sg. imp. (změna aj > ej (> é > í)) ČJA 5, 38 (102, 104–105; Bh)
dcera (kvantita) ČJA 5, 185a (282–283; Fi)
dceři dat. sg. f. ČJA 4, 63 (120–121; Kl)
dědeček ČJA 1, 6 (76–78; Bh)
dědeček (změna d > r) ČJA 5, 327b (451, 453; Bá)
dělal příč. min. sg. m. ČJA 4, 366 (515, 518; Či)
(dělat) žabky ČJA 1, 30 (110–113; Bh)
den nom. sg. m. ČJA 4, 2 (48–49; Ši)
den × deň (svazky izoglos) ČJA 5, 451.3 (626, 640; Kl)
děravý (kvantita) ČJA 5, 168 (260–262; Či)
desetihaléř (městská síť) ČJA 5, 440 (602–603; Fi)
deska (změna sk > šk) ČJA 5, 284a (402–403; Bh)
déšť (kvantita) ČJA 5, 111a (197–198, 201; Či)
déšť (depalatalizace) ČJA 5, 235c (342–343; Km)
deště gen. sg. m. ČJA 4, 34 (80, 82, 85; Bh)
deště gen. sg. m. (kvantita) ČJA 5, 111b (197–198, 201; Či)
dešťovka ČJA 2, 62 (168–170; Km)
děvče ČJA 1, 2 (68–70; Bá)
děvče (bilabiální w) ČJA 5, 312a (434–435; Bá)
děvečka ČJA 3, 7 (58–59; Či)
devět (epentetické j) ČJA 5, 260b (373–374; Bh)
devíti gen. ČJA 4, 282 (408, 410–411; Bá)
dílek čokolády (městská síť) ČJA 5, 438 (600–602; Fi)
díly plotny ČJA 1, 176 (336–338; Hl)
dítě ČJA 1, 22 (100–101; Fi)
dítě × děťo (svazky izoglos) ČJA 5, 448.3 (633, 637; Kl)
dívat se ČJA 1, 43 (134, 137; MČJA 1, Kl)
divče × divčka (svazky izoglos) ČJA 5, 453.4 (622, 642; Kl)
díže nom. sg. f. ČJA 4, 12 (58, 60–61; Hb)
díže gen. sg. f. ČJA 4, 46a (97–98; Bt)
díží instr. sg. f. ČJA 4, 88 (149–151; Ši)
dlaně gen. sg. f. ČJA 4, 46a (98; Bt)
dnes ČJA 5, 389 (536–538; Km)
dní gen. pl. m. ČJA 4, 130 (196, 198, 201; Bt)
dni lok. sg. m. ČJA 4, 77 (137–138; Kl)
dnim (svazky izoglos) ČJA 5, 449.3 (628, 638; Kl)
dno vozu ČJA 3, 146 (342–344, 346; Fi)
dnům dat. pl. m. ČJA 4, 153 (228, 231–232; Ko)
dny nom. pl. m. ČJA 4, 101 (166–167; Fi)
(do) **něho** gen. sg. m. ČJA 4, 235 (348, 351; Bh)
do vlaku (bilabiální w) ČJA 5, 308 (430; Bá)
do vsi (svazky izoglos) ČJA 5, 449.2 (613, 638; Kl)
dobrá (změna á > o) ČJA 5, 69 (142–144; Ir)
dobré gen., dat., lok. sg. f. ČJA 4, 205 (306–307, 309, 311; Ko)
dobré nom./akuz. sg. n. (úžení é > í) ČJA 5, 45 (112–113; Ir)
dobré jitro ČJA 2, 184 (400, 402–403; Fi)
dobrého gen. sg. m./n., akuz. sg. m. živ. ČJA 4, 200 (297–298, 300; Ko)
dobrem (svazky izoglos) ČJA 5, 453.2 (615, 642; Kl)
dobrém lok. sg. m./n. ČJA 4, 202 (300–302; Ko)
dobrému dat. sg. m./n. ČJA 4, 201 (299–300; Ko)
dobrom (svazky izoglos) ČJA 5, 456.1 (617, 645; Kl)
(dobr)ý (změna ý > ej > é (> í)) ČJA 5, 23 (80–82; Bh)
dobrým instr. sg. m./n. ČJA 4, 203 (302–304; Ko)
dobrým dat. pl. m./f./n. ČJA 4, 207 (308, 310, 313; Ko)
dobrými instr. pl. m./f./n. ČJA 4, 208 (310, 313; Ko)
dobří nom. pl. m. živ. ČJA 4, 206 (308, 311; Ko)
dobytek ČJA 3, 168 (390–392; Vj)
dobývat pařezy ČJA 2, 83 (207–209; Vj)
doderky ČJA 2, 201 (426, 428–429; Či)
dojdi 2. os. sg. imp. ČJA 4, 334 (478; Ši)
dokořán ČJA 5, 403 (560–562; Či)
dole ČJA 5, 378 (519–520, 522; Ko)
dolní ČJA 2, 149 (336, 338–339; Fi)
dolů ČJA 5, 379 (521–522; Ko)
domů (změna o > e) ČJA 5, 82b (161, 163; Km)
domů ČJA 5, 382 (525–526, 528; Či)

dopis ČJA 1, 11/221.4 (85–86, 402–403; Fi)
doprošovat se ČJA 2, 183 (400–401; Mj)
dostal příč. min. sg. m. ČJA 4, 365 (515–516, 518; Či)
dostal jsi /dostals 2. os. sg. m. min. č. ČJA 4, 419 (594–595, 597; Ko)
dostala příč. min. sg. f. ČJA 4, 365 (516, 518; Či)
dostaveníčko (městská síť) ČJA 5, 435 (597–598; Fi)
ďouče (svazky izoglos) ČJA 5, 460.1 (616, 649; Kl)
doušek ČJA 2, 209 (442–444; Fi)
dračky ČJA 2, 199 (422–425; Či)
draha plt. ČJA 2, 141 (322, 325; Pl)
drát peří ČJA 2, 200 (425–427; Či)
dráteník ČJA 2, 173 (387–388; Mj)
drchanina (redukce i, y (í, ý)) ČJA 5, 79 (156, 158; Ši)
drkačka, drkátko (svazky izoglos) ČJA 5, 452.2 (614, 641; Kl)
drobenka ČJA 1, 142 (278–280; Hl)
drobty ČJA 1, 138 (272–274; Pl)
drůbež ČJA 3, 223 (489, 491–492; Ir)
drůbežárna ČJA 3, 238 (518, 520–521; Fi)
druhá housata ČJA 3, 244 (532–534; Fi)
družička ČJA 1, 15 (89–90; Hl)
držák cepu ČJA 3, 79 (201–202, 204; Bh)
dřevařská palice ČJA 2, 82 (205, 208; Mj)
dřevěná podlaha ČJA 1, 188 (354, 356–357; Či)
dřevěný (skupiny nn, dn) ČJA 5, 305 (426–428; Bá)
dřevěný sloupek v plotě ČJA 3, 26 (89–91; Fi)
dřevěný trámek v podlaze stání ČJA 3, 24 (86–89; Bá)
dřevník ČJA 1, 212 (386–388; Hl)
dříme 3. os. sg. ind. préz. ČJA 4, 303 (432, 434–435; Fi)
dříví gen. sg. n. ČJA 4, 40 (90; Bt)
dřívko (bilabiální w) ČJA 5, 308 (430; Bá)
dubě lok. sg. m. ČJA 4, 71 (131–132; Kl)
dubech lok. pl. m. ČJA 4, 172 (260–261; Ko)
dubu gen. sg. m. ČJA 4, 25 (74, 77; Bh)
dubu gen. sg. m. (změna u > o, u > o, ǫ) ČJA 5, 55 (124, 126; Ir)
dubů gen. pl. m. ČJA 4, 122 (188; Bt)
duha (kvantita) ČJA 5, 126b (214–215; Či)
dům, dum × síň (svazky izoglos) ČJA 5, 453.1 (620, 642; Kl)
duši akuz. sg. f. ČJA 4, 69 (126, 128; Bh)
dužina ČJA 1, 200 (366, 368–369; Jč)
dvě (bilabiální w) ČJA 5, 316a (438–439; Bá)
dvě stě nom. ČJA 4, 283 (410, 413; Bá)
dvěma dat. ČJA 4, 275 (400–401; Bá)
dveře nom. plt. f. ČJA 4, 119 (184, 187; Fi)
dveře (kvantita) ČJA 5, 186b (282–284; Fi)
dvířka (změna r' > ř) ČJA 5, 221 (322, 324; Bh)
dvojčata ČJA 1, 21 (98–99; Fi)
dvojitý žebřík (městská síť) ČJA 5, 418 (582–583; Fi)
dvou gen., lok. ČJA 4, 274 (398, 400–401; Bá)
dvůr × statek (svazky izoglos) ČJA 5, 461.1 (623, 650; Kl)
dýchat (kvantita) ČJA 5, 128 (216–217; Či)
dýně ČJA 2, 14 (73–74; Pv)
erteple (metateze souhlásek) ČJA 5, 261 (375; Bh)
Eva (proteze, hiát) ČJA 5, 248 (358; Bh)
fara (kvantita) ČJA 5, 107 (192–193; Či)
flám (městská síť) ČJA 5, 436 (599–600; Fi)
flámovat (městská síť) ČJA 5, 436 (600; Fi)
fous, štětina, štětka, štice × osina (svazky izoglos) ČJA 5, 448.1 (621, 637; Kl)
Frantu akuz. sg. m. ČJA 4, 68 (124, 126; Bh)
fukar ČJA 3, 92 (229–231; Ši)
gatě (záměna g, k) ČJA 5, 218b (319, 321; Bh)
genitiv partitivní: (na)koupil soli ČJA 5, 367 (500, 502; Ši)
genitiv po jiných slovesech: ***neměli kabátu*** ČJA 5, 368a (501–502; Ši)
genitiv po jiných slovesech: ***neviděli jste naší Mařenky?*** ČJA 5, 368b (501–502; Ši)
genitiv po *nebýt*: *nebylo kabátu* ČJA 5, 367 (500–502; Ši)
grapa ČJA 2, 131 (301, 306; Pl)
grúň ČJA 2, 128/230.3 (303, 478; Pl)
guláš (záměna g, k) ČJA 5, 216b (317–318; Bh)
guma (záměna g, k) ČJA 5, 216c (317–318; Bh)
gymnáziu lok. sg. n. ČJA 4, 85 (146; Ir)
habr (metateze souhlásek) ČJA 5, 261a (375, 377; Bh)
hádijou (svazky izoglos) ČJA 5, 454.3 (627, 643; Kl)
hadr ČJA 1, 168 (322–323; Bh)
hajný (změna aj > ej (> é > í)) ČJA 5, 40a (104, 106–107; Bh)
hájovna (městská síť) ČJA 5, 428 (590, 593; Fi)
hanba (palatalizace) ČJA 5, 226a (330–332; Bh)
havíř (svazky izoglos) ČJA 5, 451.1 (617, 640; Kl)
házej 2. os. sg. imp. ČJA 4, 332 (473, 476; Ši)
házejí 3. os. pl. ind. préz. ČJA 4, 318 (450, 452–453; Fi)
házet inf. ČJA 4, 346 (492–494; Bh)
házet inf. (změna 'a (> ě) > e) ČJA 5, 4b (54–55; Km)
hedvábný (metateze souhlásek) ČJA 5, 264 (378, 381; Bh)
hedvábný (změna d > r) ČJA 5, 327a (451, 453; Bá)
hejno hus ČJA 3, 241 (526–527; Ši)
hezká ČJA 1, 10 (83–85; Bh)
hezká dívka (městská síť) ČJA 5, 446 (608–609; Fi)
hezký, správný kluk (městská síť) ČJA 5, 447 (608–609; Fi)
hladko × okluzko (svazky izoglos) ČJA 5, 455.4 (619, 644; Kl)
hladový ČJA 1, 93/220.6 (204, 400–401; Bh)
hlavní nedělní mše ČJA 2, 186 (404–405; Jč)
hĺb (svazky izoglos) ČJA 5, 451.5 (631, 640; Kl)
hlemýžď ČJA 2, 61 (166, 168; Km)
hluboký (l sonans) ČJA 5, 96 (177–179; Km)
hnis ČJA 1, 69 (172–173; Mi)
hnízda gen. sg. n. ČJA 4, 36 (84, 87; Bt)
hnůj (kvantita) ČJA 5, 210 (308, 310–311; Fi)
hochů gen. pl. m. ČJA 4, 123 (190–191; Bt)
hochům dat. pl. m. ČJA 4, 150 (226; Ko)
hochy instr. pl. m. ČJA 4, 188 (280–282; Bh)
holub (změny o > u, u > o, ǫ) ČJA 5, 59 (128, 130–131; Ir)
(holub) vrká ČJA 3, 250 (544–546; Ir)
honí (kvantita) ČJA 5, 194 (291–292; Ko)
hora × les (svazky izoglos) ČJA 5, 454.4 (631, 643; Kl)
Horažďovice (bilabiální w) ČJA 5, 315a (438–439; Bá)
hore (změna r' > ř) ČJA 5, 222c (324, 326; Bh)
horní ČJA 2, 148 (336–337; Fi)
horní výstupek na konci oje ČJA 3, 131 (313–314, 316; Bh)
hořejší (změna r' > ř) ČJA 5, 222a (324, 326; Bh)
hořel příč. min. sg. m. ČJA 4, 373 (523, 526, 528; Či)
hořet inf. ČJA 4, 350 (497–498; Bh)
hospodář ČJA 3, 1 (46–48; Či)
hospodyně ČJA 3, 2 (48–50; Či)
hosté nom. pl. m. ČJA 4, 95 (158, 160–161; Fi)
hosti (kvantita) ČJA 5, 191b (288–289; Fi)
hostí gen. pl. m. ČJA 4, 128 (194, 196–197; Bt)
hostinský (městská síť) ČJA 5, 427 (588, 590–591; Fi)
hosty akuz. pl. m. ČJA 4, 168 (252–254; Fi)
houba (kvantita) ČJA 5, 127b (214–216; Či)
housátko ČJA 3, 243 (528, 530–532; Fi)
(hous)átko (změna 'á > ie > í (i)) ČJA 5, 9 (59–60, 62; Km)
housenka ČJA 2, 55 (154–155; Om)
housenka (změna e, ě > i) ČJA 5, 46c (113–115; Ši)
houser ČJA 3, 240 (524–526; Bá)
houser (změna e > a, é > á) ČJA 5, 64c (135–136; Ši)
houser (kvantita) ČJA 5, 184b (280–282; Ko)
houska ČJA 1, 137 (270–272; Bá)
houžev u plužních koleček (záměna retnic) ČJA 5, 320 (442, 444; Bá)
houžev u plužních koleček ČJA 3, 47 (140, 142–144; Či)
hrabat seno (disimilace) ČJA 5, 303 (424; Bá)
hrábě ČJA 3, 101 (245–246; Hb)
hrábě (kvantita) ČJA 5, 134c (222, 224–225; Ko)

hrabice (kvantita) ČJA 5, 190d (286–287; Fi)
hrabice (hrabičná kosa) ČJA 3, 61 (167–169; Bh)
hrabiště ČJA 3, 102 (246–248; Hb)
hrách (kvantita) ČJA 5, 131a (219–221; Ko)
hrachový lusk ČJA 2, 21 (84–85; Kl)
hrachu gen. sg. (kvantita) ČJA 5, 131b (219–221; Ko)
hraje 3. os. sg. ind. préz. ČJA 4, 310 (440, 443; Fi)
hraniční kámen v polích ČJA 2, 124 (294–296; Pl)
hrát si ČJA 1, 29/220.4 (110, 400–401; Bá)
hrdlička ČJA 3, 251 (545–546; Ir)
hrneček (r sonans) ČJA 5, 98a (181–182; Km)
hrníček ČJA 1, 139 (274–275; Bá)
hrobař (kvantita) ČJA 5, 177b (272–274; Či)
hrobník ČJA 2, 193 (414–415; Om)
hrobník (změna bn > mn > m) ČJA 5, 326b (449–450; Bá)
hromada kamení vybraného z pole ČJA 2, 125 (297–298, 300; Pl)
hromádky posečeného obilí ČJA 3, 66 (176–179; Kl)
Hromnice (změna bn > mn > m) ČJA 5, 326c (449–450; Bá)
hrouda (kvantita) ČJA 5, 154 (244–245; Hb)
hřad ČJA 3, 239 (522–524; Ši)
hřát (změna ’á > ie > í (i)) ČJA 5, 7 (58, 61; Bh)
hřát (změna hř > ř) ČJA 5, 276 (392, 395; Bh)
hřbet (uchování staršího i, í) ČJA 5, 92a (172–173; Km)
hřbitov ČJA 2, 192 (412–414; Om)
hřeb (u bran) ČJA 3, 51 (150–152; Bh)
hřebelec ČJA 3, 197 (439, 441–442; Ši)
hřebelec (změna e > a, é > á) ČJA 5, 63c (134–135; Ši)
hřebelec (změna hř > ř) ČJA 5, 274 (390, 392; Bh)
(h)řebelec × česák (svazky izoglos) ČJA 5, 457.3 (631, 646; Kl)
hřeben (změna hř > ř) ČJA 5, 274 (390, 392–393; Bh)
hřeben střechy ČJA 1, 210 (382–384; Mj)
hřeblo ČJA 1, 174 (332–334; Hl)
hřeblo (změna e > a, é > á) ČJA 5, 63b (134–135; Ši)
hřeblo (změna hř > ř) ČJA 5, 274 (390, 392; Bh)
hřib (změna hř > ř) ČJA 5, 277 (394–395; Bh)
hříbat gen. pl. n. ČJA 4, 134 (204; Bt)
hříbatům dat. pl. (vývoj měkkých retnic) ČJA 5, 232 (338–339; Bh)
hříbaty instr. pl. n. ČJA 4, 193 (288; Bh)
hříbě (změna hř > ř) ČJA 5, 275 (392; Bh)
hřích (změna hř > ř) ČJA 5, 276 (392; Bh)
hříva (kvantita) ČJA 5, 153 (243–244; Hb)
hříva (změna hř > ř) ČJA 5, 275 (392–393; Bh)
hřmí ČJA 2, 159 (358–359; Jč)
huba (kvantita) ČJA 5, 127a (214–216; Či)
hubený ČJA 1, 73 (178, 181; Bh)
hubnout ČJA 1, 72 (176, 178–179; Bh)
hůdě × děvče, holka (svazky izoglos) ČJA 5, 450.4 (619, 639; Kl)
hůl ČJA 1, 59 (156–157; Hd)
hůl × hůlka (svazky izoglos) ČJA 5, 451.3 (625, 640; Kl)
hůlka × čagan (svazky izoglos) ČJA 5, 450.5 (626, 639; Kl)
hůlka × hrabisko (svazky izoglos) ČJA 5, 457.3 (631, 646; Kl)
humno (změna g > h) ČJA 5, 215a (315–316; Bh-Km)
husa nom. sg. f. ČJA 4, 10 (58–59; Hb)
(husa) kejhá ČJA 3, 242 (528–529; Fi)
husám dat. pl. f. ČJA 4, 159 (238, 241; Ko)
husám (kvantita) ČJA 5, 213a (312–313; Fi)
husami instr. pl. f. ČJA 4, 196 (291–292; Bh)
huse dat. sg. f. ČJA 4, 62 (118–119; Kl)
husí gen. pl. f. ČJA 4, 146 (218, 220–221; Bt)
husí kvítko (svazky izoglos) ČJA 5, 452.2 (614, 641; Kl)
husom × husám, husem (svazky izoglos) ČJA 5, 449.1 (621, 638; Kl)
husou instr. sg. f. ČJA 4, 88 (149–150; Ši)
huspenina (městská síť) ČJA 5, 431 (592, 594; Fi)
hvězda (bilabiální w) ČJA 5, 317c (440–441; Bá)
chalup gen. pl. f. ČJA 4, 136 (207–208, 210; Bt)
chalupa nom. sg. f. ČJA 4, 11 (58–59; Hb)
chalupě dat. sg. f. ČJA 4, 59a (115–117; Kl)
chalupí × chalup (svazky izoglos) ČJA 5, 455.1 (623, 644; Kl)
chcát (změny sc > chc, chc > sc) ČJA 5, 272a (388–389; Bh)
chcípnout (změny sc > chc, chc > sc) ČJA 5, 271 (386, 388–389; Bh)
chcou × chtějí (svazky izoglos) ČJA 5, 450.4 (619, 639; Kl)
chčí 3. os. sg. ind. préz. ČJA 4, 314 (442, 444, 447; Fi)
chlap (vývoj skupin tort, tolt) ČJA 5, 66b (137–138; Fi)
chlapec ČJA 1, 1 (66–67; Bá)
chlapec × hoch (svazky izoglos) ČJA 5, 450.2 (613, 639; Kl)
chlastá 3. os. sg. ind. préz. ČJA 4, 297 (428–429; Fi)
chléb nom. sg. m. ČJA 4, 5 (50, 52–53; Ši)
chlív (bilabiální w) ČJA 5, 308 (430; Bá)
chlívec × chlívek (svazky izoglos) ČJA 5, 453.1 (620, 642; Kl)
chlívek pro vepře ČJA 3, 22 (82–84; Bá)
chlupatá housenka (tmavá) ČJA 2, 56 (154–156, 158; Om)
(chodit) na besedu ČJA 2, 196 (417–419; Om)
chodívat (změna dz > z) ČJA 5, 214 (314; Bh)
choť by × i (k)dyby (svazky izoglos) ČJA 5, 456.3 (633, 645; Kl)
chovat (dítě) ČJA 1, 25/222.4 (104, 402–403; Pl)
chovat × pěstovat (svazky izoglos) ČJA 5, 458.3 (630, 647; Kl)
chrastítko ČJA 1, 27 (106–109; Ši)
chrobák ČJA 2, 45 (127–128, 130; Om)
chroust ČJA 2, 44 (124–126; Ši)
chrpa (r sonans) ČJA 5, 98 (182; Km)
chrpa modrák ČJA 2, 106 (251–252; Bh)
chtě nechtě ČJA 5, 409 (568–570; Či)
chtějí 3. os. pl. ind. préz. ČJA 4, 322 (456, 459–460; Ir)
chtěl příč. min. sg. m. ČJA 4, 376 (529–530, 532; Či)
chtít inf. ČJA 4, 362 (510–511; Ir)
chtít (změny sc > chc, chc > sc) ČJA 5, 272b (388–389; Bh)
chudobka × sedmikráska (svazky izoglos) ČJA 5, 453.1 (620, 642; Kl)
chudý ČJA 2, 181/229.4 (398, 477; Mj)
chumáč ovoce ČJA 2, 6 (58–61; Bh)
chvíle, chvojí (asimilace) ČJA 5, 300 (420–421; Ši)
chvoj (kvantita) ČJA 5, 123a (208, 210–211; Či)
chvojí ČJA 2, 75 (192–194; Kl)
chvojí (bilabiální w) ČJA 5, 313b (436–437; Bá)
chvuj (svazky izoglos) ČJA 5, 460.1 (616, 649; Kl)
chytl příč. min. sg. m. ČJA 4, 391 (549–550, 552; Či)
chytnout inf. ČJA 4, 354 (501–502; Bh)
infinitiv zřetelový: *mrznout nemrzne* ČJA 5, 348 (478–480; Ši)
inkoust (záměna g, k) ČJA 5, 220a (320, 323; Bh)
já šel × šel jsem (svazky izoglos) ČJA 5, 462.2 (613, 651; Kl)
jahoda ČJA 2, 95 (230–232; Hl)
jak ČJA 5, 395 (549, 551; Či)
jalojice × jalovice (svazky izoglos) ČJA 5, 450.4 (619, 639; Kl)
jalovice ČJA 3, 169 (391–392; Vj)
jalovice (bilabiální w) ČJA 5, 314 (436; Bá)
jáma ČJA 2, 194 (414–416; Pl)
jáma (kvantita) ČJA 5, 134b (222, 224–225; Ko)
járek ČJA 2, 133 (307–308, 310; Pl)
jarní obilí ČJA 3, 53 (153–154; Bá)
jař (změna ’a (> ě) > e) ČJA 5, 2 (51–52; Km)
jař (svazky izoglos) ČJA 5, 453.2 (615, 642; Kl)
jařmo ČJA 3, 161 (374–376; Bh)
jasan (změna ’a (> ě) > e) ČJA 5, 2 (51–52; Km)
je akuz. sg. n. nepřízvuč. ČJA 4, 244 (360–361; Bh)
je akuz. pl. ČJA 4, 248 (364–365; Bh)
(je) kluzko ČJA 2, 165 (372–374; Či)
(je/máme) otevřeno ČJA 4, 412 (584–586; Kl)
(je/máme) (se)mleto perf. ČJA 4, 416 (590–591; Kl)
(je/máme) semleto (asimilace) ČJA 5, 295 (416; Kl)
(je/máme) sklizeno perf. ČJA 4, 414 (586, 588–589; Kl)
(je/máme) upečeno perf. ČJA 4, 413 (586; Kl)
(je/máme) uvařeno perf. ČJA 4, 413 (586–587; Kl)
(je/máme) zaseto perf. ČJA 4, 415 (588–590; Kl)

(je) odejitý / odešel (adjektivum v tvaru stavového perfekta) ČJA 4, 411 (582–583; Kl)
(je) ošklivě ČJA 2, 157 (352, 354–355; Ši)
(je) utečený, uletěný / utekl, uletěl (adjektivum v tvaru stavového perfekta) ČJA 4, 411 (582; Kl)
ječmen (změna ’a (> ě) > e) ČJA 5, 3b (52, 55; Km)
ječmen (depalatalizace) ČJA 5, 236a (342–344; Km)
jeď! ČJA 3, 200 (446–448; Bt)
(jede)náct (změna ct > st) ČJA 5, 328 (451, 453; Bá)
jedí 3. os. pl. ind. préz. ČJA 4, 321 (454, 456; Fi)
jedl příč. min. sg. m. ČJA 4, 385 (539, 542; Či)
jedl příč. min. sg. m. (l sonans) ČJA 5, 97 (179–180; Hb-Km)
jedlá houba ČJA 2, 88 (217–218; Mj)
jedněch gen. pl. ČJA 4, 271 (396–397; Bá)
jedním instr. sg. m./n. ČJA 4, 272 (396, 398–399; Bá)
jednoho gen. sg. m./n. ČJA 4, 269 (394–395; Bá)
jednom lok. sg. m./n. ČJA 4, 270 (394–396; Bá)
jednou ČJA 4, 284 (410, 412–413; Bá)
jednou (skupiny nn, dn) ČJA 5, 306b (427–428; Bá)
jehel gen. pl. f. ČJA 4, 139 (210, 212; Bt)
jehle dat. sg. f. ČJA 4, 59b (116–117; Kl)
jehly gen. sg. f. ČJA 4, 44 (95–96; Bt)
jehly nom. pl. f. (změna e > a, é > á) ČJA 5, 61a (132–133; Ši)
jehly nom. pl. f. ČJA 4, 110 (176, 179; Fi)
jelen nom. sg. m. ČJA 4, 1 (48; Ši)
jelen (změny oN, eN > uN, yN) ČJA 5, 70b (143–144; Ir)
jelítko (změna í > ej > é (> í)) ČJA 5, 25a (83–84; Bh)
jemelo, imelo (svazky izoglos) ČJA 5, 452.4 (630, 641; Kl)
jemu dat. sg. m./n. ČJA 4, 236 (348, 350–351; Bh)
jenom (proteze, hiát) ČJA 5, 254b (361, 366; Km)
jenom ČJA 5, 406 (564–565; Hb)
jeptiška ČJA 2, 190 (409–410; Ši)
jeptiška (proteze, hiát) ČJA 5, 248 (358–359; Bh)
jeřáb (metateze souhlásek) ČJA 5, 263 (376, 378–379; Bh)
jesle ČJA 3, 20 (79–80; Bá)
jestřáb (změna ’a (> ě) > e) ČJA 5, 2b (51–53; Km)
ještě (změna e, ě > i) ČJA 5, 46 (114–115; Ši)
ještě (proteze, hiát) ČJA 5, 254a (361, 366; Km)
ještě (změna šč > šť) ČJA 5, 269 (384, 387; Bh)
ještěrka ČJA 2, 66 (175–176, 178; Km)
ještěrka (kvantita) ČJA 5, 184d (280–282; Ko)
jet inf. ČJA 4, 340 (485–486; Bh)
jeť (svazky izoglos) ČJA 5, 451.2 (614, 640; Kl)
jetel ČJA 3, 108 (260–262; Pl)
jetel (změna ’a (> ě) > e) ČJA 5, 3a (52, 55; Km)
jetel (metateze souhlásek) ČJA 5, 264 (378; Bh)
jez ČJA 2, 135 (309, 312; Kl)
jezevec (změna ’a (> ě) > e) ČJA 5, 2a (51–53; Km)
ji akuz. sg. f. ČJA 4, 241 (354, 357–358; Bh)
jídlo (proteze, hiát) ČJA 5, 250 (360, 362; Bh)
jinovatka ČJA 2, 163 (366–368; Ši)
jiný (proteze, hiát) ČJA 5, 249 (358, 360–361; Bh)
jiskra (proteze, hiát) ČJA 5, 251 (360, 363–364; Bh)
jíst (kvantita) ČJA 5, 157 (248, 250; Ko)
jíška ČJA 1, 98 (208, 210–211; Hd)
jít (proteze, hiát) ČJA 5, 251 (360, 364; Bh)
jitrnice (proteze, hiát) ČJA 5, 252 (364–365; Bh)
jitrocel kopinatý ČJA 2, 102 (241–244; Pv)
jitrocel větší ČJA 2, 103 (244–246, 248; Pv)
jíva (proteze, hiát) ČJA 5, 253 (366–367; Bh)
jmelí ČJA 2, 78 (199–200, 202; Či)
jméno (kvantita) ČJA 5, 149 (239–240; Hb)
jsem 1. os. sg. ind. préz. ČJA 4, 425 (604–606; Ir)
jsi 2. os. sg. ind. préz. ČJA 4, 426 (605–606, 608; Ir)
jsme 1. os. pl. ind. préz. ČJA 4, 425 (604, 606; Ir)
jste 2. os. pl. ind. préz. ČJA 4, 425 (604, 606; Ir)
k autu (asimilace) ČJA 5, 288 (408; Bá)
(k) doktorovi, (s) máslem (vývoj předložek) ČJA 5, 324 (447–448; Bá)
k holiči (asimilace) ČJA 5, 289b (408–410; Bá)
k matce (asimilace) ČJA 5, 288b (408–409; Bá)
k vodě (asimilace) ČJA 5, 288 (408; Bá)
kácet stromy ČJA 2, 80 (203–204, 206; Bh)
kačer ČJA 3, 247 (538–540; Bá)
kačer (změna e > a, é > á) ČJA 5, 60c (130–132; Ši)
kačer (kvantita) ČJA 5, 184a (280–282; Ko)
kačinec (svazky izoglos) ČJA 5, 462.4 (636, 651; Kl)
kačka (svazky izoglos) ČJA 5, 455.2 (614, 644; Kl)
kadlátka × trnka (svazky izoglos) ČJA 5, 450.5 (626, 639; Kl)
kachna ČJA 3, 246 (536–538; Bá)
kachňátko ČJA 3, 248 (540–542; Fi)
kachně ČJA 3, 248 (540, 542; Fi)
kalhoty ČJA 1, 78 (186–188; Jč)
kalinec (svazky izoglos) ČJA 5, 456.1 (617, 645; Kl)
kaluž (po dešti) ČJA 2, 138 (316–318; Pl)
kam ČJA 5, 370 (505, 507; Hb)
kámen nom. sg. m. ČJA 4, 1 (48–49; Ši)
kámen (kvantita) ČJA 5, 132c (220, 223; Ko)
kamenech lok. pl. m. ČJA 4, 171 (258–260; Ko)
kameni lok. sg. m. ČJA 4, 76 (135–136, 138; Kl)
kamenný (skupiny nn, dn) ČJA 5, 304 (425–426; Bá)
kameny nom. pl. m. ČJA 4, 102 (166, 168–169; Fi)
kamínek ČJA 2, 123 (291, 294; Pl)
kanci dat. sg. m. ČJA 4, 54 (108; Kl)
kaplička (kvantita) ČJA 5, 163b (254, 256–257; Či)
kapradí ČJA 2, 87 (214–216, 218; Ši)
kapusta ČJA 2, 19 (80, 82–83; Fi)
Karla gen. sg. (změna rl > dl) ČJA 5, 325b (448–450; Bá)
kasárny nom. pl. f. ČJA 4, 121 (186, 189; Fi)
kaše nom. sg. (změna ’a (> ě) > e) ČJA 5, 1a (51, 53; Km)
kaši akuz. sg. f. ČJA 4, 69 (126–128; Bh)
kaši/ji akuz. sg. f. (změna ’u > i, ’ú > í) ČJA 5, 22a (77–79; Fi)
kaval (záměna g, k) ČJA 5, 220b (320, 323; Bh)
kázání (kvantita) ČJA 5, 167 (258, 260–261; Či)
kdákat ČJA 3, 227 (496–498; Či)
kde ČJA 5, 370 (505; Hb)
kdo (změna g > h) ČJA 5, 215b (315–316; Bh-Km)
kdy ČJA 5, 384 (529–530; Či)
keř ČJA 2, 85 (210–212; Mj)
keř černého bezu ČJA 2, 119 (283, 285–286, 288; Pv)
keře gen. sg. (vyrovnávání střídnic za jery) ČJA 5, 85 (164–165; Bh)
kláda (kvantita) ČJA 5, 136 (224, 226–227; Ko)
klapky na oči ČJA 3, 172 (395–396; Bh)
klátí (svazky izoglos) ČJA 5, 455.2 (614, 644; Kl)
kĺbík (l sonans) ČJA 5, 97c (179–181; Hb-Km)
kleče ČJA 3, 36 (114–116; Kl)
kleče přech. příť. sg. m. ČJA 4, 424 (602; Kl)
klečel příč. min. sg. m. ČJA 4, 372 (523, 525–526; Či)
klečet inf. ČJA 4, 346 (492, 494; Bh)
klepačka (městská síť) ČJA 5, 417 (580–582; Fi)
klepadlo (městská síť) ČJA 5, 416 (580–581; Fi)
kleštiny ČJA 3, 157 (366–368; Bh)
klíč (změna ’u > i, ’ú > í) ČJA 5, 18b (73–74; Fi)
klička (změna ’u > i, ’ú > í) ČJA 5, 18a (73–74; Fi)
klidit (kvantita) ČJA 5, 189b (286–287; Fi)
klíště ČJA 2, 60 (164–165; Km)
klopýtnout ČJA 1, 66 (166–168; Jč)
kloudný ČJA 1, 74 (178, 180–181; Hl)
klouzačka ČJA 1, 35 (120–122; Pl)
klouzat se ČJA 1, 34 (118, 120–121; Pl)
klubko (l sonans) ČJA 5, 96 (178–179; Km)
kluci nom. pl. m. ČJA 4, 90 (153–154; Fi)
kluci (kvantita) ČJA 5, 191a (288–289; Fi)
klucích lok. pl. m. ČJA 4, 169 (255–256; Ko)
kluků gen. pl. m. ČJA 4, 122 (188; Bt)

klukům dat. pl. m. ČJA 4, 150 (226, 229; Ko)
kmen ČJA 2, 77 (197–198; Om)
kmotr ČJA 1, 18 (93–95; Fi)
kmotra ČJA 1, 19 (94, 96–97; Fi)
kmotříček × kmocháček (svazky izoglos) ČJA 5, 452.3 (624, 641; Kl)
knebel × knutel (svazky izoglos) ČJA 5, 456.3 (632, 645; Kl)
knedlík ČJA 1, 100 (210, 212–213; Hl)
kněz ČJA 2, 189 (408–409; Ši)
knih gen. pl. f. ČJA 4, 137 (209–210; Bt)
kniha (kvantita) ČJA 5, 116 (202, 205; Či)
knoflík (změna í > ej > é (> í)) ČJA 5, 25 (84; Bh)
kobliha ČJA 2, 207 (438, 440–441; Jč)
kobyla ČJA 3, 192 (430–432; Ir)
(kobyla je) březí ČJA 3, 193 (431–432; Fi)
(kobyla) chce hřebce ČJA 3, 194 (432–434, 436; Fi)
kobylka ČJA 2, 48 (135–137; Pv)
kobza (svazky izoglos) ČJA 5, 448.4 (621, 637; Kl)
kocour × houser, kozák (svazky izoglos) ČJA 5, 448.3 (633, 637; Kl)
koček gen. pl. f. ČJA 4, 138 (209–210; Bt)
kočičky ČJA 2, 219 (459–460, 463; Bh)
(kočka) mňouká ČJA 3, 221 (485–486; Bá)
(kočka) se honí ČJA 3, 222 (487–488, 490–491; Fi)
kočkám dat. pl. f. ČJA 4, 159 (238; Ko)
kočkou instr. sg. f. ČJA 4, 87 (147, 149; Ši)
kočkum × kočku (svazky izoglos) ČJA 5, 453.3 (633, 642; Kl)
kočky nom./akuz. pl. f. (změna y > e, ę) ČJA 5, 47 (115–117; Ko)
kohout ČJA 3, 225 (492–494; Či)
kokrhá ČJA 3, 226 (494–496; Či)
kolečko na vožení hlíny ČJA 3, 162 (376–378, 380; Ši)
kolenou lok. pl. n. ČJA 4, 177 (264, 266; Ko)
kolik ČJA 4, 286 (412, 414; Bá)
kolík (změna í > ej > é (> í)) ČJA 5, 25b (83–84; Bh)
kolík na utahování povřísla ČJA 3, 71 (186–187; Vj)
kolovrátek (flašinet) ČJA 2, 185 (402–404; Vj)
kominík ČJA 1, 178 (340–341; Fi)
kominík × komeník, kominář (svazky izoglos) ČJA 5, 455.4 (619, 644; Kl)
komoře dat. sg. f. ČJA 4, 64 (120–121; Kl)
komoře dat. sg. f. (změna e, ě > i) ČJA 5, 46d (113–115; Ši)
končiny, fašank (svazky izoglos) ČJA 5, 449.4 (629, 638; Kl)
koně nom. pl. m. ČJA 4, 98 (162–163; Fi)
konev nom. sg. f. ČJA 4, 19 (66, 71; Hb)
koni dat. sg. m. ČJA 4, 54 (108; Kl)
koní gen. pl. m. ČJA 4, 129 (196, 199; Bt)
koním dat. pl. m. ČJA 4, 152 (228, 230; Ko)
konipas bílý ČJA 2, 37 (111–113; Fi)
koňmi instr. pl. m. ČJA 4, 187 (279–280; Bh)
koňom (svazky izoglos) ČJA 5, 456.2 (628, 645; Kl)
koňský (depalatalizace) ČJA 5, 233 (338, 340; Km)
koňský postroj ČJA 3, 152 (356–358; Bh)
konstrukce: *co je to za člověka?* ČJA 5, 360 (490, 492–493; Ši)
konstrukce: *co máš ruce?* ČJA 5, 361 (492–493; Ši)
konstrukce: *je mu Josef* ČJA 5, 362 (492, 494–495; Ši)
konstrukce: *je mu šedesát let* ČJA 5, 363 (494–495; Ši)
konstrukce: *šel k pekaři* ČJA 5, 350 (480–482; Km)
konstrukce: *šlo nás jich tam pět* ČJA 5, 351 (481–482; Km)
konve gen. sg. f. ČJA 4, 49 (101–102, 104; Bt)
konvi dat. sg. f. ČJA 4, 60 (116–118; Kl)
konví gen. pl. f. ČJA 4, 148 (220, 222, 225; Bt)
konvička na mléko ČJA 1, 146 (284, 286–287; Pl)
kopčit (svazky izoglos) ČJA 5, 459.2 (629, 648; Kl)
kope 3. os. sg. ind. préz. ČJA 4, 307 (436, 439; Fi)
kopit ČJA 3, 105 (253–256; Bh)
kopretina ČJA 2, 112 (265–268; Hl)
kopřiva (metateze souhlásek) ČJA 5, 261b (375, 377; Bh)
kornout ČJA 2, 179 (394–397; Kl)
koruna (městská síť) ČJA 5, 441 (603–604; Fi)
kořalka (záměna g, k) ČJA 5, 218a (319, 321; Bh)
kořen (změna e > a, é > á) ČJA 5, 63d (134–135; Ši)
kos ČJA 2, 40 (118–119; Fi)
kos (kvantita) ČJA 5, 125b (212–213; Či)
kosa (kvantita) ČJA 5, 124a (210, 212–213; Či)
kosa s obloukem ČJA 3, 60 (164–167; Bh)
kosinka ČJA 1, 179 (340, 342–343; Kl)
kosiště ČJA 3, 64 (174–176; Vj)
kosit obilí ČJA 3, 56 (156, 158–159; Bá)
kost (depalatalizace) ČJA 5, 235a (342–343; Km)
kost (změny st > sť, sť > sc') ČJA 5, 273a (388, 390–391; Bh)
kostech lok. pl. f. ČJA 4, 181 (268, 270–271; Ko)
kostelní kůr ČJA 2, 188 (406–408; Mj)
kostem dat. pl. f. ČJA 4, 163 (242, 245–246; Ko)
kostí gen. pl. f. ČJA 4, 147 (220, 223; Bt)
kosti gen. sg. f. ČJA 4, 46b (98, 100; Bt)
kosti nom. pl. f. ČJA 4, 113 (178, 180–181; Fi)
kostmi instr. pl. f. ČJA 4, 199 (295–296; Bh)
koš (kvantita) ČJA 5, 121 (208–209; Či)
košatina ČJA 3, 150 (353–354; Fi)
košík (změna í > ej > é (> í)) ČJA 5, 33 (96–98; Bh)
košile (změna 'u > i, 'ú > í) ČJA 5, 20 (75–76; Fi)
košťál ČJA 2, 20 (82–83; Fi)
košťál × hloub (svazky izoglos) ČJA 5, 459.3 (630, 648; Kl)
koště ČJA 1, 180 (342–343; Či)
kotník ČJA 1, 57 (152, 154–155; Hl)
koule (kvantita) ČJA 5, 155 (244–246; Hb)
koulovat se ČJA 1, 33 (116, 118–119; Bá)
koulovat se (záměna g, k) ČJA 5, 219b (319–321; Bh)
koupelna ČJA 1, 194/222.1 (362, 402–403; Pl)
kouř ČJA 1, 177 (338–339; Či)
kouře gen. sg. m. ČJA 4, 32 (78, 80; Bh)
kouří se (změna í > ej > é (> í)) ČJA 5, 34 (98; Bh)
kouří se z komína ČJA 1, 177 (338; Či)
kovárna ČJA 2, 172 (386–388; Bh)
kovárně dat. sg. f. ČJA 4, 65 (120, 122–123; Kl)
kovárny gen. sg. f. ČJA 4, 45 (96–98; Bt)
koz gen. pl. f. ČJA 4, 141 (213–214; Bt)
koza bez rohů ČJA 3, 205 (456–458; Pl)
(koza je) březí ČJA 3, 207 (460–462; Fi)
(koza) se prská ČJA 3, 206 (458–460; Fi)
kozách lok. pl. f. ČJA 4, 179 (266, 268–269; Ko)
kozách (kvantita) ČJA 5, 213b (312–313; Fi)
kozák ČJA 2, 90 (219–220, 222; Jč)
kozami instr. pl. f. ČJA 4, 194 (290; Bh)
koze dat. sg. f. ČJA 4, 61 (118; Kl)
kozel ČJA 3, 208 (461–462; Vj)
kozel (kvantita) ČJA 5, 183b (280–281; Ko)
kozy gen. sg. f. ČJA 4, 43 (94, 96; Bt)
kozy nom. pl. f. ČJA 4, 107 (172, 174; Fi)
kožich (změna 'u > i, 'ú > í) ČJA 5, 19 (74, 76; Fi)
kožiše lok. sg. m. ČJA 4, 72 (132, 134; Kl)
kraj (změna aj > ej (> é > í)) ČJA 5, 40b (104, 106–107; Bh)
kraj (kvantita) ČJA 5, 105a (190–191; Či)
kraje gen. sg. m. ČJA 4, 31 (78, 83; Bh)
krajíce gen. sg. (redukce i, y (í, ý)) ČJA 5, 80b (157–158; Ši)
králík ČJA 3, 219 (482–484; Bá)
králík (změna í > ej > é (> í)) ČJA 5, 25 (84; Bh)
kráva (kvantita) ČJA 5, 139a (228–230; Ko)
kráva (bilabiální w) ČJA 5, 310a (432–433; Bá)
(kráva) bučí ČJA 3, 179 (409–410, 412; Vj)
(kráva je) březí ČJA 3, 171 (395–396; Fi)
(kráva) přežvykuje ČJA 3, 180 (411–412, 414; Ši)
(kráva) se běhá ČJA 3, 170 (392–394; Fi)
(kráva) se čistí ČJA 3, 173 (396–398; Ši)
(kráva) trká ČJA 3, 181 (413–414, 416; Ši)

kravách lok. pl. f. ČJA 4, 178 (266–267; Ko)
kravám dat. pl. f. ČJA 4, 159 (238; Ko)
kravami instr. pl. f. ČJA 4, 194 (289–290; Bh)
kravami (kvantita) ČJA 5, 213d (312–313; Fi)
krávou (kvantita) ČJA 5, 139b (228–230; Ko)
kravský (roh) ČJA 4, 221 (328–329; Bt)
krb (svazky izoglos) ČJA 5, 456.2 (628, 645; Kl)
krecht ČJA 3, 119 (286–288; Či)
krejcar (záměna g, k) ČJA 5, 219c (319–321; Bh)
krev (kvantita) ČJA 5, 111c (197–198, 201; Či)
krev (bilabiální w) ČJA 5, 308c (430–431; Bá)
krk (r sonans) ČJA 5, 98 (182; Km)
krmit × uklízet (svazky izoglos) ČJA 5, 450.3 (617, 639; Kl)
krmná řepa ČJA 3, 118 (283–285; Bt)
krocan (kvantita) ČJA 5, 179c (275–276; Či)
krocán × krocan (svazky izoglos) ČJA 5, 455.4 (619, 644; Kl)
krocan, krůta ČJA 3, 249 (542–544; Ši)
krojidlo ČJA 3, 41 (126–127; Bt)
krokev ČJA 1, 204 (375, 377; Ln)
kropicí konev ČJA 2, 16 (77–79; Fi)
krosna ČJA 3, 167 (388–390; Fi)
krouhat zelí (městská síť) ČJA 5, 433 (595–596; Fi)
krtek ČJA 2, 26 (93–94; Bh)
krtek (vyrovnávání střídnic za jery) ČJA 5, 90c (168, 170–171; Bh)
krtinec ČJA 2, 27 (94–96; Bh)
krunt (svazky izoglos) ČJA 5, 451.4 (620, 640; Kl)
krupka (kvantita) ČJA 5, 161 (253–255; Či)
krve gen. sg. f. ČJA 4, 50 (101, 104; Bt)
krve gen. sg. f. (vyrovnávání střídnic za jery) ČJA 5, 84 (162, 164; Bh)
krve (r sonans) ČJA 5, 98 (182; Km)
krví instr. sg. f. (změna ’u > i, ’ú > í) ČJA 5, 22b (77–79; Fi)
krví instr. sg. f. ČJA 4, 89 (150–152; Ši)
kryje 3. os. sg. ind. préz. ČJA 4, 312 (442, 445; Fi)
křemenáč ČJA 2, 91 (221–224; Jč)
křída (kvantita) ČJA 5, 145 (235–236; Hb)
křivý (změna i > e, ę) ČJA 5, 52b (121–122; Ko)
kříž (změna í > ej > é (> í)) ČJA 5, 34b (97–98; Bh)
křížaly ČJA 2, 228 (474–476; Bh)
kudy ČJA 5, 372 (508–510; Či)
kuchyně nom. sg. f. ČJA 4, 15 (62–63; Hb)
kuchyně × kuchyň (svazky izoglos) ČJA 5, 459.1 (618, 648; Kl)
kuchyňka (depalatalizace) ČJA 5, 233 (338, 340; Km)
kukačka ČJA 2, 34 (107–108; Fi)
kukuřice ČJA 3, 117 (281–282, 284; Ir)
kulatá příčka u žebříku ČJA 3, 123 (295–298; Ir)
kulatá příčka v žebřínách ČJA 3, 123 (296–298; Ir)
kulatý ČJA 2, 217 (458, 461; Jč)
kulhá 3. os. sg. ind. préz. ČJA 4, 301 (430, 432–433; Fi)
kulhat ČJA 1, 58 (154–155; Pl)
kůlně dat. sg. f. ČJA 4, 65 (120, 122; Kl)
kůlny gen. sg. f. ČJA 4, 45 (96, 98; Bt)
kůň ČJA 3, 190/253.2 (429–430, 548; Ir)
kůň (kvantita) ČJA 5, 209 (308–309; Fi)
(kůň) řehtá ČJA 3, 195 (435–436, 438; Ši)
kupka sena ČJA 3, 99 (242–244; Bh)
kupme 1. os. pl. imp. ČJA 4, 336 (477, 480, 482; Ši)
kupoval příč. min. sg. m. ČJA 4, 368, (520, 522; Či)
kupuji 1. os. sg. ind. préz. ČJA 4, 289 (420–421; Fi)
kupuju (změna u > o, ǫ) ČJA 5, 58 (128–129; Ir)
kůra ČJA 2, 74 (190–191; Mj)
kurník ČJA 3, 237 (518–519; Ši)
kuřat gen. pl. n. ČJA 4, 134 (204–205; Bt)
kuřat (změna ’a > ie > í (i)) ČJA 5, 9 (60, 62; Km)
kuřat gen. pl. n. (kvantita) ČJA 5, 109c (194–195; Či)
(kuřátko) se klobe ČJA 3, 235 (513–516; Fi)
kuřatům dat. pl. n. ČJA 4, 157 (236, 239; Ko)
kuřatům (kvantita) ČJA 5, 212b (310, 313; Fi)
kuřaty instr. pl. n. ČJA 4, 193 (287–288; Bh)
kuře (kvantita) ČJA 5, 192a (288–290; Fi)
kuřete gen. sg. n. ČJA 4, 39 (88–89; Bt)
kus (změna u > o, ǫ) ČJA 5, 55a (124, 126–127; Ir)
kus masa (asimilace) ČJA 5, 290b (410–411; Bá)
kůzle (změna ’a (> ě) > e) ČJA 5, 5a (54, 56–57; Km)
kužalka × kuželka (svazky izoglos) ČJA 5, 460.3 (620, 649; Kl)
kuželka ČJA 2, 197 (418, 420–421; Pv)
kuželka (změna e > a, é > á) ČJA 5, 61c (132–133; Ši)
kuželka (kvantita) ČJA 5, 163 (254, 256; Či)
kvečeru ČJA 5, 394 (546–549; Či)
kvedlačka ČJA 1, 150 (292, 294–295; Hl)
kvést inf. ČJA 4, 344 (489–490, 492; Bh)
květ (bilabiální w) ČJA 5, 316b (438–439; Bá)
květ černého bezu ČJA 2, 119 (285–286, 288; Pv)
květ, kvítí, kvočna (asimilace) ČJA 5, 296 (417–418; Ši)
květina ČJA 2, 99/229.3 (238, 240, 477; Bá)
květináč ČJA 1, 152 (296, 298–300; Pl)
kvetl příč. min. sg. m. ČJA 4, 388 (545–546; Či)
kvítí ČJA 2, 100 (239–240; Bá)
kvočna ČJA 3, 231 (506–507; Či)
kynout ČJA 1, 130 (256, 258–259; Bá)
kyselé mléko ČJA 1, 107 (222–224; Kl)
kyselé zelí ČJA 1, 101 (212, 214–215; Ln)
kyše 3. os. sg. ind. préz. ČJA 4, 306 (436, 439; Fi)
lacinější ČJA 2, 178 (393–394; Fi)
laciný ČJA 2, 178 (394; Fi)
laciný (změna i > e, ę) ČJA 5, 50a (118–120; Ko)
lacnější × lacinější (svazky izoglos) ČJA 5, 461.1 (623, 650; Kl)
lasička ČJA 2, 28 (96–98; Bh)
lať ČJA 1, 206/221.5 (376, 402–403; Fi)
lavice ČJA 1, 171 (326, 328–329; Jč)
lavice (změna aj > ej (> é > í)) ČJA 5, 40 (104, 106; Bh)
lavice (bilabiální w) ČJA 5, 315 (438; Bá)
lávka (kvantita) ČJA 5, 162 (254–255; Či)
léčivé byliny ČJA 2, 101 (239–241; Bá)
ledovatka, ledovka (svazky izoglos) ČJA 5, 448.2 (612, 637; Kl)
ledůvka (kvantita) ČJA 5, 180b (275–277; Či)
ledviny ČJA 1, 121 (242, 245; Pl)
lehčí ČJA 2, 177 (392–394; Fi)
lehkější × lehčí (svazky izoglos) ČJA 5, 450.1 (622, 639; Kl)
lehký (změna chk > fk) ČJA 5, 333a (456, 458–459; Km)
lej 2. os. sg. imp. ČJA 4, 329 (467, 472; Ši)
leje 3. os. sg. ind. préz. ČJA 4, 311 (440, 443; Fi)
lenoch ČJA 1, 75 (180, 182; Pv)
lepší (změna š > č) ČJA 5, 331b (454, 456–457; Km)
les ČJA 2, 68 (179–180, 182; Vj)
lese lok. sg. m. ČJA 4, 74 (133–134, 136; Kl)
lesík (změna í > ej > é (> í)) ČJA 5, 31 (92, 94; Bh)
léta nom. pl. (kvantita) ČJA 5, 148 (238–240; Hb)
letnice ČJA 2, 220 (460, 465; Bh)
léto (kvantita) ČJA 5, 147a (237–238; Hb)
ležet (epentetické j) ČJA 5, 260a (373–374; Bh)
lhář ČJA 1, 77 (184, 186; Om)
lhát ČJA 1, 77 (184–186; Om)
líbat se ČJA 1, 20 (96–98; Pv)
libové (kvantita) ČJA 5, 189a (286–287; Fi)
libové maso ČJA 1, 120 (241–243; Či)
libový (změna ’u > i, ’ú > í) ČJA 5, 17a (72–74; Fi)
líčit (změna í > ej > é (> í)) ČJA 5, 25 (84; Bh)
lidé nom. pl. m. ČJA 4, 96 (160–161; Fi)
lidé (kvantita) ČJA 5, 189c (286–287; Fi)
lidem dat. pl. m. ČJA 4, 154 (232–233; Ko)
liják ČJA 2, 158 (354, 356–357; Ši)
líný ČJA 1, 75 (180, 182–183; Pv)

lípa (změna i > e, ę) ČJA 5, 53 (123; Ko)
lípa (kvantita) ČJA 5, 152 (242–243; Hb)
list (změna i > e, ę) ČJA 5, 53b (123, 125; Ko)
lístek (změna í > ej > é (> í)) ČJA 5, 24 (82, 84; Bh)
lístek, **lísteček** ČJA 2, 17 (78, 80–81; Bh)
lišej (změna aj > ej (> é > í)) ČJA 5, 41 (106, 108–109; Bh)
líšeň ČJA 3, 124 (298–300; Pl)
líšeň (změna ’u > i, ’ú > í) ČJA 5, 17b (72–74; Fi)
liška (druh houby) ČJA 2, 89 (217, 220; Mj)
liška × kuřátko (svazky izoglos) ČJA 5, 461.2 (624, 650; Kl)
lítá 3. os. sg. ind. préz. ČJA 4, 298 (428, 430–431; Fi)
líto (změna í > ej > é (> í)) ČJA 5, 25 (84; Bh)
litovat (změna ’u > i, ’ú > í) ČJA 5, 16b (71–72; Fi)
lízat (změna í > ej > é (> í)) ČJA 5, 24a (82–84; Bh)
lnu gen. sg. m. (vyrovnávání střídnic za jery) ČJA 5, 84 (162, 164–165; Bh)
lokáč × louže (svazky izoglos) ČJA 5, 458.1 (618, 647; Kl)
loket nom. sg. m. ČJA 4, 4 (50–51; Ši)
loket gen. pl. m. ČJA 4, 127 (194–195; Bt)
lokti lok. sg. m. ČJA 4, 81 (141–142; Kl)
lokty nom. pl. m. ČJA 4, 103 (168–169; Fi)
loňský (depalatalizace) ČJA 5, 233a (338, 340–341; Km)
loňský (změna nsk > nck) ČJA 5, 329 (452; Km)
lopata na vátí obilí ČJA 3, 88 (220–222, 224; Kl)
lopata × radlice (svazky izoglos) ČJA 5, 450.2 (613, 639; Kl)
louč ČJA 1, 182 (344, 346–347; Bh)
louky nom. pl. f. ČJA 4, 120 (184, 189; Fi)
loupe 3. os. sg. ind. préz. ČJA 4, 304 (434, 437; Fi)
lože (kvantita) ČJA 5, 123c (208, 210–211; Či)
lože × postel (svazky izoglos) ČJA 5, 450.1 (622, 639; Kl)
lucerka (kvantita) ČJA 5, 184c (280–282; Ko)
lucerna (svazky izoglos) ČJA 5, 454.2 (615, 643; Kl)
lůj (kvantita) ČJA 5, 122 (208, 211; Či)
luk gen. pl. f. ČJA 4, 140 (212; Bt)
lupének (změna e > a, é > á) ČJA 5, 64b (135–136; Ši)
lupínko × lupínek (svazky izoglos) ČJA 5, 448.1 (621, 637; Kl)
luska, lusk × struk (svazky izoglos) ČJA 5, 458.3 (631, 647; Kl)
lýko (kvantita) ČJA 5, 146 (236; Hb)
lžíce ČJA 1, 148 (288, 290–291; Bá)
macecha (změna o > e) ČJA 5, 82 (161; Km)
mák (kvantita) ČJA 5, 130a (218–219, 221; Ko)
mákem (kvantita) ČJA 5, 130b (218–219, 221; Ko)
makový (koláč), **jetelové (semeno)** ČJA 4, 220 (326, 328–329; Bt)
malá děvečka ČJA 3, 7 (58; Či)
malíček ČJA 1, 55 (150, 153; Pl)
malina (změna i > e, ę) ČJA 5, 53a (123, 125; Ko)
malinký ČJA 1, 23 (100–102; Či)
maměnka, mamička (svazky izoglos) ČJA 5, 449.4 (629, 638; Kl)
maminka ČJA 1, 5B (72, 74–76; Hd-Pv)
Máně dat. sg. f. ČJA 4, 66 (122–123; Kl)
masář × řezník (svazky izoglos) ČJA 5, 453.3 (633, 642; Kl)
mase lok. sg. n. ČJA 4, 83 (143–144; Ir)
máselnice ČJA 1, 114 (232, 234–235; Hl)
máslo ČJA 1, 112 (230–231; Bh)
maso (vývoj nosovek) ČJA 5, 67b (139–140, 143; Ši)
masopustní (změna st > št) ČJA 5, 273b (388, 390–391; Bh)
masopustní průvod ČJA 2, 206 (436, 438–439; Jč)
mašinovat (svazky izoglos) ČJA 5, 453.2 (615, 642; Kl)
mateřídouška ČJA 2, 105 (249–250, 252; Om)
mazání (kvantita) ČJA 5, 167 (258, 260; Či)
me (svazky izoglos) ČJA 5, 451.4 (621, 640; Kl)
mě akuz. ČJA 4, 230 (342, 344–345; Bh)
mě akuz. (změna ’a (> ě) > e) ČJA 5, 5b (54, 56–57; Km)
měchačka × vařečka (svazky izoglos) ČJA 5, 452.1 (619, 641; Kl)
měchařina, měcheřina (svazky izoglos) ČJA 5, 448.4 (621, 637; Kl)
měchounka (svazky izoglos) ČJA 5, 449.3 (628, 638; Kl)
měchuřina ČJA 1, 126 (248, 250–251; Bá)
měl příč. min. sg. m. ČJA 4, 376 (530, 532; Či)
mém lok. sg. m./n. ČJA 4, 252 (370–372; Bh)
mému dat. sg. m./n. ČJA 4, 251 (366, 369–370; Bh)
menší (změna š > č) ČJA 5, 331a (454, 456–457; Km)
měří (kvantita) ČJA 5, 187b (284–285; Fi)
město (vývoj měkkých retnic) ČJA 5, 229 (335, 337; Bh)
mez nom. sg. f. ČJA 4, 14 (60, 62–63; Hb)
meze nom. pl. f. ČJA 4, 108 (174–175; Fi)
meze (změna dz > z) ČJA 5, 214 (314; Bh)
mezí gen. pl. f. ČJA 4, 145 (218–219; Bt)
mi dat. nepřízvuč. ČJA 4, 227 (340–341; Bh)
míč ČJA 1, 32 (114, 116–117; Bá)
míchá 3. os. sg. ind. préz. ČJA 4, 308 (438, 441; Fi)
míchaná vejce ČJA 1, 105 (218–220; Či)
milý, milá ČJA 1, 9 (82–84; Pv)
mímu × mojemu (svazky izoglos) ČJA 5, 450.5 (626, 639; Kl)
minul příč. min. sg. m. ČJA 4, 382 (535, 538, 540; Či)
minula příč. min. sg. f. ČJA 4, 382 (538, 540; Či)
mís gen. pl. f. ČJA 4, 143 (216–217; Bt)
míse dat. sg. f. ČJA 4, 61 (118–119; Kl)
místě lok. sg. n. ČJA 4, 82 (141–142, 144; Ir)
místnost, kam se ukládá zrno ČJA 3, 96 (236–238; Či)
mistr (kvantita) ČJA 5, 117 (202, 204–205; Či)
misy (svazky izoglos) ČJA 5, 455.2 (614, 644; Kl)
mísy gen. sg. f. ČJA 4, 43 (94–96; Bt)
mísy nom. pl. f. ČJA 4, 107 (172, 174–175; Fi)
míšenina (redukce i, y (í, ý)) ČJA 5, 79b (156–158; Ši)
miškář (kvantita) ČJA 5, 177c (272–274; Či)
mít inf. ČJA 4, 361 (508–510; Ir)
mlat ČJA 3, 12 (64–66; Fi)
mlátit mlátičkou ČJA 3, 83/253.1 (210, 548; Ir)
mlází ČJA 2, 86 (212–214; Kl)
mlékárně dat. sg. f. ČJA 4, 65 (120, 122; Kl)
mlékárny gen. sg. f. ČJA 4, 45 (96, 98; Bt)
mléko (úžení é > í) ČJA 5, 43 (110–111; Ir)
mlezivo ČJA 3, 174 (399–400; Vj)
mlíko × mléko (svazky izoglos) ČJA 5, 459.3 (630, 648; Kl)
mluvit (změna u > o, ǫ) ČJA 5, 56 (126–127; Ir)
mlynář (redukce i, y (í, ý)) ČJA 5, 73 (148–149; Ši)
mně dat. ČJA 4, 228 (340, 342–343; Bh)
mně lok. ČJA 4, 229 (342–343; Bh)
moc veselá (asimilace) ČJA 5, 291 (410, 412; Bá)
moci inf. ČJA 4, 342 (487–488; Bh)
močál ČJA 2, 136 (311, 313–314; Pl)
močůvka ČJA 3, 187 (423–424, 426; Vj)
modlit se ČJA 2, 187 (404–406; Pv)
modrák, vondrák × chrpa (svazky izoglos) ČJA 5, 459.1 (618, 648; Kl)
modřín ČJA 2, 71 (184–186; Om)
mohl příč. min. sg. m. ČJA 4, 387 (543–544; Či)
mohu 1. os. sg. ind. préz. ČJA 4, 293 (422, 424–425; Ir)
moje nom., akuz. sg. n. ČJA 4, 250 (366, 368; Bh)
motor (kvantita) ČJA 5, 200 (297–298; Ko)
motýl ČJA 2, 54 (151–153; Om)
moucha (kvantita) ČJA 5, 156b (246–247; Hb)
mračet se (svazky izoglos) ČJA 5, 460.4 (627, 649; Kl)
mračit se ČJA 1, 41 (131–133; Mi-Či)
mraky (kvantita) ČJA 5, 108c (192–194; Či)
mravenec (záměna retnic) ČJA 5, 321 (444–445; Bá)
mrkev nom. sg. f. ČJA 4, 20 (66, 68, 71; Hb)
mrkev (bilabiální w) ČJA 5, 308 (430; Bá)
mrkev × mrkva (svazky izoglos) ČJA 5, 452.3 (625, 641; Kl)
mrkve gen. sg. f. ČJA 4, 48 (99–100, 102; Bt)
mumel × čmelák, medák (svazky izoglos) ČJA 5, 455.1 (623, 644; Kl)
můra (kvantita) ČJA 5, 211 (310–311; Fi)
muset inf. ČJA 4, 358 (505–506; Bh)
musíme 1. os. pl. ind. préz. ČJA 4, 295 (426–427; Ir)

můstek (kvantita) ČJA 5, 165 (256, 258–259; Či)
muzeu lok. sg. n. ČJA 4, 85 (145–146; Ir)
muzika (záměna g, k) ČJA 5, 219a (319–321; Bh)
muž ČJA 1, 3 (70–71; Bá)
mužští (změny skupení žšť) ČJA 5, 330 (452, 454–455; Km)
mycí stůl (městská síť) ČJA 5, 423 (586–587; Fi)
myje 3. os. sg. ind. préz. ČJA 4, 312 (442; Fi)
mým instr. sg. m./n. ČJA 4, 253 (372–373; Bh)
myslet inf. ČJA 4, 359 (506–508; Bh)
myslet (palatalizace) ČJA 5, 224 (329; Bh)
mysli 2. os. sg. imp. ČJA 4, 323 (464; Ši)
mýt ČJA 1, 144 (281–283; Bh)
mží ČJA 2, 156 (351–353; Ši)
na hlavu (bilabiální w) ČJA 5, 310b (432–433; Bá)
na kličku ČJA 1, 79 (187–189; Hd)
na kličku × na smyčku, na šmyčku (svazky izoglos) ČJA 5, 462.2 (613, 651; Kl)
na koni lok. sg. m. ČJA 4, 79 (139–140; Kl)
na mašličku (svazky izoglos) ČJA 5, 456.2 (628, 645; Kl)
(na) **ně** akuz. sg. n. ČJA 4, 238 (352, 355; Bh)
(na) **něj** akuz. sg. m. živ. ČJA 4, 237 (350, 352–353; Bh)
na shledanou (asimilace) ČJA 5, 293b (413–414; Bá)
nádoba na dojení mléka ČJA 3, 178 (407–408, 410; Pl)
nádobí ČJA 1, 143 (281, 283; Mi)
nádobí × náčiní, náčení (svazky izoglos) ČJA 5, 452.3 (625, 641; Kl)
nádobka na brousek ČJA 3, 59 (162–164; Vj)
nahlížet ČJA 1, 44 (134, 136–137; Či)
nahoru ČJA 5, 377 (517–518, 520; Ko)
nahoře ČJA 5, 376 (516–518; Ko)
náledí ČJA 2, 164 (368–372; Či)
nalevo! ČJA 3, 202 (450–452; Bt)
námi instr. pl. ČJA 4, 243 (358, 360–361; Bh)
namířit (změna i > e, ę) ČJA 5, 52 (122; Ko)
namířit (kvantita) ČJA 5, 174 (267–268; Či)
napínáček (městská síť) ČJA 5, 429 (590, 592–593; Fi)
náprava ČJA 3, 142 (335–336; Bh)
nápravník ČJA 3, 134 (320–322; Bh)
napravo! ČJA 3, 203 (452–454; Bt)
nárt ČJA 1, 56 (150, 152–153; Bh)
nárt (r sonans) ČJA 5, 99a (183–184; Km)
náruční kůň ČJA 3, 199 (444–446; Bh)
nás gen. pl. ČJA 4, 245 (360, 362–363; Bh)
naschvál ČJA 5, 404 (561–563; Hb)
naši nom. pl. m. živ. ČJA 4, 256 (374, 376–377; Bh)
naši subst. zájmeno v nom. pl. ČJA 4, 257 (376, 378; Bh)
naší dat. sg. f. ČJA 4, 255 (374–375; Bh)
našim dat. pl. ČJA 4, 258 (376, 379–380; Bh)
naším instr. sg. m./n. ČJA 4, 254 (372, 374–375; Bh)
našimi instr. pl. ČJA 4, 259 (380–382; Bh)
navléci ČJA 1, 86 (196–198; Hl)
neboj se imp. (kvantita) ČJA 5, 198 (295–296; Ko)
nebudete (dispalatalizace) ČJA 5, 68c (140–143; Ši)
nečičky ČJA 1, 131 (258, 260–261; Mi)
necky ČJA 1, 165 (318, 320–321; Hl)
neděle (palatalizace) ČJA 5, 225a (330–331; Bh)
nehet ČJA 1, 54 (149–151; Pl)
nehet (vyrovnávání střídnic za jery) ČJA 5, 90a (168, 170–171; Bh)
nechej 2. os. sg. imp. ČJA 4, 333 (475–476, 478; Ši)
nej(hlubší) (změna aj > ej (> é > í)) ČJA 5, 39 (104–105; Bh)
nějak ČJA 5, 396 (550–551; Či)
nejedlá, **jedovatá houba** ČJA 2, 93 (226–229; Bh)
nejezděte 2. os. pl. imp. ČJA 4, 339 (481, 483–484; Ši)
nejsi 2. os. sg. ind. préz. ČJA 4, 426 (606, 608; Ir)
nejsi 2. os. sg. ind. préz. (změna aj > ej (> é > í)) ČJA 5, 42 (108; Bh)
nemluv (bilabiální w) ČJA 5, 308 (430; Bá)
nemocný (palatalizace) ČJA 5, 225b (330–331; Bh)
néň (svazky izoglos) ČJA 5, 460.4 (627, 649; Kl)
není 3. os. sg. ind. préz. ČJA 4, 427 (607–608; 610; Ir)
neodstavené tele ČJA 3, 175 (400–402, 404; Ši)
neporaz ČJA 1, 65 (164–166; Mj)
neposečená stébla za sekáčem ČJA 3, 69 (180, 182–184; Bh)
nerad (kvantita) ČJA 5, 170a (263–264; Či)
nerada (kvantita) ČJA 5, 170b (263–264; Či)
nerozlej 2. os. sg. imp. (změna aj > ej (> é > í)) ČJA 5, 38 (102, 104; Bh)
nesl příč. min. sg. m. ČJA 4, 384 (541–542; Či)
(nesl) bych 1. os. sg. kond. přít. ČJA 4, 421 (596, 599; Ir)
(nesl) bys 2. os. sg. kond. přít. ČJA 4, 422 (596, 598–599; Ir)
(nesli) bychom 1. os. pl. kond. přít. ČJA 4, 423 (598, 600–601; Ir)
nesou 3. os. pl. ind. préz. (vývoj nosovek) ČJA 5, 67c (139–140, 143; Ši)
nést (kvantita) ČJA 5, 159 (250–252; Ko)
nesu (změna u > o, ǫ) ČJA 5, 54 (124–125; Ir)
nesu 1. os. sg. ind. préz. (vývoj nosovek) ČJA 5, 67a (139–140, 143; Ši)
netopýr ČJA 2, 30 (100–102; Či)
netopýr (změna e, ě > i) ČJA 5, 46b (113–115; Ši)
nevěsta (bilabiální w) ČJA 5, 312b (434–435; Bá)
nevypalovaná cihla ČJA 1, 201 (370–372; Fi)
nezlobme 1. os. pl. imp. ČJA 4, 335 (477, 480; Ši)
nezralý hrachový lusk ČJA 2, 22 (84–86; Kl)
než (svazky izoglos) ČJA 5, 452.4 (630, 641; Kl)
nit nom. sg. f. ČJA 4, 17 (64, 67; Hb)
nit (depalatalizace) ČJA 5, 235b (342–343; Km)
nit (proteze, hiát) ČJA 5, 255 (368–369; Bh)
nitě nom. pl. f. ČJA 4, 114 (180, 183; Fi)
niti gen. sg. f. ČJA 4, 46b (97–98, 100; Bt)
nízký (proteze, hiát) ČJA 5, 256 (368–369; Bh)
ňó × ňum, ňú (svazky izoglos) ČJA 5, 461.3 (629, 650; Kl)
noci gen. sg. f. ČJA 4, 46b (98, 100; Bt)
noci nom. pl. f. ČJA 4, 116 (182, 185; Fi)
nocích lok. pl. f. ČJA 4, 181 (268, 270; Ko)
nohavicach, nohavicech × nohavicích (svazky izoglos) ČJA 5, 457.1 (620, 646; Kl)
nohavice gen. sg. f. ČJA 4, 46a (98; Bt)
nohavicích lok. pl. f. ČJA 4, 180 (268–269; Ko)
nohavicách × nohavicích (svazky izoglos) ČJA 5, 462.1 (616, 651; Kl)
nohavicím dat. pl. f. ČJA 4, 161 (240, 242–243; Ko)
nohou gen. pl. f. ČJA 4, 149 (222; Bt)
nos 2. os. sg. imp. ČJA 4, 323 (461, 464; Ši)
nosej (svazky izoglos) ČJA 5, 448.2 (613, 637; Kl)
nosí 3. os. sg. ind. préz. ČJA 4, 315 (444, 447; Fi)
nosí 3. os. pl. ind. préz. ČJA 4, 316 (448–449; Fi)
nosí 3. os. pl. ind. préz. (změna ’á > ie > í (i)) ČJA 5, 12 (64, 67–68; Km)
nosí 3. os. sg. ind. préz. (změna í > ej > é (> í)) ČJA 5, 31 (92; Bh)
nosil příč. min. sg. m. ČJA 4, 378 (531, 534; Či)
nosila příč. min. sg. f. ČJA 4, 378 (534; Či)
nosím 1. os. sg. ind. préz. ČJA 4, 291 (420, 422–423; Fi)
nosu gen. sg. m. ČJA 4, 29 (76, 81; Bh)
Novákovi nom. pl. (bilabiální w) ČJA 5, 314b (436–437; Bá)
Novákovi nom. pl., **Královi** nom. pl. ČJA 4, 222 (328, 330–331; Či)
Novákovic, Novákojc × Novákovi, Nováků (svazky izoglos) ČJA 5, 454.1 (619, 643; Kl)
Novákových gen. pl. ČJA 4, 223 (330, 332–333; Či)
Novákovým dat. pl. ČJA 4, 224 (332, 334–335; Či)
Novákovými instr. pl. ČJA 4, 225 (334, 336–337; Či)
nože gen. sg. m. ČJA 4, 33 (80, 85; Bh)
noži dat. sg. m. ČJA 4, 56 (110–112; Kl)
noži instr. pl. m. ČJA 4, 186 (277–278; Bh)
noži dat. sg. m. (změna ’u > i, ’ú > í) ČJA 5, 21a (77–78; Fi)
nožích lok. pl. m. ČJA 4, 174 (262–263; Ko)
nožma × nožema (svazky izoglos) ČJA 5, 455.4 (619, 644; Kl)
nožů gen. pl. m. ČJA 4, 125 (192; Bt)
nudle ČJA 1, 96 (206, 209; Mi)
nudle (kvantita) ČJA 5, 192c (288–290; Fi)

nůžky ČJA 1, 85 (195–196; Bh)
nyní ČJA 5, 388 (535–537; Km)
(o) mém lok. sg. m./n. (kvantita) ČJA 5, 207a (304, 306–307; Fi)
(o) **něm** lok. sg. m./n. ČJA 4, 239 (352, 354, 356; Bh)
oba dva nom. m. živ. ČJA 4, 273 (398–399; Bá)
obec (proteze, hiát) ČJA 5, 258 (370, 372; Bh)
obecní nom. sg. f. ČJA 4, 204 (304–305; Ko)
obecní nom. sg. f. (změna 'á > ie > í (i)) ČJA 5, 15 (70; Bh)
obecní (redukce i, y (í, ý)) ČJA 5, 76a (153–154; Ši)
obecní pozemek ČJA 2, 139 (318–320; Pl)
obchod (krám) ČJA 2, 174 (388–390; Km)
obilí ČJA 3, 52 (152–153; Kl)
obilí (úžení é > í) ČJA 5, 44b (110–112; Ir)
obilí (redukce i, y (í, ý)) ČJA 5, 74b (148, 150, 152; Ši)
obilné stéblo ČJA 3, 65 (175–176; Kl)
obilní síto ČJA 3, 89 (223–224, 226; Kl)
obleva ČJA 2, 167 (376–378, 380; Pv)
obracejí 3. os. pl. ind. préz. ČJA 4, 319 (452, 454–455; Fi)
obrácený (redukce i, y (í, ý)) ČJA 5, 76b (153–154; Ši)
obracet inf. ČJA 4, 346 (492, 494; Bh)
obruč ČJA 1, 198 (364, 366–367; Bh)
obuv ČJA 1, 87 (197–199; Jč-Bá)
obyčejný (změna aj > ej (> é > í)) ČJA 5, 42 (108–109; Bh)
očí gen. pl. n. ČJA 4, 133 (202, 204; Bt)
(od těch) časů gen. pl. m. ČJA 4, 131 (198, 203; Či)
oděv ČJA 1, 87 (198–199; Jč-Bá)
odhrnovačka ČJA 3, 39 (120, 122–123; Či)
odpoč × odpočinul (svazky izoglos) ČJA 5, 461.1 (623, 650; Kl)
odpočinout si inf. ČJA 4, 396 (558, 560; Či)
odpočinúl (svazky izoglos) ČJA 5, 449.4 (629, 638; Kl)
odpočinul si příč. min. sg. m. ČJA 4, 396 (557–558, 560; Či)
odporovací poměr: *než, jak, …* ČJA 5, 335 (461–463; Bh)
odpusť 2. os. sg. imp. ČJA 4, 326 (465, 468; Ši)
odrhat × drát (svazky izoglos) ČJA 5, 450.4 (619, 639; Kl)
oběra (proteze, hiát) ČJA 5, 242 (350, 352; Bh)
ogar, ogara (svazky izoglos) ČJA 5, 452.4 (630, 641; Kl)
ohlava (svazky izoglos) ČJA 5, 459.2 (629, 648; Kl)
ohlávka ČJA 3, 155 (362–364; Bh)
ohni dat. sg. m. ČJA 4, 56 (110, 112; Kl)
ohni lok. sg. m. ČJA 4, 80 (139–140; Kl)
ohníček na poli ČJA 3, 115 (278–280; Pl)
ohřňat (r sonans) ČJA 5, 100a (183–184, 186; Hb)
ohryzek ČJA 2, 11 (68–70; Pl)
ohřátý ČJA 4, 406 (574–576; Kl)
ohřitý × ohřátý, ohřetý (svazky izoglos) ČJA 5, 454.1 (619, 643; Kl)
ohříval příč. min. sg. m. ČJA 4, 367 (517–518, 520; Či)
oj ČJA 3, 130 (311, 314; Fi)
oj (kvantita) ČJA 5, 123b (208, 210–211; Či)
oje gen. sg. n. ČJA 4, 38 (86, 88; Bt)
okap ČJA 1, 208 (378–380; Om)
okapový žlab ČJA 1, 209 (380–382; Či)
oknech lok. pl. n. ČJA 4, 176 (264–265; Ko)
okno (proteze, hiát) ČJA 5, 258a (370–372; Bh)
oknům dat. pl. n. ČJA 4, 155 (234–235; Ko)
okres (proteze, hiát) ČJA 5, 258 (370, 372; Bh)
oku lok. sg. n. ČJA 4, 84b (144–146; Ir)
okurka ČJA 1, 102 (214–215; Fi)
Olomouc nom. sg. ČJA 4, 21b (68, 70, 73; Hb)
omáčka ČJA 1, 99/220.7 (210, 400–401; Bh)
omítat ČJA 1, 202 (372–374; Jč-Bá)
ony/ona nom. pl. m. neživ./f./n. ČJA 4, 247 (362, 365; Bh)
opěradlo ČJA 1, 155 (302–304; Jč)
opěradlo trakaře ČJA 3, 164 (380–382, 384; Ši)
oplen ČJA 3, 136 (324–326; Bh)
oploteň ČJA 3, 17 (73–74, 76; Bh)
oprať ČJA 3, 153 (358–360; Bh)
orat (hlubokou orbou) ČJA 3, 33 (107–109; Kl)
oringle (proteze, hiát) ČJA 5, 243 (351–352, 354; Bh)
oře 3. os. sg. ind. préz. ČJA 4, 302 (432, 435; Fi)
ořech (změna r' > ř) ČJA 5, 221a (322, 324–325; Bh)
oříšek (svazky izoglos) ČJA 5, 456.4 (632, 645; Kl)
osina ČJA 3, 86 (215–217; Kl)
ostružina ČJA 2, 97 (234–235; Hl)
ostře × rychle, honem (svazky izoglos) ČJA 5, 450.2 (613, 639; Kl)
ošatka ČJA 1, 129 (256–257; Hl)
ošití bijáku ČJA 3, 78 (199–200, 202; Bh)
otav gen. pl. f. ČJA 4, 139 (210–212; Bt)
otav gen. pl. f. (kvantita) ČJA 5, 109b (194–195; Či)
otep rovné slámy vymlácené cepy ČJA 3, 82 (207–210; Ir)
otevřený ČJA 4, 408 (578; Kl)
otevřete 2. os. pl. imp. ČJA 4, 338 (479, 483; Ši)
otevřít (asimilace) ČJA 5, 294 (414–415; Kl)
otevřít (bilabiální w) ČJA 5, 308b (430–431; Bá)
otěže ČJA 3, 154 (360–362; Bh)
óto (svazky izoglos) ČJA 5, 453.5 (628, 642; Kl)
otoman (městská síť) ČJA 5, 419 (582–583; Fi)
ovád ČJA 2, 53 (148–150, 152; Či)
ovak (svazky izoglos) ČJA 5, 460.2 (634, 649; Kl)
ovar ČJA 1, 118 (238–241; Om)
ovar (záměna retnic) ČJA 5, 322b (444–446; Bá)
ovcí gen. pl. f. ČJA 4, 144 (216, 218; Bt)
ovec gen. pl. f. (vyrovnávání střídnic za jery) ČJA 5, 84 (162, 164; Bh)
ovoce (proteze, hiát) ČJA 5, 258b (370, 372–373; Bh)
ovrhovat × nahazovat (svazky izoglos) ČJA 5, 457.1 (620, 646; Kl)
ovsu lok. sg. m. ČJA 4, 73 (134; Kl)
paleček × střízlík (svazky izoglos) ČJA 5, 450.3 (617, 639; Kl)
pámek (svazky izoglos) ČJA 5, 448.4 (621, 637; Kl)
paměť (depalatalizace) ČJA 5, 234b (340–342; Km)
paměť (epentetické j) ČJA 5, 259b (372–374; Bh)
pampeliška (smetanka) ČJA 2, 110 (259–260, 262–264; Či)
panenka ČJA 1, 28/220.9 (109–110, 400–401; Bh)
paní instr. sg. f. ČJA 4, 88 (149–150; Ši)
panímáma (redukce i, y (í, ý)) ČJA 5, 79c (156–158; Ši)
panský (změna nsk > nck) ČJA 5, 329a (452, 455; Km)
pápěrka ČJA 2, 202 (430–432; Pv)
papírový sáček ČJA 2, 180 (397–399; Kl)
paprsek (u bran) ČJA 3, 49 (146–148; Bh)
pár (koní) ČJA 3, 191/253.3 (430, 548; Ir)
pařez (změna r' > ř) ČJA 5, 221c (322, 324–325; Bh)
pařez ČJA 2, 84 (209–211; Om)
pásl příč. min. sg. m. ČJA 4, 386 (542–544; Či)
pastvina ČJA 2, 140 (321–323; Pl)
pata (kvantita) ČJA 5, 106 (190–191; Či)
pata (vývoj měkkých retnic) ČJA 5, 231 (336, 339; Bh)
patka chleba ČJA 1, 136 (268–270; Či)
patro (vývoj měkkých retnic) ČJA 5, 230b (335–337; Bh)
patro (ve stodole) ČJA 3, 15 (69–70; Vj)
pauk (změna au > ou > ó) ČJA 5, 37 (100, 102; Bh)
pauz (změna au > ou > ó) ČJA 5, 37 (100, 102; Bh)
paví (kvantita) ČJA 5, 169 (262–264; Či)
pavouk ČJA 2, 57 (157–158, 160; Om)
pavouk (záměna retnic) ČJA 5, 318a (440–442; Bá)
pavuza ČJA 3, 125 (300–302; Pl)
pavuza (záměna retnic) ČJA 5, 318b (440–442; Bá)
paznehť ČJA 3, 182 (415–416, 418; Kl)
pec ČJA 1, 173 (330–332; Či)
pece gen. sg. f. ČJA 4, 47 (99–100; Bt)
péci inf. ČJA 4, 341 (485–486, 488; Bh)
pecka ČJA 2, 7/229.2 (62, 477; Vj)
peč 2. os. sg. imp. ČJA 4, 325 (466, 468; Ši)
pekaře akuz. pl. m. ČJA 4, 166 (249–250; Fi)
pekaře gen. sg. (změna 'a (> ě) > e) ČJA 5, 1b (51, 53; Km)

pekaři dat. sg. m. ČJA 4, 54 (107–108; Kl)
pekaři instr. pl. m. ČJA 4, 185 (275–276, 278; Bh)
pekařích lok. pl. m. ČJA 4, 173 (260–261; Ko)
pekařský (změna r’ > ř) ČJA 5, 221d (322, 324–325; Bh)
pekařů gen. pl. m. ČJA 4, 125 (192–193; Bt)
pekl příč. min. sg. m. ČJA 4, 384 (541–542; Či)
pelyněk ČJA 2, 104 (247–248; Bh)
pěna (kvantita) ČJA 5, 110a (195–196; Či)
peníze (kvantita) ČJA 5, 202 (301, 303; Fi)
perna ČJA 3, 16 (70–72, 74; Bh)
pero (kvantita) ČJA 5, 150 (240–242; Hb)
peří gen. sg. n. ČJA 4, 41 (90, 92; Bt)
peří dat./lok. sg. n. ČJA 4, 58 (113–115; Ir)
peří (kvantita) ČJA 5, 186a (282–284; Fi)
péří (svazky izoglos) ČJA 5, 449.4 (629, 638; Kl)
peřina ČJA 1, 161 (313–314; Hl)
pes (vývoj měkkých retnic) ČJA 5, 227b (332–334; Bh)
pes a kočka (asimilace) ČJA 5, 291b (410–412; Bá)
pěšina ČJA 2, 142 (322, 324–325; Kl)
pěšinka ve vlasech ČJA 1, 36 (122–124; Hl)
pěšky ČJA 5, 401 (558–560; Hb)
pět (vývoj nosovek) ČJA 5, 67 (139–140; Ši)
pět hodin (asimilace) ČJA 5, 289 (408, 410; Bá)
(pět) krav (bilabiální w) ČJA 5, 308 (430; Bá)
pět set nom. ČJA 4, 283 (410, 413; Bá)
pěti dat. ČJA 4, 281 (408; Bá)
pěti gen., lok. ČJA 4, 281 (408; Bá)
pěti instr. ČJA 4, 281 (408, 411; Bá)
pětikoruna (městská síť) ČJA 5, 442 (604–605; Fi)
pětima × pěti (svazky izoglos) ČJA 5, 461.3 (629, 650; Kl)
pětkrát ČJA 4, 285 (412, 415; Bá)
petrolej ČJA 1, 183 (346, 348–350; Bá)
petržel ČJA 2, 24 (88–90; Či)
pevný (bilabiální w) ČJA 5, 308 (430; Bá)
píchá 3. os. sg. ind. préz. (uchování staršího i, í) ČJA 5, 91 (170, 173; Km)
piliny ČJA 2, 81 (205–206, 208; Mj)
pinkalinka × sluníčko (svazky izoglos) ČJA 5, 453.4 (622, 642; Kl)
pípa × bubák (svazky izoglos) ČJA 5, 449.1 (621, 638; Kl)
písnička (kvantita) ČJA 5, 163a (254, 256–257; Či)
pivo (kvantita) ČJA 5, 118 (204, 207; Či)
pivovar (bilabiální w) ČJA 5, 311a (432, 434–435; Bá)
pláč (kvantita) ČJA 5, 132a (220, 223; Ko)
pláče gen. sg. m. ČJA 4, 32 (78, 80, 83; Bh)
pláče gen. sg. m. (kvantita) ČJA 5, 132b (220, 223; Ko)
plaz ČJA 3, 38a (119–121; Či)
plíce (změna ’u > i, ’ú > í) ČJA 5, 16a (71–72; Fi)
plít inf. ČJA 4, 364 (512–514; Bh)
plít (kvantita) ČJA 5, 157c (248–250; Ko)
plivl příč. min. sg. m. ČJA 4, 392 (551–552, 554; Či)
plno (l sonans) ČJA 5, 97a (179–181; Hb-Km)
plody černého bezu ČJA 2, 120 (287–288, 290; Pv)
plody lopuchu ČJA 2, 118 (281–282, 284–285; Kl)
plochá příčka v žebřinách ČJA 3, 122 (293–294, 296; Bh)
plot ČJA 3, 25/252.1 (89, 547; Bá)
pluh ČJA 3, 35 (112–114; Kl)
pluh (kvantita) ČJA 5, 126a (214–215; Či)
plužní kolečka ČJA 3, 45 (136–138; Či)
plž × slimák, šnek (svazky izoglos) ČJA 5, 452.1 (619, 641; Kl)
pobočnice ČJA 3, 159 (370–372; Bh)
počítat (změna í > ej > é (> í)) ČJA 5, 33 (96, 98; Bh)
počkej ČJA 1, 60/222.6 (158, 402–403; Pl)
počkej 2. os. sg. imp. ČJA 4, 330 (472, 474; Ši)
(pod) okny instr. pl. n. ČJA 4, 189 (281–282; Bh)
podélný trámek v plotě ČJA 3, 28 (95–98; Fi)
podíval se příč. min. sg. m. ČJA 4, 368 (519–520, 522; Či)
podívej 2. os. sg. imp. ČJA 4, 330 (469, 472, 474; Ši)
podjížďka ČJA 3, 133 (318–320; Bh)
podlaha, tla, tlo × poval (svazky izoglos) ČJA 5, 462.3 (633, 651; Kl)
podliska, podliška × konipásek, třasoprdelka (svazky izoglos) ČJA 5, 449.1 (621, 638; Kl)
podlouhlý chléb ČJA 1, 133 (262–263; Bh)
podložka u zákolníku ČJA 3, 145 (340–342; Bh)
podmáslí ČJA 1, 109 (225–226; Pl)
podmínkově přípustkové věty: *i kdyby…* ČJA 5, 343 (473–474; Bh)
podmínkové věty ireálné: věty s *by – by* ČJA 5, 346b (476, 478–479; Bh)
podmínkové věty ireálné: věty s *kdyby ne* ČJA 5, 346a (476, 478–479; Bh)
podmínkové věty reálné: *-li* ČJA 5, 340 (469–471; Bh)
podmítat ČJA 3, 34 (108, 110–112; Kl)
podnesčata (změna šč > šť > chč) ČJA 5, 270 (386; Bh)
podnesky, podnísky, podnýsky × podnešťata, podlíšťata, podnechčata (svazky izoglos) ČJA 5, 458.1 (618, 647; Kl)
podpatek ČJA 1, 90/221.7 (200, 202, 402–403; Bh)
podruh ČJA 3, 9 (60–62; Bt)
podsední kůň ČJA 3, 198 (442–444; Bh)
poduška u chomoutu ČJA 3, 158 (368–370; Bh)
podzim (kvantita) ČJA 5, 175a (269–271; Či)
pohnula příč. min. sg. f. ČJA 4, 394 (555–556; Či)
pohodný ČJA 2, 171 (384–386; Bh)
pohřbetník ČJA 3, 160 (372–374; Bh)
pohřbetník (uchování staršího i, í) ČJA 5, 92b (172–173; Km)
pohřbu gen. sg. m. ČJA 4, 24 (72, 75; Bh)
pohřeb ČJA 2, 191 (411–412; Om)
pohřeb (změna e > i) ČJA 5, 72b (145–146; Ir)
pohřeb (změna hř > ř) ČJA 5, 276 (392; Bh)
pohřeba (svazky izoglos) ČJA 5, 453.5 (628, 642; Kl)
poklička ČJA 1, 145 (282, 284–285; Bá)
poklička, puklička × křidla (svazky izoglos) ČJA 5, 461.2 (623, 650; Kl)
poklízet dobytek ČJA 3, 183 (417–418, 420; Bá)
pokoj (kvantita) ČJA 5, 199 (296–298; Ko)
pokos ČJA 3, 98 (240–242; Kl)
pokrvadlo (metateze souhlásek) ČJA 5, 261 (375; Bh)
pokrývadlo (zvratná redukce) ČJA 5, 102c (185–186, 188; Km)
pole ČJA 3, 30 (100–102; Bt)
pole nom. sg. n. ČJA 4, 6 (52, 54–55; Bt)
pole gen. sg. n. ČJA 4, 37 (86–87; Bt)
pole nom. pl. n. ČJA 4, 104 (170–171; Fi)
poli dat./lok. sg. n. ČJA 4, 57 (111–112, 114; Ir)
poli instr. pl. n. ČJA 4, 190 (282–284; Bh)
poli dat. sg. n. (změna ’u > i, ’ú > í) ČJA 5, 21b (77–78; Fi)
polí gen. pl. n. ČJA 4, 133 (202, 204–205; Bt)
políbit ČJA 1, 20 (96, 98; Pv)
polích lok. pl. n. ČJA 4, 175 (262–264; Ko)
polím dat. pl. n. ČJA 4, 156 (234, 236–237; Ko)
polní hlídač ČJA 2, 170 (382–384; Fi)
polštář ČJA 1, 162 (314–316; Hl)
polštář (změna š > č) ČJA 5, 332a (456, 459; Km)
pomalu ČJA 1, 92 (202–204; Fi)
pomlázka (svazek prutů) ČJA 2, 215 (454–457; Hl)
pomlázka (zvyk) ČJA 2, 216 (456, 458, 461; Hl)
pomněnka ČJA 2, 113 (268–270; Bh)
pomoz 2. os. sg. imp. ČJA 4, 325 (463, 466, 468; Ši)
pondělí ČJA 2, 210 (443–444; Jč)
ponrava (vsouvání souhlásek) ČJA 5, 265 (380–381; Bh)
popruh u nůše ČJA 3, 166 (385–388; Ši)
popruh u trakaře ČJA 3, 165 (383–385; Ši)
porodní bába ČJA 1, 17 (91–93; Bh)
porušení shody: *chasa měli starost* ČJA 5, 356 (487, 489; Ši)
porušení shody: *naši dědeček zemřeli* ČJA 5, 355 (486–487, 489; Ši)
porušení shody: vy byste to neuměli? ČJA 5, 355 (486–487; Ši)
pořád (změna r’ > ř) ČJA 5, 221b (322, 324–325; Bh)
poslední dny masopustu ČJA 2, 205 (434, 436–437; Jč)

pospíchat ČJA 1, 61 (158–160; Fi)
postel ČJA 1, 159 (309–310, 312; Bh)
postfixy u adverbií ČJA 5, 411 (571–574; Hb)
postfixy u tázacích výrazů ČJA 5, 410 (569–570, 572; Hb)
posvícení (císařské) ČJA 2, 223 (464, 466–467; Ši)
posýpá 3. os. sg. ind. préz. ČJA 4, 309 (438, 441; Fi)
potkan (kvantita) ČJA 5, 179b (275–276; Či)
potkan, **krysa** ČJA 2, 29 (98–100; Či)
potoce lok. sg. m. ČJA 4, 72 (131–132, 134; Kl)
potok ČJA 2, 134 (307, 310, 312; Kl)
potom ČJA 5, 387 (533–535; Hb)
potvora, tvůj (asimilace) ČJA 5, 297 (417–418; Ši)
potykač ČJA 3, 42 (126, 128–130, 132; Či)
potykač (kvantita) ČJA 5, 178b (273–274; Či)
pouštěl příč. min. sg. m. ČJA 4, 371 (521, 525; Či)
pouť ČJA 2, 221 (462, 465; Bá)
pouť (titulární slavnost) ČJA 2, 222 (462, 464, 467; Ši)
pouť (depalatalizace) ČJA 5, 234a (340–342; Km)
povídat (bilabiální w) ČJA 5, 309a (430, 432–433; Bá)
povidla ČJA 1, 140 (274–276; Pl)
(po)vichr (r sonans) ČJA 5, 99b (183–184; Km)
povříslo ČJA 3, 70 (184–186; Bá)
povříslo (metateze souhlásek) ČJA 5, 262a (375–377; Bh)
povříslo (záměna retnic) ČJA 5, 319b (442–443; Bá)
pozdě ČJA 5, 386 (533–534; Hb)
později ČJA 5, 386 (534; Hb)
pozítří ČJA 5, 393 (544–546; Hb)
pozor (změna o > u) ČJA 5, 71a (144–146; Ir)
požatý ČJA 4, 404 (571–572, 574; Kl)
práce gen. sg. f. ČJA 4, 46a (98; Bt)
Prachaticím dat. pl. f. ČJA 4, 164 (246–247; Ko)
pramen ČJA 2, 132 (305–306, 308; Kl)
prasatí × prasací, prasečí (svazky izoglos) ČJA 5, 456.3 (632, 645; Kl)
(prase) chrochtá ČJA 3, 210 (465–468; Kl)
prasečí ČJA 3, 215 (476–478; Ši)
prát ČJA 1, 166/222.5 (320, 402–403; Bh)
prkno ČJA 1, 190/221.3 (358, 360, 402–403; Fi)
proč ženeš (disimilace) ČJA 5, 302a (422–424; Bá)
pros za nás (disimilace) ČJA 5, 302b (422–424; Bá)
prosba (palatalizace) ČJA 5, 226c (330–332; Bh)
prostěradlo ČJA 1, 160 (311–312; Hl)
prostovlasý ČJA 1, 39 (128–130; Bh)
provaz na utažení pavuzy ČJA 3, 126 (302–304, 306; Pl)
prsou lok. pl. n. ČJA 4, 177 (264, 266–267; Ko)
prst ČJA 1, 53/220.1 (149, 400–401; Km)
prsům dat. pl. n. ČJA 4, 158 (236, 239; Ko)
průvlačka ČJA 3, 50 (148–150; Bh)
prvosenka ČJA 2, 116 (273, 276, 278; Pv)
předevčírem ČJA 5, 392 (542–544; Či)
přední konce sanic ČJA 3, 151 (354–356; Fi)
přední ramena vozu ČJA 3, 132 (315–317; Bh)
předsedou instr. sg. m. ČJA 4, 86 (147–148; Bh)
předsedové nom. pl. m. ČJA 4, 94 (158–159; Fi)
předsedove × předsedi (svazky izoglos) ČJA 5, 461.2 (624, 650; Kl)
předsedu akuz. sg. m. ČJA 4, 68 (124–126; Bh)
předsedy gen. sg. m. ČJA 4, 35 (82, 125; Bh)
překážet ČJA 1, 64 (163–164; Vj)
přes řeku (disimilace) ČJA 5, 302 (422, 424; Bá)
přeslice (změna 'a (> ě) > e) ČJA 5, 3 (52; Km)
přeslice ČJA 2, 204 (433–435; Jč)
přeslička ČJA 2, 115 (273, 275–276; Pv)
přeslička (změna 'a (> ě) > e) ČJA 5, 3 (52; Km)
přeslička (změna tř > stř) ČJA 5, 280b (398–399; Bh)
přesnídávka ČJA 1, 95 (205, 207; Fi)
přežívá × žvýká (svazky izoglos) ČJA 5, 460.3 (620, 649; Kl)
při- (změna i > e, ę) ČJA 5, 52a (121–122; Ko)
Příbram nom. sg. ČJA 4, 22 (70, 73; Hb)
Příbrami gen. sg. f. ČJA 4, 51 (103–105; Bt)
příčinné věty: *protože, …* ČJA 5, 344 (475, 477; Bh)
příčný trámek hrabí ČJA 3, 103 (249–250, 252; Bh)
přijď 2. os. sg. imp. ČJA 4, 334 (475, 478; Ši)
přijmout se, přímnout se × ujmout se (svazky izoglos) ČJA 5, 459.1 (618, 648; Kl)
příkop (metateze souhlásek) ČJA 5, 262b (375–377; Bh)
příkop u cesty ČJA 2, 146 (330, 332–333; Om)
připínák (svazky izoglos) ČJA 5, 448.2 (612, 637; Kl)
přípustkové věty: *i když, …* ČJA 5, 342 (472–473; Bh)
přízvuk a melodie ČJA 5, 369 (502–504; Km)
psí ČJA 3, 216 (477–478, 480; Bá)
psice ČJA 3, 218 (480–482; Ši)
psík ČJA 3, 217 (479–480; Bá)
psů (svazky izoglos) ČJA 5, 456.4 (632, 645; Kl)
psu dat. sg. m. ČJA 4, 53 (106, 108; Kl)
psy akuz. pl. m. ČJA 4, 165 (248–250; Fi)
pšenice ČJA 3, 55 (156–157; Kl)
pšenice (redukce i, y (í, ý)) ČJA 5, 78a (155–156; Ši)
ptáčci nom. pl. m. ČJA 4, 97 (160, 162–163; Fi)
půda ČJA 1, 196 (363–365; Bh)
půjčit ČJA 2, 176 (391–392; Km)
půjčovat ČJA 2, 176 (392; Km)
půle vrat ČJA 3, 13 (66–68; Ir)
pulec ČJA 2, 64 (171–172; Km)
puškovat se, poškovat se, puckovat se (svazky izoglos) ČJA 5, 457.2 (616, 646; Kl)
puťák (svazky izoglos) ČJA 5, 451.1 (617, 640; Kl)
pýr ČJA 2, 109 (257, 260; Bá)
pytel na obilí ČJA 3, 94/252.2 (234, 547; Kl)
raději ČJA 5, 398 (552, 554–555; Či)
rádiovka (městská síť) ČJA 5, 422 (584, 586–587; Fi)
radlice pluhu ČJA 3, 40 (122, 124–125; Či)
radlice rádla ČJA 3, 44 (133–136; Vj)
rádlo ČJA 3, 43 (131–133; Vj)
rajské jablíčko ČJA 2, 23 (86–88; Pl)
ramena (plužních koleček) ČJA 3, 48 (144–146; Bh)
ramínko (městská síť) ČJA 5, 420 (584–585; Fi)
rampouch ČJA 2, 166 (374–376; Vj)
ranec (trávy) ČJA 3, 106 (256–258; Bh)
raný ČJA 3, 116 (281–282; Pl)
ráztoka ČJA 2, 129/229.5 (304, 477; Pl)
rez ČJA 1, 218 (396–397; Pv)
roh (kvantita) ČJA 5, 119 (206–207; Či)
rohlík (změna í > ej > é (> í)) ČJA 5, 24b (82–84; Bh)
rohový dům (městská síť) ČJA 5, 412 (576–577; Fi)
rohu gen. sg. m. ČJA 4, 28 (76, 79; Bh)
roj (kvantita) ČJA 5, 120 (206, 209; Či)
ropucha ČJA 2, 65 (173–174, 176; Km)
roste 3. os. sg. ind. préz. ČJA 4, 313 (442, 445; Fi)
rostl příč. min. sg. m. ČJA 4, 389 (547–548; Či)
rozcuchaný (městská síť) ČJA 5, 434 (597–598; Fi)
rozednívá se, **svítá** ČJA 2, 151 (340, 342–343; Mj)
rozhazovat (hnůj po poli) ČJA 3, 189 (427–429; Pl)
rozinka ČJA 2, 226 (470–472; Pv)
rozporka ČJA 3, 139 (330–332; Bh)
rozsvítit ČJA 1, 181 (342, 344–345; Bá)
rozum'á 3. os. pl. ind. préz. (vývoj měkkých retnic) ČJA 5, 231 (336; Bh)
rozumějí 3. os. pl. ind. préz. ČJA 4, 317 (450–451; Fi)
rozumíja (svazky izoglos) ČJA 5, 451.5 (631, 640; Kl)
rozvora (kvantita) ČJA 5, 175b (269–271; Či)
roženec ČJA 3, 62 (168, 170–172; Bh)
ruce nom. pl. f. ČJA 4, 118 (182, 184, 187; Fi)
ručka u travní kosy ČJA 3, 63 (172–174; Vj)
růh × roh (svazky izoglos) ČJA 5, 462.1 (616, 651; Kl)

rukám dat. pl. f. ČJA 4, 160 (240–241; Ko)
rukama instr. pl. f. ČJA 4, 194 (290; Bh)
rukavice (bilabiální w) ČJA 5, 314a (436–437; Bá)
rukou gen. pl. f. ČJA 4, 149 (222, 227; Bt)
rukou lok. pl. f. ČJA 4, 182 (270–271; Ko)
růst (kvantita) ČJA 5, 160 (251–253; Ko)
ryba (kvantita) ČJA 5, 129a (217–218; Či)
rybník (kvantita) ČJA 5, 204 (302, 305; Fi)
rybník (změna bn > mn > m) ČJA 5, 326a (449–450; Bá)
rychle ČJA 1, 62 (160–162; Fi)
ryzec (proteze, hiát) ČJA 5, 257d (368, 370–371; Bh)
ryzec pravý ČJA 2, 92 (224–226; Hl-Či)
řehtá (proteze, hiát) ČJA 5, 257c (368, 370–371; Bh)
řeka (kvantita) ČJA 5, 110c (195–196; Či)
řemen nom. sg. m. ČJA 4, 1 (48; Ši)
řemen (proteze, hiát) ČJA 5, 257a (368, 370–371; Bh)
řepa (kvantita) ČJA 5, 110b (195–196; Či)
řešeto (změna e > a, é > á) ČJA 5, 62b (132–134; Ši)
řešeto (proteze, hiát) ČJA 5, 257b (368, 370–371; Bh)
řez (svazky izoglos) ČJA 5, 454.2 (615, 643; Kl)
řezačka ČJA 3, 185 (419, 422; Pl)
řezanka ČJA 3, 184 (419–420, 422; Pl)
řeznický obchod ČJA 2, 175 (390–391; Km)
řezník ČJA 1, 116/221.6 (236, 238, 402–403; Pl)
říci inf. ČJA 4, 343 (487–488, 490; Bh)
řičice × přetak (svazky izoglos) ČJA 5, 455.3 (635, 644; Kl)
říkat (kvantita) ČJA 5, 205 (302, 304–305; Fi)
řve (uchování staršího i, í) ČJA 5, 92c (172–173; Km)
s autem (asimilace) ČJA 5, 287a (406–408; Bá)
s holí (asimilace) ČJA 5, 289a (408–410; Bá)
s matkou (asimilace) ČJA 5, 286 (406; Bá)
(s) mým instr. sg. m./n. (kvantita) ČJA 5, 207b (304, 306–307; Fi)
(s) **ní** instr. sg. f. ČJA 4, 242 (358–359; Bh)
(s) ní instr. sg. f. (kvantita) ČJA 5, 207c (304, 306–307; Fi)
(s) **ním** instr. sg. m./n. ČJA 4, 240 (354, 356; Bh)
(s) **nimi** instr. pl. ČJA 4, 249 (364, 367; Bh)
s vodou (asimilace) ČJA 5, 286 (405–406; Bá)
s'c', z'dz' (palatalizace) ČJA 5, 223 (328–329; Bh)
sádlo (kvantita) ČJA 5, 141 (230–231; Hb)
samice králíka ČJA 3, 220 (483–484; Bt)
sáně (kvantita) ČJA 5, 135 (224–225; Ko)
sáňky (depalatalizace) ČJA 5, 233b (338, 340–341; Km)
sazenice (i kolektivum) ČJA 2, 15 (75–77; Mj)
sázet inf. ČJA 4, 348 (495–496; Bh)
sázet × sadit (svazky izoglos) ČJA 5, 459.3 (630, 648; Kl)
sazí gen. pl. f. ČJA 4, 145 (218; Bt)
sběračka ČJA 1, 147 (286, 288–289; Bá)
sbírá 3. os. sg. ind. préz. ČJA 4, 299 (430–431; Fi)
se sestrou (asimilace) ČJA 5, 287b (406–408; Bá)
sebrat (asimilace) ČJA 5, 295a (415–416; Kl)
seď imp. ČJA 5, 260 (374; Bh)
sedě přech. přít. sg. m. ČJA 4, 424 (602; Kl)
seděl příč. min. sg. m. ČJA 4, 372 (525–526; Či)
sedět (palatalizace) ČJA 5, 224b (327, 329; Bh)
sedět na bobku ČJA 1, 31 (113–115; Hl)
sedí (kvantita) ČJA 5, 188b (284–285; Fi)
sedmikráska ČJA 2, 111 (261, 264, 266; Bá)
sedněte 2. os. pl. imp. ČJA 4, 337 (479, 482; Ši)
sedni si imp. (palatalizace) ČJA 5, 224c (327, 329; Bh)
sednice (redukce i, y (í, ý)) ČJA 5, 78b (155–156; Ši)
sednice (kvantita) ČJA 5, 190b (286–287; Fi)
seďte imp. (disimilace) ČJA 5, 303a (424–425; Bá)
seje 3. os. sg. ind. préz. ČJA 4, 311 (440; Fi)
sekanina (redukce i, y (í, ý)) ČJA 5, 79a (156–158; Ši)
sekyra (změna y > e, ę) ČJA 5, 49 (116, 118–119; Ko)
sekyrka (zvratná redukce) ČJA 5, 102b (185–186, 188; Km)
sele ČJA 3, 213 (472–474; Kl)
selka ČJA 3, 8 (60–61; Či)
selský (změna lsk > lck) ČJA 5, 329b (452, 455; Km)
sem ČJA 5, 373 (510–512; Hb)
semen, jader gen. pl. n. ČJA 4, 132 (200, 202–203; Bt)
semlít × rozemlít, umlít, zemlet (svazky izoglos) ČJA 5, 458.1 (618, 647; Kl)
seno (dispalatalizace) ČJA 5, 68a (140–143; Ši)
sestra (dispalatalizace) ČJA 5, 68b (140–143; Ši)
sestra (palatalizace) ČJA 5, 224a (327, 329; Bh)
sestra (městská síť) ČJA 5, 445 (606–607; Fi)
sestra × šostra (svazky izoglos) ČJA 5, 455.3 (636, 644; Kl)
sestřenice (změna stř > tř) ČJA 5, 279c (396, 399; Bh)
sestřin nom. sg. m., akuz. sg. m. neživ. ČJA 4, 216 (322–323; Bt)
sestřina nom. sg. f. ČJA 4, 216 (322; Bt)
sestřini nom. pl. m. živ. ČJA 4, 219 (324, 326–327; Bt)
sestřino nom., akuz. sg. n. ČJA 4, 217 (322, 324–325; Bt)
sestřiny nom., akuz. pl. m. neživ./f., **sestřina** nom., akuz. pl. n. ČJA 4, 218 (324–325; Bt)
sešit (asimilace) ČJA 5, 295b (415–416; Kl)
sežrat (vsouvání souhlásek) ČJA 5, 267 (382, 385; Bh)
sežrat (asimilace) ČJA 5, 295 (416; Kl)
shánět (asimilace) ČJA 5, 292 (412; Bá)
shnít (asimilace) ČJA 5, 292a (412–413; Bá)
shodit (asimilace) ČJA 5, 292 (412; Bá)
shora ČJA 2, 150 (338, 340–341; Pl)
shora (asimilace) ČJA 5, 292b (412–413; Bá)
shoří (kvantita) ČJA 5, 195 (292–294; Ko)
shoří (asimilace) ČJA 5, 293a (413–414; Bá)
shrabané zbytky obilí na strništi ČJA 3, 75 (194–196; Bt)
schnít × zhnít (svazky izoglos) ČJA 5, 451.3 (626, 640; Kl)
schodu gen. sg. m. ČJA 4, 27 (74, 79; Bh)
schodů gen. pl. m. ČJA 4, 124 (190, 193; Bt)
schovej 2. os. sg. imp. ČJA 4, 331 (471, 474, 476; Ši)
schůdek (kvantita) ČJA 5, 164 (256–257; Či)
si dat. zvrat. zájmena ČJA 4, 246 (362–363; Bh)
sil příč. min. sg. m. ČJA 4, 379 (533–534, 536; Či)
sila příč. min. sg. f. ČJA 4, 379 (534, 536; Či)
síla (kvantita) ČJA 5, 151 (241–242; Hb)
silnice ČJA 2, 145 (328, 330–331; Kl)
silnice (redukce i, y (í, ý)) ČJA 5, 74a (148, 150, 152; Ši)
silný (změna i > e, ę) ČJA 5, 50b (118–120; Ko)
síň ČJA 1, 191 (360–361; Bh)
sít (změna 'á > ie > í (i)) ČJA 5, 8 (60, 63; Bh)
sítko (změna í > ej > é (> í)) ČJA 5, 32 (92, 96; Bh)
sítko (na mouku) ČJA 1, 128 (254–255; Pl)
síto (změna í > ej > é (> í)) ČJA 5, 32 (92, 95–96; Bh)
síto (kvantita) ČJA 5, 146 (236; Hb)
(skácel) **dub**, (měl) **vřed** akuz. sg. m. ČJA 4, 67 (124–125; Bh)
skála (kvantita) ČJA 5, 133 (222–223; Ko)
skála (změna sk > šk) ČJA 5, 284b (402–403; Bh)
skládat snopy z vozu ČJA 3, 14 (68–70; Vj)
sklenice (městská síť) ČJA 5, 430 (592, 594; Fi)
sklep ČJA 1, 197 (364, 367; Bh)
sklízet (změna dz > z) ČJA 5, 214 (314; Bh)
sklízet inf. ČJA 4, 349 (495–496, 498; Bh)
sklízet ovoce ČJA 2, 13 (72–74; Pv)
skoč imp. (změna o > u) ČJA 5, 71b (144–146; Ir)
skořápka (vaječná) ČJA 1, 103 (214, 216–217; Fi)
skraň (změna sk > šk) ČJA 5, 283 (400, 402; Bh)
skrojek chleba ČJA 1, 135 (266–268; Bh)
skrz (r sonans) ČJA 5, 98b (181–182; Km)
skřidla (změna sk > šk) ČJA 5, 283 (400, 402; Bh)
skřivan (změna skř > kř) ČJA 5, 282 (400–401; Bh)
skýva (záměna retnic) ČJA 5, 320a (442–444; Bá)
slabě ČJA 5, 399 (554–555; Hb)
slaboučký ČJA 1, 24 (102–104; Fi)

sláma (kvantita) ČJA 5, 138a (226, 228–229; Ko)
slaměný (skupiny nn, dn) ČJA 5, 305 (426, 428; Bá)
slámou (kvantita) ČJA 5, 138b (226, 228–229; Ko)
slanina ČJA 1, 125 (248–249; Bh)
slánka ČJA 1, 124 (246, 248–249; Bá)
slavný (bilabiální w) ČJA 5, 308 (430; Bá)
slepice ČJA 3, 224 (492–493; Či)
slepýš ČJA 2, 67 (177–178, 180; Ši)
slimák (palatalizace) ČJA 5, 224 (329; Bh)
slimák ČJA 2, 61 (166–168; Km)
slina (kvantita) ČJA 5, 113 (198, 200–201; Či)
slovosled: ***třeba bylo*** ČJA 5, 347 (478–479; Ko)
sĺp (l sonans) ČJA 5, 97d (179–181; Hb-Km)
sluba (svazky izoglos) ČJA 5, 451.4 (620, 640; Kl)
sluč. poměr prostě slučovací: ***i*** ČJA 5, 334b (460–462; Bh)
sluč. poměr s odstínem přidružování: ***aj…*** ČJA 5, 334a (460–462; Bh)
slunce ČJA 2, 152 (344–345; Bh)
sluněčko sedmitečné ČJA 2, 47 (131–134, 136; Fi)
slupice ČJA 3, 37 (116–119; Či)
slupka ČJA 2, 10 (66–68; Fi)
slyšel příč. min. sg. m. ČJA 4, 372 (525–526; Či)
slyšet ČJA 1, 46/222.7 (140, 402–403; Om)
slz gen. pl. f. ČJA 4, 142 (214–216; Bt)
slzích (svazky izoglos) ČJA 5, 454.2 (615, 643; Kl)
slzy nom. pl. f. ČJA 4, 109 (174, 176–177; Fi)
slzy nom. pl. f. (l sonans) ČJA 5, 97b (179–181; Hb-Km)
smál jsi se / smál ses 2. os. sg. m. min. č. ČJA 4, 419 (594–595; Ko)
smál se (změna 'á > ie > í (i)) ČJA 5, 6 (56, 58; Bh)
smát se (změna 'á > ie > í (i)) ČJA 5, 6 (56, 58–59; Bh)
směska na krmení ČJA 3, 110 (265–267; Fi)
smrk ČJA 2, 69 (179, 182; Vj)
snadněji ČJA 5, 400 (556–558; Ir)
snědený ČJA 4, 410 (580–581; Kl)
sněhová vánice ČJA 2, 162 (362–366; Kl)
sněhu gen. sg. m. ČJA 4, 23 (72, 75; Bh)
sněhu gen. sg. m. (kvantita) ČJA 5, 142b (232–233; Ko)
sněží, padá sníh ČJA 2, 161 (361–362; Kl)
snídaně ČJA 1, 94/220.2 (204, 400–401; Bh)
sníh (kvantita) ČJA 5, 142a (232–233; Ko)
sodovka ČJA 2, 208/230.2 (440, 442, 478; Jč)
sodovka (kvantita) ČJA 5, 201 (298–300; Ko)
soli gen. sg. f. ČJA 4, 46b (98, 100; Bt)
sosna × chvůje, borovice (svazky izoglos) ČJA 5, 458.1 (618, 647; Kl)
sotor ČJA 3, 100 (244–246; Fi)
sotva (změna o > e) ČJA 5, 82c (161, 163; Km)
sotva ČJA 5, 408 (566–568; Hb)
soudce nom. sg. m. ČJA 4, 3 (50–51; Ši)
soudci dat. sg. m. ČJA 4, 55 (108–110; Kl)
soused (ú > ou > ó (> ú), ó > uo > ů > ou) ČJA 5, 35 (99–101; Bh)
soused (změna e > i) ČJA 5, 72a (145–146; Ir)
soused (souhlásky koncové znělé) ČJA 5, 285 (404–405; Bá)
sousedech lok. pl. m. ČJA 4, 170 (256, 258; Ko)
sousedi nom. pl. m. ČJA 4, 91 (153–154, 156; Fi)
sousedovi dat. sg. m. ČJA 4, 53 (106–108; Kl)
sousedovi dat. sg. m. (bilabiální w) ČJA 5, 315b (438–439; Bá)
sousedů gen. pl. m. ČJA 4, 122 (188, 191; Bt)
sousedů (kvantita) ČJA 5, 212a (310, 313; Fi)
sousedy instr. pl. m. ČJA 4, 184 (275–276; Bh)
spad dolů (disimilace) ČJA 5, 303 (424; Bá)
spadané suché jehličí ČJA 2, 72 (186–189; Fi)
spalničky ČJA 1, 71 (174, 176–177; Bá)
spinkat (městská síť) ČJA 5, 437 (599–600; Fi)
splav (kvantita) ČJA 5, 105b (190–191; Či)
spodky ČJA 1, 82 (190–192; Jč)
spodní část snopu ČJA 3, 72 (188–190; Ir)
spolu ČJA 5, 402 (559–560; Či)
sprašná × sprasná (svazky izoglos) ČJA 5, 462.3 (633, 651; Kl)
spravovat (bilabiální w) ČJA 5, 311b (432, 434–435; Bá)
srovnání ve frazeologizovaných spojeních: ***má ruce jako led*** ČJA 5, 365 (496–498; Ši)
srovnání ve smyslu rozdílnosti: ***je starší než já*** ČJA 5, 366 (498–500; Ši)
srovnání ve smyslu shody: ***je starý jako já*** ČJA 5, 364 (496–497; Ši)
srovnání ve smyslu shody: utíká zajícem ČJA 5, 364 (496; Ši)
srp ČJA 3, 67 (178–179; Bá)
srp (palatalizace) ČJA 5, 224 (329; Bh)
sršeň ČJA 2, 51 (143–144, 146; Či)
sršeň (změna e > a, é > á) ČJA 5, 62a (132–134; Ši)
stáj pro koně ČJA 3, 21 (80–82; Bá)
stáj pro krávy ČJA 3, 18 (75–76, 78; Bá)
stavení gen. sg. n. ČJA 4, 41 (90, 92–93; Bt)
stavení nom. pl. n. ČJA 4, 106 (170, 172–173; Fi)
stavení gen. pl. n. ČJA 4, 135 (204, 206–207; Bt)
stavení gen. sg. n. (změna 'á > ie > í (i)) ČJA 5, 15 (70–71; Bh)
staveními instr. pl. n. ČJA 4, 192 (286–287; Bh)
stéblo (vyrovnávání střídnic za jery) ČJA 5, 90b (168, 170–171; Bh)
stejný ČJA 1, 205 (375–377; Pl)
stezník, stežník (svazky izoglos) ČJA 5, 457.2 (616, 646; Kl)
stínat × kácat (svazky izoglos) ČJA 5, 454.4 (631, 643; Kl)
stloukat (máslo) (změna tl > kl) ČJA 5, 325 (448, 450; Bá)
stloukat máslo ČJA 1, 113 (232–233; Mi)
stmívá se ČJA 2, 154 (346–348; Mj)
stodola ČJA 3, 11 (64–65; Fi)
stodola (změna d > r) ČJA 5, 327c (451, 453; Bá)
stoh slámy ČJA 3, 97 (238–240; Ir)
stoje přech. přít. sg. m. ČJA 4, 424 (602–603; Kl)
stojí (kvantita) ČJA 5, 193 (290–292; Ko)
stolař (kvantita) ČJA 5, 178a (273–274; Či)
stolička ČJA 1, 156 (304–306; Mi)
stolička (redukce i, y (í, ý)) ČJA 5, 81d (158–160; Ši)
stolu gen. sg. m. ČJA 4, 30 (76, 78, 81; Bh)
stranou ČJA 5, 381 (524–526; Či)
strniště ČJA 3, 73 (190–192; Bá)
strniště gen. sg. n. ČJA 4, 38 (86, 88; Bt)
strniště (kvantita) ČJA 5, 190a (286–287; Fi)
strniště nerovnoměrně vysoké ČJA 3, 68 (178, 180–181; Bh)
strniště po žitě ČJA 3, 74 (192–194; Bá)
strníště, strniště × strnísko, strnisko (svazky izoglos) ČJA 5, 462.2 (613, 651; Kl)
strom (změny oN, eN > uN, yN) ČJA 5, 70a (143–144; Ir)
strom × strum (svazky izoglos) ČJA 5, 455.3 (636, 644; Kl)
stromkům dat. pl. m. ČJA 4, 151 (226, 228–229; Ko)
stromu gen. sg. m. ČJA 4, 26 (74, 77; Bh)
strop ČJA 1, 187 (354–355; Fi)
strouha (kvantita) ČJA 5, 156a (246–247; Hb)
stroužek (svazky izoglos) ČJA 5, 449.3 (628, 638; Kl)
stroužek česneku ČJA 2, 25 (90–92; Bh)
struhadlo ČJA 1, 151 (294, 296–297; Bá)
struk ČJA 3, 177 (405–406, 408; Vj)
struna (kvantita) ČJA 5, 192b (288–290; Fi)
střapec (změna stř > tř, kř) ČJA 5, 281 (398, 401; Bh)
střední kování na rozporce ČJA 3, 141 (334–335; Bh)
střecha (změna stř > tř) ČJA 5, 278b (394, 396–397; Bh)
střešní taška ČJA 1, 207 (376, 378–379; Pl)
střevíc ČJA 1, 89 (200–201; Pv)
střevíc (bilabiální w) ČJA 5, 314 (436; Bá)
střevo (změna stř > tř) ČJA 5, 279a (396, 399; Bh)
stříbrný (změna tř > stř) ČJA 5, 279 (396; Bh)
střída (změna stř > tř, kř) ČJA 5, 278a (394, 396–397; Bh)
stříhavka (svazky izoglos) ČJA 5, 449.2 (613, 638; Kl)
stříká 3. os. sg. ind. préz. ČJA 4, 300 (430, 433; Fi)
střílel příč. min. sg. m. ČJA 4, 370 (524–525; Či)
střílet inf. ČJA 4, 347 (494, 496; Bh)

střílet (změna stř > tř, chtř) ČJA 5, 279b (396, 399; Bh)
střízlík ČJA 2, 36 (109–110, 112; Fi)
střízlík (změna í > ej > é (> i)) ČJA 5, 25 (84; Bh)
střízlík (změna stř > tř) ČJA 5, 280 (398; Bh)
studna ČJA 1, 217 (394, 397; Bá)
studnice (redukce i, y (í, ý)) ČJA 5, 78c (155–156; Ši)
stůj! ČJA 3, 201 (448–449; Bt)
stůj imp. (kvantita) ČJA 5, 197 (294–296; Ko)
stůl (kvantita) ČJA 5, 208 (306, 308–309; Fi)
stůně 3. os. sg. ind. préz. ČJA 4, 305 (434, 436–437; Fi)
stupňovací poměr: ***natož, …*** ČJA 5, 339 (466–468, 470; Bh)
substantivní doplněk: ***umřel jako chudák*** ČJA 5, 357 (487–489; Ši)
sud ČJA 1, 199/221.1 (366, 402–403; Pl)
suchý strom ČJA 2, 79 (201–202, 204; Km)
suk ČJA 1, 214 (389–391; Pl)
suk (změna u > o, ǫ) ČJA 5, 55b (124, 126–127; Ir)
sukní gen. pl. f. ČJA 4, 144 (216–218; Bt)
sundat ČJA 1, 157 (305–306, 308; Fi)
svačina (redukce i, y (í, ý)) ČJA 5, 81a (158–160; Ši)
svatba ČJA 1, 13 (86–88; Pl)
svatba (palatalizace) ČJA 5, 226b (330–332; Bh)
svatební obřad ČJA 1, 14 (88–89; Pl)
svátek sv. Štěpána ČJA 2, 225 (468, 470–471; Hl)
světidlo (bilabiální w) ČJA 5, 317b (440–441; Bá)
světlo (palatalizace) ČJA 5, 224 (329; Bh)
světlo (bilabiální w) ČJA 5, 317a (440–441; Bá)
světluška ČJA 2, 46 (129–131; Om)
světnice ČJA 1, 186 (352–353; Bh)
svině vok. sg. f. ČJA 4, 70c (127, 129–130; Ir)
svině (palatalizace) ČJA 5, 224 (329; Bh)
svině, světlo, svora, svlak (asimilace) ČJA 5, 298 (419–420; Ši)
(svině je) sprasná ČJA 3, 212 (470–472; Fi)
(svině) se bouká ČJA 3, 211 (468–470; Fi)
sviněmi instr. pl. f. ČJA 4, 195 (289–290, 292; Bh)
sviním dat. pl. f. ČJA 4, 162 (242, 244; Ko)
svlačec ČJA 2, 108 (255–256, 258; Ši)
svobodná matka ČJA 1, 16 (90–92; Hd)
Svobodu akuz. sg. m. ČJA 4, 68 (124, 126; Bh)
svorník ČJA 3, 137 (326–328; Bh)
svorník cepu ČJA 3, 80 (203–204, 206; Bh)
sýček ČJA 2, 33 (104–106, 108; Či)
syn (změna y > e, ę) ČJA 5, 48 (116–117; Ko),
synek × ogar (svazky izoglos) ČJA 5, 453.3 (633, 642; Kl)
syní × synove (svazky izoglos) ČJA 5, 448.1 (621, 637; Kl)
synové nom. pl. m. ČJA 4, 92 (155–156; Fi)
synové × syny (svazky izoglos) ČJA 5, 450.3 (617, 639; Kl)
syny akuz. pl. m. ČJA 4, 167 (251–252; Fi)
sypek ČJA 1, 163 (317, 319; MČJA 1, Či)
sýpka (samostatná budova) ČJA 3, 95 (234–236; Či)
sýr (zvratná redukce) ČJA 5, 102a (185–186, 188; Km)
sýr, tvaroh ČJA 1, 110 (226–229; Jč)
syrečky ČJA 1, 111 (229–231; Bh)
syrovátka ČJA 1, 108 (224–226; Fi)
šála (městská síť) ČJA 5, 421 (584–585; Fi)
šárka ČJA 3, 135 (322–324; Bh)
šedivý ČJA 1, 40 (130–132; Bh)
šel jsem 1. os. sg. m. min. č. ČJA 4, 418 (592–594; Ko)
šel příč. min. sg. m. ČJA 4, 375 (529–530; Či)
šeptá 3. os. sg. ind. préz. ČJA 4, 296 (428–429; Fi)
šeredně (svazky izoglos) ČJA 5, 457.2 (616, 646; Kl)
šeřík ČJA 2, 1 (46–48; Pv)
šidítko ČJA 1, 26 (104–106; Či)
šikovný (bilabiální w) ČJA 5, 308 (430; Bá)
šilhat ČJA 1, 45 (136, 138; Pl)
šilhavý ČJA 1, 45 (136, 138–139; Pl)
šípek (změna í > ej > é (> í)) ČJA 5, 34a (97–98; Bh)
široký (změna i > e, ę) ČJA 5, 51a (120–122; Ko)
širší (změna i > e, ę) ČJA 5, 51 (120, 122; Ko)
šiška ČJA 2, 73 (189–191; Mj)
šišky na krmení hus ČJA 3, 245 (534–536; Ši)
škaroupka (svazky izoglos) ČJA 5, 453.5 (628, 642; Kl)
školník (městská síť) ČJA 5, 444 (606–607; Fi)
škrabka na brambory (městská síť) ČJA 5, 424 (586, 589; Fi)
škraloup ČJA 1, 106 (220–222; Bh)
škubat (vsouvání souhlásek) ČJA 5, 268 (384–385; Bh)
škvarek ČJA 1, 122 (244–245; Bh)
škvařit ČJA 1, 123 (244, 246–247; Om)
škvor ČJA 2, 58 (159–162; Ši)
šlapat ČJA 1, 189 (356, 358–359; Bh)
šle ČJA 1, 83 (192–194; Bh)
šli jsme 1. os. pl. min. č. ČJA 4, 420 (595, 597; Ko)
šnek (změna š > č) ČJA 5, 332b (456, 459; Km)
špaččí budka ČJA 2, 38 (114–115; Fi)
špalek ČJA 1, 213 (389, 391; Pl)
špán, šván × louč, smolnice (svazky izoglos) ČJA 5, 460.3 (620, 649; Kl)
špendličí (svazky izoglos) ČJA 5, 457.2 (616, 646; Kl)
šťastné dřevo (svazky izoglos) ČJA 5, 448.4 (621, 637; Kl)
šťavel ČJA 2, 94 (229–231; Om)
štěnice ČJA 2, 59 (162–163; Ši)
Štěpána (změna šč > šť) ČJA 5, 269 (384; Bh)
štěpovat (strom) ČJA 2, 8 (62–64; Či)
štěpovat × štěpit, štípit (svazky izoglos) ČJA 5, 458.3 (630–631, 647; Kl)
štěrk (vývoj skupení čr̥, šťr̥) ČJA 5, 104a (187–189; Km)
štěstí (změna šč > šť > chč) ČJA 5, 270 (386–387; Bh)
štípat ČJA 1, 215 (390, 392–393; Bh)
štipka, vidličkař × škvor (svazky izoglos) ČJA 5, 456.3 (632, 645; Kl)
šťouchat (městská síť) ČJA 5, 432 (595–596; Fi)
šťovík ČJA 2, 117 (277–280; Om)
šufánek × žufánek (svazky izoglos) ČJA 5, 457.3 (631, 646; Kl)
šutá koza (svazky izoglos) ČJA 5, 452.4 (630, 641; Kl)
švagr (r sonans) ČJA 5, 99c (183–184; Km)
švagr, švec, švidratý (asimilace) ČJA 5, 299 (420–421; Ši)
švec nom. sg. / **ševce** gen. sg. (vyrovnávání střídnic za jery) ČJA 5, 87 (166–167; Bh)
švec, nepřímé pády (bilabiální w) ČJA 5, 312 (434; Bá)
švestka ČJA 2, 4 (52–54; Pv)
táč × na táčky (svazky izoglos) ČJA 5, 457.1 (620, 646; Kl)
tahat za vlasy ČJA 1, 38 (126–128; Kl)
tak × tož (svazky izoglos) ČJA 5, 452.3 (625, 641; Kl)
také ČJA 5, 405 (563, 565; Hb)
talíř (změna a > e) ČJA 5, 83c (161–163; Km)
talíř (úžení é > í) ČJA 5, 43 (110; Ir)
tam ČJA 5, 371 (506–507; Hb)
tatínek ČJA 1, 5A (72–74, 76; Hd-Pv)
tě akuz. nepřízvuč. ČJA 4, 233 (346, 349; Bh)
tebe akuz. ČJA 4, 234 (346, 348–349; Bh)
teď (epentetické j) ČJA 5, 259a (372–374; Bh)
těch gen. pl. ČJA 4, 264 (386–388; Bh)
tejčka (svazky izoglos) ČJA 5, 451.4 (620, 640; Kl)
tele nom. sg. n. ČJA 4, 7 (54–55; Bt)
tele (kvantita) ČJA 5, 185b (282–283; Fi)
tele × tela (svazky izoglos) ČJA 5, 460.5 (630, 649; Kl)
tém × tym, tým (svazky izoglos) ČJA 5, 461.3 (629, 650; Kl)
tepleji ČJA 2, 168 (379–380, 382; Pv)
teprve ČJA 5, 390 (538–540; Či)
tes (svazky izoglos) ČJA 5, 451.2 (614, 640; Kl)
těsto (palatalizace) ČJA 5, 223b (327–329; Bh)
těžší (změna ’a (> ě) > e) ČJA 5, 3c (52, 55; Km)
tchyně (kvantita) ČJA 5, 129b (217–218; Či)
ti dat. nepřízvuč. ČJA 4, 231 (344, 347; Bh)
ti nom. pl. m. živ. ČJA 4, 263 (384–386; Bh)
Tichých nom. pl. ČJA 4, 226 (336, 338–339; Či)

tím instr. sg. m./n. ČJA 4, 262 (384–385; Bh)
tkadlec nom. sg. (vyrovnávání střídnic za jery) ČJA 5, 88a (166, 168–169; Bh)
tkalce gen. sg. (vyrovnávání střídnic za jery) ČJA 5, 88b (166, 168–169; Bh)
tkanička ČJA 1, 81/220.8 (189–190, 400–401; Pl)
tkanička (redukce i, y (í, ý)) ČJA 5, 77 (153–154; Ši)
tlačit (změna tl > kl) ČJA 5, 325 (448, 450; Bá)
tloustnout (kvantita) ČJA 5, 171 (264–266; Či)
tlukadlo ČJA 1, 115 (234, 236–237; Hl)
tlustý (l sonans) ČJA 5, 94 (175–176; Km)
tlustý (změna tl > kl) ČJA 5, 325a (448–450; Bá)
tobě dat. ČJA 4, 232 (344, 346–347; Bh)
tok (svazky izoglos) ČJA 5, 458.2 (615, 647; Kl)
tolik ČJA 4, 286 (412, 414, 417; Bá)
tom lok. sg. m./n. ČJA 4, 261 (382–384; Bh)
tomu dat. sg. m./n. ČJA 4, 260 (382–383; Bh)
toulec × kloubec, korbelík, belík (svazky izoglos) ČJA 5, 454.1 (619, 643; Kl)
trakař ČJA 3, 163 (379–380; Ši)
trakař (záměna g, k) ČJA 5, 217b (317–319; Bh)
tramvaj (městská síť) ČJA 5, 414 (578–579; Fi)
trávnice ČJA 3, 107 (258–260; Bh)
tŕní (r sonans) ČJA 5, 100b (183–184, 186; Hb)
troka, vana (svazky izoglos) ČJA 5, 458.2 (615, 647; Kl)
truhla na mouku ČJA 1, 127 (250, 252–254; Či)
truhlář ČJA 1, 153/221.2 (300, 402–403; Pl)
třasprdelka (svazky izoglos) ČJA 5, 454.3 (627, 643; Kl)
třást ČJA 2, 12 (70–72; Mj)
třást (změna ’á > ie > í (i)) ČJA 5, 11 (64, 66; Bh)
třemi instr. ČJA 4, 277 (402–403; Bá)
třešně ČJA 2, 3 (51–53; Jč)
třešně (změna tř > kř, stř) ČJA 5, 280a (398–399; Bh)
tři nom. m. živ. ČJA 4, 278 (402, 404; Bá)
tří, třech gen., lok. ČJA 4, 276 (400, 402–403; Bá)
tříska (změna sk > šk) ČJA 5, 283 (400, 402–403; Bh)
třísky ČJA 1, 216 (392, 394–395; Fi)
tůň ČJA 2, 137 (314–316; Bh)
tvůj (kvantita) ČJA 5, 210 (308, 310; Fi)
tyčka v plotě ČJA 3, 27 (90, 92–95; Fi)
týden (depalatalizace) ČJA 5, 236b (342–344; Km)
týl ČJA 1, 49 (144–146; Mj)
týlek, tylek (svazky izoglos) ČJA 5, 453.5 (628, 642; Kl)
typ: *tady roste než křoví* ČJA 5, 336 (461, 463; Ko)
u (předložka) (proteze, hiát) ČJA 5, 239b (346–348; Bh)
úborek (proteze, hiát) ČJA 5, 237 (344, 346; Bh)
účelové věty: *aby…* ČJA 5, 345 (475–477; Bh)
učeň (městská síť) ČJA 5, 415 (578, 580; Fi)
učil příč. min. sg. m. ČJA 4, 377 (531–532; Či)
učitelé nom. pl. m. ČJA 4, 93 (156–158; Fi)
učnice (městská síť) ČJA 5, 415 (578–580; Fi)
udeřit se (změna r’ > ř) ČJA 5, 222b (324, 326; Bh)
udidlo ČJA 3, 156 (364–366; Bh)
udidlo (proteze, hiát) ČJA 5, 237b (344–346; Bh)
udit (proteze, hiát) ČJA 5, 241 (348–349; Bh)
údolí ČJA 2, 126 (299–300, 302; Pl)
uhlí (úžení é > í) ČJA 5, 44c (110–112; Ir)
uhlí (změna u > o, ǫ) ČJA 5, 55 (124, 126; Ir)
uhlí (proteze, hiát) ČJA 5, 238a (345–346; Bh)
uhodit se ČJA 1, 67 (168–171; Hl)
úhor ČJA 3, 31 (102–104; Kl)
úhrabky ČJA 3, 85 (213–214, 216; Kl)
úhrabky (proteze, hiát) ČJA 5, 237 (344, 346; Bh)
uhrabky (svazky izoglos) ČJA 5, 460.1 (616, 649; Kl)
uchu lok. sg. n. ČJA 4, 84a (144–146; Ir)
ujmout ČJA 2, 18 (80–81; Kl)
ukrást inf. ČJA 4, 345 (491–492; Bh)
úle lok. sg. m. ČJA 4, 75 (135–136; Kl)
ulice nom. sg. f. ČJA 4, 13 (60–61; Hb)
ulice (proteze, hiát) ČJA 5, 240a (347–348; Bh)
uměl příč. min. sg. m. ČJA 4, 376 (530, 532; Či)
umlít ČJA 1, 141 (276–278; Bá)
umřel (proteze, hiát) ČJA 5, 238b (345–346; Bh)
umyj 2. os. sg. imp. ČJA 4, 327 (465, 470; Ši)
umyl příč. min. sg. m. ČJA 4, 381 (535–536, 538; Či)
úmysl (l sonans) ČJA 5, 97 (179–180; Hb-Km)
úmysl (proteze, hiát) ČJA 5, 240b (347–348; Bh)
umývat × pomývat (svazky izoglos) ČJA 5, 462.3 (633, 651; Kl)
upleť 2. os. sg. imp. ČJA 4, 324 (464, 466; Ši)
úroda (změna ú > ou > ó (> ú)) ČJA 5, 36 (100, 103; Bh)
uschl příč. min. sg. m. ČJA 4, 393 (553–554, 556; Či)
uschl příč. min. sg. m. (vyrovnávání střídnic za jery) ČJA 5, 89 (168–169; Bh)
uschla příč. min. sg. f. ČJA 4, 393 (554, 556; Či)
usnul příč. min. sg. m. ČJA 4, 395 (558; Či)
usnula příč. min. sg. f. ČJA 4, 395 (555, 558; Či)
ušák (proteze, hiát) ČJA 5, 237 (344, 346; Bh)
úterý ČJA 2, 211 (444–447; Jč)
úterý (změna e > a, é > á) ČJA 5, 64a (135–136; Ši)
utíkat (kvantita) ČJA 5, 173 (267–268; Či)
utřel příč. min. sg. m. ČJA 4, 369 (519, 522, 524; Či)
utřený ČJA 4, 408 (577–578; Kl)
úvar ČJA 2, 130 (301, 304, 306; Pl)
úvar (proteze, hiát) ČJA 5, 237 (344, 346; Bh)
uvíjat se (svazky izoglos) ČJA 5, 460.2 (634, 649; Kl)
úvoz ČJA 2, 144 (326, 328–329; Mj)
úvrať ČJA 3, 32 (104–107; Kl)
úvrať (proteze, hiát) ČJA 5, 240c (347–348; Bh)
uzel ČJA 1, 80/221.9 (189, 402–403; Pl)
uzel (kvantita) ČJA 5, 183c (280–281; Ko)
uzel (proteze, hiát) ČJA 5, 237a (344–346; Bh)
úzký (proteze, hiát) ČJA 5, 239a (346–348; Bh)
už mám (asimilace) ČJA 5, 290a (410–411; Bá)
už vím (asimilace) ČJA 5, 291a (410–412; Bá)
užší ČJA 2, 143 (324, 326–327; Om)
v autě (asimilace) ČJA 5, 288a (408–409; Bá)
v boudě, v pátek (vývoj předložek) ČJA 5, 323 (446–448; Bá)
v domě (vývoj předložek) ČJA 5, 323 (446, 448; Bá)
v hubě (vývoj předložek) ČJA 5, 323 (446, 448; Bá)
v chlévě (vývoj předložek) ČJA 5, 323 (446, 448; Bá)
v kuchyni (vývoj předložek) ČJA 5, 323 (446, 448; Bá)
v lese (vývoj předložek) ČJA 5, 323 (446, 448; Bá
v rybníku (vývoj předložek) ČJA 5, 323 (446, 448; Bá)
v létě (kvantita) ČJA 5, 147b (237–238; Hb)
v zimě (kvantita) ČJA 5, 115 (202–203; Či)
váček na tabák ČJA 2, 198/230.1 (420, 422, 478; Om)
vadnout (vývoj měkkých retnic) ČJA 5, 230a (335–337; Bh)
vál (městská síť) ČJA 5, 425 (588–589; Fi)
válek (městská síť) ČJA 5, 425 (588; Fi)
válel příč. min. sg. m. ČJA 4, 371 (525; Či)
válet inf. ČJA 4, 346 (492, 494; Bh)
valník ČJA 3, 149 (350–352; Ši)
vánočka ČJA 2, 227 (472–474; Bh)
vařečka ČJA 1, 149 (290, 292–293; Bá)
vařeno × vaříno (svazky izoglos) ČJA 5, 448.1 (621, 637; Kl)
vázal příč. min. sg. m. ČJA 4, 365 (516, 518; Či)
vázat (vývoj nosovek) ČJA 5, 67d (139–140, 143; Ši)
vazba: *bolí ho hlava* ČJA 5, 359b (490–491; Km)
vazba: *co je vám po tom?* ČJA 5, 359a (490–491; Km)
vazba: *není vám hanba?* ČJA 5, 358 (488, 491; Km)
vazba: není vám smutno? ČJA 5, 358 (488; Km)
važina (svazky izoglos) ČJA 5, 451.1 (617, 640; Kl)
vážiště ČJA 3, 138 (328–330; Bh)
vážka, **šídlo** ČJA 2, 49 (138–140; Ši)
včely nom. pl. f. ČJA 4, 111 (176, 178–179; Fi)
vdávat se ČJA 1, 12/222.3 (86, 402–403; Mi)

ve dne lok. sg. m. ČJA 4, 78 (137–138; Kl)
ve dne (skupiny nn, dn) ČJA 5, 306 (428; Bá)
ve dňo (svazky izoglos) ČJA 5, 460.2 (634, 649; Kl)
ve vodě (vývoj předložek) ČJA 5, 323 (446, 448; Bá)
ve všem (bilabiální w) ČJA 5, 308 (430; Bá)
věci nom. pl. f. ČJA 4, 117 (182, 185; Fi)
věcí gen. pl. f. ČJA 4, 147 (220; Bt)
věcmi instr. pl. f. ČJA 4, 197 (291–292, 294; Bh)
večer (kvantita) ČJA 5, 112 (198–199; Fi)
večeře (kvantita) ČJA 5, 186c (282–284; Fi)
večeřel příč. min. sg. m. ČJA 4, 370 (521, 524–525; Či)
večeřel příč. min. sg. m. (změna 'a (> ě) > e) ČJA 5, 4 (54; Km)
večeřet inf. ČJA 4, 347 (493–494, 496; Bh)
večeřet inf. (změna 'a (> ě) > e) ČJA 5, 4a (54–55; Km)
večéřet (svazky izoglos) ČJA 5, 458.2 (615, 647; Kl)
věděl příč. min. sg. m. ČJA 4, 374 (527–528, 530; Či)
věděl příč. min. sg. m. (vývoj měkkých retnic) ČJA 5, 228a (333–334; Bh)
vědět inf. ČJA 4, 360 (507–508; Bh)
vědět (změna e, ě > i) ČJA 5, 46a (113–115; Ši)
vědí 3. os. pl. ind. préz. ČJA 4, 321 (454, 456, 458; Fi)
vedle ČJA 5, 380 (523–524; Bá)
vejce (změna aj > ej (> é > í)) ČJA 5, 38 (102, 104; Bh)
vejce bez skořápky ČJA 3, 233 (508–510, 512; Fi)
vejce ČJA 3, 232 (507–508; Fi)
vejce gen. sg. n. ČJA 4, 38 (86, 88–89; Bt)
vejce nom. pl. n. ČJA 4, 105 (170–171; Fi)
vejci instr. pl. n. ČJA 4, 191 (284–286; Bh)
vejít se ČJA 1, 164 (317–319; Bh)
vejít × vejít se (svazky izoglos) ČJA 5, 457.1 (620, 646; Kl)
velikánský ČJA 1, 51 (146–148; Či)
Velikonoce ČJA 2, 212 (446, 448–449; Pv)
velikonoční bochníček ČJA 2, 218 (459, 463; Bá)
velikonoční klapačka ČJA 2, 214 (452–454; Či)
velikonoční řehtačka ČJA 2, 213 (448, 450–452; Či)
velká děvečka ČJA 3, 7 (58; Či)
velká hospodářská usedlost ČJA 3, 10 (62–64; Ši)
velkooké obilní síto ČJA 3, 90 (225–226, 228; Kl)
velký ČJA 1, 51 (146, 148; Či)
velký koš (na úhrabky) ČJA 3, 87 (218–220; Kl)
velmi ČJA 5, 397 (552–553; Či)
vemeno ČJA 3, 176 (403–404, 406; Vj)
vepř ČJA 3, 209 (462–464, 466; Ši)
vepřové maso ČJA 1, 119 (241, 243; Fi)
vepřové maso (bilabiální w) ČJA 5, 311 (432, 434; Bá)
věří (kvantita) ČJA 5, 187a (284–285; Fi)
vesnic, vesníc (svazky izoglos) ČJA 5, 452.2 (614, 641; Kl)
vesnice ČJA 1, 184 (350–351; Fi)
vesnice (kvantita) ČJA 5, 190c (286–287; Fi)
vést (kvantita) ČJA 5, 159 (250, 252; Ko)
věšák ČJA 1, 158 (307–308, 310; Jč)
věšet ČJA 1, 169 (324–325; Bh)
větev ČJA 2, 76 (194–196, 198; Km)
větev (bilabiální w) ČJA 5, 316c (438–439; Bá)
větrný vír ČJA 2, 155 (348–351; Bh)
větší plochý kámen ČJA 2, 121 (289–290, 292–293; Pl)
větvička ČJA 2, 76 (194, 196, 198; Km)
vezmu 1. os. sg. ind. préz. ČJA 4, 288 (418–419; Fi)
věž (vývoj měkkých retnic) ČJA 5, 228b (333–334; Bh)
více (změna 'á > ie > í (i)) ČJA 5, 13 (67–68; Bh)
víčko (svazky izoglos) ČJA 5, 456.1 (617, 645; Kl)
vidím 1. os. sg. ind. préz. ČJA 4, 292 (422–423; Fi)
vidle nom. plt. f. ČJA 4, 112 (178, 181; Fi)
viklá se ČJA 1, 48 (142–144; Pv)
víko (kvantita) ČJA 5, 146 (236–237; Hb)
vím 1. os. sg. ind. préz. (kvantita) ČJA 5, 206 (304, 307; Fi)
visací zámek ČJA 1, 193/220.5 (362, 400–401; Bá)
vítr (kvantita) ČJA 5, 143 (232–234; Ko)
vlasů gen. pl. m. ČJA 4, 126 (192, 195; Bt)
vlaštovka (kvantita) ČJA 5, 180a (275–277; Či)
vlčí mák ČJA 2, 107 (252–254, 256; Či)
vlezl příč. min. sg. m. ČJA 4, 384 (539, 541–542; Či)
vlhko (změna chk > fk) ČJA 5, 333b (456, 458–459; Km)
vlíz × vlez (svazky izoglos) ČJA 5, 450.1 (622, 639; Kl)
vloni ČJA 5, 391 (540–542; Ko)
vojáky instr. pl. m. ČJA 4, 184 (276; Bh)
vojtěška ČJA 3, 109 (263–264, 266; Pl)
volají 3. os. pl. ind. préz. ČJA 4, 320 (454, 457; Fi)
volají 3. os. pl. ind. préz. (změna 'u > i, 'ú > í) ČJA 5, 22c (77–79; Fi)
volal příč. min. sg. m. ČJA 4, 365 (516, 518; Či)
volal (změna á > o) ČJA 5, 69 (142, 144; Ir)
volám 1. os. sg. ind. préz. ČJA 4, 290 (420–421; Fi)
volám 1. os. sg. ind. préz. (kvantita) ČJA 5, 213c (312–313; Fi)
voláme 1. os. pl. ind. préz. ČJA 4, 294 (424, 427; Fi)
volání na husy ČJA 3, 229 (501–502, 504; Kl)
volání na kachny ČJA 3, 230 (503, 505–506; Kl)
volání na slepice ČJA 3, 228 (498–500, 502; Kl)
volech lok. pl. m. ČJA 4, 170 (256, 258; Ko)
voly instr. pl. m. ČJA 4, 183 (273–274, 276; Bh)
vosa ČJA 2, 50 (141–142; Či)
vosa (kvantita) ČJA 5, 124b (210, 212–213; Či)
vosa × osa (svazky izoglos) ČJA 5, 450.5 (626, 639; Kl)
vousy nom. pl. m. ČJA 4, 100 (164–166; Fi)
voze lok. sg. m. ČJA 4, 73 (133–134; Kl)
vozech lok. pl. m. ČJA 4, 170 (256–258; Ko)
vozík (změna í > ej > é (> í)) ČJA 5, 28 (88–89; Bh)
voznice (na močůvku) ČJA 3, 188 (425, 428; Vj)
vozu gen. sg. m. ČJA 4, 29 (76; Bh)
vozu × voze, **vozi** (svazky izoglos) ČJA 5, 448.3 (633, 637; Kl)
vozy nom. pl. m. ČJA 4, 99 (164–165; Fi)
vozy instr. pl. m. ČJA 4, 184 (276; Bh)
vrabec ČJA 2, 39 (116–118; Ši)
vrána (kvantita) ČJA 5, 137 (226–227; Ko)
vráska ČJA 1, 42 (133, 135; Bh)
vrat (kvantita) ČJA 5, 108b (192–194; Či)
vrata (kvantita) ČJA 5, 108a (192–194; Či)
vrátka v plotě ČJA 3, 29 (98–100; Fi)
vrba (r sonans) ČJA 5, 98 (182; Km)
vrchní bidlo žebřin ČJA 3, 121 (290–292, 294; Bh)
vrká × vŕká (svazky izoglos) ČJA 5, 460.5 (630, 649; Kl)
vrstevník ČJA 1, 8 (80–82; Kl)
vrstevník (záměna retnic) ČJA 5, 319 (442; Bá)
vrstva obilí k mlácení ČJA 3, 81 (205–207; Vj)
vřed ČJA 1, 70 (174–175; Fi)
vřed (záměna retnic) ČJA 5, 319a (442–443; Bá)
vřed × břed (svazky izoglos) ČJA 5, 452.1 (619, 641; Kl)
vřes (změna e > a, é > á) ČJA 5, 63a (134–135; Ši)
vřes (záměna retnic) ČJA 5, 319 (442; Bá)
vřes ČJA 2, 98 (236–238; Om)
vřetenice (záměna retnic) ČJA 5, 319 (442; Bá)
všední (skupiny nn, dn) ČJA 5, 307 (428–429, 431; Bá)
všechno nom., akuz. sg. n. ČJA 4, 265 (388–389; Bá)
všechno, všude (bilabiální w) ČJA 5, 313a (436–437; Bá)
všem lok. sg. n. ČJA 4, 266 (388–390; Bá)
všem dat. pl. ČJA 4, 268 (392–393; Bá)
všichni nom. pl. m. živ. ČJA 4, 267 (390–392; Bá)
všichni (kvantita) ČJA 5, 191 (288; Fi)
všude ČJA 5, 375 (514–516; Hb)
vůl (l – realizace) ČJA 5, 93 (174–175; Km)
vuřt (záměna retnic) ČJA 5, 320 (442, 444; Bá)
vůz a koně (asimilace) ČJA 5, 291 (410, 412; Bá)
vy- (změna y > e, ę) ČJA 5, 47 (115–116; Ko)
výbava (změna ý > ej > é (> í)) ČJA 5, 23 (80, 82; Bh)

vyfouklé vejce ČJA 3, 234 (511–512, 514; Fi)
výfuk × pouko, pouch, pouchle (svazky izoglos) ČJA 5, 462.1 (616, 651; Kl)
vyhazovat hnůj z chléva ČJA 3, 186 (421–422, 424; Pl)
vycházet (o slunci) ČJA 2, 153 (344–345; Kl)
vychladnout (kvantita) ČJA 5, 172 (265–266, 268; Či)
vyklestit ČJA 3, 214 (474, 476; Ir)
vykoupat se ČJA 1, 195/222.2 (362–363, 402–403; Fi)
vylučovací poměr: *buď* – *nebo, …* ČJA 5, 337 (464–465; Bh)
vylučovací poměr: *jinak, nebo, …* ČJA 5, 338 (465–466; Bh)
vylučovací poměr: nebo, anebo, či, ... ČJA 5, 337 (464; Bh)
výměnek ČJA 3, 4 (52–54; Či)
výměnkář ČJA 3, 3 (50–52; Či)
výměnkář (kvantita) ČJA 5, 177a (272–274; Či)
výměnkářka ČJA 3, 3 (50, 52; Či)
výmět koně ČJA 3, 196 (437–438, 440–441; Ši)
vypláznout inf. ČJA 4, 355 (502–504; Bh)
vyštěrbená (kosa) (vývoj skupení čr̥, šť r̥) ČJA 5, 103 (187–188; Km)
výztuž hlavy u kola ČJA 3, 143 (336–338; Hb)
vzadu ČJA 5, 383 (527–528; Či)
vzatý ČJA 4, 407 (576–578; Kl)
vzbudit ČJA 1, 91 (202–203; Bá)
vzbudit × obudit (svazky izoglos) ČJA 5, 460.5 (630, 649; Kl)
vzít (změna 'á > ie > í (i)) ČJA 5, 11 (64; Bh)
z domova (městská síť) ČJA 5, 426 (588, 591; Fi)
za vraty (bilabiální w) ČJA 5, 308 (430; Bá)
za vsí (bilabiální w) ČJA 5, 308 (430; Bá)
zabij 2. os. sg. imp. ČJA 4, 328 (467, 470, 472; Ši)
zabíjet ČJA 1, 117 (238–239; Fi)
zabíjet (kvantita) ČJA 5, 203 (302–303; Fi)
zabít čerta × zvrhnout (svazky izoglos) ČJA 5, 462.1 (616, 651; Kl)
zábst inf. ČJA 4, 363 (510, 512–513; Bh)
zábst (změna 'á > ie > í (i)) ČJA 5, 14 (68–69; Bh)
začal příč. min. sg. m. ČJA 4, 399 (563–564; Či)
začala příč. min. sg. f. ČJA 4, 400 (563, 566; Či)
začatý ČJA 4, 405 (573–574; Kl)
začít inf. ČJA 4, 351 (499–500; Bh)
začít (změna 'á > ie > í (i)) ČJA 5, 11 (64; Bh)
záda ČJA 1, 52 (147–149; Fi)
zadina ČJA 3, 93 (232–233; Ši)
zadní ramena vozu ČJA 3, 132 (315–317; Bh)
zahrada (změna a > e) ČJA 5, 83b (161–163; Km)
zajíc ČJA 2, 31 (102–103; Bh)
zajíce gen. sg. (redukce i, y (í, ý)) ČJA 5, 80a (157–158; Ši)
zákalec × brousek, kanička (svazky izoglos) ČJA 5, 455.1 (623, 644; Kl)
zákalka × slípka, brousek (svazky izoglos) ČJA 5, 450.2 (613, 639; Kl)
zákolník ČJA 3, 144 (338–340; Bh)
zakončení plazu ČJA 3, 38b (119–121; Či)
zamknout ČJA 1, 192 (360–361; Fi)
zapjal příč. min. sg. m. ČJA 4, 397 (559–560, 562; Či)
zapjala příč. min. sg. f. ČJA 4, 398 (561–562, 564; Či)
zapjatý ČJA 4, 403 (569, 572; Kl)
zaplať 2. os. sg. imp. ČJA 4, 324 (461, 464, 466; Ši)
zaplať imp. (epentetické j) ČJA 5, 260c (373–374; Bh)
záplata ČJA 1, 84 (194–195; Bh)
zaplaťte imp. (disimilace) ČJA 5, 303b (424–425; Bá)
zapnout inf. ČJA 4, 353 (501–502; Bh)
zapnout (změna 'á > ie > í (i)) ČJA 5, 11 (64; Bh)
zapomenout inf. ČJA 4, 357 (504–506; Bh)
zápraží ČJA 1, 211 (384–386; Bh)
zapřáhnout (změna 'á > ie > í (i)) ČJA 5, 10 (62, 64–65; Bh)
zapřažený ČJA 4, 402 (567, 570, 572; Kl)
zarza (svazky izoglos) ČJA 5, 460.2 (634, 649; Kl)
zasazený ČJA 4, 409 (578–580; Kl)
zasazený (změna dz > z) ČJA 5, 214a (314–315; Bh)
zašívat (změna í > ej > é (> í)) ČJA 5, 33 (96, 98; Bh)
zatáčka ČJA 2, 147 (332, 334–335; Kl)
zátina, zátyň, záteň × oploteň, oplotek (svazky izoglos) ČJA 5, 459.1 (618, 648; Kl)
zavazet (změna dz > z) ČJA 5, 214 (314; Bh)
zavazet × zavazat (svazky izoglos) ČJA 5, 459.3 (629, 648; Kl)
závěje ČJA 2, 160 (358–360; Ši)
závislé zjišťovací otázky: *jestli, či, …* ČJA 5, 341 (469, 471; Bh)
závlačka u řetízku ČJA 3, 140 (332–334; Bh)
zcuchaná sláma nesvázaná ČJA 3, 84 (210–212, 214; Kl)
zde ČJA 5, 374 (512–514; Hb)
zdech lok. pl. f. ČJA 4, 181 (268, 270; Ko)
zdi nom. pl. f. ČJA 4, 115 (180, 183; Fi)
zdmi instr. pl. f. ČJA 4, 198 (293–294, 296; Bh)
zdřídlo (vsouvání souhlásek) ČJA 5, 266 (380, 382; Bh)
zeď (depalatalizace) ČJA 5, 234c (340–342; Km)
zedník (redukce i, y (í, ý)) ČJA 5, 75 (151–152, 154; Ši)
zedník (skupiny nn, dn) ČJA 5, 307 (428–429; Bá)
zelené jehličí ČJA 2, 72 (186, 188–189; Fi)
zelí nom. sg. n. ČJA 4, 8 (54, 56–57; Bt)
zelí gen. sg. n. ČJA 4, 40 (90–91; Bt)
zelí gen. sg. n. (změna 'á > ie > í (i)) ČJA 5, 15 (70; Bh)
zelí (úžení é > i) ČJA 5, 44a (110–112; Ir)
zelná sazenice ČJA 2, 15 (76–77; Mj)
zemňák × erteple (svazky izoglos) ČJA 5, 454.4 (631, 643; Kl)
zeť (depalatalizace) ČJA 5, 236c (342–344; Km)
zhasnout inf. ČJA 4, 356 (503–504; Bh)
zhlavík (plužních koleček) (asimilace) ČJA 5, 293 (414; Bá)
zhlavík (plužních koleček) ČJA 3, 46 (138–141; Bh)
zima (změna i > e, ę) ČJA 5, 50 (118, 120; Ko)
zima (kvantita) ČJA 5, 114 (200, 203; Či)
zima (palatalizace) ČJA 5, 223a (327–329; Bh)
zítra (změna í > ej > é (> í)) ČJA 5, 29 (88, 90–91; Bh)
zkazit ČJA 1, 63 (162–164; Jč)
zkažené vejce ČJA 3, 236 (516–518; Fi)
zloděj (kvantita) ČJA 5, 181 (278–279; Ko)
zloději vok. sg. m. ČJA 4, 70b (127, 129; Ir)
zloději vok. sg. m. (změna 'u > i, 'ú > í) ČJA 5, 21c (77–78; Fi)
zralý (vsouvání souhlásek) ČJA 5, 266a (380, 382–383; Bh)
zrovna (vsouvání souhlásek) ČJA 5, 266b (380, 382–383; Bh)
zrovna (bilabiální w) ČJA 5, 308a (430–431; Bá)
zuby (u dřevěných hrabí) ČJA 3, 104 (251–252, 254; Hb)
zul příč. min. sg. m. ČJA 4, 383 (537, 540–541; Či)
zůstat (kvantita) ČJA 5, 176 (270–271; Či)
zvěroklestič ČJA 3, 214 (474–476; Ir)
zvon (změny oN, eN > uN, yN) ČJA 5, 70 (144; Ir)
zvrhnout (např. fůru) ČJA 3, 129 (309–310, 312; Pl)
zvyk ČJA 2, 195/230.4 (416, 478; Bh)
zvýšená část kamen ČJA 1, 175 (334–336; Hl)
žába (kvantita) ČJA 5, 134a (222, 224–225; Ko)
žába × žaba (svazky izoglos) ČJA 5, 461.2 (624, 650; Kl)
žádný (skupiny nn, dn) ČJA 5, 306a (427–428; Bá)
žal příč. min. sg. m. ČJA 4, 401 (565–566, 568; Či)
žaludek (kvantita) ČJA 5, 166 (258–259; Či)
ždímat ČJA 1, 167 (320, 322–323; Hl)
že (změna e, ě > i) ČJA 5, 46 (114–115; Ši)
žebrat ČJA 2, 182 (398, 400–401; Mj)
žebro (změna e > a, é > á) ČJA 5, 61b (132–133; Ši)
žebřiňák ČJA 3, 120 (288–290; Bh)
žena ČJA 1, 4 (71–72; Bh)
žerď (vývoj skupení žr̥) ČJA 5, 104b (187–189; Km)
židle ČJA 1, 154 (300–302; Pl)
žít (kvantita) ČJA 5, 158 (249–250; Ko)
žito ČJA 3, 54 (154–156; Kl)
žito (redukce i, y (í, ý)) ČJA 5, 81b (158–160; Ši)
život (změna i > e, ę) ČJA 5, 51c (120–122; Ko)
žlab pro krávy ČJA 3, 19 (77–78, 80; Bá)
žlab pro prasata ČJA 3, 23 (84–86; Bá)

žleb ČJA 2, 127/230.5 (303, 478; Pl)
žloutek ČJA 1, 104 (216–218; Fi)
žlutý (l sonans) ČJA 5, 95 (176–178; Km)
žluva ČJA 2, 32 (102–104; Kl)
žluva × vlha (svazky izoglos) ČJA 5, 458.3 (631, 647; Kl)
žně ČJA 3, 57 (158, 160–161; Kl)
žnout inf. ČJA 4, 352 (499–500; Bh)
žvýkačka (městská síť) ČJA 5, 439 (601–602; Fi)

Rejstřík jazykových dokladů

Rejstřík obsahuje doklady z 1.–5. dílu ČJA. Zahrnuty jsou doklady:

a) z prvního oddílu komentáře, který obsahuje výčet všech nářečních dokladů adekvátních pro mapový obraz (kromě dokladů registrovaných v pododdíle N, který eviduje doklady ne zcela ekvivalentní);

b) z pátého oddílu komentáře, v němž jsou evidovány doklady ze zahraničních obcí s českou emigrací;

c) ze sedmého oddílu komentáře, zaznamenávajícího nemapované položky, které formálně nebo významově souvisí s položkou základní.

Hesla za sebou následují v tomto abecedním pořadí:

a-á ą́ b b’ c c’ ć č d-ḍ-ď e-é ę́ ę-ę́ f f’ g g’ h ch i-į-í j k k’ l-ḷ-ĺ ł-ł́ ḷ-ḷ́ m m’ n-ň o-ó ǫ ǫ-ǫ́ p p’ r-ŗ-ŕ ř s s’ ś š t-ť u-ú-ů ų́ v v’ w y-ý z z’ ź ž ə

U heslových slov s podtrženými grafémy (excerpovaných z prvního oddílu komentáře) reprezentuje podtržení příslušnou výchozí variantu (doloženou nářečním výzkumem nebo vytvořenou jako konstrukt). Jejím reflexem jsou konkrétní nářeční podoby, které jsou výsledkem pravidelného hláskového vývoje. Podtržené grafémy jsou uvedeny ve zvláštním soupisu, v němž se také odkazuje na seznam a na mapy pravidelných regionálních obměn (tzv. PRO, s. 21–33).

Základním písmem pro nářeční doklad je *kurziva*; existují však i zápisy, v nichž se objevuje odlišná, menší velikost písma (popř. v kombinaci se závorkami). Tento způsob zápisu odkazuje na charakter zápisu dokladu v konkrétním komentáři ČJA. Tak podoba heslového slova *hustí mléko* ‚kyselé mléko‘ 1, 222 znamená, že v sousloví je ve skutečné nářeční realizaci sledován a registrován jen specifikující adjektivní přívlastek. Výraz *mléko* a jeho nářeční varianty nejsou v příslušném komentáři evidovány.

Zápis se závorkami, jako např. (jede)*nácť* v heslovém slově (jede)*nácť* změna ct > st 5, 451, poukazuje na zástupný charakter údaje v závorkách; uvedený jev zasahuje všechny číslovky na *-nácť*. Tato zástupnost opravňuje vřadit doklad (jede)*nácť* pod písmeno *n*. Podobně i indexový zápis (dobr)*é* upozorňuje na zástupnost tvarotvorného základu *dobr-*, který zde reprezentuje pouze morfologický typ adjektiva se složeným tvrdým skloněním (jako *mlad-*, *vysok-* atd.), a je tudíž abecedně vřazen pod písmeno *é*.

Za nářečním dokladem pak následuje název položky, číslo dílu ČJA a údaj o straně prvního výskytu dokladu.

a dibi podmínkově přípustkové věty 5, 474
a gde stupňovací poměr 5, 470
a gdepak stupňovací poměr 5, 470
a i slučovací poměr 5, 462
a kamoli stupňovací poměr 5, 470
(*a*) *né to* stupňovací poměr 5, 468
abatyše viz (*h*)*abatyše*
abo vylučovací poměr 5, 464
abo – abo vylučovací poměr 5, 464
aby účelové věty 5, 475
Adam proteze 5, 354
Adna skupiny nn, dn 5, 426
agrázle ‚angrešt‘ 2, 51
agrest ‚angrešt‘ 2, 48
agrys ‚angrešt‘ 2, 48
aj slučovací poměr 5, 460
‚také‘ 5, 563
-aj (*hev*) postfixy u adverbií 5, 572
aj ce de najist disimilace 5, 424
aj co přípustkové věty 5, 472
aj dá pokoj disimilace 5, 424
aj(*i*) *dyby* podmínkově přípustkové věty 5, 474
aj dyž přípustkové věty 5, 472
aj kebi podmínkově přípustkové věty 5, 474
aj ťe pošle disimilace 5, 424
ajde ‚jeď!‘ 3, 448
aji slučovací poměr 5, 460
‚také‘ 5, 563
ajmeryk ‚nádoba na dojení mléka‘ 3, 408
ajnšnit ‚úvoz‘ 2, 328
ajnštok ‚nápravník‘ 3, 320
ajt ‚jeď!‘ 3, 448
ajť částice výzvové 5, 480
akse ‚nápravník‘ 3, 320
aksfutr ‚nápravník‘ 3, 320
aksfutro ‚nápravník‘ 3, 320
aksnštuk ‚nápravník‘ 3, 320
akštok ‚nápravník‘ 3, 320
akštuk ‚nápravník‘ 3, 320
ákštuk ‚nápravník‘ 3, 320
albo vylučovací poměr 5, 466
albo – albo vylučovací poměr 5, 464
aldamáš ‚doderky‘ 2, 426
ale odporovací poměr 5, 462
ale viz (*h*)*ale*

alebo vylučovací poměr 5, 464
alej nom. sg. m. 4, 64
alej nom. sg. f. 4, 64
álej nom. sg. m. 4, 64
álej nom. sg. f. 4, 64
aleja nom. sg. f. 4, 64
áleja nom. sg. f. 4, 64
aleje nom. sg. f. 4, 66
alija nom. sg. f. 4, 64
álija nom. sg. f. 4, 64
almara proteze 5, 356
amštuk ‚nápravník' 3, 320
ančička s kameňí ‚ještěrka' 2, 176
anďeliček ‚pomněnka' 2, 268
aňďeliček ‚sedmikráska' 2, 264
anebo vylučovací poměr 5, 464
(*a*)*nebo* vylučovací poměr 5, 464
angín ‚sypek' 1, 317
angínka ‚sypek' 1, 317
angrejšt ‚angrešt' 2, 51
angreš ‚angrešt' 2, 48
angreška ‚angrešt' 2, 48
angrešl ‚angrešt' 2, 48
angrešla ‚angrešt' 2, 48
angrešt ‚angrešt' 2, 48
angrešť ‚angrešt' 2, 48
aňi srovnání ve frazeologizovaných spojeních 5, 496
ankalinka ‚slunéčko sedmitečné' 2, 132
ankrešt ‚angrešt' 2, 48
anštuk ‚nápravník' 3, 320
antoušek ‚pohodný' 2, 384
apatyka (*-tí-, -ti-, -te-, -té-, -tej*) proteze 5, 354
apoteka proteze 5, 354
apštok ‚nápravník' 3, 320
apštuk ‚nápravník' 3, 320
apteka proteze 5, 354
aptika proteze 5, 354
aptyka proteze 5, 354
arest proteze 5, 356
árest proteze 5, 358
arešt proteze 5, 356
árešt proteze 5, 356
archipán ‚modřín' 2, 184
armara proteze 5, 356
arpetle f. ‚brambor' 3, 268
arpetle metateze souhlásek 5, 375
arteplę f. ‚brambor' 3, 268
arteplisko ‚bramborová nať' 3, 276
artiska ‚prvosenka' 2, 278
asi závislé zjišťovací otázky 5, 471
asi ‚asi' 5, 564
asipki ‚spalničky' 1, 174
asli závislé zjišťovací otázky 5, 471
aš na asimilace 5, 410
áštuk ‚nápravník' 3, 320
at částice výzvové 5, 480
ať přípustkové věty 5, 472
účelové věty 5, 476
ať částice výzvové 5, 480
(*ať*) *chci* (*chceš, chce*) *nebo nechci...* ‚chtě nechtě' 5, 568
(*ať*) *jsem* (*jsi/jsme, jste*) *chťel/chťeli nebo nechťel...* ‚chtě nechtě' 5, 568
ať ulehne asimilace 5, 412
auſštuk ‚nápravník' 3, 320
auchštuk ‚nápravník' 3, 320
aukštuk ‚nápravník' 3, 320
aumara proteze 5, 356
auríchˌ ‚škvor' 2, 160
auštok ‚nápravník' 3, 320
áuštok ‚nápravník' 3, 320
auštuk ‚nápravník' 3, 320
auťák změna au > ou > ó 5, 102
auto změna au > ou > ó 5, 100
áuto změna au > ou > ó 5, 100
autó změna au > ou > ó 5, 102
automobil změna au > ou > ó 5, 102
autou změna au > ou > ó 5, 102
avijón ‚vážka, šídlo' 2, 140
až účelové věty 5, 475
částice výzvové 5, 480
ažby účelové věty 5, 475

ą́to změna au > ou > ó 5, 100

baba ‚žena' 1, 72
‚babička' 1, 78
‚chroust' 2, 124
bába ‚babička' 1, 78
‚panenka' 1, 110
bą́ba ‚porodní bába' 1, 92
bába babicí ‚porodní bába' 1, 92
bába babivá ‚porodní bába' 1, 92
bába baboucí ‚porodní bába' 1, 92
babáki ‚plody lopuchu' 2, 282
babamára ‚slunéčko sedmitečné' 2, 136
babátko ‚housátko' 3, 530
babele ‚volání na kachny' 3, 505
babelki ‚plody lopuchu' 2, 282
babi ‚babička' 1, 78
babi hňeu̯ ‚plody lopuchu' 2, 282
babi hňev ‚plody lopuchu' 2, 282
babí hňev ‚plody lopuchu' 2, 282
babi list ‚jitrocel větší' 2, 244
babi listek ‚jitrocel větší' 2, 244
babi listi ‚jitrocel větší' 2, 244
babi listky ‚jitrocel větší' 2, 244
babí plesk ‚blatouch' 2, 272
babí ucha ‚jitrocel větší' 2, 244
babí ucho ‚jitrocel větší' 2, 244
babi ušy ‚jitrocel větší' 2, 244
babí ušy ‚jitrocel větší' 2, 244
babibába ‚porodní bába' 1, 92
babica ‚porodní bába' 1, 93
babice ‚porodní bába' 1, 92
babicí bába ‚porodní bába' 1, 92
babicula ‚porodní bába' 1, 92
babička ‚babička' 1, 78
‚porodní bába' 1, 92
‚slunéčko sedmitečné' 2, 136
‚sedmikráska' 2, 264
bábička ‚babička' 1, 78
babička ďelajó vnóčatum po vúli porušení shody 5, 486
babičkiˌ ‚(dělat) žabky' 1, 112
babidouška ‚mateřídouška' 2, 250
babijce disimilace 5, 422
babik ‚blatouch' 2, 272
bábina ‚bouchoř' 2, 54
bą́bina ‚babička' 1, 78
babinec ‚kupka sena' 3, 242
babíňec ‚kupka sena' 3, 242
babinka ‚babička' 1, 78
bábinka ‚babička' 1, 78
babiplesk ‚blatouch' 2, 272
babjenka ‚babička' 1, 78
bábo ‚dítě' 1, 100
bábofka ‚květináč' 1, 296
‚nádoba na dojení mléka' 3, 408
babólka ‚květináč' 1, 296
babouci ‚brouci' 2, 122
babouk ‚bubák (uschlý zbytek květu na spodu jablka)' 2, 64
záměna retnic 5, 440
babouk ‚pavouk' 2, 158
bábrdle změna rl > rdl 5, 382
bábrdlinka změna rl > rdl 5, 382
bábrlička ‚slunéčko sedmitečné' 2, 131
bábrlinka ‚slunéčko sedmitečné' 2, 131
babrócí ‚brouci' 2, 122
babučár ‚pavouk' 2, 158
babučář ‚pavouk' 2, 158
babučinář ‚pavouk' 2, 158
babučinář záměna retnic 5, 440
babufka ‚květináč' 1, 296
babula ‚volání na husy' 3, 502
babula ‚housátko' 3, 530
babula husa ‚volání na husy' 3, 502
babule ‚boule' 1, 171
babulenka ‚housátko' 3, 530
babuli ‚volání na husy' 3, 502
babulinka ‚slunéčko sedmitečné' 2, 131
bábulinka ‚slunéčko sedmitečné' 2, 131
babulka ‚housátko' 3, 530
babulka husa ‚volání na husy' 3, 502
babuška ‚housátko' 3, 530
babuza ‚pavuza' 3, 300
babuzňik ‚provaz na utažení pavuzy' 3, 302
bab'ok ‚kupka sena' 3, 242
bác ‚nevypalovaná cihla' 1, 370
bacit se ‚uhodit se' 1, 170
bácnout se ‚uhodit se' 1, 170
bacóch ‚nevypalovaná cihla' 1, 370
bačkor ‚nevypalovaná cihla' 1, 370
bačkor m. ‚brzdicí špalek' 3, 308
bačkora ‚nevypalovaná cihla' 1, 370
‚bouchoř' 2, 54
‚brzdicí špalek' 3, 308
bagoun ‚nevypalovaná cihla' 1, 370
bagrle n. ‚brzdicí špalek' 3, 308
bahňátka ‚kočičky' 2, 459
bahno ‚močál' 2, 314
bahra ‚stoh slámy' 3, 238
bachaň ‚nevypalovaná cihla' 1, 370
bachanec ‚nevypalovaná cihla' 1, 370
bachle f. ‚kosa s obloukem' 3, 164
bachlice ‚kosa s obloukem' 3, 164
bachlovat ‚kosit obilí' 3, 158
bachor ‚nevypalovaná cihla' 1, 370
bachor (*bá-*) ‚bouchoř' 2, 54
báchor ‚nevypalovaná cihla' 1, 370
báchora ‚nevypalovaná cihla' 1, 370
bachorina ‚měchuřina' 1, 248
bachorka ‚bouchoř' 2, 54
bachoř ‚bouchoř' 2, 54
bachštelce ‚konipas bílý' 2, 113

bachule ‚boule' 1, 171
baj slučovací poměr 5, 460
baj dyby podmínkově přípustkové věty 5, 474
bája ‚koupelna' 1, 362
bajaja f. ‚ohníček na poli' 3, 278
baji slučovací poměr 5, 460
bajsek ‚psík' 3, 480
bajtlik ‚váček na tabák' 2, 420
bajzek ‚psík' 3, 480
bakola ‚boule' 1, 171
bakovačka ‚nevypalovaná cihla' 1, 370
bakrle n. ‚brzdicí špalek' 3, 308
bakule ‚chumáč ovoce' 2, 58
bakule ‚boule' 1, 171
bakulovat se ‚koulovat se' 1, 116
bal ‚míč' 1, 114
bála trávi ‚ranec (trávy)' 3, 256
balda ‚míč' 1, 114
balek ‚brzdicí špalek' 3, 308
baleňice trávi ‚ranec (trávy)' 3, 256
balík ‚brzdicí špalek' 3, 308
bálinka ‚slunéčko sedmitečné' 2, 132
balon ‚míč' 1, 114
balón ‚míč' 1, 114
‚kosa s obloukem' 3, 164
balonek ‚míč' 1, 114
balónek ‚míč' 1, 114
baloun ‚míč' 1, 114
balounek ‚míč' 1, 114
balvoko ‚blatouch' 2, 272
bambaska ‚konvička na mléko' 1, 284
bambulice ‚pampeliška (smetanka)' 2, 260
bana ‚volání na husy' 3, 502
baňa ‚boule' 1, 171
‚dýně' 2, 74
‚volání na husy' 3, 502
baňátko ‚housátko' 3, 530
baňčátko ‚housátko' 3, 530
baňče ‚housátko' 3, 530
banda ‚konvička na mléko' 1, 284
‚hejno hus' 3, 526
bandaska ‚konvička na mléko' 1, 284
banďaska ‚konvička na mléko' 1, 284
bandel ‚popruh u nůše' 3, 386
banďička ‚konvička na mléko' 1, 284
bandor ‚brambor' 3, 268
bandora ‚brambor' 3, 268
bandořina ‚bramborová nať' 3, 276
bandur ‚nevypalovaná cihla' 1, 370
bandurka ‚kolovrátek (flašinet)' 2, 402
bandurovica ‚nevypalovaná cihla' 1, 370
banka ‚konvička na mléko' 1, 284
baňi ‚volání na husy' 3, 502
‚volání na kachny' 3, 505
baňička ‚housátko' 3, 530
baňina ‚housátko' 3, 528
baňinka ‚housátko' 3, 528
baňka ‚konvička na mléko' 1, 284
‚květináč' 1, 296
‚housátko' 3, 530
baňky ‚(dělat) žabky' 1, 112
bapči listek ‚jitrocel větší' 2, 244
bapčica ‚horní výstupek na konci oje' 3, 314
bapčour ‚bouchoř' 2, 54
bapčulka ‚bouchoř' 2, 54
bapčurka ‚bouchoř' 2, 54
bapka ‚babička' 1, 78
‚porodní bába' 1, 92
‚zvýšená část kamen' 1, 334
‚bouchoř' 2, 54
‚chroust' 2, 124
‚slunéčko sedmitečné' 2, 132
‚pařez' 2, 209
‚jitrocel větší' 2, 244
‚brzdicí špalek' 3, 308
bapkáře ‚masopustní průvod' 2, 436
bapkáři ‚masopustní průvod' 2, 436
bapkovňíci ‚masopustní průvod' 2, 436
bapkulinka ‚slunéčko sedmitečné' 2, 131
bapky ‚(dělat) žabky' 1, 112
‚plody lopuchu' 2, 282
bapske liśći ‚jitrocel větší' 2, 244
bapské ucho ‚jitrocel větší' 2, 244
bapskí pes ‚chlupatá housenka (tmavá)' 2, 154
bapsky dřist ‚jitrocel větší' 2, 244
bapsky listek ‚jitrocel větší' 2, 244
bapsk'i listek ‚jitrocel větší' 2, 244
bar přípustkové věty 5, 472
bár přípustkové věty 5, 472
bar aj podmínkově přípustkové věty 5, 474
bár aj přípustkové věty 5, 472
bár diž přípustkové věty 5, 472
bára ‚tůň' 2, 316
‚kaluž (po dešti)' 2, 318
barak ‚ohníček na poli' 3, 278
barák ‚půda' 1, 363
‚dřevník' 1, 386
baran ‚škraloup' 1, 220
‚kopretina' 2, 267
bárbi aj podmínkově přípustkové věty 5, 474
barborka ‚sedmikráska' 2, 264
bardzo ‚brzo' 5, 532
‚velmi' 5, 552
baret ‚rádiovka' 5, 584
baretka ‚rádiovka' 5, 584
baroch ‚bouchoř' 2, 54
barocha ‚šiška' 2, 189
barošе ‚šiška' 2, 189
baroška ‚šiška' 2, 189
barošky ‚kočičky' 2, 459
bárs aj přípustkové věty 5, 472
barunka ‚slunéčko sedmitečné' 2, 131
baruška ‚slunéčko sedmitečné' 2, 131
barušky ‚kočičky' 2, 459
bařelisko ‚močál' 2, 313
bařina ‚močál' 2, 313
‚močůvka' 3, 426
bařisko ‚močál' 2, 313
bařyna ‚kaluž (po dešti)' 2, 316
baštoun ‚nevypalovaná cihla' 1, 370
bat ‚dřevařská palice' 2, 208
baťik ‚nevypalovaná cihla' 1, 370
baťina ‚nevypalovaná cihla' 1, 370
batoh ‚ranec (trávy)' 3, 256
baťoh ‚ranec (trávy)' 3, 256
bazala ‚ohníček na poli' 3, 278
bázlivý ‚bázlivý' 1, 182
bažala (*-ula*) ‚ohníček na poli' 3, 278
bažeňišťe ‚močál' 2, 313
baženka ‚housátko' 3, 530
baži ‚volání na husy' 3, 502
bažina ‚močál' 2, 313
bažinka ‚housátko' 3, 530
bažír ‚močál' 2, 313
bažisko ‚močál' 2, 313
beberunka ‚slunéčko sedmitečné' 2, 131
bečí ‚(kráva) bučí' 3, 410
bečka ‚máselnice' 1, 232
bečka ‚sud' 1, 366
bečka ‚voznice (na močůvku)' 3, 428
bečkové zelí ‚kyselé zelí' 1, 212
bečkovo zelí ‚kyselé zelí' 1, 212
bedla ‚ručka u travní kosy' 3, 172
bedle ‚ručka u travní kosy' 3, 172
bedle ‚vedle' 5, 524
bedlesa ‚slunéčko sedmitečné' 2, 132
bedlice ‚ručka u travní kosy' 3, 172
bedlička ‚ručka u travní kosy' 3, 172
bedlík ‚ručka u travní kosy' 3, 172
bedrňička ‚slunéčko sedmitečné' 2, 131
bedruna ‚slunéčko sedmitečné' 2, 131
bedrunečka ‚slunéčko sedmitečné' 2, 131
bedruňička ‚slunéčko sedmitečné' 2, 131
bedrunka ‚slunéčko sedmitečné' 2, 131
bedrúnka ‚slunéčko sedmitečné' 2, 131
bedruňka ‚slunéčko sedmitečné' 2, 131
bedruška ‚slunéčko sedmitečné' 2, 131
bedym změna u > o, ǫ 5, 126
behá sa ‚(kráva) se běhá' 3, 392
behno (*-iště*) změna a > e 5, 161
bej sebe disimilace 5, 422
bej zubú disimilace 5, 422
bejlí ‚jmelí' 2, 200
bejlí ‚bramborová nať' 3, 276
bejt s ňekím v stář ‚vrstevník' 1, 80
bejt stejňe v stáří ‚vrstevník' 1, 80
béká ‚(kráva) bučí' 3, 410
bel 3. os. sg. min. č. m. 4, 610
bél 3. os. sg. min. č. m. 4, 610
bél 3. os. pl. min. č. m. živ. 4, 612
bele 3. os. pl. min. č. m. živ. 4, 612
bele 3. os. pl. min. č. m. neživ., f. 4, 612
belé ‚kloudný' 1, 180
belene ‚léčivé byliny' 2, 240
beli 3. os. pl. min. č. m. živ. 4, 612
beli 3. os. pl. min. č. m. neživ., f. 4, 612
beliček ‚ručka u travní kosy' 3, 172
belíček ‚nádobka na brousek' 3, 162
belik ‚ručka u travní kosy' 3, 172
belík ‚máselnice' 1, 232
‚nádobka na brousek' 3, 162
beline ‚léčivé byliny' 2, 240
belka ‚ručka u travní kosy' 3, 172
bendźeće palatalizace 5, 328
béra ‚šiška' 2, 189
‚ostružina' 2, 234
beran ‚dřevařská palice' 2, 208
‚kopretina' 2, 267
berani ‚přední konce sanic' 3, 354
bercnout se ‚uhodit se' 1, 170
berda ‚ranec (trávy)' 3, 256
berka ‚ručka u travní kosy' 3, 172
berla ‚ručka u travní kosy' 3, 172
berle ‚ručka u travní kosy' 3, 172
berlice ‚ručka u travní kosy' 3, 172
berlíček ‚ručka u travní kosy' 3, 172
berlička ‚ručka u travní kosy' 3, 172

berlík ‚ručka u travní kosy' 3, 172
berúfka ‚borůvka' 2, 232
beruka ‚borůvka' 2, 232
berunka ‚slunéčko sedmitečné' 2, 131
beruňka ‚slunéčko sedmitečné' 2, 131
beruše ‚šiška' 2, 189
berušla ‚slunéčko sedmitečné' 2, 131
bes čepice (*klobouku*) ‚prostovlasý' 1, 128
bes šátku ‚prostovlasý' 1, 128
beseda ‚beseda' 2, 418
beska ‚keř černého bezu' 2, 285
beskerejtka ‚květináč' 1, 296
beskrejtka ‚květináč' 1, 296
beskrejtka (*ves-*) ‚nádoba na dojení mléka' 3, 408
bestrejtka ‚květináč' 1, 296
betlaka ‚prostěradlo' 1, 312
bez ‚šeřík' 2, 46
‚keř černého bezu' 2, 285
beza ‚šeřík' 2, 46
‚keř černého bezu' 2, 285
bezíčki ‚plody černého bezu' 2, 288
bezinka ‚keř černého bezu' 2, 285
bézinke ‚plody černého bezu' 2, 288
bezinki plt. ‚keř černého bezu' 2, 285
bezinky ‚plody černého bezu' 2, 288
bezofka ‚šeřík' 2, 48
bezový květ ‚květ černého bezu' 2, 288
bežet vývoj měkkých retnic 5, 332
bęl 3. os. sg. min. č. m. 4, 610
bęlę 3. os. pl. min. č. m. živ. 4, 612
bęlę 3. os. pl. min. č. m. neživ., f. 4, 612
bęl 3. os. sg. min. č. m. 4, 610
bi ‚jeď!' 3, 446
‚volání na husy' 3, 502
bí ‚jeď!' 3, 446
bi – da podmínkové věty ireálné 5, 478
biba ‚volání na slepice' 3, 500
bíba ‚volání na husy' 3, 502
bibercrép ‚střešní taška' 1, 378
bibertaška ‚střešní taška' 1, 378
bibi ‚volání na slepice' 3, 500
bíbo ‚volání na husy' 3, 502
bíbrdle ‚volání na husy' 3, 502
bíbrdlo ‚volání na husy' 3, 502
bíbrle n. ‚housátko' 3, 530
bičik ‚svlačec' 2, 256
bída ‚plody lopuchu' 2, 282
bidélce ‚bidýlko nad kamny' 1, 324
bidélco ‚bidýlko nad kamny' 1, 324
bidełco ‚hřad' 3, 522
bidełko ‚bidýlko nad kamny' 1, 324
bidełko ‚bidýlko nad kamny' 1, 324
bidełko (*-elko*) ‚hřad' 3, 522
bidílec ‚hřad' 3, 522
bidílko (*be-*) ‚hřad' 3, 522
bidílko ‚bidýlko nad kamny' 1, 324
bidle nom. pl. f. 4, 178
bídle nom. pl. f. 4, 178
bidlo ‚bidlo' 1, 326
‚podélný trámek v plotě' 3, 96
‚vrchní bidlo žebřin' 3, 290
bidlo ‚hřad' 3, 522
bidlo ‚bidýlko nad kamny' 1, 324
bídlo ‚bidýlko nad kamny' 1, 324
bídlo ‚hřad' 3, 522
bidło ‚hřad' 3, 522
bigel ‚kosa s obloukem' 3, 166
bichma 1. os. pl. kond. přít. 4, 598
bichsem 1. os. sg. kond. přít. 4, 596
bijáček ‚biograf' 5, 576
biják ‚biograf' 5, 576
biják ‚biják cepu' 3, 198
bíják ‚biják cepu' 3, 198
‚biograf' 5, 576
bíjas ‚biograf' 5, 576
bijásek ‚biograf' 5, 576
bíjásek ‚biograf' 5, 576
bijď 2. os. sg. imp. 4, 610
bije ‚jeď!' 3, 446
bijé ‚jeď!' 3, 446
bíje ‚jeď!' 3, 446
bíjé ‚jeď!' 3, 446
biji ‚jeď!' 3, 446
bijo ‚jeď!' 3, 446
bijó ‚jeď!' 3, 446
bíjo ‚jeď!' 3, 446
‚biograf' 5, 576
bíjó ‚jeď!' 3, 446
bíjograf ‚biograf' 5, 576
biksa ‚výztuž hlavy u kola' 3, 336
bikse f. ‚výztuž hlavy u kola' 3, 336
bikše f. ‚výztuž hlavy u kola' 3, 336
bil 3. os. sg. min. č. m. 4, 610
bíl příč. min. sg. m. 4, 536
bíl příč. min. sg. m. 4, 536
bíl 3. os. sg. min. č. m. 4, 610
bílé mňesík ‚kopretina' 2, 267
bilene ‚léčivé byliny' 2, 240
bílet ‚bílit' 1, 374
bili ‚volání na kachny' 3, 506
3. os. pl. min. č. m. živ. 4, 612
3. os. pl. min. č. m. neživ., f. 4, 612
bilinka ‚housátko' 3, 530
bilinky ‚léčivé byliny' 2, 240
biliny ‚léčivé byliny' 2, 240
bílit ‚bílit' 1, 374
bille nom. pl. f. 4, 178
bílý bez ‚keř černého bezu' 2, 285
bílý chebz ‚keř černého bezu' 2, 285
biły 3. os. pl. min. č. m. neživ., f. 4, 612
biły chebzd ‚keř černého bezu' 2, 285
biły kozak ‚kozák' 2, 220
binovačka ‚pomlázka (svazek prutů)' 2, 455
bio ‚biograf' 5, 576
biograf ‚biograf' 5, 576
biroški ‚volání na kachny' 3, 506
bis musel asimilace 5, 410
bista ‚nalevo!' 3, 450
bistaha ‚nalevo!' 3, 450
bit pas. 4, 592
bitý pas. 4, 592
biuí 3. os. pl. min. č. m. neživ., f. 4, 612
bjačí ‚(kráva) bučí' 3, 410
bje ‚jeď!' 3, 446
bjedrunka (*b'e-*) ‚slunéčko sedmitečné' 2, 131
bjeha ‚(kráva) se běhá' 3, 392
bjehá se ‚(kobyla) chce hřebce' 3, 434
‚(koza) se prská' 3, 458
bjehá se ‚(kráva) se běhá' 3, 392
bjéjží kvantita 5, 284
bjel ‚ovar' 1, 238
bjelí ‚jmelí' 2, 200
bjelka ‚houska' 1, 270
bjeu m. ‚ovar' 1, 238
bjéží kvantita 5, 284
bježí sa ‚(kobyla) chce hřebce' 3, 434
bji ‚jeď!' 3, 446
bjič vývoj měkkých retnic 5, 332
bjo ‚jeď!' 3, 446
bjuł příč. min. sg. m. 4, 536
bjyčík ‚svlačec' 2, 256
bl 3. os. sg. min. č. m. 4, 610
blabuňe ‚(dělat) žabky' 1, 112
blabuňka ‚slunéčko sedmitečné' 2, 132
blabuňki ‚(dělat) žabky' 1, 112
blachy ‚díly plotny' 1, 336
blamor ‚brousek na kosu' 3, 160
blana ‚škraloup' 1, 220
błaňa ‚škraloup' 1, 220
blaňek ‚podélný trámek v plotě' 3, 95
blanka ‚škraloup' 1, 120
‚tyčka v plotě' 3, 90
‚podélný trámek v plotě' 3, 95
blaňka ‚škraloup' 1, 220
‚dřevěný trámek v podlaze stání' 3, 86
‚tyčka v plotě' 3, 90
‚podélný trámek v plotě' 3, 95
blaťák ‚blatouch' 2, 270
blatle f. ‚podložka u zákolníku' 3, 340
blatlunek ‚podložka u zákolníku' 3, 340
blatňík ‚blatouch' 2, 270
blato kvantita 5, 230
bláto kvantita 5, 230
blatoch ‚blatouch' 2, 270
blaťoch ‚blatouch' 2, 270
blaton ‚valník' 3, 350
blatón ‚blatouch' 2, 270
blatoňak ‚valník' 3, 350
blatoňák ‚valník' 3, 350
blatouch ‚blatouch' 2, 270
blaťouch ‚blatouch' 2, 270
blaty ‚díly plotny' 1, 336
blavatek ‚chrpa modrák' 2, 252
bláźňiví dňi ‚poslední dny masopustu' 2, 434
bláznoví dňi ‚poslední dny masopustu' 2, 434
blejská ‚(kobyla) chce hřebce' 3, 434
blejskáček ‚slepýš' 2, 178
blejskafka ‚blatouch' 2, 272
blendry ‚klapky na oči' 3, 396
blendy ‚klapky na oči' 3, 396
blénka ‚slunéčko sedmitečné' 2, 132
blentni ‚klapky na oči' 3, 396
blenty ‚klapky na oči' 3, 396
bleska ‚konipas bílý' 2, 112
bleščica ‚štěnice' 2, 162
blézat změna í > ej > é (> í) 5, 82
blíčí se ‚rozednívá se, svítá' 2, 342
blička ‚louč' 1, 346
blički ‚třísky' 1, 390
blikat ‚šilhat' 1, 138
blikavý ‚šilhavý' 1, 136
blindšlajche ‚slepýš' 2, 178
blindy ‚klapky na oči' 3, 396
blintšlajcha ‚slepýš' 2, 180
bliska ‚konipas bílý' 2, 112
bliskaňice ‚(dělat) žabky' 1, 112
bliskfa ‚konipas bílý' 2, 112

blízat změna í > ej > é (> í) 5, 82
blíẑňata ‚dvojčata' 1, 98
bliźňoki ‚dvojčata' 1, 98
bližňynta ‚dvojčata' 1, 100
blíženci ‚dvojčata' 1, 98
blížňáci ‚dvojčata' 1, 98
blížňata ‚dvojčata' 1, 98
bližňynta ‚dvojčata' 1, 98
blka ‚ručka u travní kosy' 3, 172
blontni ‚klapky na oči' 3, 396
bloščica ‚štěnice' 2, 162
bloščka ‚štěnice' 2, 162
blotňe ‚díly plotny' 1, 336
blotny ‚díly plotny' 1, 336
bloto vývoj skupin tort, tolt 5, 138
kvantita 5, 230
bloty ‚díly plotny' 1, 336
blouza ‚měchuřina' 1, 250
bluňki ‚(dělat) žabky' 1, 112
blyndy ‚klapky na oči' 3, 396
blešćka ‚štěnice' 2, 162
bluka ‚(prase) chrochtá' 3, 467
bo vylučovací poměr 5, 466
příčinné věty 5, 475
bo ovak vylučovací poměr 5, 466
bobárka ‚bubínek (kamínka)' 1, 330
bobek ‚kupka sena' 3, 242
bobelička ‚slunéčko sedmitečné' 2, 131
bobolaš ‚větší plochý kámen' 2, 293
bocán ‚čáp' 2, 118
boćaň (*-uň*) ‚čáp' 2, 118
bočáke ‚pobočnice' 3, 370
bočan (*-c'an, -ćan*) ‚čáp' 2, 118
bočit ‚mračit se' 1, 132
bočit se ‚mračit se' 1, 132
bočňice pl. ‚pobočnice' 3, 370
bočňice ‚bočnice u vozu' pl. 3, 346
bočňike ‚pobočnice' 3, 370
bočňorky (*-k'i*) ‚bočnice u vozu' pl. 3, 346
bodá ‚(kráva) trká' 3, 414
bóda ‚ptačí budka' 2, 114
bodak ‚brousek' 1, 266
bode ‚(kráva) trká' 3, 414
bodej (*-aj*) ‚sotva' 5, 566
bodláki ‚plody lopuchu' 2, 282
bodle ‚spadané suché jehličí' 2, 186
bodličí ‚spadané suché jehličí' 2, 186
‚zelené jehličí' 2, 189
bodličky ‚zelené jehličí' 2, 189
bodličky (*bu-*) ‚spadané suché jehličí' 2, 186
bodo změna u > o, o̧ 5, 126
bodze ‚(kráva) trká' 3, 414
bogdál (*-al*) ‚čáp' 2, 118
bohdál (*-al*) ‚čáp' 2, 118
Bohouši vok. sg. m. 4, 128
Bohoušu vok. sg. m. 4, 128
Bohuš vok. sg. m. 4, 128
bochánek ‚velikonoční bochníček' 2, 459
bochňíček ‚velikonoční bochníček' 2, 459
bochňík ‚bochník chleba' 1, 260
bojáclivý ‚bázlivý' 1, 182
bojácný ‚bázlivý' 1, 182
bojacy ‚bázlivý' 1, 182
bojaklivy ‚bázlivý' 1, 182
bojaslivy ‚bázlivý' 1, 182
bojatlivy ‚bázlivý' 1, 182
bojaty ‚bázlivý' 1, 182
bojavy ‚bázlivý' 1, 182
bojazlivý ‚bázlivý' 1, 182
bojázlivý ‚bázlivý' 1, 182
bojaźlivy ‚bázlivý' 1, 182
bojta ‚bočnice u vozu' pl. 3, 348
bojtel ‚papírový sáček' 2, 397
bojtlik ‚papírový sáček' 2, 398
‚váček na tabák' 2, 420
bojuncy ‚bázlivý' 1, 182
bokem ‚stranou' 5, 524
boki ‚bočnice u vozu' pl. 3, 346
bokovňice ‚bočnice u vozu' pl. 3, 346
bokuje ‚(koza) se prská' 3, 458
bol m. ‚míč' 1, 114
bol 3. os. sg. min. č. m. 4, 610
ból ‚míč' 1, 114
bolda ‚boule' 1, 171
bolé kvantita 5, 294
bóle n. ‚míč' 1, 114
bolek ‚míč' 1, 114
boleň kvantita 5, 278
boléň kvantita 5, 278
boleňí kvantita 5, 278
boléňí kvantita 5, 278
bóleňí kvantita 5, 278
boleňjé kvantita 5, 278
boleňə kvantita 5, 278
Boleslav m. nom. sg. 4, 68
Boleslav f. nom. sg. 4, 68
Boleslava nom. sg. 4, 68
Boleslavi gen. sg. f. 4, 105
Boleslavje gen. sg. f. 4, 105
Boleslavy gen. sg. f. 4, 105
boli 3. os. pl. min. č. m. živ. 4, 612
boli 3. os. pl. min. č. m. neživ., f. 4, 612
boli kvantita 5, 294
bolí kvantita 5, 294
bóli kvantita 5, 294
bólí kvantita 5, 294
bolí ho hlava syntaktický typ 5, 490
bolí mu hlava syntaktický typ 5, 490
bólka ‚míč' 1, 114
bolko ‚míč' 1, 114
bolkovat se ‚koulovat se' 1, 116
bombiki ‚plody lopuchu' 2, 282
bor ‚borovice' 2, 182
bór ‚borovice' 2, 182
borek ‚šiška' 2, 189
borek ‚borovice' 2, 182
borik ‚smrk' 2, 182
borka ‚borovice' 2, 182
‚šiška' 2, 189
borofka ‚borovice' 2, 183
‚borůvka' 2, 232
borouvčej změna ó > uo > ů > ou 5, 99
borouka ‚borůvka' 2, 232
borovice ‚smrk' 2, 182
borovice ‚borovice' 2, 183
borovička ‚borovice' 2, 183
borovina ‚borovice' 2, 183
borovňice ‚borůvka' 2, 232
bortňa sg. ‚bočnice u vozu' pl. 3, 346
boruka ‚borůvka' 2, 232
borúvka ‚borůvka' 2, 232
bosňák ‚křemenáč' 2, 223
bosorka ‚větrný vír' 2, 351
bot ‚bota' 1, 199
kvantita 5, 212
bót ‚bota' 1, 199
bota ‚bota' 1, 199
‚bubínek (kamínka)' 1, 328
‚radlice rádla' 3, 134
kvantita 5, 212
botaň ‚čáp' 2, 118
botek ‚zakončení plazu' 3, 119
botek ‚bota' 1, 199
‚bubínek (kamínka)' 1, 328
kvantita 5, 212
botka ‚bota' 1, 199
‚radlice rádla' 3, 134
‚zakončení plazu' 3, 119
kvantita 5, 212
bótka ‚míč' 1, 114
botky ‚obuv' 1, 198
boty pl. ‚obuv' 1, 198
boubel ‚čmelák' 2, 146
boubela ‚čmelák' 2, 146
boubelák ‚čmelák' 2, 146
boubelinka ‚slunéčko sedmitečné' 2, 131
boud gen. pl. f. 4, 212
boudach gen. pl. f. 4, 212
boudách gen. pl. f. 4, 212
boudé gen. pl. f. 4, 212
bouďe vývoj předložek 5, 446
boudejch gen. pl. f. 4, 212
boudí gen. pl. f. 4, 212
bouďit proteze 5, 348
boudouch gen. pl. f. 4, 212
bouchá ‚(svině) se bouká' 3, 468
bouchá se ‚(svině) se bouká' 3, 468
bouchanec ‚bouchoř' 2, 54
bouchar ‚bouchoř' 2, 54
bouchnout se ‚uhodit se' 1, 170
bouchor ‚bouchoř' 2, 54
bouchorek ‚bouchoř' 2, 54
bouchoř ‚bouchoř' 2, 54
bouká ‚(svině) se bouká' 3, 468
bouká se ‚(kobyla) chce hřebce' 3, 436
‚(koza) se prská' 3, 458
bouká se ‚(svině) se bouká' 3, 468
boula ‚boule' 1, 171
boulák ‚míč' 1, 114
boule ‚boule' 1, 171
boulovat se ‚koulovat se' 1, 116
bouří ‚hřmí' 2, 358
bouří se ‚(kráva) se běhá' 3, 394
boutka ‚ptačí budka' 2, 114
bovda bilabiální w 5, 430
bože narozeňi ‚Boží hod vánoční' 2, 466
božec ‚chlupatá housenka (tmavá)' 2, 154
boží deň ‚Boží hod vánoční' 2, 466
boží hod ‚Boží hod vánoční' 2, 466
bóží hod ‚Boží hod vánoční' 2, 466
bóži kravička ‚slunéčko sedmitečné' 2, 132
boží narozeňí ‚Boží hod vánoční' 2, 466
bóží narozeňí ‚Boží hod vánoční' 2, 466
bóži sjetilko ‚světluška' 2, 131
boží svjetílko ‚světluška' 2, 130
boží vočko ‚pomněnka' 2, 268
božího narozeňí ‚Boží hod vánoční' 2, 466
bóžiho narozeňi ‚Boží hod vánoční' 2, 466

božjé narodzeňjé ‚Boží hod vánoční' 2, 466
bǫdǫ změna u > o, ǫ 5, 126
br ‚stůj!' 3, 448
brabácí ‚brouci' 2, 122
brabec ‚vrabec' 2, 116
brabenec změna retnic 5, 444
brabje n. změna retnic 5, 444
brábje n. změna retnic 5, 444
brablc ‚vrabec' 2, 116
brable n. změna retnic 5, 444
brablec ‚vrabec' 2, 116
brablenáček ‚sluněčko sedmitečné' 2, 132
brablenec změna retnic 5, 444
brablic ‚vrabec' 2, 116
brablócí ‚brouci' 2, 122
brabócí ‚brouci' 2, 122
brabóši ‚brouci' 2, 122
brabouci ‚brouci' 2, 122
brabouk ‚pavouk' 2, 158
brabrócí ‚brouci' 2, 122
brafske maso (*-k'i*) ‚vepřové maso' 1, 241
brahove maso ‚vepřové maso' 1, 241
brambor ‚brambor' 3, 268
brambora ‚brambor' 3, 268
bramboračka ‚velkooké obilní síto' 3, 226
bramborčí ‚bramborová nať' 3, 276
bramborka ‚velkooké obilní síto' 3, 226
bramboro ‚brambor' 3, 268
bramborovina ‚bramborová nať' 3, 276
brambořina ‚bramborová nať' 3, 276
brambur ‚brambor' 3, 268
brambura ‚brambor' 3, 268
bramor ‚břidlice' 2, 293
‚brousek na kosu' 3, 160
bramór ‚břidlice' 2, 293
brána ‚jez' 2, 312
braňák ‚hřeb (u bran)' 3, 150
bráňák ‚hřeb (u bran)' 3, 150
braňevina ‚mlází' 2, 214
braňice ‚paprsek (u bran)' 3, 146
bráňice ‚paprsek (u bran)' 3, 148
braňíšťe ‚paprsek (u bran)' 3, 146
branka ‚vrátka v plotě' 3, 98
‚opěradlo trakaře' 3, 382
bránka ‚vrátka v plotě' 3, 98
bránka ‚opěradlo trakaře' 3, 382
braňka ‚vrátka v plotě' 3, 98
bráňka ‚vrátka v plotě' 3, 98
braove maso ‚vepřové maso' 1, 241
braové maso bilabiální w 5, 434
brapčák ‚vrabec' 2, 116
bratovej dat., lok. sg. f. 4, 318
bratrojimu dat. sg. m./n. 4, 314
bratroų akuz. sg. f. 4, 320
lok. sg. m./n. 4, 320
bratroųo nom., akuz. sg. n. 4, 314
bratróv nom. sg. m., akuz. sg. m. neživ. 4, 312
bratrova nom. sg. m., akuz. sg. m. neživ. 4, 312
bratrova nom. sg. f. 4, 314
bratrová nom. sg. f. 4, 314
bratrove nom., akuz. sg. n. 4, 314
bratrové dat., lok. sg. f. 4, 318
bratrové nom., akuz. sg. n. 4, 314
dat., lok. sg. f. 4, 318
bratrovej nom. sg. m., akuz. sg. m. neživ. 4, 312
bratrovej dat., lok. sg. f. 4, 318
bratrovéj dat., lok. sg. f. 4, 318
bratrovejm lok. sg. m./n. 4, 320
bratrovejmu dat. sg. m./n. 4, 314
bratrovem dat. sg. m./n. 4, 318
lok. sg. m./n. 4, 320
bratrovém dat. sg. m./n. 4, 314
bratrovém lok. sg. m./n. 4, 320
bratrovemu dat. sg. m./n. 4, 314
bratrovému dat. sg. m./n. 4, 314
bratroví nom., akuz. sg. n. 4, 314
bratroví dat., lok. sg. f. 4, 318
bratrovím lok. sg. m./n. 4, 320
bratrovímu dat. sg. m./n. 4, 314
bratrovje dat., lok. sg. f. 4, 318
lok. sg. m./n. 4, 320
bratrovo nom. sg. m., akuz. sg. m. neživ. 4, 312
dat. sg. m./n. 4, 314
nom. sg. f. 4, 314
dat., lok. sg. f. 4, 318
akuz. sg. f. 4, 320
lok. sg. m./n. 4, 320
bratrovo nom., akuz. sg. n. 4, 314
bratrovom lok. sg. m./n. 4, 320
bratrovou akuz. sg. f. 4, 320
bratrovu lok. sg. m./n. 4, 320
bratrovu (*-oų*) dat. sg. m./n. 4, 314
bratrovu dat. sg. m./n. 4, 314
bratrovu akuz. sg. f. 4, 320
bratrovum akuz. sg. f. 4, 320
bratrovym lok. sg. m./n. 4, 320
bratrovým lok. sg. m./n. 4, 320
bratrowa nom. sg. f. 4, 314
bratrowá nom. sg. f. 4, 314
bratrowej dat., lok. sg. f. 4, 320
bratrowí nom., akuz. sg. n. 4, 314
bratrowim lok. sg. m./n. 4, 320
bratrowimu dat. sg. m./n. 4, 318
bratrowo nom., akuz. sg. n. 4, 314
bratrowou akuz. sg. f. 4, 322
bratrú nom. sg. m., akuz. sg. m. neživ. 4, 312
bratrúch nom. sg. m., akuz. sg. m. neživ. 4, 312
bratruj nom. sg. m., akuz. sg. m. neživ. 4, 312
bratrúj nom. sg. m., akuz. sg. m. neživ. 4, 312
bratruov nom. sg. m., akuz. sg. m. neživ. 4, 312
bratrúv nom. sg. m., akuz. sg. m. neživ. 4, 312
brav ‚vepř' 3, 462
braveček ‚sele' 3, 472
brávek ‚vepř' 3, 462
bravenec změna retnic 5, 444
bravlenec změna retnic 5, 444
bravove maso ‚vepřové maso' 1, 241
brázda vývoj skupin tort, tolt 5, 138
brázda ‚pěšinka ve vlasech' 1, 124
brázda (*-o-*, *-u-*) ‚vráska' 1, 133
brázdňí ‚náruční kůň' 3, 444
bráždňí ‚náruční kůň' 3, 444
brce n. ‚paprsek (u bran)' 3, 146
brce n. ‚rozporka' 3, 330
brco ‚paprsek (u bran)' 3, 146
brco ‚rozporka' 3, 330
brča ‚chumáč ovoce' 2, 58
brči se ‚(koza) se prská' 3, 458
brdečko ‚rozporka' 3, 330
brdečňik ‚važiště' 3, 328
brdičko ‚rozporka' 3, 332
brdíčko ‚rozporka' 3, 330
brďičko ‚rozporka' 3, 330
brdliček ‚ručka u travní kosy' 3, 172
brdlička ‚ručka u travní kosy' 3, 172
brdlik ‚ručka u travní kosy' 3, 172
brdlinka ‚tyčka v plotě' 3, 90
změna rl > rdl 5, 382
brdlinko ‚tyčka v plotě' 3, 90
změna rl > rdl 5, 382
brdlo změna rl > rdl 5, 382
brdlo zvratná redukce 5, 186
brdlovoké ‚šilhavý' 1, 136
breče se ‚(koza) se prská' 3, 458
brečí se ‚(koza) se prská' 3, 458
brejlat ‚šilhat' 1, 138
brejlavej ‚šilhavý' 1, 136
brejžďí se ‚rozednívá se, svítá' 2, 340
brejží se ‚rozednívá se, svítá' 2, 340
breká se ‚(koza) se prská' 3, 458
brekuje se ‚(koza) se prská' 3, 458
bremskloc ‚brzdicí špalek' 3, 308
bremzovat (*-dz-*) ‚brzdit' 3, 306
brenzovat ‚brzdit' 3, 306
brhel ‚krecht' 3, 286
brijžďí se ‚rozednívá se, svítá' 2, 340
brikáda záměna g, k 5, 318
briksavej ‚šilhavý' 1, 136
brikslavej ‚šilhavý' 1, 136
bríle ‚klapky na oči' 3, 396
brk ‚brk' 2, 433
brká ‚(holub) vrká' 3, 544
brkač (*-áč*) ‚velikonoční řehtačka' 2, 448
brknout ‚klopýtnout' 1, 166
brko ‚brk' 2, 433
brla zvratná redukce 5, 186
brle zvratná redukce 5, 186
brlik ‚ručka u travní kosy' 3, 172
brlina ‚podélný trámek v plotě' 3, 96
brlina (*vr-*) ‚vrchní bidlo žebřin' 3, 290
brlina ‚dřevěný trámek v podlaze stání' 3, 86
brmbál ‚chumáč ovoce' 2, 58
‚rampouch' 2, 374
brnčál ‚chumáč ovoce' 2, 58
brnčí sa ‚(koza) se prská' 3, 458
brnká se ‚(kočka) se honí' 3, 488
brňa ‚chumáč ovoce' 2, 58
brobaňec změna retnic 5, 444
broh ‚stoh slámy' 3, 238
‚krecht' 3, 286
bromber ‚čmelák' 2, 146
bromberák ‚čmelák' 2, 146
‚ostružina' 2, 234
bronka ‚opěradlo trakaře' 3, 382
broska ‚ropucha' 2, 176
broucí (*-cý*) ‚brouci' 2, 122
broucí ‚brouci' 2, 122
brouk ‚červ (v ovoci)' 2, 170
brouki ‚brouci' 2, 122
brousek ‚brousek u chleba' 1, 264
‚brousek na kosu' 3, 160
brouská se ‚(kočka) se honí' 3, 488
bróza ‚měchuřina' 1, 248
brozda vývoj skupin tort, tolt 5, 138
brsteų ‚vrstva obilí k mlácení' 3, 207
brstevňák ‚vrstevník' 1, 80
záměna retnic 5, 442

brstevník změna retnic 5, 442
brstevňík ‚vrstevník' 1, 80
brublík ‚závlačka u řetízku' 3, 332
brubovat ‚štěpovat (strom) ' 2, 62
bručán ‚čmelák' 2, 146
bručí ‚(kráva) bučí' 3, 410
bručý sa ‚(svině) se bouká' 3, 468
bruh ‚krecht' 3, 286
bruh ‚stoh slámy' 3, 238
brúká se ‚(svině) se bouká' 3, 468
brumbák ‚čmelák' 2, 147
‚ovád' 2, 152
brumbál ‚chumáč ovoce' 2, 58
‚ovád' 2, 148
brumbár ‚chroust' 2, 124
‚chrobák' 2, 128
‚čmelák' 2, 146
‚ovád' 2, 148
brumbel ‚rampouch' 2, 374
brumbelák ‚chrobák' 2, 128
brumbera ‚ostružina' 2, 234
brumberák ‚ovád' 2, 148
brumbla ‚rampouch' 2, 374
brumlik ‚rampouch' 2, 374
bruňák ‚ovád' 2, 148
brunčák ‚chrobák' 2, 128
‚čmelák' 2, 146
brunči ‚(kráva) bučí' 3, 410
brunďák ‚ovád' 2, 148
brunďibál ‚chrobák' 2, 128
‚ovád' 2, 148
brunďibár ‚chrobák' 2, 128
‚ovád' 2, 148
brunďibár (*-vár*) ‚čmelák' 2, 146
brunďival ‚chrobák' 2, 128
brunďivál ‚chroust' 2, 124
‚chrobák' 2, 128
‚ovád' 2, 148
brunďivál (*-bál*) ‚čmelák' 2, 146
brunďivár ‚chroust' 2, 124
‚ovád' 2, 148
brunďivbár (*bř-*) ‚čmelák' 2, 146
bruňik ‚hřeb (u bran)' 3, 150
brunka ‚opěradlo trakaře' 3, 382
bruňok ‚hřeb (u bran)' 3, 150
brus ‚brousek (u chleba)' 1, 264
‚brousek na kosu' 3, 160
brusák ‚brousek na kosu' 3, 160
brusina ‚borůvka' 2, 232
brusinka ‚borůvka' 2, 232
bruslenka ‚borůvka' 2, 232
brusna ‚brzdicí špalek' 3, 308
bruzda ‚pěšinka ve vlasech' 1, 124
vývoj skupin tort, tolt 5, 138
bṛ̥o zvratná redukce 5, 186
bryga ‚podélný trámek v plotě' 3, 96
brykslat ‚šilhat' 1, 138
bryzo ‚brzo' 5, 532
brzďet ‚brzdit' 3, 306
brzďit ‚brzdit' 3, 306
brze ‚brzo' 5, 532
brzgá ‚rozednívá se, svítá' 2, 340
brzi ‚rychle' 1, 162
‚brzo' 5, 532
brzňí ‚raný' 3, 282
brzňik ‚chroust' 2, 124
brzo ‚brzo' 5, 532
břas ‚vřes' 2, 236
změna e > a, é > á 5, 134
břasa ‚vřes' 2, 236
změna e > a, é > á 5, 134
záměna retnic 5, 442
břečťan ‚vřes' 2, 236
břed akuz. sg. m. 4, 124
záměna retnic 5, 442
břeď ‚vřed' 1, 174
bředa akuz. sg. m. 4, 124
břem ‚modřín' 2, 184
břemeno ‚ranec (trávy)' 3, 256
břemíčko ‚ranec (trávy)' 3, 256
břem'očko ‚ranec (trávy)' 3, 256
břem'uno ‚ranec (trávy)' 3, 256
břen ‚modřín' 2, 184
břes ‚vřes' 2, 236
záměna retnic 5, 442
břesa ‚vřes' 2, 236
břesk ‚vřes' 2, 236
břest ‚vřes' 2, 236
břešťák záměna retnic 5, 442
břešťák ‚vřes' 2, 236
břešťál ‚vřes' 2, 236
břešťan ‚vřes' 2, 236
břešťán ‚vřes' 2, 236
břeteňica ‚slepýš' 2, 178
břetenice záměna retnic 5, 442
březz ‚vřes' 2, 236
kvantita 5, 234
březa ‚vřes' 2, 236
březa kvantita 5, 234
bŕéza kvantita 5, 234
březák ‚křemenáč' 2, 222
březák ‚kozák' 2, 220
březec ‚vřes' 2, 236
záměna retnic 5, 442
březek ‚vřes' 2, 236
březí ‚(kráva je) březí' 3, 396
‚(kobyla je) březí' 3, 432
‚(koza je) březí' 3, 460
‚(svině je) sprasná' 3, 470
březináč ‚kozák' 2, 220
‚křemenáč' 2, 222
březlák ‚křemenáč' 2, 222
březňák ‚kozák' 2, 220
‚křemenáč' 2, 222
březňanka ‚vřes' 2, 236
březňik ‚vřes' 2, 236
březovák ‚kozák' 2, 220
‚křemenáč' 2, 222
březovec ‚vřes' 2, 236
březovej hřejbek ‚křemenáč' 2, 222
březovej hříbek ‚křemenáč' 2, 222
březovy kozak ‚kozák' 2, 220
břid ‚vřed' 1, 174
břidla ‚břidlice' 2, 293
břidlice ‚břidlice' 2, 293
břich ‚břicho' 1, 146
změna 'u > i, 'ú > í 5, 74
břích ‚břicho' 1, 146
změna 'u > i, 'ú > í 5, 76
břicho ‚břicho' 1, 146
změna 'u > i, 'ú > í 5, 74
břícho změna 'u > i, 'ú > í 5, 76
břila ‚větší plochý kámen' 2, 291
břím ‚modřín' 2, 184
břín ‚modřín' 2, 184
bříň f. ‚modřín' 2, 184
břinká se ‚(kočka) se honí' 3, 488
břisel m. ‚kulatá příčka u žebříku' 3, 296
bříská se ‚(koza) se prská' 3, 458
‚(kočka) se honí' 3, 488
břisteňica ‚slepýš' 2, 178
bříteňica ‚slepýš' 2, 178
břítenice záměna retnic 5, 442
břítov ‚hřbitov' 2, 412
břítov ‚hřbitov' 2, 412
břítoví (*bři-*) ‚spodní část snopu' 3, 188
břitvenka ‚slepýš' 2, 178
záměna retnic 5, 442
bříza kvantita 5, 234
bŕíza kvantita 5, 234
břízák ‚křemenáč' 2, 222
břízda kvantita 5, 234
břizec ‚vřes' 2, 236
břízla kvantita 5, 234
břomenko ‚ranec (trávy)' 3, 256
břouská se ‚(kočka) se honí' 3, 488
břoza kvantita 5, 234
bŕuch ‚břicho' 1, 146
změna 'u > i, 'ú > í 5, 74
bŕucho změna 'u > i, 'ú > í 5, 74
břuďi ‚(kočka) se honí' 3, 488
břymyn ‚ranec (trávy)' 3, 256
břym'e ‚ranec (trávy)' 3, 256
bubáci ‚plody lopuchu' 2, 285
bubák (*bo-, ba-*) ‚bubák (uschlý zbytek květu na spodu jablka)' 2, 64
bubáky ‚plody lopuchu' 2, 282
bubec ‚měchuřina' 1, 250
‚obecní pozemek' 2, 318
búbec záměna retnic 5, 446
buben ‚měchuřina' 1, 248
bubeň ‚měchuřina' 1, 248
bubinek ‚angrešt' 2, 48
bubínek ‚fukar' 3, 231
bubínek ‚bubínek (kamínka)' 1, 328
bublá ‚(holub) vrká' 3, 544
bubliny ‚(dělat) žabky' 1, 112
bucat ‚spinkat' 5, 600
bučák ‚vrchní bidlo žebřin' 3, 292
bučé změna í > ej > é (> í) 5, 98
buček ‚vrchní bidlo žebřin' 3, 292
bučí ‚(kráva) bučí' 3, 410
búči ‚(kráva) bučí' 3, 412
bučí se ‚(svině) se bouká' 3, 468
bučit ‚mračit se' 1, 132
bučofka ‚vojtěška' 3, 264
buď gen. pl. f. 4, 212
buď' 2. os. sg. imp. 4, 610
buď' – (*a*)*nebo* (*alebo, lebo, albo*) vylučovací poměr 5, 464
buď' – *nebo* viz *buď'* – (*a*)*nebo*
búdečka ‚ptačí budka' 2, 114
budej 2. os. sg. imp. 4, 610
buďek ‚ptačí budka' 2, 114
budem změna u > o, ǫ 5, 126
budete palatalizace 5, 328
buďeťe palatalizace 5, 328
budí gen. pl. f. 4, 212

buďit proteze 5, 348
budlík ‚ptačí budka' 2, 114
budňíček ‚ptačí budka' 2, 114
budňík ‚ptačí budka' 2, 114
budo změna u > o, o̯ 5, 126
buďto – (*a*)*nebo* (*lebo*) vylučovací poměr 5, 464
buďto – nebo viz *buďto* – (*a*)*nebo*
budu změna u > o, o̯ 5, 126
buduv gen. pl. f. 4, 212
budzece palatalizace 5, 328
budzem změna u > o, o̯ 5, 126
budz'ec'e palatalizace 5, 328
budz'oc'o palatalizace 5, 328
budźeće palatalizace 5, 328
budžeče palatalizace 5, 328
bugr ‚bouchoř' 2, 54
buchanec ‚bouchoř' 2, 54
buchnout se ‚uhodit se' 1, 170
buchol ‚bouchoř' 2, 54
buchta ‚knedlík' 1, 210
‚nevypalovaná cihla' 1, 370
‚výmět koně' 3, 441
‚hezká dívka' 5, 608
buchťička ‚výmět koně' 3, 438
buchýř ‚měchuřina' 1, 248
buj 2. os. sg. imp. 4, 610
epentetické j 5, 374
bujď 2. os. sg. imp. 4, 610
epentetické j 5, 374
bujte disimilace 5, 424
búk ‚ovád' 2, 148
búká ‚(kráva) bučí' 3, 410
buká se ‚(svině) se bouká' 3, 468
bukač ‚blatouch' 2, 272
buksa ‚výztuž hlavy u kola' 3, 336
bukše f. ‚výztuž hlavy u kola' 3, 336
bukvice ‚prvosenka' 2, 276
bukvička ‚prvosenka' 2, 276
bul ‚míč' 1, 114
kvantita 5, 278
bul 3. os. sg. min. č. m. 4, 610
bula ‚boule' 1, 171
bulák ‚květináč' 1, 296
bulat ‚kácet stromy' 2, 204
bulela ‚boule' 1, 172
buli ‚volání na husy' 3, 502
bulic' ‚kácet stromy' 2, 204
buliči voko ‚kopretina' 2, 266
‚blatouch' 2, 272
buličí voko ‚blatouch' 2, 275
bulka ‚boule' 1, 172
‚výmět koně' 3, 438
bulvan ‚kmen' 2, 198
bulwa ‚brambor' 3, 270
bunčák ‚čmelák' 2, 146
bundava ‚dýně' 2, 74
bundžák ‚čmelák' 2, 146
bunk ‚čmelák' 2, 146
‚ovád' 2, 148
buor ‚borovice' 2, 182
buot ‚bota' 1, 199
buotek ‚bota' 1, 199
bur ‚pětikoruna' 5, 604
búr ‚pětikoruna' 5, 604
bura ‚pětikoruna' 5, 604
búra ‚pětikoruna' 5, 604
burák ‚bouchoř' 2, 54
‚krmná řepa' 3, 284
burátko ‚výmět koně' 3, 438
burcuje se ‚(koza) se prská' 3, 458
burčák ‚ohníček na poli' 3, 278
burda ‚krmná řepa' 3, 284
burdak ‚fukar' 3, 231
burďák ‚fukar' 3, 231
burde ‚strniště nerovnoměrně vysoké' 3, 180
burďina ‚krmná řepa' 3, 284
burgač ‚fukar' 3, 231
burgán ‚krmná řepa' 3, 284
burguna ‚krmná řepa' 3, 284
burgunda ‚krmná řepa' 3, 284
burgyň ‚krmná řepa' 3, 284
burgyňe ‚krmná řepa' 3, 284
buri ‚volání na husy' 3, 504
burina ‚krmná řepa' 3, 284
burína ‚krmná řepa' 3, 284
burka ‚krmná řepa' 3, 284
burkiňe ‚krmná řepa' 3, 284
burkoň ‚krmná řepa' 3, 284
burlan ‚okapový žlab' 1, 382
buro ‚pětikoruna' 5, 604
búro ‚pětikoruna' 5, 604
buřt záměna retnic 5, 444
búsa ‚vosa' 2, 142
buša ‚výztuž hlavy u kola' 3, 336
bušák ‚ohníček na poli' 3, 278
bušan ‚keř' 2, 212
bušla ‚výztuž hlavy u kola' 3, 336
but ‚bota' 1, 199
but m.‚radlice rádla' 3, 134
but kvantita 5, 212
búta ‚bota' 1, 199
kvantita 5, 212
butek ‚bota' 1, 199
kvantita 5, 212
butelka ‚konvička na mléko' 1, 284
butka ‚špaččí budka' 2, 114
bútka ‚špaččí budka' 2, 114
butlice ‚masopustní průvod' 2, 436
butrbluma ‚blatouch' 2, 272
butyk ‚bubínek (kamínka)' 1, 328
buua ‚boule' 1, 171
buvolka ‚koza bez rohů' 3, 456
búvolka ‚koza bez rohů' 3, 456
buošska ‚štěnice' 2, 162
by (*víc jedl*), *byl by* (*silnější*) podmínkové věty ireálné 5, 476
byče oko ‚blatouch' 2, 272
byď 2. os. sg. imp. 4, 610
bydlet ‚bydlet' 1, 350
bydlit ‚bydlet' 1, 352
bydlo ‚dobytek' 3, 390
bydlo (*bi-*) ‚drůbež' 3, 491
bydym změna u > o, o̯ 5, 126
byhme 1. os. pl. kond. přít. 4, 598
byhmy 1. os. pl. kond. přít. 4, 598
bych 1. os. sg. kond. přít. 4, 596
bychme 1. os. pl. kond. přít. 4, 598
bychmy 1. os. pl. kond. přít. 4, 598
bychom 1. os. pl. kond. přít. 4, 598
byj 2. os. sg. imp. 4, 610
byk ‚škraloup' 1, 220
byl 3. os. sg. min. č. m. 4, 610
býl 3. os. sg. min. č. m. 4, 610
byli 3. os. pl. min. č. m. živ. 4, 612
bylina ‚bramborová nať' 3, 276
byly 3. os. pl. min. č. m. neživ., f. 4, 612
były (*-u-*) 3. os. pl. min. č. m. neživ., f. 4, 612
bys 2. os. sg. kond. přít. 4, 596
bysem 1. os. sg. kond. přít. 4, 596
bysi 2. os. sg. kond. přít. 4, 596
bysme 1. os. pl. kond. přít. 4, 598
bysmy 1. os. pl. kond. přít. 4, 598
bys' 2. os. sg. kond. přít. 4, 596
bys'i 2. os. sg. kond. přít. 4, 596
byś 2. os. sg. kond. přít. 4, 596
byš 2. os. sg. kond. přít. 4, 596
byt kvantita 5, 248
být kvantita 5, 248
být jednak starý ‚vrstevník' 1, 80
být (s ňekím) stáří ‚vrstevník' 1, 80
být s ňekím stář ‚vrstevník' 1, 80
být stejnak starý ‚vrstevník' 1, 80
být stejno starý ‚vrstevník' 1, 80
být stejňe starý ‚vrstevník' 1, 80
bývat ‚bydlet' 1, 350
byzme 1. os. pl. kond. přít. 4, 598
byzmy 1. os. pl. kond. přít. 4, 598
bzejna ‚keř černého bezu' 2, 285
bzí ‚keř černého bezu' 2, 285
bzikačka ‚ovád' 2, 148
bzikafka ‚ovád' 2, 148
bzíkafka ‚ovád' 2, 148
bzikanda ‚ovád' 2, 148
bzíkat ‚(dělat) žabky' 1, 112
bzikavec ‚ovád' 2, 148
bzíkavice ‚ovád' 2, 148
bzikna ‚ovád' 2, 148
bzinká se ‚(kočka) se honí' 3, 488
bzinki ‚plody černého bezu' 2, 288
bzučák ‚čmelák' 2, 146
bzučán ‚čmelák' 2, 146
bzufki ‚plody černého bezu' 2, 288
bzunďák ‚čmelák' 2, 146
bzunkafka ‚ovád' 2, 148
bzuňák ‚ovád' 2, 148
bəl 3. os. sg. min. č. m. 4, 610
bəli 3. os. pl. min. č. m. živ. 4, 612
bəli 3. os. pl. min. č. m. neživ., f. 4, 612

b'erce n. ‚rozporka' 3, 330
b'erco ‚rozporka' 3, 330
b'eu ‚ryzec pravý' 2, 224
b'euy hebz ‚keř černého bezu' 2, 285
b'eží ‚(kobyla) chce hřebce' 3, 434
b'ežý ‚(kobyla) chce hřebce' 3, 434
b'ežý sa ‚(kobyla) chce hřebce' 3, 434
b'yuka ‚houska' 1, 270

cácorinka ‚konipas bílý' 2, 113
cacorka ‚konipas bílý' 2, 113
cácorka ‚konipas bílý' 2, 113
cáf ‚couvni!' 3, 454
cafour ‚bramborový klíček' 3, 272
cajk ‚koňský postroj' 3, 356
cák ‚rampouch' 2, 374
‚struk' 3, 406
částice tázací 5, 482
cakoza ‚chroust' 2, 124

calovat se ‚líbat se' 1, 96
calta ‚podlouhlý chléb' 1, 262
‚houska' 1, 270
‚vánočka' 2, 472
cambrut ‚přesnídávka' 1, 205
camfour ‚bramborový klíček' 3, 272
camfrnoch (*-ňoch*) ‚bramborový klíček' 3, 272
cancorka ‚konipas bílý' 2, 113
cancour ‚bramborový klíček' 3, 272
caňek ‚udidlo' 3, 366
canfour ‚bramborový klíček' 3, 272
cank ‚udidlo' 3, 364
caňk ‚udidlo' 3, 366
cap ‚kozel' 3, 462
capary ‚nádobí' 1, 281
capat (*cá-*, *cam-*) ‚šlapat' 1, 356
capka ‚pomlázka (svazek prutů)' 2, 455
capouch ‚bouchoř' 2, 54
‚rampouch' 2, 374
cárek ‚chlívek pro vepře' 3, 82
carič ‚střízlík' 2, 112
casat ‚tahat za vlasy' 1, 126
casnovat ‚tahat za vlasy' 1, 126
cašší změna ’a (> ě) > e 5, 52
cauf ‚couvni!' 3, 454
caukenik ‚střízlík' 2, 110
caunkenyk (*-ich*) ‚střízlík' 2, 110
cebula (*cę-*) nom. sg. f. 4, 62
cebule (*cę-*) nom. sg. f. 4, 62
cecáč ‚neodstavené tele' 3, 402
cecáče ‚neodstavené tele' 3, 402
cecák ‚neodstavené tele' 3, 402
cecaví tele ‚neodstavené tele' 3, 402
cecawče ‚neodstavené tele' 3, 404
cecejle ‚neodstavené tele' 3, 402
cecek ‚struk' 3, 406
cecík ‚rampouch' 2, 374
cecík ‚struk' 3, 406
ceckáč ‚neodstavené tele' 3, 402
ceckavé tela ‚neodstavené tele' 3, 402
ceckavec ‚neodstavené tele' 3, 402
ceckové tela ‚neodstavené tele' 3, 402
ceďák ‚liják' 2, 354
cefna ‚kropicí konev' 2, 77
cegánská fčela ‚čmelák' 2, 146
ceganski bleche ‚plody lopuchu' 2, 282
cecha změna í > ej > é (> í) 5, 86
cechna ‚kropicí konev' 2, 77
cejclík ‚šidítko' 1, 104
cejhák ‚liják' 2, 354
cejcha změna í > ej > é (> í) 5, 86
cejkanec ‚liják' 2, 354
cejp ‚popruh u nůše' 3, 385
cejpek ‚popruh u nůše' 3, 385
cejťťit změna í > ej > é (> í) 5, 86
celďák ‚jitrocel kopinatý' 2, 241
celdon ‚jitrocel kopinatý' 2, 241
‚jitrocel větší' 2, 244
celdoň ‚jitrocel kopinatý' 2, 241
‚jitrocel větší' 2, 244
celduň ‚jitrocel kopinatý' 2, 241
‚jitrocel větší' 2, 244
celňíček ‚jitrocel kopinatý' 2, 241
celňík ‚jitrocel kopinatý' 2, 241
‚jitrocel větší' 2, 244
celňik dlouhej ‚jitrocel kopinatý' 2, 244
celňik krátkej ‚jitrocel větší' 2, 248
celta ‚podlouhlý chléb' 1, 262
‚vánočka' 2, 472
cembrut ‚přesnídávka' 1, 205
cendolín ‚jitrocel kopinatý' 2, 241
‚jitrocel větší' 2, 244
cénka ‚konvička na mléko' 1, 284
cep ‚chumáč ovoce' 2, 60
‚biják cepu' 3, 198
‚cep' 3, 198
cepan ‚cop' 1, 124
cepec ‚biják cepu' 3, 198
cepek ‚popruh u nůše' 3, 385
cepíc ‚biják cepu' 3, 198
cepík ‚biják cepu' 3, 198
cepisko ‚držák cepu' 3, 202
cepišťe ‚držák cepu' 3, 202
cépňica ‚trávnice' 3, 258
cepofka ‚biják cepu' 3, 200
cepová otípka viz *cepová* (*v*)*otípka*
cepová (*v*)*otípka* ‚otep rovné slámy vymlácené cepy' 3, 208
cepovica ‚držák cepu' 3, 202
cepovka ‚držák cepu' 3, 202
cepuvka ‚držák cepu' 3, 202
cepy plt. ‚cep' 3, 198
céra kvantita 5, 282
cerka ‚děvče' 1, 68
cérka ‚děvče' 1, 68
ceře dat. sg. f. 4, 120
céře dat. sg. f. 4, 120
ceřę dat. sg. f. 4, 120
ceři dat. sg. f. 4, 120
céři dat. sg. f. 4, 120
ceřə dat. sg. f. 4, 120
cesćoř ‚cestář' 2, 382
cesta ‚pěšinka ve vlasech' 1, 122
‚silnice' 2, 328
cesták ‚cestář' 2, 382
cesťák ‚cestář' 2, 382
cestař ‚cestář' 2, 382
cestář (*-ar*) ‚cestář' 2, 382
cesťička ‚pěšinka ve vlasech' 1, 122
‚brousek u chleba' 1, 264
cesťička ‚pěšina' 2, 322
cesto palatalizace 5, 328
cestoř ‚cestář' 2, 382
céťet změna í > ej > é (> í) 5, 86
céťit změna í > ej > é (> í) 5, 86
céťiť změna í > ej > é (> í) 5, 86
cezák ‚liják' 2, 354
cezi změna ’u > i, ’ú > í 5, 74
změna í > ej > é (> í) 5, 90
cęzi změna í > ej > é (> í) 5, 90
cí nom. pl. m. živ. 4, 384
ciba ťiba ‚volání na slepice' 3, 498
cibal ‚volání na slepice' 3, 498
cibeba f. ‚rozinka' 2, 470
cibéba f. ‚rozinka' 2, 470
cibébí n. ‚rozinka' 2, 470
cibébla f. ‚rozinka' 2, 470
cibenka ‚housátko' 3, 530
cibénka ‚housátko' 3, 530
cibépka f. ‚rozinka' 2, 470
cibul nom. sg. f. 4, 62
cibula (*-ła*) nom. sg. f. 4, 62
cibule nom. sg. f. 4, 62
cibulenka ‚housátko' 3, 530
cibulia nom. sg. f. 4, 62
cibulka ‚housátko' 3, 530
cibuška ‚housátko' 3, 530
cic ‚struk' 3, 408
cica máca ‚kočičky' 2, 460
cicák ‚neodstavené tele' 3, 402
cicaví tele ‚neodstavené tele' 3, 402
cicek ‚struk' 3, 406
cícic změna í > ej > é (> í) 5, 86
cicík ‚struk' 3, 408
cicúr ‚rampouch' 2, 374
cíďit ‚čistit studnu' 1, 396
cigán ‚lhář' 1, 186
cigán záměna g, k 5, 318
cigáň ‚lhář' 1, 186
cigáňet ‚lhát' 1, 184
cigáňit ‚lhát' 1, 184
cigánská sršeň ‚sršeň' 2, 144
cigánská sršňa ‚sršeň' 2, 144
cigánskí fši ‚plody lopuchu' 2, 282
cígle ‚otěže' 3, 360
cigorka záměna g, k 5, 319
cihlák ‚křemenáč' 2, 223
cihlář ‚křemenáč' 2, 223
cicha změna í > ej > é (> í) 5, 86
cícha ‚sypek' 1, 317
změna í > ej > é (> í) 5, 86
cikán záměna g, k 5, 318
cíkle ‚otěže' 3, 360
cíl ‚hraniční kámen v polích' 2, 296
cilňík ‚jitrocel kopinatý' 2, 241
cimbál ‚rampouch' 2, 374
cimbál ‚chumáč ovoce' 2, 58
ciment ‚nádoba na dojení mléka' 3, 408
cingér ‚rampouch' 2, 374
cingéř ‚rampouch' 2, 376
cink ‚blatouch' 2, 272
cinkadlo ‚chrastítko' 1, 106
cinkátko ‚chrastítko' 1, 106
cínovačka ‚náledí' 2, 369
cinter ‚hřbitov' 2, 412
cíp ‚popruh u nůše' 3, 385
cipel ‚rampouch' 2, 374
cípnout změny sc > chc, chc > sc 5, 386
círa kvantita 5, 282
ciruk ‚couvni!' 3, 454
cirúk ‚couvni!' 3, 454
cíři dat. sg. f. 4, 120
cisářek ‚střízlík' 2, 112
císařská ‚silnice' 2, 328
cíška ‚sypek' 1, 317
cit'it změna í > ej > é (> í) 5, 86
cít'it změna í > ej > é (> í) 5, 86
cizej změna í > ej > é (> í) 5, 90
cízej změna ’u > i, ’ú > í 5, 76
změna í > ej > é (> í) 5, 90
cizi změna í > ej > é (> í) 5, 90
cizí změna í > ej > é (> í) 5, 90
cizí změna ’u > i, ’ú > í 5, 74
cizrdle ‚angrešt' 2, 48
cizrle ‚angrešt' 2, 48
cka ‚šárka' 3, 322
claví ‚zhlavík (plužních koleček)' 3, 138
cluba ‚slupice' 3, 116

clúba ‚slupice' 3, 116
cmer ‚podmáslí' 1, 226
cmér ‚podmáslí' 1, 226
cmírá ‚mží' 2, 351
cmur ‚spadané suché jehličí' 2, 186
co částice tázací 5, 482
co je to za člověk? syntaktický typ 5, 490
co je to za člověka? syntaktický typ 5, 490
co je vám po tom? syntaktický typ 5, 490
co je vás po tom? syntaktický typ 5, 490
co máš ruce? syntaktický typ 5, 492
co máš té ruce? syntaktický typ 5, 492
coby účelové věty 5, 475
cofa záměna retnic 5, 444
cófá záměna retnic 5, 444
cofe záměna retnic 5, 444
cochtaňina ‚zcuchaná sláma nesvázaná' 3, 210
cokrofka ‚hrdlička' 3, 546
combál ‚chumáč ovoce' 2, 58
cop ‚cop' 1, 124
copa částice tázací 5, 482
copa(*k*) stupňovací poměr 5, 466
copak částice tázací 5, 482
copa(*k*) *potom* stupňovací poměr 5, 466
copan ‚cop' 1, 124
copán ‚cop' 1, 124
kvantita 5, 276
cos uďál asimilace 5, 412
coš pak stupňovací poměr 5, 466
coš potom stupňovací poměr 5, 466
coš teprve stupňovací poměr 5, 466
coubá záměna retnic 5, 444
coud'it ‚čistit studnu' 1, 396
coud'it ‚čistit obilí na velkookém sítě' 3, 228
couf ‚couvni!' 3, 454
coufá záměna retnic 5, 444
coufe záměna retnic 5, 444
couvá záměna retnic 5, 444
couvej ‚couvni!' 3, 454
couvňi ‚couvni!' 3, 454
což stupňovací poměr 5, 466
částice tázací 5, 482
což abych stupňovací poměr 5, 466
což ešťe stupňovací poměr 5, 466
cpinka ‚pápěrka' 2, 430
cpynek ‚pápěrka' 2, 430
cpynka ‚pápěrka' 2, 430
cruk ‚struk' 3, 406
‚couvni!' 3, 454
crúk ‚couvni!' 3, 454
cu ‚couvni!' 3, 454
cucáč ‚neodstavené tele' 3, 400
cucáče ‚neodstavené tele' 3, 400
cucafče ‚neodstavené tele' 3, 404
cucák ‚šidítko' 1, 104
‚neodstavené tele' 3, 400
cucávče ‚neodstavené tele' 3, 402
cucavé tele ‚neodstavené tele' 3, 404
cucaví tele ‚neodstavené tele' 3, 402
cucawče ‚neodstavené tele' 3, 404
cucek ‚šidítko' 1, 104
‚rampouch' 2, 374
‚struk' 3, 406
cucík ‚šidítko' 1, 104
cuciki ‚prvosenka' 2, 278
cucka ‚šidítko' 1, 104
cucl ‚šidítko' 1, 106
cucla ‚šidítko' 1, 106
cúda ‚sněhová vánice' 2, 363
cúďí se ‚(kráva) se čistí' 3, 398
cúdl ‚cop' 1, 124
cudzí změna 'u > i, 'ú > í 5, 74
cudzy změna í > ej > é (> í) 5, 90
změna dz > z 5, 314
cuf ‚couvni!' 3, 454
cúfá záměna retnic 5, 446
cúfaj ‚couvni!' 3, 454
cúfe záměna retnic 5, 446
cufta ‚střední kování na rozporce' 3, 334
cugle ‚otěže' 3, 360
cugr záměna g, k 5, 320
cugrofka ‚hrdlička' 3, 546
cugrového gen. sg. n. 4, 92
cugroví nom. sg. n. 4, 56
gen. sg. n. 4, 92
cugrovího gen. sg. n. 4, 92
cuch ‚zcuchaná sláma nesvázaná' 3, 212
cuchačka ‚zcuchaná sláma nesvázaná' 3, 212
cuchajna redukce i, y (í, ý) 5, 158
cuchajna ‚zcuchaná sláma nesvázaná' 3, 210
cuchanda ‚zcuchaná sláma nesvázaná' 3, 212
cuchaňice ‚zcuchaná sláma nesvázaná' 3, 210
cuchaňina ‚zcuchaná sláma nesvázaná' 3, 210
cuchanka ‚zcuchaná sláma nesvázaná' 3, 210
cuchanti plt. ‚zcuchaná sláma nesvázaná' 3, 210
cuchna ‚zcuchaná sláma nesvázaná' 3, 212
cuchta ‚zcuchaná sláma nesvázaná' 3, 212
cuchta ‚střední kování na rozporce' 3, 334
cukerka ‚hrdlička' 3, 546
cukrofka ‚hrdlička' 3, 546
cukrova gen. sg. n. 4, 92
cukrová jíška ‚drobenka' 1, 278
cukrové nom. sg. n. 4, 56
cukroveho gen. sg. n. 4, 92
cukrového gen. sg. n. 4, 92
cukroví nom. sg. n. 4, 56
gen. sg. n. 4, 92
cukrovího gen. sg. n. 4, 92
cukrovjá gen. sg. n. 4, 92
cukrovo nom. sg. n. 4, 56
cukrufka ‚hrdlička' 3, 546
cukrúfka ‚blatouch' 2, 272
‚hrdlička' 3, 546
cukruška ‚hrdlička' 3, 546
cukrúška ‚hrdlička' 3, 546
culich ‚rampouch' 2, 374
culík ‚rampouch' 2, 374
culík ‚cop' 1, 124
cuman ‚šidítko' 1, 104
cumel ‚šidítko' 1, 104
cumél ‚šidítko' 1, 104
cumelka ‚sněhová vánice' 2, 366
cumláč ‚neodstavené tele' 3, 402
cumlák ‚šidítko' 1, 104
‚neodstavené tele' 3, 402
cumlaví tele ‚neodstavené tele' 3, 402
cumlík ‚šidítko' 1, 104
cumpel ‚rampouch' 2, 374
cuncúrek ‚rampouch' 2, 374
cup ‚cop' 1, 124
cupan ‚cop' 1, 124
cupán ‚cop' 1, 124
cuplík ‚cop' 1, 124
curik ‚couvni!' 3, 454
curík ‚couvni!' 3, 454
‚vepř' 3, 464
curuk ‚couvni!' 3, 454
curúk ‚couvni!' 3, 454
curyk ‚couvni!' 3, 454
curýk ‚couvni!' 3, 454
cuzí změna í > ej > é (> í) 5, 90
cuzí změna 'u > i, 'ú > í 5, 74
cuzy změna í > ej > é (> í) 5, 90
cuzý změna í > ej > é (> í) 5, 90
cvaček ‚bouchoř' 2, 54
cvačka ‚bouchoř' 2, 54
cvalňik ‚jitrocel větší' 2, 244
cválňik ‚jitrocel větší' 2, 244
cvikla ‚krmná řepa' 3, 284
cvjetňák ‚květináč' 1, 300
cvočki ‚(dělat) žabky' 1, 112
cvorka ‚svorník cepu' 3, 204
cvorňík ‚potykač' 3, 128
‚svorník' 3, 326
cvořeň m. ‚svorník' 3, 326
cvrček ‚kobylka' 2, 136
cvúrka ‚svorník cepu' 3, 204
cwálem ‚rychle' 1, 162
cwálňik ‚jitrocel větší' 2, 244
cybuch ‚rampouch' 2, 374
cyckové tela ‚neodstavené tele' 3, 402
cýď it ‚čistit studnu' 1, 396
cygánka ‚vlčí mák' 2, 254
cyganske knefle ‚plody lopuchu' 2, 282
cygara ‚rampouch' 2, 374
cycha změna í > ej > é (> í) 5, 86
cýcha změna í > ej > é (> í) 5, 86
cyp ‚volání na slepice' 3, 498
cypulik ‚rampouch' 2, 374
cysarka (*c'i-, čy-, ťi-*) ‚silnice' 2, 328
cyťet změna í > ej > é (> í) 5, 86
cyťit změna í > ej > é (> í) 5, 86
cýťit změna í > ej > é (> í) 5, 86
cyzý změna í > ej > é (> í) 5, 90

c'a akuz. nepřízvuč. 4, 346
c'e akuz. nepřízvuč. 4, 346
c'esto palatalizace 5, 328
c'isarsko cesta ‚silnice' 2, 328
c'ola nom. sg. n. 4, 54

ća akuz. nepřízvuč. 4, 346
ćasto palatalizace 5, 328
ćašši změna 'a (> ě) > e 5, 52
će akuz. nepřízvuč. 4, 346
ćelyn nom. sg. n. 4, 54
ćep 2. os. sg. imp. 4, 476
ćepać ‚koulovat se' 1, 116
ćepej 2. os. sg. imp. 4, 476
ćesto palatalizace 5, 328
ćfikla ‚krmná řepa' 3, 284
ćosk (*č-*) ‚hřeblo' 1, 332

ča ‚napravo!' 3, 452
akuz. nepřízvuč. 4, 346
čača ‚chumáč ovoce' 2, 58
čadí se ‚kouří se z komína' 1, 338

čadžyč ‚udit' 5, 348
čagan ‚hůl' 1, 156
čagánka ‚pampeliška (smetanka)' 2, 262
čáhle ‚otěže' 3, 360
čaja gen. sg. m. 4, 80
čaje gen. sg. m. 4, 80
čajka ‚čejka' 2, 120
čaju gen. sg. m. 4, 80
čale ‚napravo!' 3, 452
čalíčko ‚čelo vozu' 3, 348
čalo ‚čelo vozu' 3, 348
změna e > a, é > á 5, 130
čančorka ‚konipas bílý' 2, 113
čančořik ‚konipas bílý' 2, 113
čandra ‚popruh u trakaře' 3, 384
‚popruh u nůše' 3, 386
čap změna e > a, é > á 5, 130
čáp ‚škraloup' 1, 220
čáp ‚čáp' 2, 118
čapat ‚šlapat' 1, 356
čapčoch ‚sýr' 1, 228
čapjet ‚sedět na bobku' 1, 113
čapka ‚bubák (uschlý zbytek květu na spodu jablka)' 2, 64
‚ošití bijáku' 3, 200
‚kupka sena' 3, 242
čaradlé ‚čelo vozu' 3, 350
čaraglé ‚čelo vozu' 3, 350
čarodeňica ‚větrný vír' 2, 351
čas gen. pl. m. 4, 198
čás gen. pl. m. 4, 198
kvantita 5, 194
čase nom. pl. m. 4, 164
časňe ‚brzo' 5, 532
čásňe ‚brzo' 5, 532
časny ‚raný' 3, 282
časóv gen. pl. m. 4, 198
časú gen. pl. m. 4, 198
časúch gen. pl. m. 4, 198
časúv gen. pl. m. 4, 198
časy nom. pl. m. 4, 164
čaša ‚chumáč ovoce' 2, 58
čatorna ‚okapový žlab' 1, 382
čauho ‚napravo!' 3, 452
če akuz. nepřízvuč. 4, 346
čečelka ‚čočka' 1, 206
změna o > e 5, 161
čečetka ‚sedmikráska' 2, 264
čečka ‚čočka' 1, 206
‚bubák (uschlý zbytek květu na spodu jablka)' 2, 64
čečka (*-ovica, -úfka*) změna o > e 5, 161
čečovica ‚čočka' 1, 206
čečúfka ‚čočka' 1, 206
čečulka ‚bubák (uschlý zbytek květu na spodu jablka)' 2, 64
čedí se ‚kouří se z komína' 1, 338
čedina ‚čeština' 5, 604
čédina ‚čeština' 5, 604
čegan ‚hůl' 1, 156
čehi ‚nalevo!' 3, 450
čehí ‚nalevo!' 3, 450
čehy ‚nalevo!' 3, 450
čejčka ‚čejka' 2, 120
čejďina ‚čeština' 5, 604
čejina ‚čeština' 5, 604
čejka ‚čejka' 2, 120
čeladz' ‚čeleď' 3, 54
čeladž ‚čeleď' 3, 54
čelátka ‚čeleď' 3, 54
čeleď ‚čeleď' 3, 54
čeleďín ‚čeledín' 3, 56
čeleďiné ‚čeleď' 3, 54
čeleďíňi ‚čeleď' 3, 54
čeleďíňí ‚čeleď' 3, 54
čeledz'instvo ‚čeleď' 3, 54
čeli nom. pl. f. 4, 176
čelíčko ‚čelo vozu' 3, 348
čelka ‚nyní' 5, 535
čelo ‚čelo vozu' 3, 348
čelo ‚příčný trámek hrabí' 3, 250
čelyn nom. sg. n. 4, 54
čenina ‚čeština' 5, 604
čéňina ‚čeština' 5, 604
čepać ‚vyhazovat hnůj z chléva' 3, 422
čepaňa ‚květináč' 1, 296
čepaňe pl. ‚nádobí' 1, 281
čepary ‚nádobí' 1, 281
čepec ‚ošití bijáku' 3, 200
čepek ‚bubák (uschlý zbytek květu na spodu jablka)' 2, 64
‚ošití bijáku' 3, 202
čepička ‚bubák (uschlý zbytek květu na spodu jablka)' 2, 66
‚podložka u zákolníku' 3, 340
čerčyk ‚střízlík' 2, 110
čerešňa ‚třešně' 2, 51
čerešňe změny stř > tř, stř > kř, skř > kř 5, 398
čerev ‚červ (v ovoci)' 2, 170
čerevo změny stř > tř, stř > kř, skř > kř 5, 396
černá malina ‚ostružina' 2, 234
černá bzejna ‚keř černého bezu' 2, 285
černá chebza ‚keř černého bezu' 2, 285
černá chébza ‚keř černého bezu' 2, 285
černá jahoda ‚borůvka' 2, 232
černá malena ‚ostružina' 2, 234
černá malína ‚ostružina' 2, 234
čérná malina ‚ostružina' 2, 234
čérná tráva ‚vřes' 2, 236
černej nehet ‚chlupatá housenka (tmavá)' 2, 154
černí drozd ‚kos' 2, 118
černý bez ‚keř černého bezu' 2, 285
čérný bez ‚keř černého bezu' 2, 285
černý chebz ‚keř černého bezu' 2, 285
čérný chebz ‚keř černého bezu' 2, 285
černý květ ‚květ černého bezu' 2, 288
čerňica ‚ostružina' 2, 234
čerňice ‚borůvka' 2, 232
čerňicę ‚ostružina' 2, 234
čerňička ‚borůvka' 2, 232
čerňit ‚mračit se' 1, 132
čerňuſka ‚ostružina' 2, 234
čerstva ‚rychle' 1, 162
čerstvina ‚libové maso' 1, 241
čerstvje ‚rychle' 1, 160
čerstvo ‚rychle' 1, 160
čert ‚větrný vír' 2, 348
čert se žeňí ‚větrný vír' 2, 348
čertadlo ‚krojidlo' 3, 126
čertí peří ‚kapradí' 2, 216
čertí péřý ‚kapradí' 2, 216
čerťi piro ‚kapradí' 2, 216
čerťík ‚bubínek (kamínka)' 1, 328
čerťiki ‚plody lopuchu' 2, 282
čertokrija ‚kapradí' 2, 216
čertova svadba ‚větrný vír' 2, 348
čertova veselka ‚větrný vír' 2, 348
čertovo hovno ‚větrný vír' 2, 348
čertovo kolo ‚větrný vír' 2, 348
čertovo křídlo ‚kapradí' 2, 216
čertovo peří ‚kapradí' 2, 216
čertovo péří ‚kapradí' 2, 216
červ ‚dešťovka' 2, 168
‚červ (v ovoci)' 2, 170
červa f. ‚červ (v ovoci)' 2, 170
červák ‚červ (v ovoci)' 2, 170
červená jahoda ‚jahoda' 2, 230
červenáč ‚křemenáč' 2, 223
červené mak ‚vlčí mák' 2, 254
červenej hříbek ‚křemenáč' 2, 222
červenej kojzár ‚křemenáč' 2, 222
červenej máček ‚vlčí mák' 2, 256
červenej mák ‚vlčí mák' 2, 254
červení svátki ‚Velikonoce' 2, 446
červení vejce ‚Velikonoce' 2, 446
červenka ‚křemenáč' 2, 223
červený kozák ‚křemenáč' 2, 222
červeňák ‚křemenáč' 2, 223
červeňík ‚křemenáč' 2, 223
červíček ‚červ (v ovoci)' 2, 170
červík ‚dešťovka' 2, 168
‚červ (v ovoci)' 2, 170
červinka ‚křemenáč' 2, 223
červovrt ‚červ (v ovoci)' 2, 170
čerw ‚červ (v ovoci)' 2, 172
česák ‚hřebelec' 3, 441
česat ‚sklízet ovoce' 2, 72
česenek vyrovnávání jerových střídnic 5, 164
česinek vyrovnávání jerových střídnic 5, 164
česnek vyrovnávání jerových střídnic 5, 164
česňek vyrovnávání jerových střídnic 5, 164
često palatalizace 5, 328
čestý změna i > e, ę 5, 120
češkem ‚sotva' 5, 566
češňek vyrovnávání jerových střídnic 5, 164
čet příč. min. sg. m. 4, 548
čeťi ‚spadané suché jehličí' 2, 186
čeťina ‚chvojí' 2, 192
četl příč. min. sg. m. 4, 548
četlu příč. min. sg. m. 4, 548
četnuł příč. min. sg. m. 4, 550
četu příč. min. sg. m. 4, 548
četu 1. os. sg. ind. préz. 4, 416
četyna ‚spadané suché jehličí' 2, 186
‚zelené jehličí' 2, 189
‚chvojí' 2, 192
četyňi ‚spadané suché jehličí' 2, 186
četyňí ‚zelené jehličí' 2, 189
četyňok ‚spadané suché jehličí' 2, 186
čever ‚dešťovka' 2, 168
‚červ (v ovoci)' 2, 170
čevo změny stř > tř, stř > kř, skř > kř 5, 396
čevr ‚červ (v ovoci)' 2, 170
čévr ‚červ (v ovoci)' 2, 170
čęstý změna i > e, ę 5, 120
či vylučovací poměr 5, 464
závislé zjišťovací otázky 5, 471

čį částice tázací 5, 482
čí ‚nalevo!‘ 3, 452
čibulka ‚housátko‘ 3, 530
čícu 1. os. sg. ind. préz. 4, 416
číčelka ‚bubák (uschlý zbytek květu na spodu jablka)‘ 2, 64
čičkat ‚tahat za vlasy‘ 1, 126
číčki ‚plody lopuchu‘ 2, 284
čihi ‚nalevo!‘ 3, 450
čihí ‚nalevo!‘ 3, 450
čihy ‚nalevo!‘ 3, 450
číjka ‚čejka‘ 2, 120
číjou ‚nalevo!‘ 3, 450
číkat ‚šilhat‘ 1, 138
číkavej ‚šilhavý‘ 1, 136
čil ‚nyní‘ 5, 535
čilkaj ‚nyní‘ 5, 535
čílkaj ‚nyní‘ 5, 535
čilkej ‚nyní‘ 5, 535
čílko ‚čelo vozu‘ 3, 348
čina ‚sněhová vánice‘ 2, 363
čiňeňice ‚sněhová vánice‘ 2, 363
čip ‚volání na slepice‘ 3, 498
čiplá koza ‚koza bez rohů‘ 3, 456
číplá koza ‚koza bez rohů‘ 3, 456
čiprina ‚pěšinka ve vlasech‘ 1, 124
čipŗnej zvratná redukce 5, 186
čirína ‚pěšinka ve vlasech‘ 1, 124
čis mňela asimilace 5, 410
číslo ‚krojidlo‘ 3, 126
čísł příč. min. sg. m. 4, 550
čísnu 1. os. sg. ind. préz. 4, 416
čistec ‚náledí‘ 2, 369
čisťet ‚čistit studnu‘ 1, 396
čisťí se ‚(kráva) se čistí‘ 3, 396
čisťit ‚čistit studnu‘ 1, 396
čitał příč. min. sg. m. 4, 550
čítał příč. min. sg. m. 4, 550
čítał příč. min. sg. m. 4, 550
čítám 1. os. sg. ind. préz. 4, 416
čitoł příč. min. sg. m. 4, 550
čižek ‚střízlík‘ 2, 110
čižik ‚střízlík‘ 2, 110
čižlík ‚střízlík‘ 2, 110
člačec ‚svlačec‘ 2, 256
člampat ‚šlapat‘ 1, 356
člapat ‚šlapat‘ 1, 356
člebek ‚skrojek chleba‘ 1, 266
člunek l sonans 5, 178
člupice ‚slupice‘ 3, 116
člnek l sonans 5, 178
čmadí se ‚kouří se z komína‘ 1, 338
čmák ‚kačer‘ 3, 538
čmarouch ‚škraloup‘ 1, 220
čmedulák ‚čmelák‘ 2, 146
čmel ‚čmelák‘ 2, 146
čmelák (*-l-*) ‚čmelák‘ 2, 146
čmelda ‚čmelák‘ 2, 146
čmeléch ‚čmelák‘ 2, 146
čmelik ‚čmelák‘ 2, 147
čmňel ‚čmelák‘ 2, 146
čmolda ‚čmelák‘ 2, 146
čmoldák ‚čmelák‘ 2, 146
čmoldán ‚čmelák‘ 2, 146
čmoud ‚kouř‘ 1, 338
čmoudí se ‚kouří se z komína‘ 1, 338
čmoul ‚čmelák‘ 2, 146
čmrlák ‚čmelák‘ 2, 146
čmulák ‚čmelák‘ 2, 146
čmulda ‚čmelák‘ 2, 146
čmulec ‚čmelák‘ 2, 146
čmud ‚kouř‘ 1, 338
čmudí se ‚kouří se z komína‘ 1, 338
čm'yl ‚čmelák‘ 2, 146
čnek ‚slimák‘ 2, 166
‚hlemýžď‘ 2, 168
změna š > č 5, 456
čňek ‚slimák‘ 2, 166
‚hlemýžď‘ 2, 168
změna š > č 5, 456
čnu 1. os. sg. ind. préz. 4, 416
čnuł příč. min. sg. m. 4, 550
čnúł příč. min. sg. m. 4, 550
čo částice tázací 5, 482
čočka ‚čočka‘ 1, 206
čočolka ‚čočka‘ 1, 206
čočovica (*ča-*) ‚čočka‘ 1, 206
čočufka ‚čočka‘ 1, 206
čóhat ‚nahlížet‘ 1, 134
čojda ‚čejka‘ 2, 120
čojka ‚čejka‘ 2, 120
čopjat ‚sedět na bobku‘ 1, 113
čopjet ‚sedět na bobku‘ 1, 113
čopor ‚hejno hus‘ 3, 526
čop'et' ‚sedět na bobku‘ 1, 114
čorna jahoda ‚borůvka‘ 2, 232
čorny bez ‚keř černého bezu‘ 2, 285
čosnek vyrovnávání jerových střídnic 5, 164
čoud ‚kouř‘ 1, 338
čoudí se ‚kouří se z komína‘ 1, 338
čounek l sonans 5, 178
čpár ‚pazneht‘ 3, 416
čpulec ‚pulec‘ 2, 172
čtal příč. min. sg. m. 4, 550
čtél příč. min. sg. m. 4, 548
čtem 1. os. sg. ind. préz. 4, 416
čteň redukce i, y (í, ý) 5, 158
čtéň redukce i, y (í, ý) 5, 158
čteňə redukce i, y (í, ý) 5, 158
čtł příč. min. sg. m. 4, 548
čtlu příč. min. sg. m. 4, 548
čtnu 1. os. sg. ind. préz. 4, 416
čtnúł příč. min. sg. m. 4, 550
čtu příč. min. sg. m. 4, 548
čtu 1. os. sg. ind. préz. 4, 416
čuba ‚psice‘ 3, 482
čubik ‚kornout‘ 2, 396
čučat ‚sedět na bobku‘ 1, 113
čúčat ‚sedět na bobku‘ 1, 114
čučet ‚sedět na bobku‘ 1, 114
čúčet ‚sedět na bobku‘ 1, 114
čučka ‚čočka‘ 1, 208
čučka ‚čočka‘ 1, 206
čud ‚kouř‘ 1, 338
čudí se ‚kouří se z komína‘ 1, 338
čudokajka ‚bubínek (kamínka)‘ 1, 330
čugárek ‚ohníček na poli‘ 3, 278
čuík ‚sýček‘ 2, 104
čujík ‚sýček‘ 2, 104
čúl příč. min. sg. m. 4, 526
čulík ‚vepř‘ 3, 464
čułá koza ‚koza bez rohů‘ 3, 456
čumbrki ‚plody lopuchu‘ 2, 282
čumprďáci ‚masopustní průvod‘ 2, 436
čumrdlak ‚čmelák‘ 2, 146
čundr ‚klouzačka‘ 1, 120
čundračka ‚klouzačka‘ 1, 120
čundrka ‚klouzačka‘ 1, 120
čundrofka ‚klouzačka‘ 1, 120
čundrovačka ‚klouzačka‘ 1, 120
čundrovat (se) (šu-, ča-, čy-) ‚klouzat se‘ 1, 118
čundrufka ‚klouzačka‘ 1, 120
čunek l sonans 5, 178
čuňak ‚sele‘ 3, 472
čuňátko ‚sele‘ 3, 474
čuňe ‚vepř‘ 3, 462
‚sele‘ 3, 472
čuňek ‚vepř‘ 3, 464
čuňík ‚sele‘ 3, 472
čuňík ‚vepř‘ 3, 464
čupjet ‚sedět na bobku‘ 1, 113
čupka ‚psice‘ 3, 482
čuplik ‚rampouch‘ 2, 374
čurák ‚vepř‘ 3, 464
čurík ‚vepř‘ 3, 464
čúrka ‚krůta‘ 3, 544
čuřík ‚vepř‘ 3, 464
čut ‚slyšet‘ 1, 140
čutá koza ‚koza bez rohů‘ 3, 458
čutky ‚neposečená stébla za sekáčem‘ 3, 182
čuunek l sonans 5, 178
čuvík ‚sýček‘ 2, 104
čvarek ‚škvarek‘ 1, 244
čvirgatí ‚šilhavý‘ 1, 136
čyhy ‚nalevo!‘ 3, 450
čyhý ‚nalevo!‘ 3, 450
čymp'et ‚sedět na bobku‘ 1, 113
čyndrac' ‚klouzat se‘ 1, 118
čyndrufka ‚klouzačka‘ 1, 122
čyrček ‚střízlík‘ 2, 110
čyščy śe ‚(kráva) se čistí‘ 3, 396

da ‚kdy‘ 5, 530
da i podmínkově přípustkové věty 5, 474
da néňi podmínkové věty ireálné 5, 478
ďac'elina ‚jetel‘ 3, 260
změna 'a (> ě) > e 5, 52
dachufka ‚střešní taška‘ 1, 376
dadat ‚spinkat‘ 5, 600
dákat ‚kdákat‘ 3, 496
ďal příč. min. sg. m. 4, 518
ďál příč. min. sg. m. 4, 518
ďama ‚jáma‘ 2, 414
ďáma ‚tůň‘ 2, 314
‚jáma‘ 2, 414
daňek ‚kupka sena‘ 3, 242
daňkovat ‚kopit‘ 3, 254
dapa ‚kdy‘ 5, 530
dárec ‚ramena (plužních koleček)‘ 3, 144
dáseň (*-n*) f. ‚dáseň‘ 1, 140
dáseň f. ‚příčný trámek hrabí‘ 3, 250
dásna f. sg. ‚dáseň‘ 1, 140
dásna pl. ‚dáseň‘ 1, 140
dásňa pl. ‚dáseň‘ 1, 140
dásno ‚dáseň‘ 1, 140
ďásna pl. ‚dáseň‘ 1, 140
ďásňa pl. ‚dáseň‘ 1, 140
ďásno ‚dáseň‘ 1, 140

dát dolu ‚sundat' 1, 306
dat kvantita 5, 248
dát kvantita 5, 248
dat se ‚vejít se' 1, 317
dát si hubičku ‚líbat se' 1, 96
datel ‚datel' 2, 108
datél ‚datel' 2, 108
kvantita 5, 280
ďatel ‚datel' 2, 108
ďaťel ‚datel' 2, 108
změna 'a (> ě) > e 5, 52
ďaťelina (*dza-*) ‚jetel' 3, 260
datl ‚datel' 2, 108
datlík ‚datel' 2, 110
dávad do daňkú ‚kopit' 3, 256
dávad do kop ‚kopit' 3, 256
dávad do kup ‚kopit' 3, 256
dávad do stohú ‚kopit' 3, 256
dávad do kopek ‚kopit' 3, 255
dávad do kopencú ‚kopit' 3, 255
dávad do kúp ‚kopit' 3, 255
dávad do kúpat ‚kopit' 3, 255
dávad do kúpek ‚kopit' 3, 255
dávaj změna aj > ej (> é > í) 5, 102
dávat si hubičku ‚líbat se' 1, 96
dávat si pusu ‚líbat se' 1, 96
dávé změna aj > ej (> é > í) 5, 102
dávej změna aj > ej (> é > í) 5, 102
dávéj změna aj > ej (> é > í) 5, 102
dáví změna aj > ej (> é > í) 5, 102
dávij změna aj > ej (> é > í) 5, 102
dáwej změna aj > ej (> é > í) 5, 104
de do Krumlova ‚(kočka) se honí' 3, 488
de k bejkum ‚(kráva) se běhá' 3, 394
de k čejderovi ‚(kobyla) chce hřebce' 3, 436
de k henkstoj ‚(kobyla) chce hřebce' 3, 434
de k henkstu ‚(kobyla) chce hřebce' 3, 434
de k henkštu ‚(kobyla) chce hřebce' 3, 434
de k henkstum ‚(kobyla) chce hřebce' 3, 434
de k hinkstu ‚(kobyla) chce hřebce' 3, 434
de k (*h*)*řepci* ‚(kobyla) chce hřebce' 3, 432
de k (*h*)*řepcúm* ‚(kobyla) chce hřebce' 3, 432
de k puklu ‚(koza) se prská' 3, 458
de k puku ‚(koza) se prská' 3, 458
de k řepci viz *de k* (*h*)*řepci*
de k řepcúm viz *de k* (*h*)*řepcúm*
de ke koňi ‚(kobyla) chce hřebce' 3, 434
de ke koňúm ‚(kobyla) chce hřebce' 3, 434
de ke kozlu ‚(koza) se prská' 3, 458
ďeal příč. min. sg. m. 4, 518
ďeál příč. min. sg. m. 4, 518
déblo ‚kmen' 2, 198
debřa ‚údolí' 2, 300
ďecko ‚děvče' 1, 68
ďecko ‚dítě' 1, 100
ďec'o (*-čo*) ‚dítě' 1, 100
ďečťe ‚dítě' 1, 100
ďed ‚dědeček' 1, 76
déda ‚dědeček' 1, 78
ďeda ‚dědeček' 1, 76
ďéda ‚dědeček' 1, 76
ďedáček ‚dědeček' 1, 76
ďedek ‚dědeček' 1, 76
‚bubínek (kamínka)' 1, 328
‚zhlavík (plužních koleček)' 3, 139
ďedeček ‚dědeček' 1, 76
ďeďíček ‚dědeček' 1, 76
ďeďík ‚dědeček' 1, 76
ďeďina ‚pole' 3, 100
ďeďina ‚vesnice' 1, 350
ďeďinek ‚dědeček' 1, 76
ďedo ‚dědeček' 1, 76
ďedoušek ‚dědeček' 1, 76
ďefča n. ‚děvče' 1, 68
ďefče ‚milá' 1, 82
ďefčica ‚děvče' 1, 68
‚milá' 1, 82
ďefčo n. ‚děvče' 1, 68
ďefka ‚čejka' 2, 120
dechat kvantita 5, 216
déchat (*dé-*) kvantita 5, 216
dejchat kvantita 5, 216
dejvjet epentetické j 5, 374
dejv'et gen. 4, 408
dekl ‚čelo vozu' 3, 349
deklounek ‚podložka u zákolníku' 3, 340
deklunek ‚podložka u zákolníku' 3, 340
deklún ‚podložka u zákolníku' 3, 342
del m. ‚dřevěný trámek v podlaze stání' 3, 86
ďela plt. n. ‚žně' 3, 158
ďelal příč. min. sg. m. 4, 518
ďelál příč. min. sg. m. 4, 518
ďelat máslo ‚stloukat máslo' 1, 232
dělǫl příč. min. sg. m. 4, 518
delina ‚prkno' 1, 358
‚dřevěný trámek v podlaze stání' 3, 86
deliny ‚dřevěná podlaha' 1, 354
delú ‚dolů' 5, 522
delufka ‚dřevěná podlaha' 1, 354
ďeľol příč. min. sg. m. 4, 518
dem změna o > e 5, 161
demú změna o > e 5, 161
‚domů' 5, 526
den nom. sg. m. 4, 48
deň nom. sg. m. 4, 48
denco ‚pokličkа' 1, 282
deňí se ‚rozednívá se, svítá' 2, 340
denko ‚pokličkа' 1, 282
depa(*k*) viz (*g*)*depa*(*k*)
deprem ‚teprve' 5, 538
ďeprem ‚teprve' 5, 538
ďepro ‚teprve' 5, 538
deprová ‚teprve' 5, 538
deprv ‚teprve' 5, 538
deprvá ‚teprve' 5, 538
depsat ‚šlapat' 1, 356
deptat ‚šlapat' 1, 356
der ‚ramena (plužních koleček)' 3, 144
‚zadní ramena vozu' 3, 317
dér ‚zadní ramena vozu' 3, 317
derasovskej ‚pohodný' 2, 384
ďeravý kvantita 5, 260
derec ‚ramena (plužních koleček)' 3, 144
‚zadní ramena vozu' 3, 317
ďereček ‚dědeček' 1, 76
změna d > r 5, 451
ďerek ‚dědeček' 1, 76
změna d > r 5, 451
ďeroušek ‚dědeček' 1, 76
změna d > r 5, 451
desátá ‚přesnídávka' 1, 205
desátek ‚přesnídávka' 1, 205
desátka ‚přesnídávka' 1, 205
deseťák ‚desetihaléř' 5, 602
desítňice ‚peřina' 1, 314
deska ‚prkno' 1, 358
‚dužina' 1, 366
‚odhrnovačka' 3, 120
‚průvlačka' 3, 148
‚plochá příčka v žebřinách' 3, 294
‚šárka' 3, 322
‚vál' 5, 588
deskы ‚bočnice u vozu' pl. 3, 346
desoš ‚desetihaléř' 5, 602
dešča gen. sg. m. 4, 80
déšča gen. sg. m. 4, 80
dešťák ‚dešťovka' 2, 168
dešťica ‚průvlačka' 3, 148
‚plochá příčka v žebřinách' 3, 294
dešťička ‚nezralý hrachový lusk' 2, 84
‚průvlačka' 3, 150
dešťka ‚průvlačka' 3, 148
‚plochá příčka v žebřinách' 3, 294
déšťka ‚průvlačka' 3, 148
dešťu gen. sg. m. 4, 80
déšťu gen. sg. m. 4, 82
dešťúfka ‚dešťovka' 2, 168
deška ‚prkno' 1, 358
‚dužina' 1, 366
‚odhrnovačka' 3, 120
změna sk > šk 5, 402
deški ‚bočnice u vozu' pl. 3, 346
‚rádlo' 3, 133
dešt kvantita 5, 198
depalatalizace 5, 342
déšt depalatalizace 5, 342
kvantita 5, 198
dešť kvantita 5, 197
déšť kvantita 5, 197
déště kvantita 5, 197
deště kvantita 5, 197
dešťe gen. sg. m. 4, 80
dešťovka ‚dešťovka' 2, 168
ďetelina ‚jetel' 3, 260
ďeťelina ‚jetel' 3, 260
ďetelinové semeno ‚jetelové (semeno)' 4, 328
ďeťišťe ‚dítě' 1, 100
detki ‚zde' 5, 512
ďeucha (2 slabiky) ‚děvče' 1, 68
ďeucha (3 slabiky) ‚děvče' 1, 68
ďeucha bilabiální w 5, 434
ďeůče bilabiální w 5, 434
ďeůka bilabiální w 5, 434
devátá ‚přesnídávka' 1, 205
devátňík ‚přesnídávka' 1, 205
ďevče n. ‚děvče' 1, 68
ďevečka ‚čejka' 2, 120
‚děvečka' 3, 58
devíťi gen. 4, 408
deviťich gen. 4, 410
devíťiloketňice ‚peřina' 1, 314
devítňice ‚peřina' 1, 314
devjeťi gen. 4, 408
devjetňice ‚peřina' 1, 314
ďevka ‚děvče' 1, 68
‚děvečka' 3, 58
ďevucha ‚děvče' 1, 68
bilabiální w 5, 434

dewiťi gen. 4, 410
dewjeťi gen. 4, 410
dgokat ‚kdákat‘ 3, 496
di ‚volání na kachny‘ 3, 505
ďi ‚jeď!‘ 3, 446
ďí ‚jeď!‘ 3, 446
dibi podmínkově přípustkové věty 5, 474
dibi – (*tak*) *bi* podmínkové věty ireálné 5, 478
dibi né teho podmínkové věty ireálné 5, 478
dibi nebilo viz (*g*)*dibi nebilo*
dič změna b’, p’, m’ > d, t, n 5, 338
didilko ‚bidýlko nad kamny‘ 1, 324
didla ‚volání na kachny‘ 3, 505
didlinka ‚housátko‘ 3, 530
‚kachňátko‘ 3, 540
didlo změna b’, p’, m’ > d, t, n 5, 338
didloška ‚kachňátko‘ 3, 540
‚volání na kachny‘ 3, 505
didulka ‚kachňátko‘ 3, 540
diduška ‚kachňátko‘ 3, 540
ďifčа n. ‚děvče‘ 1, 68
ďifče f. ‚děvče‘ 1, 68
ďifče n. ‚děvče‘ 1, 68
ďífče f. ‚děvče‘ 1, 68
ďifčka ‚děvče‘ 1, 68
ďífka ‚čejka‘ 2, 120
ďífka ‚děvečka‘ 3, 58
diha ‚dužina‘ 1, 368
díha ‚dužina‘ 1, 368
ďichta ‚trávnice‘ 3, 258
díje plt. ‚patro (ve stodole)‘ 3, 70
ďije ‚jeď!‘ 3, 446
ďijé ‚jeď!‘ 3, 446
ďíje ‚jeď!‘ 3, 446
ďíjé ‚jeď!‘ 3, 446
ďijo ‚jeď!‘ 3, 446
ďijó ‚jeď!‘ 3, 446
ďíjo ‚jeď!‘ 3, 446
ďíjó ‚jeď!‘ 3, 446
dijt částice citové 5, 484
dik částice citové 5, 484
díl ‚později‘ 5, 534
dim ‚kouř‘ 1, 338
dimčák ‚ohníček na poli‘ 3, 278
díň ‚dýně‘ 2, 74
díňe ‚dýně‘ 2, 74
dinovačka ‚pomlázka (svazek prutů)‘ 2, 455
‚pomlázka (zvyk)‘ 2, 456
dínovačka ‚pomlázka (svazek prutů)‘ 2, 455
dinováňi ‚pomlázka (zvyk)‘ 2, 456
ďíra ‚krecht‘ 3, 286
ďíra ‚jáma‘ 2, 414
ďíravý kvantita 5, 260
ďíravý kvantita 5, 260
diš mu asimilace 5, 410
diš voral asimilace 5, 412
díšča gen. sg. m. 4, 80
diščák ‚žluva‘ 2, 104
dišče gen. sg. m. 4, 80
díščи gen. sg. m. 4, 80
ďíška (*ďi*-) ‚nádoba na dojení mléka‘ 3, 408
ďisna (*džy*-) pl. ‚dáseň‘ 1, 140
ďisno (*džy*-) ‚dáseň‘ 1, 140
ďisno ‚příčný trámek hrabí‘ 3, 250
ďísno ‚dáseň‘ 1, 140
dišt depalatalizace 5, 342
díšt depalatalizace 5, 342
díšť kvantita 5, 197
díště kvantita 5, 197
dit částice citové 5, 484
ďíťa ‚dítě‘ 1, 100
ďiťe ‚dítě‘ 1, 100
ďíťe ‚dítě‘ 1, 100
ďiťelyna ‚jetel‘ 3, 260
ďivá koza ‚koza bez rohů‘ 3, 458
divan ‚otoman‘ 5, 582
ďívat se ‚dívat se‘ 1, 134
ďivoká husička ‚kopretina‘ 2, 266
ďivoká jatelenka ‚šťavel‘ 2, 229
ďivoká ščáva ‚šťovík‘ 2, 278
ďivoké zelé ‚šťavel‘ 2, 229
ďivokej bez ‚keř černého bezu‘ 2, 285
ďivokej mák ‚vlčí mák‘ 2, 256
ďivokej zajic ‚zajíc‘ 2, 102
ďivoki bzi ‚keř černého bezu‘ 2, 285
ďivoký mak ‚vlčí mák‘ 2, 252
ďíž nom. sg. f. 4, 58
diž aj přípustkové věty 5, 472
diž ideme asimilace 5, 412
diž mi asimilace 5, 410
ďíža nom. sg. f. 4, 58
ďížą instr. sg. f. 4, 149
ďíže nom. sg. f. 4, 58
ďíže gen. sg. f. 4, 98
ďížej instr. sg. f. 4, 149
ďíží gen. sg. f. 4, 98
ďíži gen. sg. f. 4, 98
instr. sg. f. 4, 149
ďíží gen. sg. f. 4, 98
instr. sg. f. 4, 149
ďížó instr. sg. f. 4, 149
ďížou instr. sg. f. 4, 149
ďížǫ́ instr. sg. f. 4, 149
ďížu (*ďí*-) instr. sg. f. 4, 149
ďížú instr. sg. f. 4, 149
ďížum instr. sg. f. 4, 149
ďížúm instr. sg. f. 4, 149
dje bilabiální w 5, 438
dje sta nom. 4, 410
dje sťe nom. 4, 410
dláha ‚dřevěný trámek v podlaze stání‘ 3, 86
dlani gen. sg. f. 4, 98
dlaní gen. sg. f. 4, 98
dlaška ‚bouchoř‘ 2, 54
‚nezralý hrachový lusk‘ 2, 84
dlážka ‚nezralý hrachový lusk‘ 2, 84
‚dřevěný trámek v podlaze stání‘ 3, 86
dláška ‚dřevěná podlaha‘ 1, 354
dlaštka ‚nezralý hrachový lusk‘ 2, 84
dlašťka ‚nezralý hrachový lusk‘ 2, 84
dlažba ‚dřevěný trámek v podlaze stání‘ 3, 86
dlážďeň ‚dřevěný trámek v podlaze stání‘ 3, 86
dlážďeňice ‚dřevěný trámek v podlaze stání‘ 3, 86
dlážeň ‚dřevěný trámek v podlaze stání‘ 3, 86
dlážeňice ‚dřevěný trámek v podlaze stání‘ 3, 86
-dle (*tady, tu, hin, sem*) postfixy u adverbií 5, 572
dleška ‚nezralý hrachový lusk‘ 2, 84
dli ‚volání na kachny‘ 3, 505
dlí ‚volání na kachny‘ 3, 505
dlička ‚volání na kachny‘ 3, 505
dlidlák ‚housátko‘ 3, 530
dlidlinka ‚housátko‘ 3, 530
dlidluška ‚kachňátko‘ 3, 540
dloubačka ‚pampeliška (smetanka)‘ 2, 262
dloubanka ‚pampeliška (smetanka)‘ 2, 262
dlouhatej chleba ‚podlouhlý chléb‘ 1, 262
dlouhej vúz ‚žebřiňák‘ 3, 290
dlouhej vúz v lojtrách ‚žebřiňák‘ 3, 290
dlouho ‚pozdě‘ 5, 534
dlouhý chléb(*a*) ‚podlouhlý chléb‘ 1, 262
dlóhá peřina ‚peřina‘ 1, 314
dlóhé jetel ‚vojtěška‘ 3, 264
dlóhé vúz ‚žebřiňák‘ 3, 290
dlška ‚dužina‘ 1, 368
dluž f. ‚dužina‘ 1, 368
dlúž f. ‚dužina‘ 1, 368
dluže ‚dužina‘ 1, 368
dlúže ‚dužina‘ 1, 368
dlužina ‚dužina‘ 1, 368
dlápať ‚šlapat‘ 1, 356
dlúhý vúz ‚žebřiňák‘ 3, 290
dňa nom. pl. m. 4, 166
dnam dat. pl. m. 4, 228
dňam dat. pl. m. 4, 228
dňám dat. pl. m. 4, 228
dňe nom. pl. m. 4, 166
dnes ‚dnes‘ 5, 536
(*d*)*neska* ‚dnes‘ 5, 536
(*d*)*neská* ‚dnes‘ 5, 536
(*d*)*neskaj* ‚dnes‘ 5, 536
(*d*)*neskáj* ‚dnes‘ 5, 536
(*d*)*neské* ‚dnes‘ 5, 536
(*d*)*neskej* ‚dnes‘ 5, 536
dnesko ‚dnes‘ 5, 536
(*d*)*neskom* ‚dnes‘ 5, 536
(*d*)*nesky* ‚dnes‘ 5, 536
dňi nom. pl. m. 4, 166
dňi lok. sg. m. 4, 138
dňí nom. pl. m. 4, 166
dňí gen. pl. m. 4, 196
dňí se ‚rozednívá se, svítá‘ 2, 340
dňích gen. pl. m. 4, 196
dňim dat. pl. m. 4, 228
dňím dat. pl. m. 4, 228
dno ‚dno vozu‘ 3, 342
lok. sg. m. 4, 138
dnom dat. pl. m. 4, 228
dňom dat. pl. m. 4, 228
dnu lok. sg. m. 4, 138
dnú gen. pl. m. 4, 196
dňu lok. sg. m. 4, 138
dňú gen. pl. m. 4, 196
dnúch gen. pl. m. 4, 196
dňúch gen. pl. m. 4, 196
dnum dat. pl. m. 4, 228
dnúm dat. pl. m. 4, 228
dňum dat. pl. m. 4, 228
dňúm dat. pl. m. 4, 228
dňuv gen. pl. m. 4, 196
dny nom. pl. m. 4, 166
dňy nom. pl. m. 4, 166
dňə gen. pl. m. 4, 196
do brázdi ‚náruční kůň‘ 3, 446
do domu ‚domů‘ 5, 526
do dumu ‚domů‘ 5, 526

do vsi ‚(chodit) na besedu' 2, 417
dobitčí řepa ‚krmná řepa' 3, 285
dobitčí řípa ‚krmná řepa' 3, 285
dobitek ‚drůbež' 3, 491
dobra změna á > o 5, 142
dobrá změna á > o 5, 142
dobrą změna á > o 5, 142
dobre gen., dat., lok. sg. f. (pův. gen.) 4, 306
nom. pl. m. živ. 4, 308
úžení é > í 5, 112
dobré gen., dat., lok. sg. f. (pův. gen.) 4, 306
úžení é > í 5, 112
dobré gen., dat., lok. sg. f. (pův. dat.) 4, 306
dobré jitro ‚dobré jitro' 2, 400
dobré ráno ‚dobré jitro' 2, 400
dobrego gen. sg. m./n., akuz. sg. m. živ. 4, 298
dobreho gen. sg. m./n., akuz. sg. m. živ. 4, 298
dobrého gen. sg. m./n., akuz. sg. m. živ. 4, 298
dobrej gen., dat., lok. sg. f. (pův. dat.) 4, 306
dobréj gen., dat., lok. sg. f. (pův. dat.) 4, 306
dobrejm lok. sg. m./n. 4, 300
instr. sg. m./n. 4, 302
dat. pl. m./f./n. 4, 308
dobrejma instr. pl. m./f./n. 4, 310
dobrejší ‚lepší' 5, 454
dobřejší ‚lepší' 5, 454
dobrejtro ‚dobré jitro' 2, 400
dobrem dat. sg. m./n. 4, 300
lok. sg. m./n. 4, 300
instr. sg. m./n. 4, 302
dat. pl. m./f./n. 4, 308
dobrém dat. sg. m./n. 4, 300
lok. sg. m./n. 4, 300
dobrém instr. sg. m./n. 4, 302
dat. pl. m./f./n. 4, 308
dobréma instr. pl. m./f./n. 4, 310
dobremu dat. sg. m./n. 4, 300
dobrému dat. sg. m./n. 4, 300
dobrę gen., dat., lok. sg. f. (pův. dat.) 4, 306
dobrę́m instr. sg. m./n. 4, 302
dat. pl. m./f./n. 4, 308
dobrę́ma instr. pl. m./f./n. 4, 310
dobri gen., dat., lok. sg. f. (pův. gen.) 4, 306
nom. pl. m. živ. 4, 308
úžení é > í 5, 112
dobrí gen., dat., lok. sg. f. (pův. gen.) 4, 306
gen., dat., lok. sg. f. (pův. dat.) 4, 306
nom. pl. m. živ. 4, 308
úžení é > í 5, 112
dobří nom. pl. m. živ. 4, 308
dobriho gen. sg. m./n., akuz. sg. m. živ. 4, 298
dobrího gen. sg. m./n., akuz. sg. m. živ. 4, 298
dobrijm dat. pl. m./f./n. 4, 308
dobrijma instr. pl. m./f./n. 4, 310
dobrim lok. sg. m./n. 4, 300
instr. sg. m./n. 4, 302
dat. pl. m./f./n. 4, 308
dobrím instr. sg. m./n. 4, 302
dat. pl. m./f./n. 4, 308
dobrím lok. sg. m./n. 4, 300
dobrima instr. pl. m./f./n. 4, 310
dobríma instr. pl. m./f./n. 4, 310
dobrimu dat. sg. m./n. 4, 300
dobrímu dat. sg. m./n. 4, 300
dobrítro ‚dobré jitro' 2, 400
dobro změna á > o 5, 142
dobro jutro ‚dobré jitro' 2, 402
dobrom lok. sg. m./n. 4, 300
dobrý den ‚dobré jitro' 2, 400
dobrý deň ‚dobré jitro' 2, 400
dobrym lok. sg. m./n. 4, 300
instr. sg. m./n. 4, 302
dat. pl. m./f./n. 4, 308
dobrým instr. sg. m./n. 4, 302
dat. pl. m./f./n. 4, 308
dobryma instr. pl. m./f./n. 4, 310
dobrýma instr. pl. m./f./n. 4, 310
dobrymi instr. pl. m./f./n. 4, 310
dobrými instr. pl. m./f./n. 4, 310
dobrymu dat. sg. m./n. 4, 300
dobrymy instr. pl. m./f./n. 4, 310
dobrými instr. pl. m./f./n. 4, 310
dobytek ‚dobytek' 3, 390
dobytky pl. ‚dobytek' 3, 390
dobývat ‚dobývat pařezy' 2, 208
dočista velkej ‚velikánský' 1, 148
dočkej (*-aj, -áj, -oj*) ‚počkej' 1, 158
dóda ‚dědeček' 1, 76
doderek ‚doderky' 2, 426
doďerka ‚doderky' 2, 426
doderky ‚doderky' 2, 426
doďerky ‚doderky' 2, 426
doderná ‚doderky' 2, 426
doďerná ‚doderky' 2, 426
doderní n. ‚doderky' 2, 426
dóďik ‚dědeček' 1, 76
dóďik ‚dědeček' 1, 76
doďírek ‚doderky' 2, 426
dóďírek ‚doderky' 2, 426
doďirka ‚doderky' 2, 426
doďírka ‚doderky' 2, 428
doďírky ‚doderky' 2, 426
dóďirke ‚doderky' 2, 426
doďirná ‚doderky' 2, 426
dóďirná ‚doderky' 2, 426
dodom ‚domů' 5, 526
dodrački ‚doderky' 2, 426
dodrák ‚doderky' 2, 426
dodraná ‚doderky' 2, 426
dodranki (*-ánki*) ‚doderky' 2, 426
dodrápaná ‚doderky' 2, 426
dodrhlá ‚doderky' 2, 426
dodrhnutá ‚doderky' 2, 426
dodrški ‚doderky' 2, 426
dodržek ‚doderky' 2, 426
dodřená ‚doderky' 2, 426
dodum ‚domů' 5, 526
dohúri ‚nahoru' 5, 518
dohury ‚nahoru' 5, 518
dojáček ‚nádoba na dojení mléka' 3, 408
dojačka ‚nádoba na dojení mléka' 3, 408
dojták ‚nádoba na dojení mléka' 3, 408
dojď 2. os. sg. imp. 4, 478
dójdi 2. os. sg. imp. 4, 478
dojďi 2. os. sg. imp. 4, 478
doječka ‚nádoba na dojení mléka' 3, 408
dojedek (*-zek*) ‚patka chleba' 1, 268
dojička ‚nádoba na dojení mléka' 3, 408
dojídek ‚patka chleba' 1, 268
dojídek ‚patka chleba' 1, 268
dojka ‚nádoba na dojení mléka' 3, 408
dojny hrotek ‚nádoba na dojení mléka' 3, 408
dokopy ‚spolu' 5, 560
dokořám ‚dokořán' 5, 560
dokořan ‚dokořán' 5, 560
dokořán ‚dokořán' 5, 560
dokořaň ‚dokořán' 5, 560
dokořáň ‚dokořán' 5, 560
dokořen ‚dokořán' 5, 560
dokořeň ‚dokořán' 5, 560
dokořeňa ‚dokořán' 5, 562
dokořene ‚dokořán' 5, 560
dokořeňe ‚dokořán' 5, 560
dokořeňí ‚dokořán' 5, 560
dokořun ‚dokořán' 5, 560
dokrojek ‚patka chleba' 1, 268
dokupy ‚spolu' 5, 560
dole ‚dole' 5, 520
‚dolů' 5, 522
dóle ‚dole' 5, 520
dolec ‚údolí' 2, 300
dolejňí ‚dolní' 2, 336
dolejší ‚dolní' 2, 336
dolejšňi ‚dolní' 2, 338
doleňí ‚dolní' 2, 336
dolík ‚údolí' 2, 300
dolina (*-yna*) ‚údolí' 2, 300
dolny ‚dolní' 2, 336
dolňí ‚dolní' 2, 336
dolu ‚dolů' 5, 522
dolu (*-ú*) ‚dole' 5, 520
dolú ‚dolů' 5, 522
dólu ‚dolů' 5, 522
dólu (*-ú*) ‚dole' 5, 520
doluv ‚dolů' 5, 522
dom ‚domů' 5, 526
dóm ‚domů' 5, 526
domeček ‚síň' 1, 360
domka ‚domů' 5, 526
domu ‚domů' 5, 526
domú ‚domů' 5, 526
dómu ‚domů' 5, 526
dóň gen. sg. m. 4, 348
donavečírka ‚kvečeru' 5, 546
doď 2. os. sg. imp. 4, 478
doďi 2. os. sg. imp. 4, 478
doňička (*du-*) ‚květináč' 1, 296
dopis ‚dopis' 1, 85
doprášat se ‚doprošovat se' 2, 400
doprosovac sa ‚doprošovat se' 2, 400
doprosovat sa ‚doprošovat se' 2, 400
dopróšat se ‚doprošovat se' 2, 400
doprošovat se ‚doprošovat se' 2, 400
dopuščałka (*-yłka*) ‚svobodná matka' 1, 90
dopytovat se ‚doprošovat se' 2, 400
ďóravé kvantita 5, 260
doroťí kviťí ‚kopretina' 2, 266
doroťí kvíťí ‚kopretina' 2, 266
dorotka ‚sedmikráska' 2, 264
dorúčak ‚přesnídávka' 1, 205
dostal příč. min. sg. m. 4, 516
dostál příč. min. sg. m. 4, 516
dostal si 2. os. sg. m. min. č. 4, 594
dostal s'i 2. os. sg. m. min. č. 4, 594
dostal šy 2. os. sg. m. min. č. 4, 594
dostala příč. min. sg. f. 4, 518
dostála příč. min. sg. f. 4, 518
dostął příč. min. sg. m. 4, 516

dostol příč. min. sg. m. 4, 516
dos'c' palatalizace 5, 329
dość palatalizace 5, 329
došč palatalizace 5, 329
dóška ‚mateřídouška' 2, 250
doškubano ‚doderky' 2, 426
doškupk'i ‚doderky' 2, 426
doučaj ‚tůň' 2, 314
douha ‚dužina' 1, 366
kvantita 5, 214
douhovina ‚dužina' 1, 366
doule změna ó > uo > ů > ou 5, 99
‚dole' 5, 520
‚dolů' 5, 522
doulňi ‚dolní' 2, 338
doulu ‚dolů' 5, 522
ďoura ‚krecht' 3, 286
ďoura ‚jáma' 2, 414
ďouravý kvantita 5, 260
doušek ‚doušek' 2, 442
ďoǫče n. ‚děvče' 1, 68
bilabiální w 5, 434
ďoǫka ‚děvče' 1, 68
‚děvečka' 3, 58
bilabiální w 5, 434
dovoderná ‚doderky' 2, 426
dovodrhná ‚doderky' 2, 426
dovodržná ‚doderky' 2, 426
dovoj změna aj > ej (> é > í) 5, 102
dovrchu ‚nahoru' 5, 518
doz richle asimilace 5, 410
ďǫravé kvantita 5, 260
drábec ‚ramena (plužních koleček)' 3, 144
‚zadní ramena vozu' 3, 316
drábice f. ‚ramena (plužních koleček)' 3, 144
drabiňák ‚žebřiňák' 3, 288
drabinka ‚opěradlo trakaře' 3, 382
drabinovy vuz ‚žebřiňák' 3, 288
drábisko ‚ramena (plužních koleček)' 3, 144
drab'ina ‚vrchní bidlo žebřin' 3, 292
drač ‚mlází' 2, 212
dráč ‚pohodný' 2, 384
dračka ‚louč' 1, 346
‚tyčka v plotě' 3, 90
dračka (*-á-*) ‚dračky' 2, 422
drački ‚třísky' 1, 392
dračky (*-á-*) ‚dračky' 2, 422
dragač ‚trakař' 3, 380
draha plt. ‚draha plt.' 2, 322
dráha plt. ‚draha plt.' 2, 322
drahy f. pl. ‚draha plt.' 2, 322
dráhy f. pl. ‚draha plt.' 2, 322
drak ‚kosa s obloukem' 3, 164
drakač ‚trakař' 3, 380
drákat ‚tahat za vlasy' 1, 126
dráň ‚dračky' 2, 422
draňa ‚sněhová vánice' 2, 363
draňí ‚dračky' 2, 422
draňica ‚sněhová vánice' 2, 363
draňice ‚dřevěný trámek v podlaze stání' 3, 86
drapa ‚grapa' 2, 306
drapačka (*-á-*) ‚dračky' 2, 422
drapačky ‚dračky' 2, 422
drápáňí ‚dračky' 2, 422
drápaț ‚drát peří' 2, 425
drápce pl. ‚ramena (plužních koleček)' 3, 144
drápec ‚ramena (plužních koleček)' 3, 144
drápek ‚stroužek česneku' 2, 92
drápel ‚drůbež' 3, 491
drápit ‚drát peří' 2, 425
draț ‚drát peří' 2, 425
drát ‚podélný trámek v plotě' 3, 95
drát ‚drát peří' 2, 425
dratař ‚dráteník' 2, 388
drátař ‚dráteník' 2, 388
drátář ‚dráteník' 2, 388
draťar ‚dráteník' 2, 388
draťař ‚dráteník' 2, 388
dráteňicki knofliki ‚plody lopuchu' 2, 282
dráteňík ‚dráteník' 2, 388
dráťeňík ‚dráteník' 2, 388
drátoǫňík ‚dráteník' 2, 388
drbańice ‚zcuchaná sláma nesvázaná' 3, 212
drbańina ‚zcuchaná sláma nesvázaná' 3, 212
drbanka ‚zcuchaná sláma nesvázaná' 3, 212
drbat ‚třást' 2, 70
drbnout se ‚uhodit se' 1, 170
drcá ‚(kráva) trká' 3, 414
drcnout se ‚uhodit se' 1, 170
drča ‚chumáč ovoce' 2, 58
drčák ‚velikonoční řehtačka' 2, 448
drčál ‚čejka' 2, 122
drče ‚(kráva) trká' 3, 414
dŕče ‚(kráva) trká' 3, 414
dręčet ‚sedět na bobku' 1, 113
dręčet na kopečku ‚sedět na bobku' 1, 113
drepc'ic' ‚šlapat' 1, 356
drepsiť ‚šlapat' 1, 356
dreyňík ‚dřevník' 1, 386
drhačka ‚dračky' 2, 422
drhački ‚dračky' 2, 422
drhlačka ‚dračky' 2, 422
drhlačky ‚dračky' 2, 422
drhnuťí ‚dračky' 2, 422
drchačka ‚zcuchaná sláma nesvázaná' 3, 212
drchajna ‚zcuchaná sláma nesvázaná' 3, 212
redukce i, y (í, ý) 5, 158
drchanda ‚zcuchaná sláma nesvázaná' 3, 212
drchanec ‚zcuchaná sláma nesvázaná' 3, 212
drchańice ‚shrabané zbytky obilí na strništi' 3, 194
‚zcuchaná sláma nesvázaná' 3, 212
drchańina ‚zcuchaná sláma nesvázaná' 3, 212
drchanka ‚shrabané zbytky obilí na strništi' 3, 194
‚zcuchaná sláma nesvázaná' 3, 212
drchna ‚peřina' 1, 314
drchta ‚zcuchaná sláma nesvázaná' 3, 212
‚trávnice' 3, 258
drchtačka ‚velikonoční řehtačka' 2, 448
dríčná ‚hezká' 1, 85
drija ‚sněhová vánice' 2, 363
drjéme 3. os. sg. ind. préz. 4, 432
drká ‚(kráva) trká' 3, 414
dŕká ‚(kráva) trká' 3, 414
drkač (*-áč*) ‚velikonoční řehtačka' 2, 448
drkáček ‚chrastítko' 1, 106
drkačka ‚chrastítko' 1, 106
drkačka ‚velikonoční řehtačka' 2, 448
drkadlo ‚chrastítko' 1, 106
drkátko ‚chrastítko' 1, 106
drkotina ‚huspenina' 5, 592
drmolí sa ‚(kočka) se honí' 3, 488
drmolízek ‚střízlík' 2, 110
drn ‚chumáč ovoce' 2, 60
drňák ‚pohodný' 2, 384
drncál ‚chumáč ovoce' 2, 58
drnčák ‚velikonoční řehtačka' 2, 448
drnčál ‚chumáč ovoce' 2, 58
drndačka ‚velikonoční řehtačka' 2, 448
drnomistr ‚pohodný' 2, 384
drnomístr ‚pohodný' 2, 384
drobák ‚velký koš (na úhrabky)' 3, 218
drobečki ‚drobty' 1, 272
‚drobenka' 1, 280
drobeňí ‚drobenka' 1, 278
drobeňice ‚drobenka' 1, 278
drobeňina ‚drobenka' 1, 278
drobenka ‚drobenka' 1, 278
drobénka ‚drobenka' 1, 278
drobi ‚úhrabky' 3, 214
drobinka ‚drobenka' 1, 278
drobínki ‚drobenka' 1, 278
drobinky (*-ín-*) ‚drobty' 1, 272
drobítki ‚drobty' 1, 272
drobjenka ‚drobenka' 1, 278
drobňanky ‚úhrabky' 3, 214
drobňice ‚zcuchaná sláma nesvázaná' 3, 212
drobňička ‚zcuchaná sláma nesvázaná' 3, 212
drobofka ‚velkooké obilní síto' 3, 226
droboťina ‚drobenka' 1, 278
drobovák ‚velký koš (na úhrabky)' 3, 218
drob'ež ‚drůbež' 3, 491
drohí hósjata ‚druhá housata' 3, 532
drochítky ‚drobty' 1, 272
droleňí ‚drobenka' 1, 278
drolenka ‚drobenka' 1, 278
drolénka ‚drobenka' 1, 278
drolki ‚drobty' 1, 272
dropki ‚zcuchaná sláma nesvázaná' 3, 212
dropky ‚drobenka' 1, 278
dropky ‚drobty' 1, 272
dropty ‚drobty' 1, 272
drotař ‚dráteník' 2, 388
droubeř změna ó > uo > ů > ou 5, 99
drouška ‚družička' 1, 90
drožňoǫka, hrabice (hrabičná kosa)' 3, 168
drťiny ‚piliny' 2, 206
drúbeř (*-bjeř*) ‚drůbež' 3, 491
drubeřárna ‚drůbežárna' 3, 518
drúbeřárna ‚drůbežárna' 3, 518
drúbež (*-bjež*) ‚drůbež' 3, 491
drúbežarka ‚drůbežárna' 3, 520
drúbežárka ‚drůbežárna' 3, 520
drubežarna ‚drůbežárna' 3, 518
drubežárna ‚drůbežárna' 3, 518
drúbežárna ‚drůbežárna' 3, 518
drubežárňe ‚drůbežárna' 3, 518
drúbežárňe ‚drůbežárna' 3, 518
drub'ež ‚drůbež' 3, 491
drúb'ež ‚drůbež' 3, 492
drúg ‚paprsek (u bran)' 3, 148
‚vrchní bidlo žebřin' 3, 294
druhá sňídaňe ‚přesnídávka' 1, 205
druhé housata ‚druhá housata' 3, 532
druhé husy ‚druhá housata' 3, 534
druhé sňídaňí (*s'ň-*) ‚přesnídávka' 1, 205
druhej den svátku ‚svátek sv. Štěpána' 2, 470

druhej den Vánoc ‚svátek sv. Štěpána' 2, 470
druhej svátek ‚svátek sv. Štěpána' 2, 470
druhi hósijata ‚druhá housata' 3, 532
druhi housátka ‚druhá housata' 3, 534
drum ‚silnice' 2, 330
drumar ‚cestář' 2, 382
drumár ‚cestář' 2, 382
drúščka ‚družička' 1, 90
drúška ‚družička' 1, 90
drutař ‚dráteník' 2, 388
druťař ‚dráteník' 2, 388
druťář (*-or*) ‚dráteník' 2, 388
druženka ‚družička' 1, 90
družice ‚družička' 1, 90
drúžice ‚družička' 1, 90
družička ‚družička' 1, 90
drúžička ‚družička' 1, 90
družija ‚družička' 1, 90
drvárka ‚dřevník' 1, 386
drvárňe ‚dřevník' 1, 386
drvarňik ‚dřevník' 1, 386
drvárňík ‚dřevník' 1, 386
drychta ‚trávnice' 3, 258
držadlí ‚držák cepu' 3, 202
držadlín ‚držák cepu' 3, 202
držadlišťe ‚držák cepu' 3, 202
držadlo ‚držák cepu' 3, 202
držák ‚držák cepu' 3, 202
držalo ‚hrabiště' 3, 248
dŕče ‚(kráva) trká' 3, 414
dřač ‚pohodný' 2, 384
dřačky ‚dračky' 2, 422
dřasa ‚vřes' 2, 236
změna e > a, é > á 5, 134
dřem ‚modřín' 2, 184
dřemeno změna b', p', m' > d, t, n 5, 338
dřemeno ‚ranec (trávy)' 3, 256
dřen ‚modřín' 2, 184
dřeň f. ‚modřín' 2, 184
dřeňa ‚sněhová vánice' 2, 363
dřeňí ‚dračky' 2, 422
dřeňica ‚sněhová vánice' 2, 363
dřeňice ‚dřevěný trámek v podlaze stání' 3, 86
dřenki ‚třísky' 1, 390
dřes ‚vřes' 2, 236
dřet ‚drát peří' 2, 425
dřeva gen. sg. n. 4, 90
dřevárka ‚dřevník' 1, 386
dřevennej skupiny nn, dn 5, 426
dřevjanny skupiny nn, dn 5, 426
dřevjednej skupiny nn, dn 5, 426
dřevjená žíce ‚vařečka' 1, 292
dřevjenný skupiny nn, dn 5, 426
dřevňa ‚dřevník' 1, 386
dřevňák ‚dřevník' 1, 386
dřevňík ‚dřevník' 1, 386
dřevo ‚průvlačka' 3, 150
dřez ‚vřes' 2, 236
‚mycí stůl' 5, 586
dřeza změna sk > šk 5, 400
dřezec ‚vřes' 2, 236
dřezek ‚vřes' 2, 236
dříč ‚pohodný' 2, 384
dřík ‚pohodný' 2, 384
dřím ‚modřín' 2, 184
dřímá 3. os. sg. ind. préz. 4, 432
dříme (*-m'e, dřie-*) 3. os. sg. ind. préz. 4, 432
dřín ‚modřín' 2, 184
dříň f. ‚modřín' 2, 184
dřina ‚sněhová vánice' 2, 363
dřinka ‚louč' 1, 346
dřínki ‚třísky' 1, 392
dřístačka ‚velikonoční řehtačka' 2, 448
dříška změna sk > šk 5, 400
dřívího gen. sg. n. 4, 90
dřiza změna sk > šk 5, 400
dřízda změna sk > šk 5, 400
dřízdačka ‚velikonoční řehtačka' 2, 448
dřizga změna sk > šk 5, 400
dřyčky ‚dračky' 2, 422
dřýt ‚drát peří' 2, 425
dřyzgy ‚třísky' 1, 390
du dumu ‚domů' 5, 526
duba gen. sg. m. 4, 74
akuz. sg. m. 4, 124
dubach lok. pl. m. 4, 260
dubách lok. pl. m. 4, 260
dubech lok. pl. m. 4, 260
dubích lok. pl. m. 4, 260
dubje lok. sg. m. 4, 132
dubo lok. sg. m. 4, 132
duboch lok. pl. m. 4, 260
dubóch lok. pl. m. 4, 260
dubová žaba ‚ropucha' 2, 174
dubu gen. sg. m. 4, 74
dubu (*dymb-*) lok. sg. m. 4, 132
dubů gen. pl. m. 4, 188
duč f. ‚tůň' 2, 314
duča ‚tůň' 2, 314
dučaj ‚tůň' 2, 314
dúčaj m. ‚tůň' 2, 314
dučán ‚obchod (krám)' 2, 390
ďúče n. ‚děvče' 1, 68
ďúče bilabiální w 5, 434
dud ‚bubák (uschlý zbytek květu na spodu jablka)' 2, 64
duda ‚šidítko' 1, 106
dúda ‚šidítko' 1, 106
dudáci ‚neposečená stébla za sekáčem' 3, 180
dudák ‚šidítko' 1, 104
dudan ‚šidítko' 1, 104
dudek ‚bubák (uschlý zbytek květu na spodu jablka)' 2, 64
‚kupka sena' 3, 242
dudel ‚šidítko' 1, 104
dúďerek ‚doderky' 2, 426
duďet ‚sedět na bobku' 1, 113
dudin ‚šidítko' 1, 104
dudinka ‚šidítko' 1, 104
dudlák ‚šidítko' 1, 104
dudlík ‚šidítko' 1, 104
dudlina ‚šidítko' 1, 104
dudom ‚domů' 5, 526
dudum ‚domů' 5, 526
dúga kvantita 5, 214
duha ‚dužina' 1, 366
duhovina ‚dužina' 1, 366
duchna ‚peřina' 1, 314
ďuka ‚děvče' 1, 68
bilabiální w 5, 434
ďúka ‚děvečka' 3, 58
dúl ‚údolí' 2, 300
‚krecht' 3, 286
dule ‚dole' 5, 520
‚dolů' 5, 522
dúle ‚dole' 5, 520
‚dolů' 5, 522
dulňi ‚dolní' 2, 336
dulu ‚dolů' 5, 522
dum ‚síň' 1, 360
‚domů' 5, 526
dúm ‚síň' 1, 360
‚půda' 1, 363
‚domů' 5, 526
dúm ‚velká hospodářská usedlost' 3, 62
dumel ‚šidítko' 1, 104
dumka ‚domů' 5, 526
dumlák ‚šidítko' 1, 104
dumlik ‚šidítko' 1, 104
duňák ‚ohníček na poli' 3, 278
dunčák ‚ohníček na poli' 3, 278
dundák ‚šidítko' 1, 104
dundel ‚chumáč ovoce' 2, 58
‚ranec (trávy)' 3, 256
dunga ‚dužina' 1, 366
kvantita 5, 214
dupa ‚spodní část snopu' 3, 188
ďuravy kvantita 5, 260
ďúravý kvantita 5, 260
dusí (*-i*) ‚(kráva) trká' 3, 414
dustál příč. min. sg. m. 4, 516
dušek m. ‚dužina' 1, 366
dušička ‚podlouhlý chléb' 1, 262
duška ‚dužina' 1, 368
*dušk*a ‚dužina' 1, 366
dúška ‚dužina' 1, 368
dutka ‚míč' 1, 114
dutki ‚pomlázka (svazek prutů)' 2, 455
duže ‚dužina' 1, 368
dúže ‚dužina' 1, 368
dužina ‚dužina' 1, 366
duuho oćipa ‚otep rovné slámy vymlácené cepy' 3, 207
dvérca ‚vrátka v plotě' 3, 98
dvercka plt. ‚vrátka v plotě' 3, 98
dverka plt. ‚vrátka v plotě' 3, 98
dverka změna r' > ř 5, 324
dvérka plt. ‚vrátka v plotě' 3, 98
dvérka změna r' > ř 5, 324
dveřa nom. plt. f. 4, 184
dveře nom. plt. f. 4, 184
dvéře nom. plt. f. 4, 184
kvantita 5, 282
dveřę nom. plt. f. 4, 184
dveři (*-řə*) nom. plt. f. 4, 184
dvéři kvantita 5, 282
dvéři nom. plt. f. 4, 184
dvíčajta ‚dvojčata' 1, 100
dvíčata ‚dvojčata' 1, 100
dvíčki ‚dvojčata' 1, 100
dvima dat. 4, 400
dvírca ‚vrátka v plotě' 3, 98
dvírce ‚vrátka v plotě' 3, 98
dvírka změna r' > ř 5, 324
dvírka plt. ‚vrátka v plotě' 3, 98
dvíř nom. plt. f. 4, 184
kvantita 5, 282

dv̲iře nom. plt. f. 4, 184
dv̲ířka plt. ‚vrátka v plotě‘ 3, 98
dv̲je sta nom. 4, 410
dvje sťe nom. 4, 410
dvjech gen., lok. 4, 398
dvjem dat. 4, 400
dvjema dat. 4, 400
dvjyma dat. 4, 400
dvoch gen., lok. 4, 398
dvóch gen., lok. 4, 398
dvoják ‚dvojitý žebřík‘ 5, 582
dvojaňi ‚dvojčata‘ 1, 100
dv̲ojčata (*-á-*) ‚dvojčata‘ 1, 100
dvojčence ‚dvojčata‘ 1, 100
dvojčki ‚dvojčata‘ 1, 100
dvojki ‚dvojčata‘ 1, 100
dv̲ojky ‚dvojčata‘ 1, 100
dvom dat. 4, 400
dvorek ‚vrátka v plotě‘ 3, 98
dvou gen., lok. 4, 400
dvoučata ‚dvojčata‘ 1, 100
dvoudešák ‚rádlo‘ 3, 132
dv̲ouch gen., lok. 4, 398
dv̲oum dat. 4, 400
dv̲ouma dat. 4, 400
dvuch gen., lok. 4, 398
dvúch gen., lok. 4, 398
dvuor změna ó > uo > ů > ou 5, 99
dvúr ‚velká hospodářská usedlost‘ 3, 62
dv'e sto nom. 4, 410
dv'ijře nom. plt. f. 4, 184
dwa nom. m. živ. 4, 398
dwe sta nom. 4, 410
dwirka ‚vrátka v plotě‘ 3, 100
dwou gen., lok. 4, 400
dwouch gen., lok. 4, 400
dwoum dat. 4, 400
dy částice citové 5, 484
dy̲ ‚kdy‘ 5, 530
dyby̲ aj podmínkově přípustkové věty 5, 474
dyby̲ i podmínkově přípustkové věty 5, 474
dy̲chat̲ kvantita 5, 216
dýchat̲ kvantita 5, 216
dýl ‚později‘ 5, 534
dýl m. ‚dřevěný trámek v podlaze stání‘ 3, 86
dýla f. ‚dřevěný trámek v podlaze stání‘ 3, 86
dylec ‚dřevěný trámek v podlaze stání‘ 3, 86
dylina ‚dřevěný trámek v podlaze stání‘ 3, 86
dým ‚kouř‘ 1, 338
dýmá se ‚kouří se z komína‘ 1, 338
dymbach lok. pl. m. 4, 260
dymčí se ‚kouří se z komína‘ 1, 338
dýmeňica ‚sněhová vánice‘ 2, 363
dými se ‚kouří se z komína‘ 1, 338
dymuje se ‚kouří se z komína‘ 1, 338
dyňe ‚dýně‘ 2, 74
dynko ‚poklička‘ 1, 282
dypa ‚kdy‘ 5, 530
dyšel m. ‚oj‘ 3, 314
dy̲t' viz (*vž*)*dy̲t'*
dyta ‚papírový sáček‘ 2, 397
dyž aj přípustkové věty 5, 472
dzacel ‚datel‘ 2, 108
dzac'elina změna 'a (> ě) > e 5, 52
dzetko ‚dědeček‘ 1, 76
dzevjaci gen. 4, 408
dziň ‚dýně‘ 2, 74
dzivoky chebzd ‚keř černého bezu‘ 2, 285
dziže gen. sg. f. 4, 98
dzjéfča n. ‚děvče‘ 1, 68
dzjéfka ‚děvečka‘ 3, 58
dz'ec' m. ‚dítě‘ 1, 100
dz'ieža nom. sg. f. 4, 58
dz'iežum instr. sg. f. 4, 149
dz'ichula ‚trávnice‘ 3, 258
dżeržok ‚držák cepu‘ 3, 202
dżev'ynci gen. 4, 408
dżik'i mak ‚vlčí mák‘ 2, 252
dżindżo̲l̲ (*-u̲l̲*) ‚datel‘ 2, 108
dżišej ‚dnes‘ 5, 536
dżiśka ‚dnes‘ 5, 536
dżišo ‚dnes‘ 5, 536
dżišok ‚dnes‘ 5, 536
dżocha ‚děvče‘ 1, 68
bilabiální w 5, 434
dżoucha (2 slabiky) ‚děvče‘ 1, 68
dżoucha (3 slabiky) ‚děvče‘ 1, 68
dżoucha bilabiální w 5, 434
dżunsno ‚dáseň‘ 1, 140
dżunsu̲o ‚dáseň‘ 1, 140
(*d*)*žbán̲ek* ‚konvička na mléko‘ 1, 284
džbun ‚keř‘ 2, 212
džifčyn n. ‚děvče‘ 1, 68
džišo ‚dnes‘ 5, 536
džv'yře nom. plt. f. 4, 184

(Král)*é* nom. pl. 4, 328
(Novák)*é* nom. pl. 4, 328
(Ťich)*é* nom. pl. 4, 336
(dobr)*é* změna ý > ej > é (> í) 5, 80
e debe podmínkově přípustkové věty 5, 474
ečmeň depalatalizace 5, 342
edem proteze 5, 366
‚jenom‘ 5, 564
egejská cihla ‚nevypalovaná cihla‘ 1, 370
egipcká cihla ‚nevypalovaná cihla‘ 1, 370
egreš ‚angrešt‘ 2, 48
egrešl ‚angrešt‘ 2, 48
éha ‚stůj!‘ 3, 448
éhepám ‚paprsek (u bran)‘ 3, 148
éheška ‚čejka‘ 2, 120
(Ťich)*eho* nom. pl. 4, 336
(šel)*ech* 1. os. sg. m. min. č. 4, 592
eirika ‚vřes‘ 2, 238
ej ‚stůj!‘ 3, 448
éj ‚stůj!‘ 3, 448
(dobr)*ej* změna ý > ej > é (> í) 5, 80
-ej (*včil*) postfixy u adverbií 5, 572
-éj (*včil*) postfixy u adverbií 5, 572
ejčki ‚nyní‘ 5, 535
ejha ‚stůj!‘ 3, 448
ejpská cihla ‚nevypalovaná cihla‘ 1, 370
elefant ‚bubínek (kamínka)‘ 1, 328
‚zvěroklestič‘ 3, 474
električka ‚tramvaj‘ 5, 578
elektrika ‚tramvaj‘ 5, 578
eletrika ‚tramvaj‘ 5, 578
eli závislé zjišťovací otázky 5, 471
elina ‚tramvaj‘ 5, 578
elinka ‚tramvaj‘ 5, 578
eliška ‚drobenka‘ 1, 278
elizli závislé zjišťovací otázky 5, 471
enčko ‚nyní‘ 5, 535
endek ‚úvoz‘ 2, 328
-ene postfixy u tázacích výrazů 5, 570
e̲ne (*-ny*) ‚jenom‘ 5, 564
ene(*m*) odporovací poměr 5, 462
-enem postfixy u tázacích výrazů 5, 570
e̲ne̲m ‚jenom‘ 5, 564
enemže odporovací poměr 5, 462
engreš ‚angrešt‘ 2, 48
engrešl ‚angrešt‘ 2, 48
engrešla ‚angrešt‘ 2, 48
engrešt ‚angrešt‘ 2, 48
enom proteze 5, 366
‚jenom‘ 5, 564
eny(*m*) odporovací poměr 5, 462
-enym postfixy u tázacích výrazů 5, 570
epiška ‚jeptiška‘ 2, 410
proteze 5, 358
eplšparkle ‚křížaly‘ 2, 474
eplšpejtle ‚křížaly‘ 2, 474
epťiška ‚jeptiška‘ 2, 410
proteze 5, 358
epťíška proteze 5, 358
érika ‚vřes‘ 2, 236
erntewógn ‚žebřiňák‘ 3, 290
erpetl metateze souhlásek 5, 375
erpetl m. ‚brambor‘ 3, 268
erpetle metateze souhlásek 5, 375
erpetle f. ‚brambor‘ 3, 268
ertepel m. ‚brambor‘ 3, 268
ertepl m. ‚brambor‘ 3, 268
erteple̲ viz (*h*)*erteple̲*
ertepličí ‚bramborová nať‘ 3, 276
erteplisko (*h-*) ‚bramborová nať‘ 3, 276
erteplo viz (*h*)*erteplo*
erteplovisko viz (*h*)*erteplovisko*
ertífle f. ‚brambor‘ 3, 268
eryka ‚vřes‘ 2, 236
esę závislé zjišťovací otázky 5, 471
esi závislé zjišťovací otázky 5, 471
esle závislé zjišťovací otázky 5, 471
esli závislé zjišťovací otázky 5, 471
estli závislé zjišťovací otázky 5, 471
(dostal)*eś* 2. os. sg. m. min. č. 4, 594
(dostal)*eš* 2. os. sg. m. min. č. 4, 594
ešče změna šč > šť 5, 384
eši závislé zjišťovací otázky 5, 471
ešli závislé zjišťovací otázky 5, 471
ešťe změna šč > šť 5, 384
e̲šťe proteze 5, 366
eu ‚stůj!‘ 3, 448
euha ‚stůj!‘ 3, 448
euhá ‚stůj!‘ 3, 448
ezli závislé zjišťovací otázky 5, 471
ež účelové věty 5, 475
částice výzvové 5, 480
srovnání ve smyslu rozdílnosti 5, 498
eži závislé zjišťovací otázky 5, 471
ežli závislé zjišťovací otázky 5, 471

(dobr)*ę́* změna ý > ej > é (> í) 5, 80

ę dež přípustkové věty 5, 472
(dobr)*ę́* změna ý > ej > é (> í) 5, 80

f Americe asimilace 5, 408

f auťe asimilace 5, 408
f autobusu asimilace 5, 408
f outerej ‚v úterý' 2, 446
f outeri ‚v úterý' 2, 446
f Pejce ‚v Pečce' disimilace 5, 422
f uchu asimilace 5, 408
f úterí ‚v úterý' 2, 446
fabrek ‚chrpa modrák' 2, 252
fafjerka ‚pápěrka' 2, 430
fafrnka ‚angrešt' 2, 48
fach ‚truhla na mouku' 1, 252
fachel ‚fukar' 3, 231
fachufka ‚truhla na mouku' 1, 252
fajbidlík ‚závlačka u řetízku' 3, 332
fajer ‚ohníček na poli' 3, 278
fajfka ‚ručka u travní kosy' 3, 172
fajnǻ ‚hezká' 1, 84
fajrák ‚ohníček na poli' 3, 278
fakufka ‚truhla na mouku' 1, 252
fakulki ‚třísky' 1, 390
falář ‚kněz' 2, 408
fal̲d ‚vráska' 1, 133
fank ‚zápraží' 1, 386
fara kvantita 5, 192
fára kvantita 5, 192
farář ‚kněz' 2, 408
farhous ‚místnost, kam se ukládá zrno' 3, 236
farous ‚místnost, kam se ukládá zrno' 3, 236
faslík ‚máselnice' 1, 232
fasuňik ‚žebřiňák' 3, 288
fašanci ‚masopustní průvod' 2, 436
fašančáré ‚masopustní průvod' 2, 436
fašank ‚poslední dny masopustu' 2, 434
fašañk ‚poslední dny masopustu' 2, 434
fašankáré ‚masopustní průvod' 2, 436
fašanky̲ ‚poslední dny masopustu' 2, 434
fašjankovňíci ‚masopustní průvod' 2, 436
fáza ‚bramborový klíček' 3, 272
fazoch ‚bramborový klíček' 3, 272
fazón ‚bramborový klíček' 3, 272
fázuje ‚(brambor) klíčí' 3, 275
fą́ra kvantita 5, 192
fčali nom. pl. f. 4, 176
fčáli nom. pl. f. 4, 176
fčas ‚brzo' 5, 532
fčasňi ‚raný' 3, 282
fčasny (*fčas'-, fčaś-*) ‚raný' 3, 282
fčelák ‚čmelák' 2, 146
fčele nom. pl. f. 4, 176
fčelę nom. pl. f. 4, 176
fčelká ‚nyní' 5, 535
fčelké ‚nyní' 5, 535
fčel̲y nom. pl. f. 4, 176
fčíka ‚nyní' 5, 535
fči̲l (*-ka*) ‚nyní' 5, 535
fčíl̲ (*-ka*) ‚nyní' 5, 535
fči̲le ‚nyní' 5, 535
fčilé ‚nyní' 5, 535
fčilech šel l. os. sg. m. min. č. 4, 592
fči̲lej ‚nyní' 5, 535
fči̲léj ‚nyní' 5, 535
fčíléj ‚nyní' 5, 535
fči̲lek ‚nyní' 5, 535
fčilék ‚nyní' 5, 535
fčílék ‚nyní' 5, 535
fčíli nom. pl. f. 4, 176
fči̲lkaj ‚nyní' 5, 535
fčílkaj ‚nyní' 5, 535
fčilke ‚nyní' 5, 535
fčilké ‚nyní' 5, 535
fčílke ‚nyní' 5, 535
fčilkom ‚nyní' 5, 535
fčílkom ‚nyní' 5, 535
fčíl ‚nyní' 5, 535
fčou̲y nom. pl. f. 4, 176
fčýlkaj ‚nyní' 5, 535
federbal ‚doderky' 2, 426
fédrbol ‚doderky' 2, 428
fechtovat ‚žebrat' 2, 398
fejbidlík ‚závlačka u řetízku' 3, 332
fejbrlík ‚závlačka u řetízku' 3, 332
fektovat ‚žebrat' 2, 398
fena ‚psice' 3, 480
féna ‚psice' 3, 480
fenka ‚psice' 3, 480
feračyna ‚kapradí' 2, 214
ferec'ina ‚kapradí' 2, 214
ferećina ‚kapradí' 2, 214
fereči ‚kapradí' 2, 216
ferečina ‚kapradí' 2, 214
ferečyna ‚kapradí' 2, 214
ferenc'i ‚kapradí' 2, 216
f(e)rgismajnicht ‚pomněnka' 2, 268
ferpán ‚modřín' 2, 184
ješačka (*-áčka*) ‚milá' 1, 84
ješák ‚milý' 1, 84
fet ‚flám' 5, 600
fetit ‚flámovat' 5, 600
fetovat ‚flámovat' 5, 600
fidláček ‚zvěroklestič' 3, 474
fidlovokej ‚šilhavý' 1, 136
fifrňice ‚sněhová vánice' 2, 363
fifronec ‚sněhová vánice' 2, 363
fifroňice ‚sněhová vánice' 2, 363
fijavic̲e ‚sněhová vánice' 2, 363
fiľáček ‚zvěroklestič' 3, 474
filec ‚ranec (trávy)' 3, 256
filfas ‚velký koš (na úhrabky)' 3, 218
filip ‚louč' 1, 346
filipus ‚louč' 1, 346
filpas ‚velký koš (na úhrabky)' 3, 218
fimfas ‚velký koš (na úhrabky)' 3, 218
fimfjerka ‚pápěrka' 2, 430
fimpas ‚velký koš (na úhrabky)' 3, 218
finfas ‚velký koš (na úhrabky)' 3, 218
finfera ‚pápěrka' 2, 430
finfjerka ‚pápěrka' 2, 430
fírbrlík ‚závlačka u řetízku' 3, 332
firšenkl ‚rozporka' 3, 330
fjimpas ‚velký koš (na úhrabky)' 3, 218
flajfštekl (*-štokl, -štikl*) ‚brzdicí špalek' 3, 308
flajšinet ‚kolovrátek (flašinet)' 2, 402
flákačka ‚kosa s obloukem' 3, 164
flámovat ‚flámovat' 5, 600
flanc ‚sazenice (jednotlivina)' 2, 77
flanca f. ‚sazenice (jednotlivina)' 2, 76
flance pl. ‚sazenice (jednotlivina)' 2, 77
flancek ‚sazenice (jednotlivina)' 2, 76
flancka ‚sazenice (jednotlivina)' 2, 76
flašinejt ‚kolovrátek (flašinet)' 2, 402
flašinet ‚kolovrátek (flašinet)' 2, 402
flašinét ‚kolovrátek (flašinet)' 2, 402
flašiňet ‚kolovrátek (flašinet)' 2, 402
flédrmaus ‚netopýr' 2, 102
flek ‚záplata' 1, 194
flider ‚šeřík' 2, 46
flidra ‚konipas bílý' 2, 113
fligel ‚půle vrat' 3, 66
flízr ‚spalničky' 1, 174
flok ‚hraniční kámen v polích' 2, 296
fludra viz *flu(n)dra*
flu(n)dra ‚kosa s obloukem' 3, 166
flyder ‚šeřík' 2, 46
fofeřica ‚sněhová vánice' 2, 363
fofr ‚větrný vír' 2, 348
fofr̲ ‚fukar' 3, 230
fofrák ‚kosa s obloukem' 3, 164
fofrňik ‚fukar' 3, 231
fofrňík ‚větrný vír' 2, 348
fochar ‚fukar' 3, 230
fochr ‚větrný vír' 2, 348
‚fukar' 3, 230
fojer ‚ohníček na poli' 3, 278
folajtřík ‚horní výstupek na konci oje' 3, 314
fonos ‚pohřeb' 2, 412
forajtr ‚horní výstupek na konci oje' 3, 314
forlefla ‚sběračka' 1, 286
fo̲rmánek ‚horní výstupek na konci oje' 3, 314
fornefla ‚sběračka' 1, 286
foršteker ‚zákolník' 3, 338
forštekl ‚zákolník' 3, 338
fósa f. ‚osina' 3, 216
fósa plt. ‚osina' 3, 216
fósę nom. pl. m. 4, 164
fósnoch ‚poslední dny masopustu' 2, 436
fósə nom. pl. m. 4, 164
foteřica ‚sněhová vánice' 2, 363
fo̲u̲d ‚vráska' 1, 133
foukaňice ‚sněhová vánice' 2, 363
fou̲s ‚osina' 3, 216
fou̲sa nom. pl. m. 4, 164
fou̲se nom. pl. m. 4, 164
fousi ‚osina' 3, 217
fou̲sy̲ ‚neposečená stébla za sekáčem' 3, 182
nom. pl. m. 4, 164
fpodvečer ‚kvečeru' 5, 546
fpodvečér ‚kvečeru' 5, 546
fpodvečir ‚kvečeru' 5, 546
fpořejčku ‚pozítří' 5, 544
fpoze̲jtřk̲u ‚pozítří' 5, 544
frajer (*-ér, -ír, -íř*) ‚milý' 1, 82
frajerka (*-érka, -írka, -ířka, -árka*) ‚milá' 1, 82
frajka̲t ‚omítat' 1, 374
Franti akuz. sg. m. 4, 126
Frantu akuz. sg. m. 4, 126
frgismajnicht viz *f(e)rgismajnicht*
friško ‚rychle' 1, 162
fríz ‚spalničky' 1, 174
fríze ‚spalničky' 1, 174
frí̲zl m. sg. ‚spalničky' 1, 174
frizle ‚spalničky' 1, 174
frízle ‚spalničky' 1, 174
frňák ‚bramborový klíček' 3, 272
frňáki ‚přední konce sanic' 3, 354
frnďí se ‚(kočka) se honí' 3, 488
frňou̲s ‚bramborový klíček' 3, 272
frnus ‚osina' 3, 216
fry̲ško ‚rychle' 1, 160

fryźle ‚spalničky' 1, 174
fsaďenej adj. z příč. trpného 4, 580
(f)scházeť ‚kynout' 1, 258
fstoja přech. přít. sg. m. 4, 602
fstoje přech. přít. sg. m. 4, 602
šade ‚všude' 5, 514
šadež ‚všude' 5, 514
šadi ‚všude' 5, 514
šadik ‚všude' 5, 516
šadiž ‚všude' 5, 514
šahde ‚všude' 5, 514
šaj ‚všude' 5, 514
(f)šak částice citové 5, 484
še nom., akuz. sg. n. 4, 388
šecci nom. pl. m. živ. 4, 390
šece nom. pl. m. živ. 4, 390
šeci nom. pl. m. živ. 4, 390
šecí nom. pl. m. živ. 4, 390
šeckem lok. sg. n. 4, 390
šeckém lok. sg. n. 4, 388
šecki nom. pl. m. živ. 4, 390
šecký nom. pl. m. živ. 4, 390
šeckni nom. pl. m. živ. 4, 390
šeckno nom., akuz. sg. n. 4, 388
šecko nom., akuz. sg. n. 4, 388
šeckož nom., akuz. sg. n. 4, 388
šeckym lok. sg. n. 4, 388
šeckým dat. pl. 4, 392
šecy nom. pl. m. živ. 4, 390
šeďňí skupiny nn, dn 5, 428
šehno nom., akuz. sg. n. 4, 388
šechnejm dat. pl. 4, 392
šechnem lok. sg. n. 4, 388
dat. pl. 4, 392
šechném dat. pl. 4, 392
šechném lok. sg. n. 4, 388
šechňem dat. pl. 4, 392
šechni nom. pl. m. živ. 4, 390
šechnim lok. sg. n. 4, 388
dat. pl. 4, 392
šechním lok. sg. n. 4, 388
šechňim dat. pl. 4, 392
šechno nom., akuz. sg. n. 4, 388
šechnom lok. sg. n. 4, 388
šechňom lok. sg. n. 4, 388
šem lok. sg. n. 4, 388
dat. pl. 4, 392
šeňí skupiny nn, dn 5, 428
šeňňí skupiny nn, dn 5, 428
šeno nom., akuz. sg. n. 4, 388
ši ‚plody lopuchu' 2, 282
šici nom. pl. m. živ. 4, 390
šicí nom. pl. m. živ. 4, 390
šicki nom. pl. m. živ. 4, 390
šická nom. pl. m. živ. 4, 390
šickňí nom. pl. m. živ. 4, 390
šicko nom., akuz. sg. n. 4, 388
šichňi nom. pl. m. živ. 4, 390
šichňí nom. pl. m. živ. 4, 390
šíchňí nom. pl. m. živ. 4, 392
šindi ‚všude' 5, 514
šom lok. sg. n. 4, 388
šude ‚všude' 5, 514
šudež ‚všude' 5, 514
šudi ‚všude' 5, 514
šudiž ‚všude' 5, 514
šyckym lok. sg. n. 4, 388
šyckým dat. pl. 4, 392
šycy nom. pl. m. živ. 4, 390
šystkim dat. pl. 4, 392
šystko nom., akuz. sg. n. 4, 388
ftácci nom. pl. m. 4, 160
ftáčci nom. pl. m. 4, 160
ftáčcí nom. pl. m. 4, 160
ftáčkove nom. pl. m. 4, 162
ftáčky nom. pl. m. 4, 160
fučka ‚sněhová vánice' 2, 363
fufr ‚větrný vír' 2, 348
‚sněhová vánice' 2, 363
‚fukar' 3, 230
fugar ‚fukar' 3, 231
fuchr ‚větrný vír' 2, 348
fuj f. ‚chvojí' 2, 192
fúj f. ‚chvojí' 2, 192
fuja ‚sněhová vánice' 2, 363
fujafčina ‚sněhová vánice' 2, 363
fuják ‚sněhová vánice' 2, 363
fujańica ‚sněhová vánice' 2, 363
fujava ‚sněhová vánice' 2, 363
fujavice (*fu-*) ‚sněhová vánice' 2, 363
fujavíce ‚sněhová vánice' 2, 363
fujavina ‚sněhová vánice' 2, 363
fúje f. ‚chvojí' 2, 192
fukač ‚fukar' 3, 231
fukanec ‚vyfouklé vejce' 3, 512
fukar ‚fukar' 3, 231
fukár ‚fukar' 3, 231
fukárek ‚fukar' 3, 231
fukař ‚sněhová vánice' 2, 363
fúkavica ‚sněhová vánice' 2, 363
fukr ‚větrný vír' 2, 348
funcy ‚přední konce sanic' 3, 354
funos ‚pohřeb' 2, 412
funsy nom. pl. m. 4, 164
funt ‚dno vozu' 3, 346
funus ‚pohřeb' 2, 412
funús ‚pohřeb' 2, 412
fúnus ‚pohřeb' 2, 412
furmanek ‚horní výstupek na konci oje' 3, 314
furtka ‚vrátka v plotě' 3, 98
fusa ‚vosa' 2, 142
fúsa ‚vosa' 2, 142
fúsa kvantita 5, 210
fuspódn ‚dřevěná podlaha' 1, 354
fuspon ‚dřevěná podlaha' 1, 354
fuspón ‚dřevěná podlaha' 1, 354
fuspudn ‚dřevěná podlaha' 1, 354
fuspúdn ‚dřevěná podlaha' 1, 354
fuspúdna ‚dřevěná podlaha' 1, 354
fuspudňa ‚dřevěná podlaha' 1, 354
futelica ‚sněhová vánice' 2, 363
futeř ‚sněhová vánice' 2, 363
futeřeňice ‚sněhová vánice' 2, 363
futrál ‚nápravník' 3, 320
futro ‚poduška u chomoutu' 3, 368
futrofka ‚krmná řepa' 3, 284
futrová cvikla ‚krmná řepa' 3, 284
futrova c'vikla ‚krmná řepa' 3, 284
futrová řepa ‚krmná řepa' 3, 284
futrová řípa ‚krmná řepa' 3, 284
futrovica ‚krmná řepa' 3, 284
futrovo ćvikel ‚krmná řepa' 3, 284
futrovo ćvikla ‚krmná řepa' 3, 284
futrowá řepa ‚krmná řepa' 3, 285
futrouka ‚krmná řepa' 3, 285
futrufka ‚krmná řepa' 3, 284

g autu asimilace 5, 408
g mamce asimilace 5, 408
g mame asimilace 5, 408
g matce asimilace 5, 408
g vodě asimilace 5, 408
(*g*)*depa*(*k*) stupňovací poměr 5, 468
(*g*)*depa*(*k*) *teprve* stupňovací poměr 5, 468
(*g*)*dibi nebilo* podmínkové věty ireálné 5, 478
gac'ky ‚spodky' 1, 190
gać ‚jez' 2, 312
gadz'o guova ‚vážka, šídlo' 2, 138
gadźor ‚nejedlá, jedovatá houba' 2, 226
gagá ‚(husa) kejhá' 3, 528
gágá ‚(husa) kejhá' 3, 528
gagoce ‚(husa) kejhá' 3, 528
gagoče ‚(husa) kejhá' 3, 528
gagoňi ‚(husa) kejhá' 3, 528
gágor ‚bouchoř' 2, 54
gagotá ‚(husa) kejhá' 3, 528
gagyňá ‚(husa) kejhá' 3, 528
gajďica ‚ručka u travní kosy' 3, 172
gajdoši ‚neposečená stébla za sekáčem' 3, 180
gajdžino ‚hospodyně' 3, 48
gajst ‚petrolej' 1, 348
galán ‚milý' 1, 82
galánka ‚milá' 1, 82
galanky ‚plody lopuchu' 2, 282
galaty ‚kalhoty' 1, 186
galety ‚kalhoty' 1, 186
galgan ‚bouchoř' 2, 54
galoti ‚kalhoty' 1, 186
galúti ‚kalhoty' 1, 186
gałuž f. ‚kaluž (po dešti)' 2, 316
gałuža ‚kaluž (po dešti)' 2, 316
gałyńź f. ‚větev' 2, 194
gamba ‚nejedlá, jedovatá houba' 2, 228
gáňa ‚čmelák' 2, 146
gaňba palatalizace 5, 330
gaňek ‚síň' 1, 360
‚zápraží' 1, 386
gangal ‚bouchoř' 2, 54
gangar ‚bouchoř' 2, 54
gank ‚zápraží' 1, 386
gaňk ‚síň' 1, 360
ganzar ‚bouchoř' 2, 54
‚houser' 3, 524
garce ‚nádobí' 1, 281
gáser ‚bouchoř' 2, 54
gaťe ‚kalhoty' 1, 186
záměna g, k 5, 319
gaťe ‚spodky' 1, 190
gatňák/*-ak* ‚uzel' 1, 190
gauźnź f. ‚větev' 2, 194
gauźnž f. ‚větev' 2, 194
gaval záměna g, k 5, 320
gáz ‚petrolej' 1, 348
gazda ‚hospodář' 3, 46
gazdarice ‚hospodyně' 3, 50
gazďena ‚ropucha' 2, 174
‚hospodyně' 3, 48
gazďina ‚hospodyně' 3, 48

gazďino ‚hospodyně' 3, 48
gaz'dz'ena ‚hospodyně' 3, 48
gda ‚kdy' 5, 530
gdáčet ‚kdákat' 3, 496
gdáčit ‚kdákat' 3, 496
gdákat ‚kdákat' 3, 496
gde ‚kudy' 5, 508
stupňovací poměr 5, 470
gde ‚kam' 5, 505
gder ‚zadní ramena vozu' 3, 317
gdér ‚zadní ramena vozu' 3, 317
gdež stupňovací poměr 5, 468
gdí ‚kdy' 5, 530
gdiňe ‚dýně' 2, 74
gdy ‚kdy' 5, 530
géče ‚(husa) kejhá' 3, 528
gégá ‚(husa) kejhá' 3, 528
gegle se ‚viklá se' 1, 142
égle se ‚viklá se' 1, 142
gegoce ‚(husa) kejhá' 3, 528
geleta ‚nádoba na dojení mléka' 3, 408
geljata ‚nádoba na dojení mléka' 3, 410
gemba ‚nejedlá, jedovatá houba' 2, 228
gemba kvantita 5, 214
genik ‚týl' 1, 146
gešir ‚koňský postroj' 3, 358
giga ‚(husa) kejhá' 3, 528
giglá se ‚viklá se' 1, 142
gimelo ‚jmelí' 2, 200
ginglá sa ‚viklá se' 1, 142
giskana (*gy-*) ‚kropicí konev' 2, 77
gískana ‚kropicí konev' 2, 78
gjagá ‚(husa) kejhá' 3, 528
glače ‚kleče' 3, 114
glaga ‚bouchoř' 2, 54
glagotka ‚velikonoční klapačka' 2, 452
glajdá (*-dze, -ze*) *se* ‚viklá se' 1, 142
glbe sa ‚(kuřátko) se klobe' 3, 514
glg ‚doušek' 2, 442
glič změna 'u > i, 'ú > í 5, 74
glk ‚doušek' 2, 442
globá se ‚(kuřátko) se klobe' 3, 514
globe se ‚(kuřátko) se klobe' 3, 514
gločka ‚kvočna' 3, 506
gloje se ‚(kuřátko) se klobe' 3, 514
glove se ‚(kuřátko) se klobe' 3, 514
glozar ‚bouchoř' 2, 54
gloznaci ‚udidlo' 3, 364
gloznáňí ‚udidlo' 3, 364
glubá se ‚(kuřátko) se klobe' 3, 514
glube se ‚(kuřátko) se klobe' 3, 514
gluje se ‚(kuřátko) se klobe' 3, 514
glumb ‚košťál' 2, 82
glut ‚doušek' 2, 444
gluve se ‚(kuřátko) se klobe' 3, 514
gluzna plt. ‚udidlo' 3, 364
glve sa ‚(kuřátko) se klobe' 3, 514
glve se ‚(kuřátko) se klobe' 3, 514
glympška ‚tůň' 2, 314
glzňák ‚udidlo' 3, 364
głodny ‚hladový' 1, 204
gminne ‚obecní pozemek' 2, 318
gminski ‚obecní pozemek' 2, 318
gňaučí ‚(kočka) mňouká' 3, 486
gňozda gen. sg. n. 4, 84
gogulka ‚bouchoř' 2, 54
gojica ‚mlází' 2, 212
goreć inf. 4, 498
gorki ‚nádobí' 1, 281
gorneček ‚hrníček' 1, 274
r sonans 5, 182
gořalka záměna g, k 5, 319
gořálka záměna g, k 5, 319
gořołka záměna g, k 5, 319
gotovica ‚nevypalovaná cihla' 1, 370
gov'ydz' ‚drůbež' 3, 491
gožďál ‚košťál' 2, 82
graba ‚příkop u cesty' 2, 332
graba f. ‚vráska' 1, 133
grabek ‚roženec' 3, 170
gramflek ‚podpatek' 1, 200
gramflik ‚podpatek' 1, 200
gramofunek ‚svlačec' 2, 256
gráň f. ‚větev' 2, 196
grána ‚větev' 2, 196
gráňa ‚větev' 2, 196
granec ‚chumáč ovoce' 2, 58
graňk ‚visací zámek' 1, 362
grapa ‚grapa' 2, 306
grap'ec ‚roženec' 3, 170
gravorice ‚směska na krmení' 3, 267
grbál ‚pařez' 2, 209
grblík ‚nádobka na brousek' 3, 162
gréfa ‚vrchní bidlo žebřin' 3, 290
gréfák ‚žebřiňák' 3, 288
gréfina (*gre-, gry-*) ‚vrchní bidlo žebřin' 3, 290
gréfňák ‚žebřiňák' 3, 288
gréfovják ‚žebřiňák' 3, 288
greft ‚krecht' 3, 286
grecht ‚krecht' 3, 286
grechta ‚krecht' 3, 286
grenšejn ‚hraniční kámen v polích' 2, 296
gri ‚kdy' 5, 530
grífa ‚vrchní bidlo žebřin' 3, 290
grjéfák ‚žebřiňák' 3, 288
grmaňa ‚bouchoř' 2, 54
grmanec ‚bouchoř' 2, 54
grobar kvantita 5, 274
grofká ‚(prase) chrochtá' 3, 466
groch kvantita 5, 219
grochu kvantita 5, 219
gróška ‚houžev u plužních koleček' 3, 140
groža ‚houžev u plužních koleček' 3, 140
gróža ‚houžev u plužních koleček' 3, 140
gruča ‚boule' 1, 171
grúdat se ‚koulovat se' 1, 118
grudať sa ‚koulovat se' 1, 118
grucho ‚(holub) vrká' 3, 544
gruchoce ‚(holub) vrká' 3, 544
grúlí ‚(prase) chrochtá' 3, 468
grumbír ‚brambor' 3, 268
grumbiráčí ‚bramborová nať' 3, 276
grumplica ‚ropucha' 2, 174
grúň (*-n*) ‚grúň' 2, 303
grunt ‚velká hospodářská usedlost' 3, 62
grunt ‚pole' 3, 100
gruta ‚ropucha' 2, 174
grúta ‚ropucha' 2, 174
gryf ‚ručka u travní kosy' 3, 172
gřb'et ‚záda' 1, 148
gřebyň změna hř > ř 5, 390
gřižalke ‚křížaly' 2, 474
gřoć změna 'á > ie > í (i) 5, 58
změna hř > ř 5, 392
gřyb změna hř > ř 5, 394
gřynda ‚hřad' 3, 522
gřyva změna hř > ř 5, 392
gubar ‚housenka' 2, 154
‚chlupatá housenka (tmavá)' 2, 158
gubavá žába ‚ropucha' 2, 176
guca ‚sele' 3, 474
guča ‚boule' 1, 171
‚chumáč ovoce' 2, 58
‚hejno hus' 3, 526
gúča ‚chumáč ovoce' 2, 58
gujšč f. ‚mlází' 2, 212
gula kvantita 5, 244
gula (*k-*) ‚boule' 1, 171
gulaš záměna g, k 5, 318
guláš záměna g, k 5, 318
gulatí ‚kulatý' 2, 458
gulkovat sa ‚koulovat se' 1, 116
gulovat sa (*gú-*) záměna g, k 5, 319
gulovat se záměna g, k 5, 320
gulovat se (*-gú-*) ‚koulovat se' 1, 116
gulovatí ‚kulatý' 2, 458
gumibol ‚míč' 1, 114
gumno změna g > h 5, 316
guňi še ‚(kobyla) chce hřebce' 3, 434
‚(koza) se prská' 3, 458
‚(kočka) se honí' 3, 488
gunšiňica ‚housenka' 2, 154
gunśor ‚houser' 3, 524
guńśor ‚houser' 3, 524
gunśunka ‚housenka' 2, 154
guńśuntko změna 'á > ie > í (i) 5, 60
gunśur ‚houser' 3, 524
guńśur ‚houser' 3, 524
gunšč f. ‚mlází' 2, 212
gunšor ‚houser' 3, 524
gunžev f. ‚houžev u plužních koleček' 3, 140
gurc'ik ‚pohřbetník' 3, 372
gurňi ‚horní' 2, 336
gurt ‚pohřbetník' 3, 372
gúštera ‚ještěrka' 2, 178
guvňivol ‚chrobák' 2, 128
guvňivoł ‚chrobák' 2, 128
guvňivoų ‚chrobák' 2, 128
guvňoř ‚chrobák' 2, 128
gúžva ‚houžev u plužních koleček' 3, 144
gųymbok'i (*głym-*) l sonans 5, 178
gvágať ‚kdákat' 3, 496
gvákať ‚kdákat' 3, 496
gvašeni zeli ‚kyselé zelí' 1, 212
gvečerú ‚kvečeru' 5, 546
gvelb ‚obchod (krám)' 2, 388
gvjadnuc' vývoj měkkých retnic 5, 335
gv'ečeru ‚kvečeru' 5, 546
gymba kvantita 5, 214
gymnázije lok. sg. n. 4, 146
gymnáziji lok. sg. n. 4, 146
gymnáziu lok. sg. n. 4, 146
gymnázium lok. sg. n. 4, 146
gyngo ‚(husa) kejhá' 3, 528
gyńś (*-š*) nom. sg. f. 4, 58
gyńśi pupek ‚sedmikráska' 2, 264
gyńśum instr. sg. f. 4, 150
gyńśuntko ‚housátko' 3, 528

gynšor ‚houser‘ 3, 524
gynšum instr. sg. f. 4, 150

g’ipko ‚rychle‘ 1, 160

h Bjelehraďe vývoj předložek 5, 448
h bouďe vývoj předložek 5, 446
h Brodách vývoj předložek 5, 448
ha ‚nalevo!‘ 3, 452
haban ‚míč‘ 1, 114
habán ‚míč‘ 1, 114
habán (*-ň* f.) ‚chumáč ovoce‘ 2, 58
habaň ‚míč‘ 1, 114
habáň ‚nejedlá, jedovatá houba‘ 2, 228
(*h*)*abatyše* ‚jeptiška‘ 2, 410
habr metateze souhlásek 5, 375
haca ‚napravo!‘ 3, 452
hacák ‚kosa s obloukem‘ 3, 164
hacká pečirka ‚nejedlá, jedovatá houba‘ 2, 229
hacou ‚napravo!‘ 3, 452
hać ‚lhát‘ 1, 184
hač ‚napravo!‘ 3, 452
háček ‚potykač‘ 3, 128
‚roženec‘ 3, 170
‚bramborový klíček‘ 3, 272
háček ‚rádlo‘ 3, 132
‚radlice rádla‘ 3, 134
háčkuje ‚(brambor) klíčí‘ 3, 275
hačyk ‚radlice rádla‘ 3, 134
Hadam proteze 5, 354
háďej 2. os. sg. imp. 4, 476
háďejí 3. os. pl. ind. préz. 4, 450
hader ‚hadr‘ 1, 322
háďet ‚vyhazovat hnůj z chléva‘ 3, 422
inf. 4, 492
změna ’a (> ě) > e 5, 54
háďi 3. os. pl. ind. préz. 4, 450
haďí aňička ‚ještěrka‘ 2, 176
haďí hlava ‚vážka, šídlo‘ 2, 138
haďí huba ‚nejedlá, jedovatá houba‘ 2, 226
haďi jazejček ‚jitrocel kopinatý‘ 2, 241
haďi matka ‚vážka, šídlo‘ 2, 138
haďí panenka ‚vážka, šídlo‘ 2, 138
‚ještěrka‘ 2, 176
haďi peřina ‚kapradí‘ 2, 216
haďi voko ‚vážka, šídlo‘ 2, 138
haďí žídlo ‚vážka, šídlo‘ 2, 138
hadí žíhadlo ‚vážka, šídlo‘ 2, 138
haďica ‚nejedlá, jedovatá houba‘ 2, 226
haďihlav ‚vážka, šídlo‘ 2, 138
háďijou 3. os. pl. ind. préz. 4, 450
haďinec ‚nejedlá, jedovatá houba‘ 2, 226
hadlčka ‚hrdlička‘ 3, 546
hadová aňička ‚ještěrka‘ 2, 176
hadová pečirka ‚nejedlá, jedovatá houba‘ 2, 229
hadr ‚hadr‘ 1, 322
hadra ‚hadr‘ 1, 322
hadry ‚oděv‘ 1, 199
hádzaj 2. os. sg. imp. 4, 476
hádzať ‚vyhazovat hnůj z chléva‘ 3, 422
hádzať inf. 4, 492
změna ’a (> ě) > e 5, 54
hadzja hlava ‚vážka, šídlo‘ 2, 138
hadz’i palica ‚vážka, šídlo‘ 2, 138
hadz’i palyca ‚vážka, šídlo‘ 2, 138
hádž 2. os. sg. imp. 4, 476
hafel ‚chumáč ovoce‘ 2, 58
hafera ‚borůvka‘ 2, 232
hafjera ‚borůvka‘ 2, 232
hafol ‚chumáč ovoce‘ 2, 58
hafól ‚chumáč ovoce‘ 2, 58
hafola ‚chumáč ovoce‘ 2, 58
hachlice ‚kosa s obloukem‘ 3, 164
hachlička ‚struhadlo‘ 1, 294
haj ‚volání na husy‘ 3, 502
háj ‚les‘ 2, 180
‚jeď!‘ 3, 448
haja ‚volání na husy‘ 3, 502
hajda ‚jeď!‘ 3, 448
hajdalinka ‚slunéčko sedmitečné‘ 2, 132
hajde ‚jeď!‘ 3, 448
hajdekraut ‚vřes‘ 2, 238
hajdi ‚jeď!‘ 3, 448
hajenka ‚hájovna‘ 5, 590
hájenka ‚hájovna‘ 5, 590
hajha ‚volání na husy‘ 3, 502
hájič ‚polní hlídač‘ 2, 382
hajka ‚polní hlídač‘ 2, 382
hajnej ‚polní hlídač‘ 2, 382
hajnice ‚hájovna‘ 5, 590
hájňice ‚hájovna‘ 5, 590
hájník změna aj > ej (> é > í) 5, 104
hájňík ‚vážka, šídlo‘ 2, 138
hajnovna ‚hájovna‘ 5, 590
hájnovna ‚hájovna‘ 5, 590
hajný změna aj > ej (> é > í) 5, 104
hájný změna aj > ej (> é > í) 5, 104
hájovna ‚hájovna‘ 5, 590
hajovňa ‚hájovna‘ 5, 590
hajram ‚cestář‘ 2, 382
hajrám ‚cestář‘ 2, 382
hajráml ‚cestář‘ 2, 382
hajramr ‚cestář‘ 2, 382
hajran ‚cestář‘ 2, 382
hajs ‚jeď!‘ 3, 446
‚nalevo!‘ 3, 450
‚napravo!‘ 3, 452
hajsák ‚kosa s obloukem‘ 3, 164
hajsať se ‚klouzat se‘ 1, 118
hajsidlo ‚klouzačka‘ 1, 120
hajšisko ‚klouzačka‘ 1, 120
hajt ‚jeď!‘ 3, 448
‚napravo!‘ 3, 452
hajza ‚jeď!‘ 3, 446
hak ‚rádlo‘ 3, 132
‚radlice rádla‘ 3, 133
hák ‚roženec‘ 3, 170
‚bramborový klíček‘ 3, 272
hák ‚potykač‘ 3, 128
‚rádlo‘ 3, 132
hakorát proteze 5, 356
hakovať ‚orat (hlubokou orbou)‘ 3, 107
hákovice (*ha-*) ‚radlice rádla‘ 3, 134
hakovísko ‚rádlo‘ 3, 132
hakovišťe ‚rádlo‘ 3, 132
halbija ‚žlab pro prasata‘ 3, 84
halda ‚krecht‘ 3, 286
(*h*)*ale* ‚asi‘ 5, 564
halečka ‚knedlík‘ 1, 210
halej nom. sg. f. 4, 64
hálej nom. sg. f. 4, 64
haleja nom. sg. f. 4, 64
halenka ‚slunéčko sedmitečné‘ 2, 131
halij nom. sg. f. 4, 64
halija nom. sg. f. 4, 64
hálija nom. sg. f. 4, 64
halina ‚slunéčko sedmitečné‘ 2, 131
halinka ‚slunéčko sedmitečné‘ 2, 131
hálinka ‚slunéčko sedmitečné‘ 2, 131
halmara proteze 5, 356
halmař proteze 5, 356
halouzka ‚větvička‘ 2, 196
haluška ‚knedlík‘ 1, 210
halušky (*-k’i*) ‚šišky na krmení hus‘ 3, 534
haluz f. (*-z’, -ź, -ž*) ‚větev‘ 2, 194
halúz f. ‚větev‘ 2, 194
haluza ‚větev‘ 2, 194
halúza ‚větev‘ 2, 194
halvija ‚žlab pro prasata‘ 3, 84
halža ‚střední kování na rozporce‘ 3, 334
halže ‚popruh u nůše‘ 3, 386
haľečky ‚šišky na krmení hus‘ 3, 534
haľuža ‚větev‘ 2, 194
hamba palatalizace 5, 332
hambalek ‚bidýlko nad kamny‘ 1, 324
hambálek ‚bidýlko nad kamny‘ 1, 324
‚hřad‘ 3, 522
hambál ‚chumáč ovoce‘ 2, 60
hambálek ‚chumáč ovoce‘ 2, 60
hambar ‚sýpka (samostatná budova)‘ 3, 236
hambár ‚sýpka (samostatná budova)‘ 3, 236
hameľ m. ‚jmelí‘ 2, 200
hamfol ‚chumáč ovoce‘ 2, 58
hamlar ‚třešně‘ 2, 51
hamlara ‚třešně‘ 2, 51
hamlovat ‚brzdit‘ 3, 306
hamovať ‚brzdit‘ 3, 306
hamule ‚boule‘ 1, 171
han ‚tam‘ 5, 506
hanba palatalizace 5, 332
haňba palatalizace 5, 330
handr m. ‚hadr‘ 1, 322
handra ‚hadr‘ 1, 322
hangál ‚chumáč ovoce‘ 2, 60
háňí se ‚(kráva) se běhá‘ 3, 394
hapatyka (*-tí-, -ti-, -té-*) proteze 5, 354
hapel ‚chumáč ovoce‘ 2, 58
hapštuk ‚nápravník‘ 3, 320
hapteka proteze 5, 354
haptyka proteze 5, 354
hara ‚krecht‘ 3, 286
hárá se ‚(kráva) se běhá‘ 3, 394
‚(kobyla) chce hřebce‘ 3, 434
harášek ‚větrný vír‘ 2, 348
harašítko ‚chrastítko‘ 1, 106
harest proteze 5, 356
harešt proteze 5, 356
hárešt proteze 5, 356
harfa ‚kosa s obloukem‘ 3, 166
harkovat ‚podmítat‘ 3, 108
harlička ‚hrdlička‘ 3, 546
harmara proteze 5, 356
harneček ‚hrníček‘ 1, 274
r sonans 5, 182
hartepla ‚brambor‘ 3, 268

hasáček ‚kosa s obloukem' 3, 164
hasák ‚kosa s obloukem' 3, 164
‚hrabice (hrabičná kosa)' 3, 168
haska ‚vrstva obilí k mlácení' 3, 206
hastrman ‚vážka, šídlo' 2, 138
hastrmánek ‚blatouch' 2, 272
hastrmaňí vočko ‚pomněnka' 2, 268
haščúrka ‚ještěrka' 2, 176
hašek ‚vepř' 3, 464
hašík ‚vepř' 3, 464
haška ‚vrstva obilí k mlácení' 3, 206
hat ‚napravo!' 3, 452
hát ‚lhát' 1, 184
hať ‚napravo!' 3, 452
částice výzvové 5, 480
hata ‚napravo!' 3, 452
hatlafa ‚kosa s obloukem' 3, 166
hatou ‚napravo!' 3, 452
haťou ‚napravo!' 3, 452
hauchat ‚sedět na bobku' 1, 113
haupštok ‚nápravník' 3, 320
haurích ‚škvor' 2, 160
hauríksl ‚škvor' 2, 160
hauz ‚velká hospodářská usedlost' 3, 62
hav ‚sem' 5, 510
havíř ‚křemenáč' 2, 223
havjed ‚drůbež' 3, 491
havjeď ‚drůbež' 3, 491
havjejť ‚drůbež' 3, 491
havjeť ‚drůbež' 3, 491
hazačka ‚kosa s obloukem' 3, 166
házaj 2. os. sg. imp. 4, 476
házajou 3. os. pl. ind. préz. 4, 450
hazák ‚hrabice (hrabičná kosa)' 3, 168
házáňí ‚vrstva obilí k mlácení' 3, 206
házat ‚skládat snopy z vozu' 3, 68
‚vyhazovat hnůj z chléva' 3, 422
inf. 4, 492
změna 'a (> ě) > e 5, 54
hazečka ‚hrabice (hrabičná kosa)' 3, 168
házej 3. os. pl. ind. préz. 4, 450
házej 2. os. sg. imp. 4, 476
házeji 3. os. pl. ind. préz. 4, 450
házejí 3. os. pl. ind. préz. 4, 450
házet ‚skládat snopy z vozu' 3, 68
házet ‚vyhazovat hnůj z chléva' 3, 422
inf. 4, 492
změna 'a (> ě) > e 5, 54
házi 3. os. pl. ind. préz. 4, 450
hází 3. os. pl. ind. préz. 4, 450
házij 2. os. sg. imp. 4, 476
házijou 3. os. pl. ind. préz. 4, 450
haž 2. os. sg. imp. 4, 476
háž 2. os. sg. imp. 4, 476
hážou 3. os. pl. ind. préz. 4, 450
hda ‚kdy' 5, 530
hdákat ‚kdákat' 3, 496
hdapa ‚kdy' 5, 530
hde ‚kudy' 5, 508
hder ‚ramena (plužních koleček)' 3, 144
‚zadní ramena vozu' 3, 317
hderec ‚ramena (plužních koleček)' 3, 144
‚zadní ramena vozu' 3, 317
hdo změna g > h 5, 316
hdy ‚kdy' 5, 530
hdypa ‚kdy' 5, 530
he debe podmínkově přípustkové věty 5, 474
he dež přípustkové věty 5, 472
hebama ‚porodní bába' 1, 92
hebávnej metateze souhlásek 5, 378
hebno ‚rychle' 1, 160
hebz ‚šeřík' 2, 46
‚keř černého bezu' 2, 285
hebzik ‚šeřík' 2, 46
hebzinky ‚plody černého bezu' 2, 288
hedbábný metateze souhlásek 5, 378
hedbávný metateze souhlásek 5, 378
hedlička ‚hrdlička' 3, 546
hedvábný změna d > r 5, 451
hedvábný metateze souhlásek 5, 378
hefka ‚sem' 5, 510
‚zde' 5, 512
hefkaj ‚zde' 5, 512
heft ‚ručka u travní kosy' 3, 172
hegreš ‚angrešt' 2, 48
hej ‚jeď!' 3, 448
hejbába ‚porodní bába' 1, 92
hejkal ‚sýček' 2, 104
hejkálek ‚sýček' 2, 104
hejňice ‚hájovna' 5, 590
hejno ‚hejno hus' 3, 526
hejný změna aj > ej (> é > í) 5, 104
hejprle ‚borůvka' 2, 232
hejtáč ‚besedník' 2, 418
hejták ‚besedník' 2, 418
hejtu ‚(chodit) na besedu' 2, 417
helenka ‚slunéčko sedmitečné' 2, 131
hélička ‚slunéčko sedmitečné' 2, 131
hélonka ‚slunéčko sedmitečné' 2, 131
hemkloc ‚brzdicí špalek' 3, 310
hemovat ‚brzdit' 3, 306
hen ‚tam' 5, 506
hena ‚tam' 5, 506
henači proteze 5, 358
henaj ‚tam' 5, 506
hence ‚nádobí' 1, 281
héné změna aj > ej (> é > í) 5, 104
henglá se ‚viklá se' 1, 142
hengle se ‚viklá se' 1, 144
henka ‚tam' 5, 506
henkaj ‚tam' 5, 506
henkáj ‚tam' 5, 506
henkaj tam ‚tam' 5, 506
henke ‚tam' 5, 506
henkék ‚tam' 5, 506
henki ‚nádobí' 1, 281
henklá se ‚viklá se' 1, 142
hentam ‚tam' 5, 506
henteš ‚řezník' 1, 238
heny ‚tam' 5, 506
henyk ‚tam' 5, 506
hepel ‚chumáč ovoce' 2, 58
heptiška ‚jeptiška' 2, 410
hepťiška ‚jeptiška' 2, 410
proteze 5, 358
héramer ‚cestář' 2, 382
herbábnej metateze souhlásek 5, 378
změna d > r 5, 451
herbábni metateze souhlásek 5, 378
herbavnej změna d > r 5, 451
herdlička ‚hrdlička' 3, 546
herešt proteze 5, 358
herlička ‚hrdlička' 3, 546
herneček r sonans 5, 182
herníček r sonans 5, 182
herňíček r sonans 5, 182
herpiška ‚jeptiška' 2, 410
heršof ‚lopata na vátí obilí' 3, 222
herteple f. ‚brambor' 3, 268
(*h*)*erteple* f. ‚brambor' 3, 268
(*h*)*erteplo* ‚brambor' 3, 268
(*h*)*erteplovisko* ‚bramborová nať' 3, 276
hervábnej metateze souhlásek 5, 378
hervábní metateze souhlásek 5, 378
hervábný (*hr-*) změna d > r 5, 451
heská ‚hezká' 1, 84
hešče změna šč > šť 5, 384
het ‚napravo!' 3, 452
heta ‚napravo!' 3, 452
hev ‚sem' 5, 510
‚zde' 5, 512
heva ‚sem' 5, 510
‚zde' 5, 512
Heva proteze 5, 358
hevaj ‚zde' 5, 512
hevaj (*-ky*) ‚sem' 5, 510
hevajky ‚zde' 5, 512
hevek ‚zde' 5, 512
heveka ‚zde' 5, 512
heveky ‚zde' 5, 512
hevy ‚sem' 5, 510
‚zde' 5, 512
hevyk ‚sem' 5, 510
‚zde' 5, 512
hi ‚jeď!' 3, 446
‚nalevo!' 3, 450
hí ‚jeď!' 3, 446
‚nalevo!' 3, 450
híba proteze 5, 366
hider gen. pl. n. 4, 200
hiďina ‚drůbež' 3, 491
hídlo proteze 5, 360
hidrat (*-át*) gen. pl. n. 4, 200
hidrňca proteze 5, 364
higle se ‚viklá se' 1, 142
hich akuz. pl. 4, 364
hije ‚jeď!' 3, 446
hijé ‚jeď!' 3, 446
híje ‚jeď!' 3, 446
híjé ‚jeď!' 3, 446
hijej ‚nalevo!' 3, 450
híjej ‚nalevo!' 3, 450
hijo ‚jeď!' 3, 446
hijó ‚jeď!' 3, 446
3. os. pl. ind. préz. 4, 456
híjo ‚jeď!' 3, 446
híjó ‚jeď!' 3, 446
hijou ‚nalevo!' 3, 450
híjou ‚jeď!' 3, 446
‚nalevo!' 3, 450
híjouej ‚nalevo!' 3, 450
hijtu ‚(chodit) na besedu' 2, 417
híjuma ‚nalevo!' 3, 450
híjúmá ‚nalevo!' 3, 450
hiklá se (*hej-*) ‚viklá se' 1, 142
híl ‚bouchoř' 2, 54
himle ‚tam' 5, 506

hin ‚tam‘ 5, 506
hincuje se ‚(kočka) se honí‘ 3, 488
hindavec ‚vřes‘ 2, 236
hindle ‚tam‘ 5, 506
hingle se ‚viklá se‘ 1, 142
híní změna aj > ej (> é > í) 5, 104
híňí ‚jinovatka‘ 2, 366
hinovatka ‚jinovatka‘ 2, 366
hinť nom. sg. f. 4, 64
proteze 5, 368
hiňť nom. sg. f. 4, 64
proteze 5, 368
hinťe nom. pl. f. 4, 180
hinťi nom. pl. f. 4, 180
hiný proteze 5, 358
hipe ‚(kráva) trká‘ 3, 414
hirbavní metateze souhlásek 5, 378
hís ‚nalevo!‘ 3, 450
híse ‚nalevo!‘ 3, 450
hiskra proteze 5, 360
hískra proteze 5, 360
hišče změna e, ě > i 5, 115
změna šč > šť 5, 384
hiščera ‚ještěrka‘ 2, 176
hiščerka ‚ještěrka‘ 2, 176
híška ‚drobenka‘ 1, 278
híška ‚jíška‘ 1, 208
híšťerka ‚ještěrka‘ 2, 176
hít proteze 5, 364
hitrňca proteze 5, 364
hitrňice proteze 5, 364
hítrňice proteze 5, 364
hitrocel ‚jitrocel kopinatý‘ 2, 241
hitroci n. ‚jitrocel kopinatý‘ 2, 241
híva proteze 5, 366
hívina proteze 5, 366
hiza ‚nalevo!‘ 3, 450
hizba ‚světnice‘ 1, 352
hjezda bilabiální w 5, 440
hjo ‚jeď!‘ 3, 446
hjuma ‚nalevo!‘ 3, 450
hladťina ‚náledí‘ 2, 369
hladný ‚hladový‘ 1, 204
hladový ‚hladový‘ 1, 204
hladz'ec' ‚dívat se‘ 1, 134
hlahoce ‚(husa) kejhá‘ 3, 528
hlasička ‚lasička‘ 2, 96
hlastá 3. os. sg. ind. préz. 4, 428
hlatko ‚(je) kluzko‘ 2, 372
hlava ‚slupice‘ 3, 119
‚příčný trámek hrabí‘ 3, 250
hlava ‚spodní část snopu‘ 3, 188
‚biják cepu‘ 3, 198
‚ošití bijáku‘ 3, 200
hlaváč ‚blatouch‘ 2, 272
hlaváč ‚pulec‘ 2, 172
hlaváče ‚plody lopuchu‘ 2, 284
hlavačice ‚zelná sazenice‘ 2, 77
hlavatice ‚zelná sazenice‘ 2, 77
hlavatka ‚zelná sazenice‘ 2, 77
hlaví ‚zhlavík (plužních koleček)‘ 3, 138
‚příčný trámek hrabí‘ 3, 250
hlavica ‚příčný trámek hrabí‘ 3, 250
hlavička ‚příčný trámek hrabí‘ 3, 250
hlavina ‚příčný trámek hrabí‘ 3, 250
hlávková hlavačice ‚zelná sazenice‘ 2, 77
hlávková hlavatice ‚zelná sazenice‘ 2, 77
hlávková sáděnice ‚zelná sazenice‘ 2, 77
hlávková sazenice ‚zelná sazenice‘ 2, 77
hlávková sázenice ‚zelná sazenice‘ 2, 77
hlavňik ‚zhlavík (plužních koleček)‘ 3, 138
hláze ‚vřed‘ 1, 174
hĺb ‚košťál‘ 2, 82
hl̥boké l sonans 5, 178
hl̥bokí l sonans 5, 178
hlbovi maso ‚libové maso‘ 1, 241
hlďi nom. pl. m. 4, 160
hlďim dat. pl. m. 4, 232
-hle (*tam, tady, tu, sem*) postfixy u adverbií 5, 572
hledá henksta ‚(kobyla) chce hřebce‘ 3, 436
hledá koňe ‚(kobyla) chce hřebce‘ 3, 436
hledá řepce ‚(kobyla) chce hřebce‘ 3, 436
hlédák ‚polní hlídač‘ 2, 382
hleďet ‚dívat se‘ 1, 134
hlejšť m. ‚dešťovka‘ 2, 168
hlejšť f. ‚dešťovka‘ 2, 168
hlejšťe n. ‚dešťovka‘ 2, 168
hlejžďák ‚dešťovka‘ 2, 168
hlejžďe n. ‚dešťovka‘ 2, 168
hlemák ‚dešťovka‘ 2, 168
hlemejďe n. ‚dešťovka‘ 2, 168
hlemejž ‚slimák‘ 2, 166
hlemejžd ‚slimák‘ 2, 166
‚dešťovka‘ 2, 168
hlemejžď ‚dešťovka‘ 2, 168
hlemejžďák ‚dešťovka‘ 2, 168
hlemejžďe n. ‚dešťovka‘ 2, 168
hlemíž ‚slimák‘ 2, 166
hlemýžd ‚hlemýžď‘ 2, 166
hlemýžď ‚hlemýžď‘ 2, 166
hlemýžď ‚slimák‘ 2, 166
hlemýžďe n. ‚dešťovka‘ 2, 168
hlésta ‚dešťovka‘ 2, 168
hlibáň ‚tůň‘ 2, 316
hlibočina ‚tůň‘ 2, 316
hlibuň f. ‚tůň‘ 2, 314
hlídač (*hlé-*) ‚polní hlídač‘ 2, 382
hlídat ‚nahlížet‘ 1, 134
hlídat (*se*) ‚dívat se‘ 1, 134
hlíňená cihla ‚nevypalovaná cihla‘ 1, 372
hlista ‚dešťovka‘ 2, 168
hlísta ‚dešťovka‘ 2, 168
hlíšťe n. ‚dešťovka‘ 2, 168
hlížďe n. ‚dešťovka‘ 2, 168
hlobňa ‚tůň‘ 2, 314
hlobovi maso ‚libové maso‘ 1, 241
hloché jazéček ‚jitrocel větší‘ 2, 244
hlomoz ‚křížaly‘ 2, 474
hloňi ‚vloni‘ 5, 542
hloub ‚košťál‘ 2, 82
hloupka ‚tůň‘ 2, 314
hloza ‚křížaly‘ 2, 474
hlóza ‚křížaly‘ 2, 474
hlpa kvantita 5, 242
hlt ‚doušek‘ 2, 442
hl̥t ‚doušek‘ 2, 442
hlubáň (*-ať*) f. ‚tůň‘ 2, 314
hlubočice ‚úvoz‘ 2, 326
hlubočina (*hli-*) ‚úvoz‘ 2, 326
hlubočina (*hły-*) ‚tůň‘ 2, 314
hluboká cesta (*hl-*, *hu-*, *hły-*, *hy-*) ‚úvoz‘ 2, 326
hluboký l sonans 5, 178
hlucháň ‚blatouch‘ 2, 272
hluchavec ‚škvor‘ 2, 160
hluňice ‚močůvka‘ 3, 424
hlupška viz (z)*hlupška*
hlyboký l sonans 5, 178
hlýpka viz (z)*hlýpka*
hlysta ‚dešťovka‘ 2, 168
hlaváček ‚pulec‘ 2, 172
hłavak ‚pulec‘ 2, 172
hĺb ‚košťál‘ 2, 82
hl̥boký l sonans 5, 178
hłt ‚doušek‘ 2, 442
hĺt ‚doušek‘ 2, 442
hłub ‚košťál‘ 2, 82
hłúb ‚košťál‘ 2, 82
hlypška viz (z)*hlypška*
hmejlí ‚jmelí‘ 2, 200
hmelí ‚jmelí‘ 2, 200
hmlí ‚mží‘ 2, 351
hmour ‚spadané suché jehličí‘ 2, 186
(ši)*hmy* 1. os. pl. m. min. č. 4, 595
hnátek ‚špalek‘ 1, 389
hňedavec ‚vřes‘ 2, 236
hňedy kozok ‚kozák‘ 2, 220
hneska ‚dnes‘ 5, 536
hňézda gen. sg. n. 4, 84
hňidafka ‚ovád‘ 2, 148
hňidavec ‚vřes‘ 2, 236
hniezda gen. sg. n. 4, 84
hňiká se ‚(kobyla) chce hřebce‘ 3, 434
hňilý ‚líný‘ 1, 182
hňis ‚hnis‘ 1, 172
hňíský proteze 5, 368
hňit nom. sg. f. 4, 64
hňít nom. sg. f. 4, 64
hňiť proteze 5, 368
hňiť nom. sg. f. 4, 64
hňíť nom. sg. f. 4, 64
proteze 5, 368
hňiťe nom. pl. f. 4, 180
hňíťe gen. sg. f. 4, 98
nom. pl. f. 4, 180
hňiťi gen. sg. f. 4, 98
nom. pl. f. 4, 180
hňíťi gen. sg. f. 4, 98
hňízda gen. sg. n. 4, 84
hňízďete gen. sg. n. 4, 84
hňízdo ‚zhlavík (plužních koleček)‘ 3, 139
hnoj ‚hnis‘ 1, 172
kvantita 5, 308
hnojáč ‚hnis‘ 1, 172
hnojačka (*-očka*) ‚močůvka‘ 3, 424
hnojáfka ‚močůvka‘ 3, 424
hnojefka ‚močůvka‘ 3, 424
hnojisko ‚hnis‘ 1, 172
hnojňice ‚bočnice u vozu‘ pl. 3, 346
hnojňice ‚močůvka‘ 3, 424
hnojňíce ‚bočnice u vozu‘ pl. 3, 346
hnojňik ‚bočnice u vozu‘ pl. 3, 346
hnojófka ‚močůvka‘ 3, 424
hnojovica ‚močůvka‘ 3, 424
hnojovisko ‚hnis‘ 1, 172
hnojsko ‚hnis‘ 1, 172
hnojúfka ‚močůvka‘ 3, 424
hnuj kvantita 5, 308

hnúj kvantita 5, 308
hnúj ‚hnis' 1, 172
hnujňice ‚močůvka' 3, 424
hnuňice ‚močůvka' 3, 424
hnuoj kvantita 5, 308
ho akuz. sg. n. nepřízvuč. 4, 360
hóba kvantita 5, 216
hoblíčky ‚ledviny' 1, 242
hobňivár ‚chrobák' 2, 128
hobrdlík ‚závlačka u řetízku' 3, 332
hod boží ‚Boží hod vánoční' 2, 466
hod bóží ‚Boží hod vánoční' 2, 466
hoderet změna r' > ř 5, 324
hoďit se ‚uhodit se' 1, 168
hodlouhat ‚lhát' 1, 184
hodná ‚hezká' 1, 84
hodně ‚velmi' 5, 552
hodovačka ‚pomlázka (svazek prutů)' 2, 455
hódulina ‚údolí' 2, 300
hody ‚pouť (titulární slavnost)' 2, 462
‚posvícení (císařské)' 2, 464
hofer ‚podruh' 3, 60
hófer ‚podruh' 3, 60
hofera proteze 5, 352
hoferák ‚podruh' 3, 60
hoferňik ‚podruh' 3, 60
hofeřy ‚neposečená stébla za sekáčem' 3, 182
hofira proteze 5, 352
hofíra proteze 5, 352
hofjera proteze 5, 352
hofr ‚podruh' 3, 60
hogaj ‚napravo!' 3, 452
hogha ‚napravo!' 3, 452
hoha ‚stůj!' 3, 448
hóha ‚stůj!' 3, 448
hohli proteze 5, 346
změna u > o, ǫ 5, 126
hohlí změna u > o, ǫ 5, 126
hoch ‚chlapec' 1, 66
‚milý' 1, 84
hochama instr. pl. m. 4, 280
hochma instr. pl. m. 4, 280
hochu ‚jitrocel větší' 2, 244
gen. pl. m. 4, 190
hochú gen. pl. m. 4, 190
hochuch gen. pl. m. 4, 190
hochúch gen. pl. m. 4, 190
hoj ‚couvni!' 3, 454
hoj f. ‚oj' 3, 314
hój ‚couvni!' 3, 454
hojcurik ‚couvni!' 3, 454
hojcuruk ‚couvni!' 3, 454
hojkače ‚strniště nerovnoměrně vysoké' 3, 180
hojňica ‚mlází' 2, 212
hojny změna aj > ej (> é > í) 5, 104
hojprle ‚borůvka' 2, 232
hojt ‚napravo!' 3, 452
hojta ‚napravo!' 3, 452
hokča ‚napravo!' 3, 452
hola ‚hůl' 1, 156
‚hrabiště' 3, 246
holca proteze 5, 348
holcpók ‚klíště' 2, 164
hole ‚hrabiště' 3, 248
holebmje f. ‚oploteň' 3, 74
holebňe f. ‚oploteň' 3, 74
holec ‚chlapec' 1, 66
‚brzdicí špalek' 3, 308
holeď ‚náledí' 2, 369
holica proteze 5, 348
holingre proteze 5, 352
holinka ‚sluněčko sedmitečné' 2, 131
hólinka ‚sluněčko sedmitečné' 2, 131
holítnoté adj. v tvaru stavového perfekta 4, 582
holka ‚děvče' 1, 68
‚milá' 1, 84
‚děvečka' 3, 58
holob změna u > o, ǫ 5, 128
holohlavé ‚prostovlasý' 1, 128
holohlavej ‚prostovlasý' 1, 128
holohlavý ‚prostovlasý' 1, 128
holomeňica ‚oploteň' 3, 74
holomráz ‚jinovatka' 2, 366
holomrazice ‚jinovatka' 2, 366
holomrazňice ‚jinovatka' 2, 366
holot ‚náledí' 2, 369
holoť ‚jinovatka' 2, 366
‚náledí' 2, 369
holoťina ‚náledí' 2, 369
holou hlavou ‚prostovlasý' 1, 128
holovina ‚vrchní bidlo žebřin' 3, 292
holovlasej ‚prostovlasý' 1, 128
holǫb změna u > o, ǫ 5, 128
holub změna u > o, ǫ 5, 128
holunder ‚keř černého bezu' 2, 285
holí fták ‚netopýr' 2, 100
holohlavý ‚prostovlasý' 1, 128
hómesl proteze 5, 348
(h)ǫmęl příč. min. sg. m. 4, 536
(h)omęl příč. min. sg. m. 4, 536
hómisl proteze 5, 348
(h)ómňeťi ‚úhrabky' 3, 214
homno ‚stodola' 3, 64
homolá koza ‚koza bez rohů' 3, 456
homolka ‚sýr' 1, 229
homolka ‚výmět koně' 3, 438
homolky ‚syrečky' 1, 229
homřel proteze 5, 346
homřél proteze 5, 346
homulka ‚výmět koně' 3, 438
homúlki ‚syrečky' 1, 230
homulky ‚syrečky' 1, 229
honcuje ‚(kobyla) chce hřebce' 3, 434
‚(koza) se prská' 3, 458
honcuje ‚(kočka) se honí' 3, 488
honcuje sa ‚(kobyla) chce hřebce' 3, 434
honcuje se ‚(koza) se prská' 3, 458
honcuje se ‚(kočka) se honí' 3, 488
honcujo ‚(koza) se prská' 3, 458
‚(kočka) se honí' 3, 488
hončí sa ‚(kočka) se honí' 3, 488
hončí se ‚(koza) se prská' 3, 458
hončy ‚(koza) se prská' 3, 458
‚(kočka) se honí' 3, 488
honejcí se ‚(kočka) se honí' 3, 488
honem ‚rychle' 1, 160
honemej ‚rychle' 1, 162
hoňí kvantita 5, 292
hóňí kvantita 5, 292
hoňi kocóra ‚(kočka) se honí' 3, 488
hóňí sa ‚(kobyla) chce hřebce' 3, 434
hoňi se ‚(kobyla) chce hřebce' 3, 434
‚(koza) se prská' 3, 458
‚(kočka) se honí' 3, 488
hoňí se ‚(svině) se bouká' 3, 468
hoňí se ‚(kobyla) chce hřebce' 3, 434
hoňí se ‚(koza) se prská' 3, 458
hoňí se ‚(kočka) se honí' 3, 488
hóňí se ‚(kočka) se honí' 3, 488
hóňí se ‚(koza) se prská' 3, 458
hoňí se ‚(kráva) se běhá' 3, 394
hont ‚dřevěný trámek v podlaze stání' 3, 86
‚tyčka v plotě' 3, 92
hont'ina ‚dřevěný trámek v podlaze stání' 3, 86
hora ‚les' 2, 180
horal ‚plody černého bezu' 2, 288
horal příč. min. sg. m. 4, 526
horat inf. 4, 498
Horažďojce (*-ojice*) bilabiální w 5, 438
Horažďoǫce bilabiální w 5, 438
horcop ‚cop' 1, 124
hore změna r' > ř 5, 324
‚nahoře' 5, 516
‚nahoru' 5, 518
hóre ‚nahoře' 5, 516
‚nahoru' 5, 518
horejší ‚horní' 2, 336
změna r' > ř 5, 324
hori ‚les' 2, 180
horingle proteze 5, 352
hóringle proteze 5, 352
horinkle proteze 5, 352
horlouhat ‚lhát' 1, 184
hornajzl ‚sršeň' 2, 144
horňí (*-ňə*) ‚horní' 2, 336
horňík ‚křemenáč' 2, 223
hornist ‚sršeň' 2, 144
hóroda změna ú > ou > ó (> ú) 5, 100
horol příč. min. sg. m. 4, 526
horská veš ‚klíště' 2, 164
horuje sa ‚(kobyla) chce hřebce' 3, 434
horuje se ‚(koza) se prská' 3, 458
horyl ‚ryzec pravý' 2, 224
hořal příč. min. sg. m. 4, 526
hořál příč. min. sg. m. 4, 526
hořat inf. 4, 498
hořčák ‚sýr' 1, 226
hořejňí ‚horní' 2, 336
hořejší změna r' > ř 5, 324
hořejší ‚horní' 2, 336
hořejšni ‚horní' 2, 336
hořel příč. min. sg. m. 4, 526
hořél příč. min. sg. m. 4, 526
hóřel příč. min. sg. m. 4, 526
hořeňí ‚horní' 2, 336
hořet inf. 4, 498
hóřet inf. 4, 498
hoříl příč. min. sg. m. 4, 526
hořił příč. min. sg. m. 4, 526
hořít inf. 4, 498
hořká polejka ‚pelyněk' 2, 248
hořká poliň ‚pelyněk' 2, 248
hořká poliňe ‚pelyněk' 2, 248
hořky sýr ‚sýr' 1, 226
hořoł příč. min. sg. m. 4, 526
hořuł příč. min. sg. m. 4, 526
hosce akuz. pl. m. 4, 252

hoscóv gen. pl. m. 4, 194
hósijátko ‚housátko‘ 3, 528
hósírci ‚neposečená stébla za sekáčem‘ 3, 182
hositko ‚housátko‘ 3, 528
hósjátko ‚housátko‘ 3, 528
hóska ‚housenka‘ 2, 154
hospenka ‚pápěrka‘ 2, 430
hospodař ‚hospodář‘ 3, 46
hospodář ‚hospodář‘ 3, 46
hospodský ‚hostinský‘ 5, 588
hospodyň ‚ropucha‘ 2, 174
hospodyň (*-díň*) ‚hospodyně‘ 3, 48
hospodyňe ‚ropucha‘ 2, 174
hospodyňe (*-íňe*) ‚hospodyně‘ 3, 48
hospodyňka ‚ropucha‘ 2, 174
hostach gen. pl. m. 4, 194
hoste nom. pl. m. 4, 158
hosté nom. pl. m. 4, 158
hosťe akuz. pl. m. 4, 252
hosťe nom. pl. m. 4, 158
hosťé nom. pl. m. 4, 158
hosťi akuz. pl. m. 4, 252
hosťi nom. pl. m. 4, 158
hosťi akuz. pl. m. 4, 252
hosťí akuz. pl. m. 4, 252
kvantita 5, 288
hosťí nom. pl. m. 4, 158
hosťí gen. pl. m. 4, 194
hosťich akuz. pl. m. 4, 252
hosťích gen. pl. m. 4, 194
hostinský ‚hostinský‘ 5, 588
hostinský ‚hostinský‘ 5, 588
hosťou akuz. pl. m. 4, 252
hostú gen. pl. m. 4, 194
hosťů akuz. pl. m. 4, 252
hostů gen. pl. m. 4, 194
hostúch gen. pl. m. 4, 194
hosťúch gen. pl. m. 4, 194
akuz. pl. m. 4, 252
hostuv gen. pl. m. 4, 194
hosťuv akuz. pl. m. 4, 252
hosťuv gen. pl. m. 4, 194
hosty akuz. pl. m. 4, 252
hošal ‚škvor‘ 2, 160
hošama instr. pl. m. 4, 280
hoši gen. pl. m. 4, 190
hóší gen. pl. m. 4, 190
hóší ‚užší‘ 2, 324
hošima instr. pl. m. 4, 280
hošma instr. pl. m. 4, 280
hošom dat. pl. m. 4, 226
hoštec ‚chlupatá housenka (tmavá)‘ 2, 154
hošu gen. pl. m. 4, 190
hošum dat. pl. m. 4, 226
hošům dat. pl. m. 4, 226
hot ‚napravo!‘ 3, 452
hót ‚napravo!‘ 3, 454
hoť ‚napravo!‘ 3, 452
hota ‚napravo!‘ 3, 452
hotař ‚polní hlídač‘ 2, 384
hotej ‚napravo!‘ 3, 452
hoťej ‚napravo!‘ 3, 452
hotjej ‚napravo!‘ 3, 452
hoťjej ‚napravo!‘ 3, 452
hotki ‚pouť (titulární slavnost)‘ 2, 462
hoto ‚napravo!‘ 3, 454
hóto změna au > ou > ó 5, 100
hotou ‚napravo!‘ 3, 452
hotrka ‚velikonoční řehtačka‘ 2, 448
hou ‚stůj!‘ 3, 448
houba kvantita 5, 214
houba ‚jedlá houba‘ 2, 218
houbnout ‚hubnout‘ 1, 176
houbnout se ‚hubnout‘ 1, 176
houborek ‚bouchoř‘ 2, 54
proteze 5, 346
houče se ‚(svině) se bouká‘ 3, 468
houďit proteze 5, 348
(*h*)*oudolí* (*ú-, u-, u̯u-, vou-, hou-*) ‚údolí‘ 2, 300
houdovačka ‚pomlázka (svazek prutů)‘ 2, 455
houf ‚hejno hus‘ 3, 526
houfjera proteze 5, 352
(*h*)*ouhor* (*-ur*) ‚úhor‘ 3, 102
(*h*)*ouhrabák* (*-ňák*) ‚velký koš (na úhrabky)‘ 3, 218
(*h*)*ouhrabečák* ‚velký koš (na úhrabky)‘ 3, 218
(*h*)*ouhrabečňák* (*ó-*) ‚velký koš (na úhrabky)‘ 3, 218
(*h*)*ouhrabečňice* ‚velkooké obilní síto‘ 3, 226
(*h*)*ouhrabečňík* ‚velký koš (na úhrabky)‘ 3, 218
‚velkooké obilní síto‘ 3, 226
(*h*)*ouhrapčák* ‚velký koš (na úhrabky)‘ 3, 218
(*h*)*ouhrapka* ‚velkooké obilní síto‘ 3, 226
houchat ‚sedět na bobku‘ 1, 113
houká ‚(holub) vrká‘ 3, 546
houká se ‚(svině) se bouká‘ 3, 468
houle ‚úvoz‘ 2, 328
(*h*)*oule* lok. sg. m. 4, 136
(*h*)*ouli* lok. sg. m. 4, 136
(*h*)*oulu* lok. sg. m. 4, 136
houňiwár ‚chrobák‘ 2, 130
houra změna ó > uo > ů > ou 5, 99
hourabák ‚velký koš (na úhrabky)‘ 3, 218
hourabečňice ‚velkooké obilní síto‘ 3, 226
hourabky proteze 5, 346
hourapki ‚úhrabky‘ 3, 214
(*h*)*ourapky* ‚úhrabky‘ 3, 214
houroda změna ú > ou > ó (> ú) 5, 100
housák ‚houser‘ 3, 524
housanka ‚housenka‘ 2, 154
housar ‚kopretina‘ 2, 266
housar ‚houser‘ 3, 524
změna e > a, é > á 5, 136
housárek ‚kopretina‘ 2, 266
housaťínka ‚housátko‘ 3, 528
housátko ‚housátko‘ 3, 528
housena ‚housenka‘ 2, 154
houseňice ‚housenka‘ 2, 154
housenka ‚chlupatá housenka (tmavá)‘ 2, 158
housenka ‚housenka‘ 2, 154
houser ‚houser‘ 3, 524
houser (*-ar*) ‚bouchoř‘ 2, 54
housér ‚houser‘ 3, 524
kvantita 5, 280
houserák ‚bouchoř‘ 2, 54
‚houser‘ 3, 524
houseri ‚neposečená stébla za sekáčem‘ 3, 184
houseři (*-í*) ‚neposečená stébla za sekáčem‘ 3, 182
housinka ‚housenka‘ 2, 154
změna e, ě > i 5, 114
housínka ‚housenka‘ 2, 154
změna e, ě > i 5, 114
hóusinka ‚housenka‘ 2, 154
změna e, ě > i 5, 114
housítko ‚housátko‘ 3, 528
houska ‚podlouhlý chléb‘ 1, 262
‚vánočka‘ 2, 472
houska ‚houska‘ 1, 270
houskej proteze 5, 346
houskejší ‚užší‘ 2, 324
houška ‚houžev u plužních koleček‘ 3, 140
houšť f. ‚houžev u plužních koleček‘ 3, 140
houšť f. ‚mlází‘ 2, 212
houšťe f. ‚mlází‘ 2, 212
houšťí ‚mlází‘ 2, 212
houšťina ‚mlází‘ 2, 212
houterej ‚v úterý‘ 2, 446
houterej m., n. ‚úterý‘ 2, 444
(*h*)*outerej* m., n. ‚úterý‘ 2, 444
(*h*)*outerek* m. ‚úterý‘ 2, 444
houvád ‚ovád‘ 2, 148
houvad (*-ar*) ‚ovád‘ 2, 148
houváďice ‚ovád‘ 2, 148
houvar ‚úvar‘ 2, 304
proteze 5, 346
(*h*)*ouvoz* ‚úvoz‘ 2, 326
houvrajť f. ‚úvrať‘ 3, 104
houvrať proteze 5, 348
houvrať f. ‚úvrať‘ 3, 104
(*h*)*ouvrať* f. ‚úvrať‘ 3, 104
(*h*)*ouvrať* plt. ‚úvrať‘ 3, 104
(*h*)*ouvrať* ‚úvrať‘ 3, 104
houž f. ‚houžev u plužních koleček‘ 3, 140
houže f. ‚houžev u plužních koleček‘ 3, 140
houžev f. ‚houžev u plužních koleček‘ 3, 140
houžva ‚houžev u plužních koleček‘ 3, 140
houžve f. ‚houžev u plužních koleček‘ 3, 140
houžvja ‚houžev u plužních koleček‘ 3, 140
hóu̯ba ‚jedlá houba‘ 2, 218
hou̯novár ‚chrobák‘ 2, 128
hovad ‚ovád‘ 2, 148
hovád ‚ovád‘ 2, 148
hovaďák ‚ovád‘ 2, 148
hovaďice ‚ovád‘ 2, 148
hovadňice ‚ovád‘ 2, 148
hovádňice ‚ovád‘ 2, 148
hovadňík ‚ovád‘ 2, 148
hovado ‚ovád‘ 2, 148
hovjado ‚ovád‘ 2, 148
hovjezí mařtal ‚stáj pro krávy‘ 3, 76
hovjezí maštal ‚stáj pro krávy‘ 3, 76
hovňák ‚chrobák‘ 2, 128
hovňibár ‚chrobák‘ 2, 128
hovňibrouk ‚chrobák‘ 2, 128
hovňivák ‚chrobák‘ 2, 128
hovňival ‚chrobák‘ 2, 128
hovňivál ‚chrobák‘ 2, 128
hovňiváł ‚chrobák‘ 2, 128
hovňivar ‚chrobák‘ 2, 128
hovňivár ‚chrobák‘ 2, 128
hovňivář ‚chrobák‘ 2, 128
hovňiváu̯ ‚chrobák‘ 2, 128
hovnolezec ‚chrobák‘ 2, 128
hovnovál ‚chrobák‘ 2, 128
hovňovál ‚chrobák‘ 2, 128
hóvraťa pl. ‚úvrať‘ 3, 104

hóvrať f. plt. ‚úvrať' 3, 104
hózentreger ‚šle' 1, 194
hozentregy (*-g'i*) ‚šle' 1, 192
hozndroky ‚šle' 1, 192
hozntraky ‚šle' 1, 192
hozyntrogy ‚šle' 1, 192
(*h*)*o̯čę̯l* příč. min. sg. m. 4, 532
(*h*)*o̯čę́l* příč. min. sg. m. 4, 532
ho̯hli změna u > o, o̯ 5, 126
(*h*)*o̯mę̯l* příč. min. sg. m. 4, 536
hrá 3. os. sg. ind. préz. 4, 440
hrab metateze souhlásek 5, 375
hrab'icovať ‚kosit obilí' 3, 158
hrabáč ‚hřeblo' 1, 332
hrabačka ‚spadané suché jehličí' 2, 186
hrabački ‚shrabané zbytky obilí na strništi' 3, 194
hrabaj seno disimilace 5, 424
hrabák ‚hřeblo' 1, 332
hrabance ‚shrabané zbytky obilí na strništi' 3, 194
hrabaňisko ‚shrabané zbytky obilí na strništi' 3, 194
hrabanka ‚spadané suché jehličí' 2, 186
‚shrabané zbytky obilí na strništi' 3, 194
hrabánka ‚spadané suché jehličí' 2, 186
hrabanki ‚shrabané zbytky obilí na strništi' 3, 194
hrabánki ‚spadané suché jehličí' 2, 186
hrabánky ‚shrabané zbytky obilí na strništi' 3, 194
hrabany ‚shrabané zbytky obilí na strništi' 3, 194
hrabe ‚hrábě' 3, 246
kvantita 5, 224
hrabec metateze souhlásek 5, 375
hrabec ‚roženec' 3, 170
hrabek metateze souhlásek 5, 375
hrabeuňák ‚kozák' 2, 220
hrabíc kvantita 5, 286
hrabíc m. ‚hrabice (hrabičná kosa)' 3, 168
hrabica ‚příčný trámek hrabí' 3, 250
hrabíca ‚hrabice (hrabičná kosa)' 3, 167
kvantita 5, 286
hrabica oblóčka ‚kosa s obloukem' 3, 164
hrabica z łupem ‚kosa s obloukem' 3, 164
hrabice ‚věšák' 1, 308
hrabicę ‚kosa s obloukem' 3, 164
hrabice plt. ‚hrabice (hrabičná kosa)' 3, 167
hrabicę ‚hrabice (hrabičná kosa)' 3, 167
hrabicoųka ‚hrabice (hrabičná kosa)' 3, 167
hrabička ‚věšák' 1, 308
‚hrabice (hrabičná kosa)' 3, 168
hrabički ‚hrábě' 3, 246
hrabisko ‚hrabiště' 3, 246
hrabísko ‚hrabiště' 3, 246
hrabišťe ‚hrabiště' 3, 246
hrabíšťe ‚hrabiště' 3, 246
hrabje kvantita 5, 222
hrabje ‚hrábě' 3, 246
hrábje ‚příčný trámek hrabí' 3, 252
kvantita 5, 222
hrábje ‚hrábě' 3, 246
hrabječka ‚hrabice (hrabičná kosa)' 3, 168
hrabjovica ‚hrabiště' 3, 246
hrable ‚hrábě' 3, 246
kvantita 5, 224
hrablica ‚kosa s obloukem' 3, 164
‚hrabice (hrabičná kosa)' 3, 167
hrablisko ‚hrabiště' 3, 246
hrablo ‚hřeblo' 1, 332
hrabna ‚hrabice (hrabičná kosa)' 3, 167
hrabňice ‚hrabice (hrabičná kosa)' 3, 168
hraboňena ‚shrabané zbytky obilí na strništi' 3, 194
hraboňina ‚shrabané zbytky obilí na strništi' 3, 194
hrabovjok ‚kozák' 2, 220
hrabovňík ‚kozák' 2, 220
hrábře ‚hrábě' 3, 246
hrabříšťe ‚hrabiště' 3, 246
hrackáa ‚silnice' 2, 328
hracka cesta ‚silnice' 2, 328
hračeca ‚silnice' 2, 328
hradba ‚plot' 3, 89
‚podélný trámek v plotě' 3, 95
hráde změna b', p', m' > d, t, n 5, 338
hrádečník ‚besedník' 2, 418
hrach kvantita 5, 219
hrách kvantita 5, 219
hrachovina ‚masopustní průvod' 2, 436
hrachu kvantita 5, 219
hráchu kvantita 5, 219
hraje ‚(kráva) se běhá' 3, 394
hraje 3. os. sg. ind. préz. 4, 440
hráje 3. os. sg. ind. préz. 4, 440
hraje se ‚(kráva) se běhá' 3, 394
‚(kobyla) chce hřebce' 3, 434
hrajo 3. os. sg. ind. préz. 4, 440
hranečák ‚hraniční kámen v polích' 2, 296
hranečňák ‚hraniční kámen v polích' 2, 296
hranečňík (*-ňe-*) ‚hraniční kámen v polích' 2, 296
hranečny kameň ‚hraniční kámen v polích' 2, 296
hraňičák ‚hraniční kámen v polích' 2, 296
hraňičář ‚hraniční kámen v polích' 2, 296
hraňičňák ‚hraniční kámen v polích' 2, 296
hraňični kameň ‚hraniční kámen v polích' 2, 296
hraňičňi sád ‚hraniční kámen v polích' 2, 296
hraňičňík ‚hraniční kámen v polích' 2, 296
hraňičny kameň ‚hraniční kámen v polích' 2, 296
hrant ‚žlab pro krávy' 3, 78
‚žlab pro koně' 3, 80
‚žlab pro prasata' 3, 84
hranťík ‚žlab pro prasata' 3, 84
hrapka ‚roženec' 3, 170
hrápki ‚hrábě' 3, 246
hrapky ‚shrabané zbytky obilí na strništi' 3, 194
hráska ‚tyčka v plotě' 3, 90
‚příčný trámek hrabí' 3, 250
‚vrchní bidlo žebřin' 3, 290
hrašítko ‚chrastítko' 1, 106
hrát na hoďini ‚(dělat) žabky' 1, 113
hráť sa ‚hrát si' 1, 110
hrát se ‚hrát si' 1, 110
hrát si ‚hrát si' 1, 110
hrátník ‚besedník' 2, 418
hratve ‚dračky' 2, 422
hráz ‚jez' 2, 312
‚podélný trámek v plotě' 3, 95
‚vrchní bidlo žebřin' 3, 294
hrázda ‚podélný trámek v plotě' 3, 95
‚vrchní bidlo žebřin' 3, 290
hrázka ‚podélný trámek v plotě' 3, 95
hrbát ‚záda' 1, 148
hrbávnej změna d > r 5, 451
hrbol (*-ec*) ‚boule' 1, 171
hrč f. ‚chumáč ovoce' 2, 58
hrč f. ‚boule' 1, 171
‚suk' 1, 389
hrča ‚chumáč ovoce' 2, 58
hrča ‚suk' 1, 389
hrča (*g-*) ‚boule' 1, 171
hrčák ‚velikonoční řehtačka' 2, 448
hrče ‚boule' 1, 171
hrčí ‚(prase) chrochtá' 3, 466
hŕdel ‚hejno hus' 3, 526
hrďini akuz. sg. m. 4, 126
hrďinó instr. sg. m. 4, 148
hrdlečka ‚hrdlička' 3, 546
hrdlenka ‚hrdlička' 3, 546
hrdlica ‚hrdlička' 3, 546
hrdlička ‚hrdlička' 3, 546
hrdlíčka ‚hrdlička' 3, 546
hrdlouhář ‚lhář' 1, 186
hrdlouhat ‚lhát' 1, 184
hrdlouživec ‚lhář' 1, 186
hrdloužka ‚lhář' 1, 186
hrdlyčka ‚hrdlička' 3, 546
hrebélce n. ‚hřebelec' 3, 441
hremejžďe n. ‚dešťovka' 2, 168
hremýžďe n. ‚dešťovka' 2, 168
hriska ‚krecht' 3, 286
hríva kvantita 5, 244
hrizák ‚ryzec pravý' 2, 224
proteze 5, 368
hrizec ‚ryzec pravý' 2, 224
proteze 5, 368
hrizek ‚ryzec pravý' 2, 224
hrjac změna 'á > ie > í (i) 5, 58
hrká ‚(prase) chrochtá' 3, 466
hŕká ‚(holub) vrká' 3, 546
hrkač ‚chrastítko' 1, 108
hrkač (*-áč*) ‚velikonoční řehtačka' 2, 448
hrkáč ‚chrastítko' 1, 108
hrkáček ‚chrastítko' 1, 108
hrkačka ‚chrastítko' 1, 108
‚velikonoční řehtačka' 2, 448
hrkafka ‚chrastítko' 1, 108
hrkáfka ‚chrastítko' 1, 108
‚velikonoční řehtačka' 2, 448
hŕkáfka ‚chrastítko' 1, 109
hrkál ‚velikonoční řehtačka' 2, 448
hrkálek ‚chrastítko' 1, 108
hrkálka ‚chrastítko' 1, 108
hrkátko ‚chrastítko' 1, 106
hrkavica ‚velikonoční řehtačka' 2, 448
hrkotka ‚chrastítko' 1, 108
‚velikonoční řehtačka' 2, 448
hrkláfka ‚chrastítko' 1, 108
hrkuška ‚chrastítko' 1, 108
hrlička ‚hrdlička' 3, 546
hrllička ‚hrdlička' 3, 546

hrlouhat ‚lhát' 1, 184
hrmol (*-ól, -ec*) ‚boule' 1, 171
hrnce pl. ‚nádobí' 1, 281
hrncuje se ‚(kočka) se honí' 3, 488
hrnček ‚hrníček' 1, 274
hrnčík ‚hrníček' 1, 274
hrnec ‚bubínek (kamínka)' 1, 328
‚květináč' 1, 296
hrnec na kitki ‚květináč' 1, 296
hrnec na kvítka ‚květináč' 1, 296
hrneček ‚květináč' 1, 296
hrneček ‚hrníček' 1, 274
hrnéček ‚hrníček' 1, 274
hrneček na kitki ‚květináč' 1, 296
hrnečok ‚hrníček' 1, 274
hrnek ‚květináč' 1, 296
hrnek na kvitka ‚květináč' 1, 296
hrníček ‚květináč' 1, 296
hrníček ‚hrníček' 1, 274
hrnýček ‚hrníček' 1, 274
hrobak ‚červ (v ovoci)' 2, 170
hrobák ‚hrobník' 2, 414
hrobař ‚hrobník' 2, 414
hrobář ‚hrobník' 2, 414
hrobář kvantita 5, 272
hrobi ‚strniště nerovnoměrně vysoké' 3, 180
hrobňík ‚hrobník' 2, 414
hrodek ‚krecht' 3, 286
hrochá ‚(prase) chrochtá' 3, 466
hrochce ‚(prase) chrochtá' 3, 466
hrochtá ‚(prase) chrochtá' 3, 466
hromada ‚hromada kamení vybraného z pole'
2, 300
hromadňice (*-ic*) ‚hromada kamení
vybraného z pole' 2, 298
hromádňice ‚hromada kamení vybraného
z pole' 2, 298
hromátka kameňi ‚hromada kamení
vybraného z pole' 2, 300
hromátka kameňího ‚hromada kamení
vybraného z pole' 2, 300
hromátky ‚hromádky posečeného obilí' 3,
177
hromejžďe n. ‚dešťovka' 2, 168
hromice změna bn > mn > m 5, 450
hromíce změna bn > mn > m 5, 450
hromňik ‚hrobník' 2, 414
hromňík změna bn > mn > m 5, 450
hropka ‚zvýšená část kamen' 1, 334
‚hromada kamení vybraného z pole' 2,
298
hrotek ‚nádoba na dojení mléka' 3, 408
hrotyk ‚nádoba na dojení mléka' 3, 408
hrouda kvantita 5, 244
hroudovat se ‚koulovat se' 1, 116
hrozen ‚chumáč ovoce' 2, 58
‚rozinka' 2, 470
hrozeň ‚chumáč ovoce' 2, 58
hrozének ‚rozinka' 2, 470
hrozenka ‚rozinka' 2, 470
hrozénka ‚rozinka' 2, 470
hrozinek ‚rozinka' 2, 470
hrozinka ‚rozinka' 2, 470
hrozínka ‚rozinka' 2, 470
hrozna f. ‚rozinka' 2, 470
hrozně velkej ‚velikánský' 1, 148
hrozno n. ‚rozinka' 2, 470
hrská ‚hezká' 1, 84
hrsťe ‚hromádky posečeného obilí' 3, 176
hrsťi ‚hromádky posečeného obilí' 3, 176
hrstky ‚hromádky posečeného obilí' 3, 176
hrubá ‚hlavní nedělní mše' 2, 404
hrubá čečetka ‚kopretina' 2, 266
hrubá mše ‚hlavní nedělní mše' 2, 404
hrubá peřina ‚peřina' 1, 314
hrubá šešetka ‚kopretina' 2, 266
hrubé šešétko ‚kopretina' 2, 266
hrubí plevi ‚úhrabky' 3, 216
hrubje ‚velmi' 5, 552
hrubý ‚velký' 1, 148
hrúda kvantita 5, 244
hruda (*-ďa, -ď*) kvantita 5, 244
hrudovat se ‚koulovat se' 1, 116
hruška ‚boule' 1, 171
hryneček r sonans 5, 182
hržebelcy ‚hřebelec' 3, 441
hřabílec ‚hřebelec' 3, 441
změna e > a, é > á 5, 134
hřablo ‚hřeblo' 1, 332
(*h*)*řablo* změna e > a, é > á 5, 134
hřabříšťe ‚hrabiště' 3, 246
hřabříšťe ‚hrabiště' 3, 246
hřad ‚pokos' 3, 240
hřad ‚hřad' 3, 522
hřád ‚hřad' 3, 522
hřada ‚hřad' 3, 522
hřadla ‚hřad' 3, 522
hřadlo ‚hřad' 3, 522
hřádlo ‚hřad' 3, 522
hřát změna hř > ř 5, 392
hřát změna 'á > ie > í (i) 5, 58
hřbelcle n. ‚hřebelec' 3, 441
hřbelec ‚hřebelec' 3, 441
(*h*)*řbet* ‚příčný trámek hrabí' 3, 250
hřbet ‚záda' 1, 148
hřbílec ‚hřebelec' 3, 441
hřbilko ‚hřebelec' 3, 441
hřbílko ‚hřebelec' 3, 441
hřbitov ‚hřbitov' 2, 412
hřeb ‚hřeb (u bran)' 3, 150
(*h*)*řeb* ‚svorník' 3, 326
hřeb (*ř-*) ‚potykač' 3, 128
(*h*)*řeb do voplínu* ‚svorník' 3, 326
hřebat gen. pl. n. 4, 204
hřebelce n. ‚hřebelec' 3, 441
hřebelco ‚hřebelec' 3, 441
hřebelec ‚hřebelec' 3, 441
hřeben ‚hřeben střechy' 1, 382
změna hř > ř 5, 390
(*h*)*řeben* ‚příčný trámek hrabí' 3, 250
hřebeň ‚zhlavík (plužních koleček)' 3, 139
změna hř > ř 5, 390
hřebeň ‚hřeben střechy' 1, 382
hřebeňe ‚shrabané zbytky obilí na strništi' 3,
194
hřebeňe ‚strniště nerovnoměrně vysoké' 3,
178
hřebének změna hř > ř 5, 392
hřebeuco ‚hřebelec' 3, 441
hřebi ‚zuby (u dřevěných hrabí)' 3, 254
hřebí ‚(kobyla je) březí' 3, 432
(*h*)*řebí se* ‚(kobyla) chce hřebce' 3, 434
hřebice ‚kobyla' 3, 430
(*h*)*řebík* ‚svorník' 3, 326
hřebík ‚hřeb (u bran)' 3, 150
hřebík (*ř-*) ‚potykač' 3, 128
(*h*)*řebík do voplínu* ‚svorník' 3, 326
hřebíki ‚zuby (u dřevěných hrabí)' 3, 254
hřebilec ‚hřebelec' 3, 441
hřebílec ‚hřebelec' 3, 441
hřebílek ‚hřebelec' 3, 441
hřebílko ‚hřebelec' 3, 441
(*h*)*řebínek* ‚příčný trámek hrabí' 3, 250
hřebínky ‚strniště nerovnoměrně vysoké' 3,
178
hřebla f. ‚hřebelec' 3, 441
hřeblo ‚hřeblo' 1, 332
změna hř > ř 5, 392
hřeblo ‚hřebelec' 3, 441
hřebná ‚(kobyla je) březí' 3, 432
hřebřadlo ‚opěradlo' 1, 302
hřebříček ‚opěradlo trakaře' 3, 380
hřebřiňák ‚žebřiňák' 3, 288
hředle f. ‚hřad' 3, 522
hředlo ‚hřad' 3, 522
hřejt změna 'á > ie > í (i) 5, 58
hřejtá ‚(kůň) řehtá' 3, 436
proteze 5, 368
hřemen proteze 5, 368
hřepčí se ‚(kobyla) chce hřebce' 3, 434
hřešátko ‚sítko (na mouku)' 1, 254
proteze 5, 368
hřešato ‚obilní síto' 3, 224
změna e > a, é > á 5, 132
proteze 5, 368
hřešeto ‚obilní síto' 3, 224
proteze 5, 368
hřet změna 'á > ie > í (i) 5, 58
hřéť změna 'á > ie > í (i) 5, 58
hřéva kvantita 5, 244
hřib změna hř > ř 5, 394
hřib ‚jedlá houba' 2, 218
hříb změna hř > ř 5, 394
hříb ‚jedlá houba' 2, 218
hříba kvantita 5, 244
hříba kvantita 5, 244
hříbat gen. pl. n. 4, 204
hříbát gen. pl. n. 4, 204
hříbatům (*-um, -om, -am, -ám*) vývoj
měkkých retnic 5, 338
hříbaty instr. pl. n. 4, 288
(*h*)*říbek* ‚svorník' 3, 326
hříbek změna hř > ř 5, 394
hříbek (*hřé-, ře-*) ‚jedlá houba' 2, 218
hřibet ‚záda' 1, 148
(*h*)*řibet* uchování staršího i, í 5, 172
hřibit gen. pl. n. 4, 204
hříbjat gen. pl. n. 4, 204
hříbját gen. pl. n. 4, 204
hříbjatúm (*-um, -om, -am, -ám*) vývoj
měkkých retnic 5, 338
hříbjaty instr. pl. n. 4, 288
hříb'at gen. pl. n. 4, 204
hříb'át gen. pl. n. 4, 204
hříb'atom (*-um*) vývoj měkkých retnic 5, 338
hřičice ‚obilní síto' 3, 224
hřidel ‚příčný trámek hrabí' 3, 250
(*h*)*řidelik* ‚příčný trámek hrabí' 3, 250
hřidélk ‚příčný trámek hrabí' 3, 250
hřiečyca ‚obilní síto' 3, 224

hřímá ‚hřmí' 2, 358
hřímí ‚hřmí' 2, 358
hřit změna ’á > ie > í (i) 5, 58
hřít změna hř > ř 5, 392
hřít změna ’á > ie > í (i) 5, 58
hřiva kvantita 5, 244
změna hř > ř 5, 392
hřiva kvantita 5, 244
hříva kvantita 5, 244
změna hř > ř 5, 392
hřižec ‚ryzec pravý' 2, 224
proteze 5, 368
hřmí ‚hřmí' 2, 358
hřobụo ‚hřeblo' 1, 332
hřoc' změna ’á > ie > í (i) 5, 58
hřybiet změna ’á > ie > í (i) 5, 62
hřybit změna ’á > ie > í (i) 5, 62
hu akuz. sg. f. 4, 354
hụ proteze 5, 346
hụać ‚lhát' 1, 184
hụb m. ‚jedlá houba' 2, 218
húb ‚košťál' 2, 82
huba ‘ kvantita 5, 214
hụba ‚jedlá houba' 2, 218
kvantita 5, 214
hubař ‚slimák' 2, 166
húbek ‚košťál' 2, 82
hubeňet ‚hubnout' 1, 176
hubení maso ‚libové maso' 1, 242
hubeňit ‚hubnout' 1, 176
hubený ‚hubený' 1, 178
hubičkovat se ‚líbat se' 1, 96
hubičkuvat se ‚líbat se' 1, 96
hubnout ‚hubnout' 1, 176
hubnout se ‚hubnout' 1, 176
huboký l sonans 5, 178
huče ‚(svině) se bouká' 3, 468
huče sa ‚(svině) se bouká' 3, 468
(*h*)*učel* příč. min. sg. m. 4, 532
hučí ‚(svině) se bouká' 3, 468
‚(holub) vrká' 3, 546
hučí ‚(kráva) bučí' 3, 410
huči se ‚(svině) se bouká' 3, 468
hučí se ‚(svině) se bouká' 3, 468
huči še ‚(svině) se bouká' 3, 468
(*h*)*učil* příč. min. sg. m. 4, 532
(*h*)*učíl* příč. min. sg. m. 4, 532
hučňica ‚silnice' 2, 328
hudáčki pl. ‚housátko' 3, 530
huďátko ‚housátko' 3, 530
húďe n. ‚děvče' 1, 68
(*h*)*udeřit se* ‚uhodit se' 1, 170
huďet proteze 5, 348
huďidlo proteze 5, 346
huďïdlo ‚udidlo' 3, 364
huďit proteze 5, 348
hudl ‚valník' 3, 350
húdl ‚valník' 3, 350
hudle ‚housátko' 3, 530
hudruje ‚(kobyla) chce hřebce' 3, 434
huet ‚napravo!' 3, 454
huharka ‚plody černého bezu' 2, 288
huhlí proteze 5, 346
huhrapky ‚úhrabky' 3, 214
huchavec ‚škvor' 2, 160
huj ‚couvni!' 3, 454
húj ‚couvni!' 3, 454
(*h*)*ujat se* ‚ujmout se' 2, 80
hujcurik ‚couvni!' 3, 454
hují ‚couvni!' 3, 454
(*h*)*ujmout se* ‚ujmout se' 2, 80
hujsa ‚volání na husy' 3, 502
hujsi ‚volání na husy' 3, 502
huk ‚ranec (trávy)' 3, 256
huká ‚(svině) se bouká' 3, 468
húka ‚držák cepu' 3, 202
húká ‚(holub) vrká' 3, 544
(*h*)*ukract* inf. 4, 492
(*h*)*ukrast* inf. 4, 492
húl ‚dřevařská palice' 2, 208
‚paprsek (u bran)' 3, 148
‚hrabiště' 3, 246
húl ‚hůl' 1, 156
‚držák cepu' 3, 202
húl ‚vrchní bidlo žebřin' 3, 290
hula ‚hůl' 1, 156
hulala ‚keř černého bezu' 2, 285
hulán ‚kouř' 1, 338
hular ‚keř černého bezu' 2, 285
‚plody černého bezu' 2, 288
hule lok. sg. m. 4, 136
húle lok. sg. m. 4, 136
hulér ‚keř černého bezu' 2, 285
hulí se ‚kouří se z komína' 1, 338
hulic proteze 5, 348
hulic nom. sg. f. 4, 60
hulica nom. sg. f. 4, 60
hulice nom. sg. f. 4, 60
hulice nom. sg. f. 4, 60
hulice proteze 5, 348
hulka ‚tyčka v plotě' 3, 92
húlka ‚tlukadlo' 1, 234
húlka ‚hůl' 1, 156
‚tyčka v plotě' 3, 92
‚vrchní bidlo žebřin' 3, 290
húlka ‚držák cepu' 3, 202
‚hrabiště' 3, 246
hulob změna u > o, ọ 5, 128
hulọb změna u > o, ọ 5, 128
hulr ‚keř černého bezu' 2, 285
hulu lok. sg. m. 4, 136
hulvát ‚lopata na vátí obilí' 3, 222
hułt ‚doušek' 2, 442
(*h*)*umé* (*-ẹ́*) 2. os. sg. imp. 4, 470
(*h*)*umej* (*hu-*) 2. os. sg. imp. 4, 470
(*h*)*umel* příč. min. sg. m. 4, 536
(*h*)*umél* příč. min. sg. m. 4, 536
humeňica ‚perna' 3, 72
humeňica ‚oploteň' 3, 74
humeňičňik ‚oploteň' 3, 74
(*h*)*umil* příč. min. sg. m. 4, 536
(*h*)*umíl* příč. min. sg. m. 4, 536
huml ‚čmelák' 2, 146
(*h*)*umlet* ‚umlít' 1, 276
humno ‚mlat' 3, 64
humřel proteze 5, 346
humříl proteze 5, 346
(*h*)*umývat* ‚mýt' 1, 281
hunácká sa ‚(kočka) se honí' 3, 488
húno ‚mlat' 3, 64
hunt ‚dřevěný trámek v podlaze stání' 3, 86
hunťina ‚dřevěný trámek v podlaze stání' 3, 86
huo ‚stůj!' 3, 448
huorac' inf. 4, 498
húpka ‚tůň' 2, 314
húra ‚patro (ve stodole)' 3, 70
‚sýpka (samostatná budova)' 3, 236
pomn. ‚půda' 1, 363
húra ‚půda' 1, 363
húra ‚místnost, kam se ukládá zrno' 3, 236
hurajz ‚ohníček na poli' 3, 278
hurák ‚ohníček na poli' 3, 278
hural ‚plody černého bezu' 2, 288
hural ‚keř černého bezu' 2, 285
hurál ‚plody černého bezu' 2, 288
hurala ‚plody černého bezu' 2, 288
huralena ‚plody černého bezu' 2, 288
huralka ‚plody černého bezu' 2, 288
hurčí ‚(prase) chrochtá' 3, 466
hurčí ‚(holub) vrká' 3, 544
hurga ‚(holub) vrká' 3, 544
húri ‚půda' 1, 363
hurká ‚(prase) chrochtá' 3, 466
‚(holub) vrká' 3, 544
húrka ‚půda' 1, 363
hurňi ‚horní' 2, 336
huruje ‚(kobyla) chce hřebce' 3, 434
huruje sa ‚(kobyla) chce hřebce' 3, 434
hus ‚volání na husy' 3, 502
hus gen. pl. f. 4, 218
hus nom. sg. f. 4, 58
hús ‚volání na husy' 3, 502
husa ‚kopretina' 2, 266
‚volání na husy' 3, 502
husa ‚volání na husy' 3, 502
nom. sg. f. 4, 58
húsa ‚volání na husy' 3, 502
húsa húsa húsrla ‚volání na husy' 3, 502
húsacko ‚housátko' 3, 528
husach gen. pl. f. 4, 218
husách gen. pl. f. 4, 220
husák ‚kopretina' 2, 266
‚houser' 3, 524
husam dat. pl. f. 4, 238
kvantita 5, 312
husám dat. pl. f. 4, 238
husama instr. pl. f. 4, 292
husami (*gyn-*) instr. pl. f. 4, 292
husámi instr. pl. f. 4, 292
husamy instr. pl. f. 4, 292
husar ‚kopretina' 2, 266
‚houser' 3, 524
husárek ‚sedmikráska' 2, 264
‚kopretina' 2, 266
husárka ‚kopretina' 2, 266
húsatko ‚housátko' 3, 528
husẹ́m dat. pl. f. 4, 238
husce f. ‚vánočka' 2, 472
huse dat. sg. f. 4, 118
huse dat. sg. f. 4, 118
husé (*-í*) gen. pl. f. 4, 218
husej gen. pl. f. 4, 218
husej jazejček ‚jitrocel kopinatý' 2, 241
husejch gen. pl. f. 4, 218
husejm dat. pl. f. 4, 238
husem dat. pl. f. 4, 238

husena ‚volání na husy' 3, 502
husenka ‚housenka' 2, 154
húseňka ‚housenka' 2, 154
husę dat. sg. f. 4, 118
husę dat. sg. f. 4, 118
(*h*)*u*sch*l* příč. min. sg. m. 4, 554
husi ‚volání na husy' 3, 502
husi (*-sə, gyň-*) dat. sg. f. 4, 118
husí instr. sg. f. 4, 150
husí gen. pl. f. 4, 218
husí jazejček ‚jitrocel kopinatý' 2, 241
husí kvítko ‚sedmikráska' 2, 264
husí pupek ‚sedmikráska' 2, 264
husí smrt ‚prvosenka' 2, 276
husí víno ‚angrešt' 2, 48
husička ‚skrojek chleba' 1, 266
‚sedmikráska' 2, 264
‚kopretina' 2, 266
‚housátko' 3, 528
husička (*-se-*) ‚podlouhlý chléb' 1, 262
husích gen. pl. f. 4, 218
husim dat. pl. f. 4, 238
husím dat. pl. f. 4, 238
husima instr. pl. f. 4, 292
husinka ‚housátko' 3, 528
husinko ‚housátko' 3, 528
húsjatko ‚housátko' 3, 528
husma instr. pl. f. 4, 292
husman ‚houser' 3, 524
(*h*)*usmažení vejce* ‚míchaná vejce' 1, 218
(*h*)*usnula* příč. min. sg. f. 4, 558
husom dat. pl. f. 4, 238
husoma instr. pl. f. 4, 292
husou instr. sg. f. 4, 150
huspenina ‚huspenina' 5, 592
hustí mléko ‚kyselé mléko' 1, 222
husum instr. sg. f. 4, 150
husum (*gyn-*) dat. pl. f. 4, 238
husúm instr. sg. f. 4, 150
husynec ‚sedmikráska' 2, 264
husə dat. sg. f. 4, 118
hus'ietko ‚housátko' 3, 528
hus'u instr. sg. f. 4, 150
hus'um instr. sg. f. 4, 150
hušu instr. sg. f. 4, 150
hušum instr. sg. f. 4, 150
hušák proteze 5, 346
(*h*)*ušák* ‚škvor' 2, 160
(*h*)*ušál* ‚škvor' 2, 160
hušek ‚vepř' 3, 464
huší ‚užší' 2, 324
huška ‚volání na husy' 3, 502
hušňík ‚škvor' 2, 160
hušší ‚užší' 2, 324
hušťina ‚mlází' 2, 212
hušu instr. sg. f. 4, 150
hušum instr. sg. f. 4, 150
hušy jazyčky ‚jitrocel kopinatý' 2, 241
hut ‚doušek' 2, 442
‚napravo!' 3, 454
hutá ‚(kráva) bučí' 3, 410
hutař (*ho-*) ‚polní hlídač' 2, 384
hutci ‚neposečená stébla za sekáčem' 3, 180
hutek ‚doušek' 2, 444
(*h*)*uťekat* kvantita 5, 268
(*h*)*uťíkat* kvantita 5, 268
(*h*)*utřel* příč. min. sg. m. 4, 522
(*h*)*utřél* příč. min. sg. m. 4, 522
(*h*)*utřený* (*vo-*) adj. z příč. trpného 4, 578
(*h*)*utřítý* (*-í-*) adj. z příč. trpného 4, 578
hútu ‚(chodit) na besedu' 2, 417
hutvajd ‚pastvina' 2, 322
hutvajda ‚pastvina' 2, 322
(*h*)*uvařené* (*-one, -une, -yny*) perf. 4, 586
(*h*)*uvařeno* (*hu-*) perf. 4, 586
(*h*)*uvaříno* (*-řə-*) perf. 4, 586
huzda ‚udidlo' 3, 364
huzďidlo ‚udidlo' 3, 364
huzďidlo proteze 5, 346
huzel ‚uzel' 1, 189
huzel proteze 5, 346
(*h*)*uzel* (*-él*) ‚uzel' 1, 189
huzel (*-él*) ‚ranec (trávy)' 3, 256
huzél kvantita 5, 280
hužba ‚houžev u plužních koleček' 3, 140
záměna retnic 5, 444
húžba ‚houžev u plužních koleček' 3, 140
záměna retnic 5, 444
hužva ‚houžev u plužních koleček' 3, 140
húžva ‚ošití bijáku' 3, 202
hvito ‚rychle' 1, 160
hýbá se ‚viklá se' 1, 142
hyboký l sonans 5, 178
hyd ‚drůbež' 3, 491
hyda ‚drůbež' 3, 491
hylt ‚doušek' 2, 442
hynčí ‚(kůň) řehtá' 3, 436
hynká se (*hi-*) ‚(kobyla) chce hřebce' 3, 434
hynko ‚(kobyla) chce hřebce' 3, 434
hynt ‚doušek' 2, 442
hyny ‚tam' 5, 506
hynyk ‚tam' 5, 506
hyrneček r sonans 5, 182
həlpa kvantita 5, 242
həndavec ‚vřes' 2, 236
hərdlička ‚hrdlička' 3, 546
hərlička ‚hrdlička' 3, 546
hərneček ‚hrníček' 1, 274
hətrocel ‚jitrocel větší' 2, 244

(šel)*ch* 1. os. sg. m. min. č. 4, 592
ch pátek vývoj předložek 5, 446
ch poli vývoj předložek 5, 448
ch ponďeli vývoj předložek 5, 448
ch Praze vývoj předložek 5, 448
cháb ‚keř' 2, 210
chabraďí ‚kapradí' 2, 214
chabryk ‚chrpa modrák' 2, 252
chaloup gen. pl. f. 4, 208
chalpa ‚půda' 1, 363
nom. sg. f. 4, 58
chalpi dat. sg. f. 4, 115
chalpje dat. sg. f. 4, 115
chalup nom. sg. f. 4, 58
chalup gen. pl. f. 4, 208
chalupa ‚půda' 1, 363
chalupa nom. sg. f. 4, 58
chalupach gen. pl. f. 4, 208
chalupe dat. sg. f. 4, 115
chalupé gen. pl. f. 4, 208
chalupi dat. sg. f. 4, 115
chalupí gen. pl. f. 4, 208
chalupích gen. pl. f. 4, 208
chalupje dat. sg. f. 4, 115
chałúp gen. pl. f. 4, 208
chám ‚jařmo' 3, 374
chamraďí ‚kapradí' 2, 214
chamuri plt. ‚opratě' 3, 360
chaproći ‚kapradí' 2, 214
charba ‚chrpa modrák' 2, 252
chárba ‚chrpa modrák' 2, 252
charpa ‚chrpa modrák' 2, 252
r sonans 5, 182
charva ‚chrpa modrák' 2, 252
chasa ‚čeleď' 3, 54
chasa měli starost porušení shody 5, 487
chásňa ‚chlapec' 1, 66
chasňicy ‚čeleď' 3, 54
chasňíček ‚chlapec' 1, 66
chasňík ‚čeledín' 3, 56
chauchat ‚sedět na bobku' 1, 113
chaupje dat. sg. f. 4, 115
chaúpje dat. sg. f. 4, 115
chavol ‚chumáč ovoce' 2, 58
chca lebo nechca ‚chtě nechtě' 5, 568
chca nechca ‚chtě nechtě' 5, 568
chcanki ‚močůvka' 3, 426
chcat změny sc > chc, chc > sc 5, 388
chcát změny sc > chc, chc > sc 5, 388
chce do Krumlova ‚(kočka) se honí' 3, 488
chce (*h*)*řepce* ‚(kobyla) chce hřebce' 3, 432
chce jit k býkum ‚(kráva) se běhá' 3, 394
chce jit ke kozlovi ‚(koza) se prská' 3, 458
chce jit ke kozlum ‚(koza) se prská' 3, 458
chce jít k (*h*)*řepci* ‚(kobyla) chce hřebce' 3, 432
chce jít k (*h*)*řepcúm* ‚(kobyla) chce hřebce' 3, 432
chce jít k řepci viz *chce jít k* (*h*)*řepci*
chce jít k řepcúm viz *chce jít k* (*h*)*řepcúm*
chce jít ke koňi ‚(kobyla) chce hřebce' 3, 432
chce k (*h*)*řepcum* ‚(kobyla) chce hřebce' 3, 432
chce k hinkštu ‚(kobyla) chce hřebce' 3, 432
chce k řepcum viz *chce k* (*h*)*řepcum*
chce k capovi ‚(koza) se prská' 3, 458
chce k henkstu ‚(kobyla) chce hřebce' 3, 432
chce k hinkstu ‚(kobyla) chce hřebce' 3, 432
chce k hřepci ‚(kobyla) chce hřebce' 3, 432
chce k inkstu ‚(kobyla) chce hřebce' 3, 432
chce k inkštu ‚(kobyla) chce hřebce' 3, 432
chce k puklu ‚(koza) se prská' 3, 458
chce k puku ‚(koza) se prská' 3, 458
chce ke koňi ‚(kobyla) chce hřebce' 3, 432
chce ke koňúm ‚(kobyla) chce hřebce' 3, 432
chce ke kozlum ‚(koza) se prská' 3, 458
chce kocóra ‚(kočka) se honí' 3, 488
chce koňa ‚(kobyla) chce hřebce' 3, 432
chcé nebo nechcé ‚chtě nechtě' 5, 568
chce puka ‚(koza) se prská' 3, 458
chce řepce viz *chce* (*h*)*řepce*
chce se bjehat ‚(kráva) se běhá' 3, 394
chce se bróskat ‚(kočka) se honí' 3, 488
chce se honcovať ‚(kočka) se honí' 3, 488
chce se hoňit ‚(kráva) se běhá' 3, 394
chce se hoňit ‚(kočka) se honí' 3, 488
chce se hoňiť ‚(koza) se prská' 3, 458
chce se hóňiť ‚(koza) se prská' 3, 458

chce se húkat ‚(svině) se bouká' 3, 470
chce se mrňóchat ‚(kočka) se honí' 3, 488
chce se mrňókat ‚(kočka) se honí' 3, 488
chce se prčet ‚(koza) se prská' 3, 458
chce se prčit ‚(koza) se prská' 3, 458
chce se prskat ‚(koza) se prská' 3, 458
chce se remlovat ‚(kočka) se honí' 3, 488
chcej nechcej ‚chtě nechtě' 5, 568
chcejí 3. os. pl. ind. préz. 4, 456
chcel příč. min. sg. m. 4, 530
chcél příč. min. sg. m. 4, 530
chceš nechceš ‚chtě nechtě' 5, 570
chcet inf. 4, 510
chcét' inf. 4, 510
chci 3. os. pl. ind. préz. 4, 456
chcí 3. os. pl. ind. préz. 4, 456
chcípnout změny sc > chc, chc > sc 5, 386
chcit (*-í-*) inf. 4, 510
chcou 3. os. pl. ind. préz. 4, 456
chcum 3. os. pl. ind. préz. 4, 456
chc'ej nebo ňechc'ej ‚chtě nechtě' 5, 568
chc'i ňechc'i ‚chtě nechtě' 5, 568
chc'ij ňechc'ij ‚chtě nechtě' 5, 568
chc'ył příč. min. sg. m. 4, 530
chčej 3. os. sg. ind. préz. 4, 442
Chčepána ‚svátek sv. Štěpána' 2, 468
chčepovat ‚štěpovat (strom)' 2, 62
chčesťí změna šč > šť > chč 5, 386
chčí 3. os. sg. ind. préz. 4, 442
chčije 3. os. sg. ind. préz. 4, 442
chčíje 3. os. sg. ind. préz. 4, 442
chčór ‚potkan, krysa' 2, 98
chebďi ‚keř černého bezu' 2, 288
chebďina ‚plody černého bezu' 2, 290
chebďinka ‚plody černého bezu' 2, 290
chebí ‚šeřík' 2, 48
chebz ‚šeřík' 2, 46
‚keř černého bezu' 2, 285
chebza ‚keř černého bezu' 2, 285
‚šeřík' 2, 46
chébza ‚šeřík' 2, 46
chebzd ‚šeřík' 2, 46
chebzdove jahutky ‚plody černého bezu' 2, 288
chebzi m. ‚šeřík' 2, 46
chebzi n. ‚keř černého bezu' 2, 285
chebzíček ‚šeřík' 2, 46
chebzik ‚šeřík' 2, 46
chebzinky ‚plody černého bezu' 2, 288
chebzové jahoďe ‚plody černého bezu' 2, 288
chebzove jahutky ‚plody černého bezu' 2, 288
chebzovinki ‚plody černého bezu' 2, 288
chebzový květ ‚květ černého bezu' 2, 288
chebźyny ‚plody černého bezu' 2, 288
chebž ‚keř černého bezu' 2, 285
chejše ‚hromádky posečeného obilí' 3, 177
cherpa r sonans 5, 182
cheťet inf. 4, 502
chfíle asimilace 5, 420
chfil'a asimilace 5, 420
chfjyla asimilace 5, 420
chfói asimilace 5, 420
chfoj asimilace 5, 420
chfoji asimilace 5, 420
chfójí asimilace 5, 420
chf'ila asimilace 5, 420
chiťel příč. min. sg. m. 4, 550
chiťel příč. min. sg. m. 4, 550
chiťet inf. 4, 502
chitéų příč. min. sg. m. 4, 550
chíťit inf. 4, 502
chitlu příč. min. sg. m. 4, 550
chitnou příč. min. sg. m. 4, 550
chitnoul příč. min. sg. m. 4, 550
chitnouťi inf. 4, 502
chitu příč. min. sg. m. 4, 550
chiťəl příč. min. sg. m. 4, 550
chlap ‚čeledín' 3, 56
chlap ‚muž' 1, 70
chlapec ‚milý' 1, 82
chlapec ‚chlapec' 1, 66
chlápek ‚muž' 1, 70
chlapík ‚chlapec' 1, 66
chlasce 3. os. sg. ind. préz. 4, 428
chlastá 3. os. sg. ind. préz. 4, 428
chlašče 3. os. sg. ind. préz. 4, 428
chlášče 3. os. sg. ind. préz. 4, 428
chleb nom. sg. m. 4, 50
chléb nom. sg. m. 4, 50
chleba nom. sg. m. 4, 50
chlebná pec ‚pec' 1, 330
chlebňice ‚pec' 1, 330
chlebňík ‚ošatka' 1, 256
chlebofka ‚ošatka' 1, 256
chlebová košinka ‚ošatka' 1, 256
chlebová pec ‚pec' 1, 330
chlebovej košík ‚ošatka' 1, 256
chlebový maso ‚libové maso' 1, 241
chlebovka ‚pec' 1, 330
chlebuuka ‚pec' 1, 330
chlejst ‚liják' 2, 354
chlejsták ‚liják' 2, 354
chlemák ‚slimák' 2, 166
‚dešťovka' 2, 168
chlemejžď ‚dešťovka' 2, 168
chlemták ‚dešťovka' 2, 168
chlemýžď ‚hlemýžď' 2, 166
chlemýžď ‚slimák' 2, 166
chlésta ‚dešťovka' 2, 168
chlešťe 3. os. sg. ind. préz. 4, 428
chlév ‚chlívek pro vepře' 3, 82
‚stáj pro koně' 3, 82
chlév ‚stáj pro krávy' 3, 76
chlévec ‚chlívek pro vepře' 3, 82
chlévek ‚chlívek pro vepře' 3, 82
chlíb nom. sg. m. 4, 50
chlíst m. ‚dešťovka' 2, 168
chlísta ‚dešťovka' 2, 168
chlíšťě n. ‚klíště' 2, 164
‚dešťovka' 2, 168
chlív ‚chlívek pro vepře' 3, 82
‚stáj pro koně' 3, 82
chlív ‚stáj pro krávy' 3, 76
chlívec ‚chlívek pro vepře' 3, 82
chlívek ‚chlívek pro vepře' 3, 82
chlivek za prasata ‚chlívek pro vepře' 3, 84
chliwek ‚chlívek pro vepře' 3, 84
chlių ‚stáj pro koně' 3, 82
chljéb nom. sg. m. 4, 50
chlmáč ‚chumáč ovoce' 2, 58
chlop ‚muž' 1, 70
vývoj skupin tort, tolt 5, 138
chlupáč ‚angrešt' 2, 48
chlupáče ‚plody lopuchu' 2, 282
chlupáček ‚angrešt' 2, 48
chlupaťínka ‚angrešt' 2, 48
chlupi ‚neposečená stébla za sekáčem' 3, 182
chlupjenka ‚angrešt' 2, 48
chlyf ‚stáj pro krávy' 3, 76
chłopák ‚kosa s obloukem' 3, 164
chłopska złość ‚svlačec' 2, 256
chłopýtka ‚klapky na oči' 3, 396
chłupačky ‚plody lopuchu' 2, 282
chmejlí ‚jmelí' 2, 200
chmelí ‚jmelí' 2, 200
chmotr ‚kmotr' 1, 93
chmotra ‚kmotra' 1, 94
chmotříček ‚kmotr' 1, 93
chmotřička ‚kmotra' 1, 94
chmour ‚spadané suché jehličí' 2, 186
chmúťek ‚zkažené vejce' 3, 516
choby podmínkově přípustkové věty 5, 474
choce ‚plody lopuchu' 2, 282
chocovi knofliki ‚plody lopuchu' 2, 282
chodba ‚síň' 1, 360
choďby podmínkově přípustkové věty 5, 474
choďid z masopustem ‚masopustní průvod' 2, 436
choďit fechtem ‚žebrat' 2, 398
choďit na pitajku ‚žebrat' 2, 398
choďit na prozbje ‚žebrat' 2, 398
choďit na prozbu ‚žebrat' 2, 398
choďit na přástvu ‚(chodit) na besedu (s nějakou prací)' 2, 418
choďit po fekťe ‚žebrat' 2, 398
choďit po prozbje ‚žebrat' 2, 398
choďit po ptaňí ‚žebrat' 2, 398
choďit po ptáňí ‚žebrat' 2, 398
choďit po ptaňó ‚žebrat' 2, 398
choďit po ptaňú ‚žebrat' 2, 398
choďit po ptáňú ‚žebrat' 2, 398
choďit po pýtaňí ‚žebrat' 2, 398
choďit po pytaňu ‚žebrat' 2, 398
choďit po škárkách ‚masopustní průvod' 2, 436
choďit šlohat ‚pomlázka (zvyk)' 2, 458
choďit šukat ‚pomlázka (zvyk)' 2, 458
chodit z medvjedem ‚masopustní průvod' 2, 436
chodňíček ‚pěšinka ve vlasech' 1, 124
chodňíček ‚brousek (u chleba)' 1, 264
‚pěšina' 2, 322
chodňík ‚brousek (u chleba)' 1, 264
chodňík ‚pěšina' 2, 322
chodňík (*-íček*) ‚zápraží' 1, 384
chodzovat změna dz > z 5, 314
chocholouš ‚škvor' 2, 160
chochoúář ‚škvor' 2, 160
chojby podmínkově přípustkové věty 5, 474
chójé ‚chvojí' 2, 192
choji ‚chvojí' 2, 192
bilabiální w 5, 436
chójí bilabiální w 5, 436
chojina ‚chvojí' 2, 192
bilabiální w 5, 436
chojiny ‚chvojí' 2, 192
bilabiální w 5, 436
cholomout (*-mut, -mot*) ‚větrný vír' 2, 348
chomáč ‚chumáč ovoce' 2, 58
chomelňca ‚sněhová vánice' 2, 363

chomola ‚koza bez rohů' 3, 456
chomolá koza ‚koza bez rohů' 3, 456
chomout ‚koňský postroj' 3, 356
chomouty plt. ‚koňský postroj' 3, 356
chor ‚kostelní kůr' 2, 406
chór ‚kostelní kůr' 2, 406
chóra ‚kostelní kůr' 2, 406
choť přípustkové věty 5, 472
choťovka ‚krmná řepa' 3, 284
choudnout ‚hubnout' 1, 174
chouchat ‚sedět na bobku' 1, 113
chovat ‚chovat (dítě)' 1, 104
chovát ‚chovat (dítě)' 1, 104
chrabunšč (*-ň-*) ‚chroust' 2, 124
chráchorka ‚tyčka v plotě' 3, 92
chramáč ‚bouchoř' 2, 54
chrámat (*chra-*) ‚kulhat' 1, 154
chrápe ‚(prase) chrochtá' 3, 468
chrapnuč se ‚uhodit se' 1, 170
chrast ‚ropucha' 2, 174
chrást ‚keř' 2, 210
chrastač ‚ropucha' 2, 174
chrastačka ‚chrastítko' 1, 108
chrastafka (*-ufka*) ‚bouchoř' 2, 54
chrastál ‚ropucha' 2, 174
chrastaňa ‚ropucha' 2, 174
chrastavá ropucha ‚ropucha' 2, 174
chrastavá žába ‚ropucha' 2, 174
chrastavá žaba ‚ropucha' 2, 174
chrastavec ‚ropucha' 2, 174
chrastavica ‚ropucha' 2, 174
chrastauka ‚ropucha' 2, 174
chrasťidlo ‚chrastítko' 1, 108
chrasťítko ‚chrastítko' 1, 108
chrastok ‚ropucha' 2, 174
chrastón ‚ropucha' 2, 174
chrastoň ‚ropucha' 2, 174
chrastula ‚ropucha' 2, 174
chrbát ‚záda' 1, 148
chrbet ‚záda' 1, 148
chrčí ‚(prase) chrochtá' 3, 468
Chrdlice změna rl > rdl 5, 382
chrechce ‚(prase) chrochtá' 3, 466
chrká ‚(prase) chrochtá' 3, 466
chrmta ‚bouchoř' 2, 54
chrobáci ‚brouci' 2, 122
chrobácí ‚brouci' 2, 122
chrobáč ‚chrobák' 2, 128
chrobák ‚dešťovka' 2, 168
chrobák ‚chrobák' 2, 128
‚červ (v ovoci)' 2, 170
chrobáky ‚brouci' 2, 122
chrobaňe ‚brouci' 2, 122
chrochá ‚(prase) chrochtá' 3, 466
chrochce ‚(prase) chrochtá' 3, 466
chrochňi ‚(prase) chrochtá' 3, 466
chrochtá ‚(prase) chrochtá' 3, 466
chromáč ‚bouchoř' 2, 54
chromajzlík ‚bouchoř' 2, 54
chromat ‚kulhat' 1, 154
chrómat ‚kulhat' 1, 154
chrošče ‚(prase) chrochtá' 3, 466
chroští změna ždž > žď 5, 386
chrouňí ‚(prase) chrochtá' 3, 467
chroust ‚chroust' 2, 124
chrousťák ‚chroust' 2, 124
chrpa r sonans 5, 182
chrpa ‚chrpa modrák' 2, 252
chrpán ‚modřín' 2, 184
chrsták ‚liják' 2, 354
chrstan ‚liják' 2, 354
chrstoň ‚liják' 2, 356
chrt ‚krtek' 2, 94
vyrovnávání jerových střídnic 5, 168
chrtek ‚krtek' 2, 94
chruči ‚(prase) chrochtá' 3, 466
chruje ‚(svině) se bouká' 3, 468
chruje se ‚(koza) se prská' 3, 458
‚(svině) se bouká' 3, 468
‚(kočka) se honí' 3, 488
chrúje se ‚(svině) se bouká' 3, 468
chrúká ‚(prase) chrochtá' 3, 466
chrumat ‚kulhat' 1, 154
chrúmat (*chrou-*) ‚kulhat' 1, 154
chrunká ‚(prase) chrochtá' 3, 466
chrúpa ‚bouchoř' 2, 54
chrupavec ‚vřes' 2, 236
chrustavec ‚vřes' 2, 236
chrustlavec ‚vřes' 2, 236
chrušt ‚chroust' 2, 126
chrypa r sonans 5, 182
chřad ‚hřad' 3, 522
chřastačka ‚chrastítko' 1, 108
chřasťačka ‚chrastítko' 1, 108
chřastadlo ‚chrastítko' 1, 108
chřasťátko ‚chrastítko' 1, 108
chřastavá žaba ‚ropucha' 2, 174
chřasťíčko ‚chrastítko' 1, 108
chřasťítko ‚chrastítko' 1, 108
chřestačka ‚chrastítko' 1, 108
chřesťátko ‚chrastítko' 1, 108
chřesťíčko ‚chrastítko' 1, 108
chřesťidlo ‚chrastítko' 1, 108
chřesťítko ‚chrastítko' 1, 108
chřísťátko ‚chrastítko' 1, 108
chřuňšč ‚chroust' 2, 124
chťa lebo ňechťa ‚chtě nechtě' 5, 568
chťa nechťa ‚chtě nechtě' 5, 568
chťacy nebo nechťacy ‚chtě nechtě' 5, 568
chťe nebo nechťe ‚chtě nechtě' 5, 568
chťe nechťe ‚chtě nechtě' 5, 568
chťej 3. os. pl. ind. préz. 4, 456
chťej lebo ňechťej ‚chtě nechtě' 5, 568
chťej nechťej ‚chtě nechtě' 5, 568
chťeji 3. os. pl. ind. préz. 4, 456
chťejí 3. os. pl. ind. préz. 4, 456
chťel nechťel ‚chtě nechtě' 5, 570
chťel příč. min. sg. m. 4, 530
chťél příč. min. sg. m. 4, 530
chťela nechťela ‚chtě nechtě' 5, 570
chťéla nechťéla ‚chtě nechtě' 5, 570
chťet inf. 4, 510
chťí 3. os. pl. ind. préz. 4, 456
chťíc nechťíc ‚chtě nechtě' 5, 568
chťíl příč. min. sg. m. 4, 530
chťíl příč. min. sg. m. 4, 530
chťit inf. 4, 510
chťít inf. 4, 510
chťol příč. min. sg. m. 4, 530
chtřílet změny stř > tř, stř > kř, skř > kř 5, 396
chťuł příč. min. sg. m. 4, 530
chuap'ec ‚chlapec' 1, 66
chublanka (*ku-*) ‚zcuchaná sláma nesvázaná' 3, 212
(umřel) *chudák* substantivní doplněk 5, 487
(umřel) *chudákem* substantivní doplněk 5, 487
chudé maso ‚libové maso' 1, 241
chudí sipáňí ‚drobenka' 1, 278
chudnout ‚hubnout' 1, 176
chudnyć ‚hubnout' 1, 176
chudobečka ‚sedmikráska' 2, 264
chudobička ‚sedmikráska' 2, 264
chudobinka ‚sedmikráska' 2, 264
chudóbní ‚chudý' 2, 398
chudobný ‚chudý' 2, 398
chudopka ‚sedmikráska' 2, 264
chudý ‚hubený' 1, 178
‚chudý' 2, 398
chuchvalec ‚chumáč ovoce' 2, 58
chuj f. ‚chvojí' 2, 192
bilabiální w 5, 436
chúj f. ‚chvojí' 2, 192
bilabiální w 5, 436
chujańca ‚sněhová vánice' 2, 363
chujańica ‚sněhová vánice' 2, 363
chujavíca ‚sněhová vánice' 2, 363
chujavice ‚sněhová vánice' 2, 363
chúje bilabiální w 5, 436
chúje f. ‚chvojí' 2, 192
chuji ‚chvojí' 2, 192
chulba ‚koza bez rohů' 3, 456
chumáč ‚chumáč ovoce' 2, 58
chumel ‚chumáč ovoce' 2, 58
‚větrný vír' 2, 348
chumela ‚sněhová vánice' 2, 363
chumelec ‚chumáč ovoce' 2, 58
‚větrný vír' 2, 348
chumeleňice ‚sněhová vánice' 2, 363
chumeleňíce ‚sněhová vánice' 2, 363
chumelí (*-ý, -é*) ‚sněží, padá sníh' 2, 362
chumelí se ‚sněží, padá sníh' 2, 362
chumelice ‚sněhová vánice' 2, 363
chumelka ‚sněhová vánice' 2, 363
chumeləmca ‚sněhová vánice' 2, 363
chundál ‚chumáč ovoce' 2, 58
chundel ‚chumáč ovoce' 2, 58
chuop'ec ‚chlapec' 1, 66
chupáček ‚angrešt' 2, 48
chupi ‚neposečená stébla za sekáčem' 3, 182
churej ‚hubený' 1, 178
churnout ‚hubnout' 1, 176
churobička ‚sedmikráska' 2, 266
churý ‚hubený' 1, 178
chuťe ‚rychle' 1, 160
chvátat ‚pospíchat' 1, 158
chvit (*chf-*) ‚třást' 2, 70
chvját (*chf-*) ‚třást' 2, 70
chvjet ‚třást' 2, 70
chvoj f. ‚borovice' 2, 183
‚chvojí' 2, 192
chvojči ‚chvojí' 2, 192
chvoje f. ‚borovice' 2, 183
chvoje f. ‚chvojí' 2, 192
chvojé ‚chvojí' 2, 192
chvojí (*chf-*) ‚chvojí' 2, 192
chvójí (*chf-, -i*) ‚chvojí' 2, 192
chvojina ‚borovice' 2, 183
‚chvojí' 2, 192

chvojka ‚borovice' 2, 183
‚chvojí' 2, 192
chvojo ‚chvojí' 2, 194
chvojoví ‚chvojí' 2, 192
chvostal ‚pulec' 2, 172
chvuj m. ‚chvojí' 2, 192
chvuj f. ‚borovice' 2, 183
‚chvojí' 2, 192
chvúj f. ‚borovice' 2, 183
‚chvojí' 2, 192
chvuje f. ‚borovice' 2, 183
chvuj(*e*) f. kvantita 5, 208
chvúje f. ‚borovice' 2, 183
‚chvojí' 2, 192
chvúj(*e*) f. kvantita 5, 208
chvújí ‚chvojí' 2, 192
chvujka ‚borovice' 2, 183
‚chvojí' 2, 192
chybaj 2. os. sg. imp. 4, 476
chybat ‚koulovat se' 1, 116
‚vyhazovat hnůj z chléva' 3, 422
chybej 2. os. sg. imp. 4, 476
chybz ‚šeřík' 2, 46
‚keř černého bezu' 2, 285
chybźinky ‚plody černého bezu' 2, 288
chycuu příč. min. sg. m. 4, 550
chyc'uł příč. min. sg. m. 4, 550
chyt příč. min. sg. m. 4, 550
chyťił příč. min. sg. m. 4, 550
chyťíl příč. min. sg. m. 4, 550
chyťit inf. 4, 502
chytł příč. min. sg. m. 4, 550
chytnout inf. 4, 502
chytnuł příč. min. sg. m. 4, 550
chytnúł příč. min. sg. m. 4, 550
chyťuł příč. min. sg. m. 4, 550

i akuz. sg. f. 4, 358
i změna 'u > i, 'ú > í 5, 79
i slučovací poměr 5, 460
í 3. os. pl. ind. préz. 4, 456
(Novác)*i* (*-í*) nom. pl. 4, 328
(Král)*í* nom. pl. 4, 330
(Ťich)*í* nom. pl. 4, 336
(Ťich)*í* nom. pl. 4, 336
(Ťiš)*í* nom. pl. 4, 336
(dobr)*í* změna ý > ej > é (> í) 5, 80
-i viz *-(j)i*
-i viz *-(l)i*
i dіž bi podmínkově přípustkové věty 5, 474
i dyby viz *i* (*g*)*dyby*
i dyž viz *i* (*g*)*dyž*
i (*g*)*dyby* podmínkově přípustkové věty 5, 474
i (*g*)*dyž* přípustkové věty 5, 472
íč- (*-ko, -kom, -kon, -kot, -ki, -kin*) ‚nyní' 5, 535
ičko ‚nyní' 5, 535
ičkom ‚nyní' 5, 535
ičkon ‚nyní' 5, 535
ičkrdle ‚nyní' 5, 535
id příč. min. sg. m. 4, 542
idlo proteze 5, 360
ídlo proteze 5, 360
(hus')*ietko* změna 'á > ie > í (i) 5, 60
ihle dat. sg. f. 4, 116
ihli nom. pl. f. 4, 176
(Ťich)*ího* (*-iho*) nom. pl. 4, 336

ich viz (*j*)*ich*
ích viz (*j*)*ích*
(dobr)*ij* změna ý > ej > é (> í) 5, 80
íjá 3. os. pl. ind. préz. 4, 456
ijé ‚jeď!' 3, 446
ijú 3. os. pl. ind. préz. 4, 456
il m. ‚jmelí' 2, 200
ila f. ‚jmelí' 2, 200
ili ‚jmelí' 2, 200
ímel m. ‚jmelí' 2, 200
imelé ‚jmelí' 2, 200
imelí ‚jmelí' 2, 200
ímelí ‚jmelí' 2, 200
imelo ‚jmelí' 2, 200
ímeło ‚jmelí' 2, 200
imoų m. ‚jmelí' 2, 200
ín viz (*j*)*ín*
ináč viz (*j*)*ináč*
inačí proteze 5, 358
inak viz (*j*)*inak*
inakší proteze 5, 358
inčko ‚nyní' 5, 535
ingoust záměna g, k 5, 320
ingreš ‚angrešt' 2, 48
ingust záměna g, k 5, 320
íńí viz (*j*)*íńí*
inkoust záměna g, k 5, 320
inovať viz (*j*)*inovať*
inováť f. ‚jinovatka' 2, 366
ínovať viz (*j*)*ínovať*
inovaťi n. ‚jinovatka' 2, 368
inovatka viz (*j*)*inovatka*
inovátka viz (*j*)*inovátka*
ínovatka viz (*j*)*ínovatka*
ínovátka ‚jinovatka' 2, 366
inovka viz (*j*)*inovka*
inší proteze 5, 358
inť částice citové 5, 484
introcín ‚jitrocel kopinatý' 2, 241
inúvaťka ‚jinovatka' 2, 366
iný proteze 5, 358
iskerka ‚sedmikráska' 2, 264
‚kopretina' 2, 267
iskérka ‚sedmikráska' 2, 264
iskerko ‚sedmikráska' 2, 264
iskra proteze 5, 360
ískra proteze 5, 360
isna viz (*j*)*isna*
isno viz (*j*)*isno*
išče viz (*j*)*išče*
íščera viz (*j*)*íščera*
iščírka viz (*j*)*iščírka*
išel příč. min. sg. m. 4, 530
íška viz (*j*)*íška*
išťerka viz (*j*)*išťerka*
íšťerka viz (*j*)*íšťerka*
iterňica proteze 5, 364
(hous)*ítko* změna 'á > ie > í (i) 5, 60
itrci lísťi ‚jitrocel větší' 2, 248
itrňice proteze 5, 364
itrňíce proteze 5, 364
ítrňice proteze 5, 364
itrňyca proteze 5, 364
itrocel ‚jitrocel kopinatý' 2, 241
‚jitrocel větší' 2, 244
itrocel viz (*j*)*itrocel*

ítrocel ‚jitrocel kopinatý' 2, 241
‚jitrocel větší' 2, 244
ítrocel viz (*j*)*ítrocel*
ítrocen ‚jitrocel větší' 2, 244
itroci n. ‚jitrocel větší' 2, 244
itrocí n. ‚jitrocel kopinatý' 2, 241
‚jitrocel větší' 2, 244
itrocí viz (*j*)*itrocí*
ítrocí viz (*j*)*ítrocí*
itrocíl ‚jitrocel větší' 2, 244
itrocíl viz (*j*)*itrocíl*
itrocíl ‚jitrocel kopinatý' 2, 241
ítrocíl ‚jitrocel kopinatý' 2, 241
‚jitrocel větší' 2, 244
itrocín ‚jitrocel větší' 2, 244
itrocín viz (*j*)*itrocín*
ítrocín ‚jitrocel kopinatý' 2, 241
‚jitrocel větší' 2, 244
itrucel ‚jitrocel větší' 2, 244
itryňica proteze 5, 364
íva proteze 5, 366
ivančice ‚kopretina' 2, 268
ívina proteze 5, 366
ivorki ‚třísky' 1, 392
izba viz (*j*)*izba*
izvor ‚pramen' 2, 308

já by 1. os. sg. kond. přít. 4, 596
já jest 1. os. sg. ind. préz. 4, 604
ja sem je 1. os. sg. ind. préz. 4, 604
ja sem jo 1. os. sg. ind. préz. 4, 604
já (šel) 1. os. sg. m. min. č. 4, 592
ja(*k*)*pa*(*k*) stupňovací poměr 5, 468
ja(*k*)*pa*(*k*) *ešťe* stupňovací poměr 5, 468
ja(*k*)*pa*(*k*) *teprve* stupňovací poměr 5, 468
jableči ‚bramborová nať' 3, 276
jablóško ‚brambor' 3, 268
jablouško ‚brambor' 3, 268
jablovina ‚bramborová nať' 3, 276
jabluči ‚bramborová nať' 3, 276
jačmen depalatalizace 5, 342
jačmeň změna 'a (> ě) > e 5, 52
depalatalizace 5, 342
jader gen. pl. n. 4, 200
jadér gen. pl. n. 4, 200
jáder gen. pl. n. 4, 200
jaderňice proteze 5, 364
jadnúť vývoj měkkých retnic 5, 335
jádrach gen. pl. n. 4, 200
jádrách gen. pl. n. 4, 202
jagutk'i ‚plody černého bezu' 2, 288
jáh je 1. os. sg. ind. préz. 4, 604
jahl dat. sg. f. 4, 116
jahla ‚průvlačka' 3, 148
‚plochá příčka v žebřinách' 3, 294
jahle gen. sg. f. 4, 96
dat. sg. f. 4, 116
nom. pl. f. 4, 176
změna e > a, é > á 5, 132
jahli dat. sg. f. 4, 116
jahličí ‚spadané suché jehličí' 2, 186
jahly gen. sg. f. 4, 96
jahly nom. pl. f. 4, 176
změna e > a, é > á 5, 132
jahoda ‚angrešt' 2, 48
‚borůvka' 2, 232

jahoda ‚jahoda' 2, 230
jahřab metateze souhlásek 5, 376
jahřabina metateze souhlásek 5, 376
jahutka ‚angrešt' 2, 48
jahútka ‚borůvka' 2, 232
‚jahoda' 2, 232
jách (šel) 1. os. sg. m. min. č. 4, 592
jachpak ‚jak' 5, 549
jak stupňovací poměr 5, 468
srovnání ve smyslu shody 5, 496
srovnání ve frazeologizovaných spojeních 5, 496
srovnání ve smyslu rozdílnosti 5, 498
‚jak' 5, 549
(umřel) *jak chudák* substantivní doplněk 5, 487
(umřel) *jako chudák* substantivní doplněk 5, 487
jak má asimilace 5, 410
jakli srovnání ve smyslu rozdílnosti 5, 498
jako srovnání ve frazeologizovaných spojeních 5, 496
srovnání ve smyslu shody 5, 496
srovnání ve smyslu rozdílnosti 5, 498
‚jak' 5, 549
jakorát proteze 5, 356
jakos'i ‚nějak' 5, 550
jakos'ik ‚nějak' 5, 550
jakoupka ‚angrešt' 2, 48
jakpa ‚jak' 5, 549
jakpak ‚jak' 5, 549
ja(*k*)*pa*(*k*) stupňovací poměr 5, 468
ja(*k*)*pa*(*k*) *ešťe* stupňovací poměr 5, 468
ja(*k*)*pa*(*k*) *teprve* stupňovací poměr 5, 468
jaksi ‚nějak' 5, 550
jaksik ‚nějak' 5, 550
jakž ‚jak' 5, 549
jalda ‚jalovice' 3, 392
jalitko změna í > ej > é (> í) 5, 84
jalmara proteze 5, 356
jalofcovej hříbek ‚křemenáč' 2, 222
jalojce ‚jalovice' 3, 392
bilabiální w 5, 436
jalojice ‚jalovice' 3, 392
bilabiální w 5, 436
jalovice ‚jalovice' 3, 392
jalovičká ‚jalovice' 3, 392
jalovka ‚jalovice' 3, 392
jaluka ‚jalovice' 3, 392
bilabiální w 5, 436
jalúvka ‚jalovice' 3, 392
jama ‚tůň' 2, 314
‚jáma' 2, 414
‚krecht' 3, 286
kvantita 5, 222
jáma ‚jáma' 2, 414
‚krecht' 3, 286
kvantita 5, 222
jamela f. ‚jmelí' 2, 200
jameli ‚jmelí' 2, 200
jamelo ‚jmelí' 2, 200
jameł m. ‚jmelí' 2, 200
jamyło ‚jmelí' 2, 200
jáncké húsata ‚druhá housata' 3, 532
janek ‚skrojek chleba' 1, 266
‚patka chleba' 1, 268
‚křemenáč' 2, 222
jaňiček ‚světluška' 2, 130
jaňíček ‚patka chleba' 1, 270
jaňík ‚skrojek chleba' 1, 268
janko ‚křemenáč' 2, 222
jánky ‚druhá housata' 3, 532
jánské housata ‚druhá housata' 3, 532
jánski kvitko ‚kopretina' 2, 266
japa ‚jak' 5, 549
japak ‚jak' 5, 549
japa(*k*) viz *ja*(*k*)*pa*(*k*)
japa(*k*) *ešťe* viz *ja*(*k*)*pa*(*k*) *ešťe*
japa(*k*) *teprve* viz *ja*(*k*)*pa*(*k*) *teprve*
japko ‚brambor' 3, 268
jár ‚járek' 2, 308
jára ‚járek' 2, 308
jarabice metateze souhlásek 5, 376
jarče n. ‚rajské jablíčko' 2, 86
jarec ‚kozel' 3, 462
járek ‚járek' 2, 308
‚potok' 2, 310
‚příkop u cesty' 2, 330
járem m. ‚jařmo' 3, 376
járka ‚járek' 2, 308
jarmara proteze 5, 356
jarmica ‚jařmo' 3, 374
jarmo ‚jařmo' 3, 374
jármo ‚jařmo' 3, 374
jarňíček ‚prvosenka' 2, 276
jaro ‚jarní obilí' 3, 154
jarozelí ‚šťavel' 2, 229
jarski jabličko ‚rajské jablíčko' 2, 86
jař f. ‚jarní obilí' 3, 154
jařab metateze souhlásek 5, 376
jařáb metateze souhlásek 5, 376
jařabina metateze souhlásek 5, 376
jaří n. ‚jarní obilí' 3, 154
jařina ‚jarní obilí' 3, 154
jařmica ‚jařmo' 3, 374
jařmo ‚jařmo' 3, 374
jařumb metateze souhlásek 5, 376
jařumbek metateze souhlásek 5, 376
jasan změna 'a (> ě) > e 5, 52
jasen změna 'a (> ě) > e 5, 52
jaseň změna 'a (> ě) > e 5, 52
jasla n. plt. ‚jesle' 3, 80
jasle (*-ś-, -š-*) f. plt. ‚jesle' 3, 80
jásna pl. ‚dáseň' 1, 140
jásňa pl. ‚dáseň' 1, 140
jasňi se ‚rozednívá se, svítá' 2, 342
jásno ‚dáseň' 1, 140
jastrjab změna 'a (> ě) > e 5, 51
jastřáb změna 'a (> ě) > e 5, 51
jastřeb změna 'a (> ě) > e 5, 51
jastřib změna 'a (> ě) > e 5, 51
jastřumb změna 'a (> ě) > e 5, 51
jastřymb změna 'a (> ě) > e 5, 51
jaščerka ‚ještěrka' 2, 176
jaščérka ‚ještěrka' 2, 176
kvantita 5, 280
jaščeřica ‚ještěrka' 2, 176
jaščírka ‚ještěrka' 2, 176
jaščrka ‚ještěrka' 2, 176
jaščurek ‚ještěrka' 2, 176
jaščurka ‚ještěrka' 2, 176
jatel ‚datel' 2, 108
změna 'a (> ě) > e 5, 52
jatel m. ‚vojtěška' 3, 264
jatel (*-él*) m. ‚jetel' 3, 260
jatel f. ‚jetel' 3, 260
jatél změna 'a (> ě) > e 5, 52
jatelijka ‚šťavel' 2, 230
jatelina ‚vojtěška' 3, 264
změna 'a (> ě) > e 5, 52
jatelina ‚jetel' 3, 260
jaterňice proteze 5, 364
jatilek ‚šťavel' 2, 229
jatka f. ‚řeznický obchod' 2, 390
jatka plt. ‚řeznický obchod' 2, 390
jatrňica proteze 5, 364
jatřymb změna 'a (> ě) > e 5, 51
jazavec změna 'a (> ě) > e 5, 51
jazevec změna 'a (> ě) > e 5, 51
jazik ‚jitrocel kopinatý' 2, 241
‚jitrocel větší' 2, 244
jazovec změna 'a (> ě) > e 5, 51
jazvec změna 'a (> ě) > e 5, 51
jazýček ‚jitrocel kopinatý' 2, 241
‚jitrocel větší' 2, 244
jazyčky pl. ‚jitrocel kopinatý' 2, 241
jazýčky pl. ‚jitrocel větší' 2, 244
jazv'ec změna 'a (> ě) > e 5, 51
jažv'ec změna 'a (> ě) > e 5, 51
je ‚jeď!' 3, 446
akuz. sg. n. nepřízvuč. 4, 360
akuz. pl. 4, 364
je blíkavo ‚rozednívá se, svítá' 2, 342
je mu Josef syntaktický typ 5, 492
je mu meno Josef syntaktický typ 5, 492
je mu na myno Josef syntaktický typ 5, 492
je mu šedesát (*let*) syntaktický typ 5, 494
je se mnou starej ‚vrstevník' 1, 82
je se mnou stář ‚vrstevník' 1, 82
je šedesát (*let*) syntaktický typ 5, 494
jebama ‚porodní bába' 1, 92
jec inf. 4, 486
ject inf. 4, 486
jecť inf. 4, 486
jecťi inf. 4, 486
ječmen depalatalizace 5, 342
ječmeň depalatalizace 5, 342
jed příč. min. sg. m. 4, 542
jeďá 3. os. pl. ind. préz. 4, 456
jedák ‚nejedlá, jedovatá houba' 2, 226
jedbovny metateze souhlásek 5, 378
jedel l sonans 5, 180
jedél l sonans 5, 180
jedél příč. min. sg. m. 4, 542
jedeł příč. min. sg. m. 4, 542
jeden bog vrát ‚půle vrat' 3, 68
jedenkrát ‚jednou' 4, 410
jedenkrát' ‚jednou' 4, 410
jedi 3. os. pl. ind. préz. 4, 456
jedí 3. os. pl. ind. préz. 4, 456
jedl příč. min. sg. m. 4, 542
jedličí ‚zelené jehličí' 2, 189
jedlička ‚brousek (u chleba)' 1, 264
jedlu příč. min. sg. m. 4, 542
l sonans 5, 180
jédł příč. min. sg. m. 4, 542
jedłek ‚spadané suché jehličí' 2, 186
jednaký ‚stejný' 1, 375
jedneho gen. sg. m./n. 4, 394

jedného gen. sg. m./n. 4, 394
jednech gen. pl. 4, 396
jedněch gen. pl. 4, 396
jednejch gen. pl. 4, 396
jedňejch gen. pl. 4, 396
jednejm instr. sg. m./n. 4, 396
jednem lok. sg. m./n. 4, 394
instr. sg. m./n. 4, 396
jedném lok. sg. m./n. 4, 394
instr. sg. m./n. 4, 396
jednío gen. sg. m./n. 4, 394
jednich gen. pl. 4, 396
jedňich gen. pl. 4, 396
jednim lok. sg. m./n. 4, 394
jedním lok. sg. m./n. 4, 394
instr. sg. m./n. 4, 396
jedním instr. sg. m./n. 4, 396
jedňím lok. sg. m./n. 4, 394
instr. sg. m./n. 4, 396
jednoho gen.sg. m./n. 4, 394
jednom lok. sg. m./n. 4, 394
jednoročák ‚vrstevník' 1, 80
jednou ‚jednou' 4, 410
jednouc ‚jednou' 4, 410
jednouch ‚jednou' 4, 410
jednych gen. pl. 4, 396
jedných gen. pl. 4, 396
jednym lok. sg. m./n. 4, 394
instr. sg. m./n. 4, 396
jedným instr. sg. m./n. 4, 396
jedol l sonans 5, 180
jedoľ příč. min. sg. m. 4, 542
jedová pečirka ‚nejedlá, jedovatá houba' 2, 229
jedováč ‚nejedlá, jedovatá houba' 2, 226
jedovák ‚nejedlá, jedovatá houba' 2, 226
jedoval ‚nejedlá, jedovatá houba' 2, 226
jedovatá hóba ‚nejedlá, jedovatá houba' 2, 229
jedovatá houba ‚nejedlá, jedovatá houba' 2, 226
jedovatá housenka ‚chlupatá housenka (tmavá)' 2, 158
jedovatá huba ‚nejedlá, jedovatá houba' 2, 226
jedovaťina ‚nejedlá, jedovatá houba' 2, 226
jedovatka ‚nejedlá, jedovatá houba' 2, 226
jedowatá houba ‚nejedlá, jedovatá houba' 2, 229
jedu příč. min. sg. m. 4, 542
l sonans 5, 180
jeďu 3. os. pl. ind. préz. 4, 456
jeďum 3. os. pl. ind. préz. 4, 456
jegovan ‚šeřík' 2, 48
jehla ‚vážka, šídlo' 2, 138
jehle dat. sg. f. 4, 116
nom. pl. f. 4, 176
jehle dat. sg. f. 4, 116
jehle gen. sg. f. 4, 96
jehlé gen. pl. f. 4, 212
jehlę gen. sg. f. 4, 96
dat. sg. f. 4, 116
nom. pl. f. 4, 176
jehli dat. sg. f. 4, 116
jehlí gen. pl. f. 4, 212
jehličí ‚zelené jehličí' 2, 189
jehličí (*-íčí, -éčí*) ‚spadané suché jehličí' 2, 186
jehličky ‚zelené jehličí' 2, 189
jehličky ‚spadané suché jehličí' 2, 186
jehly gen. sg. f. 4, 96
jehly dat. sg. f. 4, 116
jehly nom. pl. f. 4, 176
jehlə dat. sg. f. 4, 116
jehły gen. sg. f. 4, 96
jech akuz. pl. 4, 364
jechče změna šč > šť 5, 384
jej ‚stůj!' 3, 448
jejct inf. 4, 486
jejt inf. 4, 486
jelejtko změna í > ej > é (> í) 5, 84
jelen nom. sg. m. 4, 48
jeleň nom. sg. m. 4, 48
jeleňí jazik ‚jitrocel kopinatý' 2, 241
jelétko změna í > ej > é (> í) 5, 84
jelík ‚cop' 1, 124
jeliň změny oN, eN > uN, yN 5, 144
jelitko změna í > ej > é (> í) 5, 84
jelítko změna í > ej > é (> í) 5, 84
jelyň změny oN, eN > uN, yN 5, 144
jelytko změna í > ej > é (> í) 5, 84
jem dat. sg. m./n. 4, 348
jemecká miš ‚potkan, krysa' 2, 98
jemela f. ‚jmelí' 2, 200
jemelí ‚jmelí' 2, 200
jemelo ‚jmelí' 2, 200
jemo dat. sg. m./n. 4, 348
jemu dat. sg. m./n. 4, 348
jen ‚jenom' 5, 564
jene (*-ny*) ‚jenom' 5, 564
jenem ‚jenom' 5, 564
jennou skupiny dn, nn 5, 428
jenom ‚jenom' 5, 564
jen(*om*) proteze 5, 366
jenomej proteze 5, 366
‚jenom' 5, 564
jenou skupiny dn, nn 5, 428
jenováč m. ‚jinovatka' 2, 368
jenovatka ‚jinovatka' 2, 366
jenovaťka ‚jinovatka' 2, 368
jent částice citové 5, 484
jeť částice citové 5, 484
jenuvatka ‚jinovatka' 2, 368
jepčička ‚jeptiška' 2, 410
proteze 5, 358
jepica ‚vážka, šídlo' 2, 138
jepiška ‚jeptiška' 2, 410
jeptiška ‚jeptiška' 2, 410
proteze 5, 358
jepťiška proteze 5, 358
jepťiška ‚jeptiška' 2, 410
jepťíška ‚jeptiška' 2, 410
proteze 5, 358
jeptuška ‚jeptiška' 2, 410
proteze 5, 358
jermara proteze 5, 356
jerpám ‚modřín' 2, 184
jertel metateze souhlásek 5, 378
jertel m. ‚jetel' 3, 260
jeř změna 'a (> ě) > e 5, 52
jeř f. ‚jarní obilí' 3, 154
jeřab metateze souhlásek 5, 376
jeřáb metateze souhlásek 5, 376
jeřabec metateze souhlásek 5, 376
jeřábek metateze souhlásek 5, 376
jeřabina metateze souhlásek 5, 376
jeřina ‚jarní obilí' 3, 154
změna 'a (> ě) > e 5, 52
jesen změna 'a (> ě) > e 5, 52
jeseň změna 'a (> ě) > e 5, 52
jeseň ‚podzim' 5, 269
jesi závislé zjišťovací otázky 5, 471
jesle f. plt. ‚jesle' 3, 80
jesli závislé zjišťovací otázky 5, 471
jest kvantita 5, 250
jestli závislé zjišťovací otázky 5, 471
ješče změna šč > šť 5, 384
ješčera ‚ještěrka' 2, 176
ješčérka ‚ještěrka' 2, 176
kvantita 5, 280
ješčeřica ‚ještěrka' 2, 176
ješčurka ‚ještěrka' 2, 176
ješi závislé zjišťovací otázky 5, 471
ješki ‚plody lopuchu' 2, 282
ješle závislé zjišťovací otázky 5, 471
ješli závislé zjišťovací otázky 5, 471
ješťe změna šč > šť 5, 384
ješťe proteze 5, 366
ješťerka ‚ještěrka' 2, 176
jet inf. 4, 486
jeť částice citové 5, 484
jeť inf. 4, 486
jét inf. 4, 486
jéť inf. 4, 486
jetel ‚datel' 2, 108
jetel m. ‚vojtěška' 3, 264
jetel (*-él*) m. ‚jetel' 3, 260
jetel (*-él*) f. ‚jetel' 3, 260
jetél m. ‚vojtěška' 3, 264
jetelenka ‚šťavel' 2, 229
jetelina ‚vojtěška' 3, 264
jeteliна ‚jetel' 3, 260
jetelinka ‚šťavel' 2, 230
jetelinové semeno jetelové (semeno) 4, 328
jetelňi semeno jetelové (semeno) 4, 328
jetelové semeno jetelové (semeno) 4, 326
jetelovo semeno jetelové (semeno) 4, 326
jetev bilabiální w 5, 438
jetev f. ‚větev' 2, 194
jetrňice (*je-*) proteze 5, 364
jetvička ‚větvička' 2, 196
jez ‚jez' 2, 312
jezavec změna 'a (> ě) > e 5, 52
jezevec změna 'a (> ě) > e 5, 51
jezovec změna 'a (> ě) > e 5, 51
jezvec změna 'a (> ě) > e 5, 51
jez'dz'ic' palatalizace 5, 329
jeździć palatalizace 5, 329
ježdžyč palatalizace 5, 329
ježech 1. os. sg. ind. préz. 4, 604
jho ‚jařmo' 3, 374
ji akuz. sg. f. 4, 354
změna 'u > i, 'ú > í 5, 78
-(j)i podmínkové věty reálné 5, 470
jí ‚jeď!' 3, 446
akuz. sg. f. 4, 354
3. os. pl. ind. préz. 4, 456
jid příč. min. sg. m. 4, 542
jíd příč. min. sg. m. 4, 542
jider gen. pl. n. 4, 200

jidlo proteze 5, 360
jídlo proteze 5, 360
jidrat gen. pl. n. 4, 200
jíha ‚drobenka' 1, 278
(*j*)*ich* akuz. pl. 4, 364
(*j*)*ích* akuz. pl. 4, 364
jícha ‚jíška' 1, 208
jíja 3. os. pl. ind. préz. 4, 456
jijó 3. os. pl. ind. préz. 4, 456
jijou 3. os. pl. ind. préz. 4, 456
jílí ‚jmelí' 2, 200
jillo proteze 5, 360
jilmi ‚jinovatka' 2, 366
jim m. ‚jinovatka' 2, 366
jímí ‚jinovatka' 2, 366
(*j*)*ín* m. ‚jinovatka' 2, 366
jíň m. ‚jinovatka' 2, 366
(*j*)*ináč* vylučovací poměr 5, 466
jinačí proteze 5, 358
(*j*)*inak* vylučovací poměr 5, 466
jinakší proteze 5, 358
jíňe f. ‚jinovatka' 2, 366
jiňeňi ‚jinovatka' 2, 366
(*j*)*íňí* ‚jinovatka' 2, 366
jinováč (-*ač*) m. ‚jinovatka' 2, 366
jinovačka ‚jinovatka' 2, 366
(*j*)*inovaťˇ* f. ‚jinovatka' 2, 366
(*j*)*ínovaťˇ* f. ‚jinovatka' 2, 366
(*j*)*inovatka* ‚jinovatka' 2, 366
(*j*)*inovátka* ‚jinovatka' 2, 366
(*j*)*ínovatka* ‚jinovatka' 2, 366
jinovaťˇka ‚jinovatka' 2, 366
jiňovatka ‚jinovatka' 2, 366
(*j*)*inovka* ‚jinovatka' 2, 366
jinovˇaťˇ f. ‚jinovatka' 2, 368
jinší proteze 5, 358
jintˇ částice citové 5, 484
jinuvatka ‚jinovatka' 2, 366
jiný proteze 5, 358
jirovačka ‚jinovatka' 2, 366
jiskra proteze 5, 360
jískra proteze 5, 360
(*j*)*isna* pl. ‚dáseň' 1, 140
(*j*)*isno* ‚dáseň' 1, 140
jist kvantita 5, 250
jíst kvantita 5, 250
jišče změna e, ě > i 5, 115
(*j*)*išče* změna šč > šťˇ 5, 384
jiščer m. ‚ještěrka' 2, 176
jiščera ‚ještěrka' 2, 176
(*j*)*íščera* ‚ještěrka' 2, 176
(*j*)*iščírka* ‚ještěrka' 2, 176
jíška ‚drobenka' 1, 278
(*j*)*íška* ‚jíška' 1, 208
jišťer ‚ještěrka' 2, 178
(*j*)*išťerka* ‚ještěrka' 2, 176
(*j*)*íšťerka* ‚ještěrka' 2, 176
jít brzi ‚pospíchat' 1, 160
jít prosit ‚žebrat' 2, 400
jitrňice ‚ručka u travní kosy' 3, 172
jitrňice proteze 5, 364
jítrňice proteze 5, 364
(*j*)*itrocel* ‚jitrocel kopinatý' 2, 241
‚jitrocel větší' 2, 244
jitrocél ‚jitrocel kopinatý' 2, 241
‚jitrocel větší' 2, 244
(*j*)*ítrocel* ‚jitrocel kopinatý' 2, 241
‚jitrocel větší' 2, 244
jitrocen ‚jitrocel kopinatý' 2, 241
‚jitrocel větší' 2, 244
jitrocí m. ‚jitrocel kopinatý' 2, 241
(*j*)*itrocí* n. ‚jitrocel kopinatý' 2, 241
‚jitrocel větší' 2, 244
(*j*)*ítrocí* n. ‚jitrocel kopinatý' 2, 241
‚jitrocel větší' 2, 244
jitrocil ‚jitrocel větší' 2, 244
(*j*)*itrocíl* ‚jitrocel kopinatý' 2, 241
‚jitrocel větší' 2, 244
jítrocíl ‚jitrocel kopinatý' 2, 241
‚jitrocel větší' 2, 244
(*j*)*itrocín* ‚jitrocel kopinatý' 2, 241
‚jitrocel větší' 2, 244
jitrucel ‚jitrocel kopinatý' 2, 241
‚jitrocel větší' 2, 244
jítrucel ‚jitrocel kopinatý' 2, 241
jíva proteze 5, 366
(*j*)*izba* ‚světnice' 1, 352
jizevec změna 'a (> ě) > e 5, 51
jmel m. ‚jmelí' 2, 200
jmelí ‚jmelí' 2, 200
jméli ‚jmelí' 2, 200
jmélí ‚jmelí' 2, 200
jmelý ‚jmelí' 2, 200
jméno kvantita 5, 240
jmjeli ‚jmelí' 2, 200
jo akuz. sg. f. 4, 354
jo je 1. os. sg. ind. préz. 4, 604
jo jech 1. os. sg. ind. préz. 4, 604
jod příč. min. sg. m. 4, 542
joder gen. pl. n. 4, 200
jodlo proteze 5, 360
jodneho gen. sg. m./n. 4, 394
jodnych gen. pl. 4, 396
jodnym lok. sg. m./n. 4, 394
instr. sg. m./n. 4, 396
johaniskiver ‚světluška' 2, 130
johanyskevr ‚světluška' 2, 130
johle dat. sg. f. 4, 116
johličie ‚spadané suché jehličí' 2, 186
johuy nom. pl. f. 4, 176
joch ‚jařmo' 3, 374
jolytko změna í > ej > é (> í) 5, 84
jomu dat. sg. m./n. 4, 348
jorgán ‚peřina' 1, 314
jostřab změna 'a (> ě) > e 5, 51
joščerka ‚ještěrka' 2, 176
joščirka ‚ještěrka' 2, 176
jošek ‚jařmo' 3, 374
jožech 1. os. sg. ind. préz. 4, 604
jo akuz. sg. f. 4, 354
jscat změny sc > chc, chc > sc 5, 388
jsco 3. os. sg. ind. préz. 4, 442
jšči 3. os. sg. ind. préz. 4, 442
ju akuz. sg. f. 4, 354
ju změna 'u > i, 'ú > í 5, 78
jú akuz. sg. f. 4, 354
jugovina ‚obleva' 2, 380
juh ‚obleva' 2, 378
juhyň f. ‚tůň' 2, 314
juhyňa ‚tůň' 2, 314
jum akuz. sg. f. 4, 354
junder gen. pl. n. 4, 200
jušek ‚jařmo' 3, 374
jutro změna í > ej > é (> í) 5, 88
jygle dat. sg. f. 4, 116
jyguy nom. pl. f. 4, 176
jych akuz. pl. 4, 364
jymu dat. sg. m./n. 4, 348
jym'ola (*ňi*-) f. ‚jmelí' 2, 200
jynčmyň depalatalizace 5, 342
jyny odporovací poměr 5, 462
jynzyčky ‚jitrocel větší' 2, 244
jynzyčk'i pl. ‚jitrocel kopinatý' 2, 241
jytrňyca proteze 5, 364

-*k* (*tady*) postfixy u adverbií 5, 572
k autu asimilace 5, 408
k choliči asimilace 5, 408
k Chradeckejm asimilace 5, 410
k mace asimilace 5, 408
k mame asimilace 5, 408
k máme asimilace 5, 408
k mámňe asimilace 5, 408
k matce asimilace 5, 408
k ňemu asimilace 5, 408
k sobje ‚nalevo!' 3, 450
k vodě asimilace 5, 408
ka ‚volání na kachny' 3, 505
-*ka* (*dom, hev, sem*; *dnes, teďˇ, včil*) postfixy u adverbií 5, 572
ká ‚volání na kachny' 3, 505
kabelka ‚papírový sáček' 2, 397
kabélka ‚papírový sáček' 2, 397
kabełka ‚papírový sáček' 2, 397
kabéłka ‚papírový sáček' 2, 397
kábícl ‚čejka' 2, 120
kabilka ‚papírový sáček' 2, 397
kabílka ‚papírový sáček' 2, 397
kabísl ‚čejka' 2, 120
káble ‚koruna' 5, 604
kabłka ‚papírový sáček' 2, 397
kaboňet se ‚mračit se' 1, 132
kaboňit ‚mračit se' 1, 132
kaboňit se ‚mračit se' 1, 132
kábrle ‚koruna' 5, 604
kabřinec ‚věšák' 1, 308
kabřinek ‚věšák' 1, 308
kabyłka ‚papírový sáček' 2, 397
kabza ‚papírový sáček' 2, 397
kácat ‚kácet stromy' 2, 204
kácet ‚kácet stromy' 2, 204
kácyt ‚kácet stromy' 2, 204
kač ‚volání na kachny' 3, 505
káč ‚volání na kachny' 3, 505
kača ‚volání na kachny' 3, 505
káča ‚koruna' 5, 604
kačacko ‚kachňátko' 3, 540
káčacko ‚kachňátko' 3, 540
kačar ‚kačer' 3, 538
změna e > a, é > á 5, 130
kačár ‚kačer' 3, 540
změna e > a, é > á 5, 132
káčata ‚(dělat) žabky' 1, 110
kačátko ‚kachňátko' 3, 540
káčatko ‚kachňátko' 3, 540
kačátko ‚kachňátko' 3, 540
kače ‚volání na kachny' 3, 505
‚kachně' 3, 542

káče ‚volání na kachny' 3, 505
‚(husa) kejhá' 3, 528
‚kachně' 3, 542
kačena ‚kopretina' 2, 267
‚blatouch' 2, 272
‚volání na kachny' 3, 505
‚kachna' 3, 536
kačeni ‚volání na kachny' 3, 505
kačeňi mydlo ‚pomněnka' 2, 268
kačeňi vočko ‚pomněnka' 2, 268
kačenka ‚pampeliška (smetanka)' 2, 262
‚blatouch' 2, 272
kačenka ‚kachňátko' 3, 540
kačénka ‚kachňátko' 3, 540
kačenky ‚(dělat) žabky' 1, 110
kačeny ‚(dělat) žabky' 1, 110
kačer ‚kačer' 3, 538
káčer ‚kačer' 3, 538
káčér ‚kačer' 3, 538
kvantita 5, 280
káčera ‚(dělat) žabky' 1, 113
kačerák ‚kačer' 3, 538
káčerek ‚podložka u zákolníku' 3, 340
káčerek ‚potykač' 3, 128
‚horní výstupek na konci oje' 3, 314
káčerky ‚(dělat) žabky' 1, 110
káčerovat ‚(dělat) žabky' 1, 112
káčery ‚(dělat) žabky' 1, 110
káčes ‚koruna' 5, 604
kači ‚volání na kachny' 3, 505
káči ‚volání na kachny' 3, 505
kačica ‚kachna' 3, 538
kačiňec ‚blatouch' 2, 272
káčírek ‚horní výstupek na konci oje' 3, 314
‚podložka u zákolníku' 3, 340
kačirke ‚šišky na krmení hus' 3, 534
káčírky ‚(dělat) žabky' 1, 110
káčítko ‚kachňátko' 3, 540
káčjatko ‚kachňátko' 3, 540
kačka ‚volání na kachny' 3, 505
‚kachna' 3, 538
‚koruna' 5, 604
kački ‚(dělat) žabky' 1, 110
‚volání na kachny' 3, 505
kačna ‚kachna' 3, 536
kačňátko ‚kachňátko' 3, 540
kačňička ‚kachňátko' 3, 540
kačor ‚kačer' 3, 538
káčorek ‚horní výstupek na konci oje' 3, 314
kačtě ‚kachně' 3, 542
káčtě ‚kachně' 3, 542
kačuntko ‚kachňátko' 3, 540
kačvari ‚(dělat) žabky' 1, 112
kaďe ‚kudy' 5, 508
kadečka ‚voznice (na močůvku)' 3, 428
káďer ‚močál' 2, 313
kadeti ‚kudy' 5, 508
kaďi ‚kudy' 5, 508
kadimpak ‚kudy' 5, 508
kadipa ‚kudy' 5, 508
kadipak ‚kudy' 5, 508
kadiž ‚kudy' 5, 508
Kadla změna tl > kl, rl > dl 5, 448
kadlaboun ‚bouchoř' 2, 54
kadlafa ‚kosa s obloukem' 3, 166
kadlátka ‚švestka' 2, 52
kadlátko ‚švestka' 2, 52
kadlc vyrovnávání jerových střídnic 5, 166
kadlce viz (*t*)*kadlce*
kadlec ‚pavouk' 2, 158
kadlece viz (*t*)*kadlece*
kadlic vyrovnávání jerových střídnic 5, 166
kadlice vyrovnávání jerových střídnic 5, 166
kadłubek ‚špaček budka' 2, 114
kadłubec ‚špaček budka' 2, 114
kadrla ‚prvosenka' 2, 276
kadrlka ‚prvosenka' 2, 276
kady ‚kudy' 5, 508
kadym ‚kudy' 5, 508
kadyma ‚kudy' 5, 508
káhá ‚(husa) kejhá' 3, 528
kahloti ‚kalhoty' 1, 186
kachák ‚kačer' 3, 538
kachínka ‚kachňátko' 3, 540
kachínki ‚(dělat) žabky' 1, 113
kachla ‚koruna' 5, 604
kachle ‚koruna' 5, 604
kachle plt. ‚zvýšená část kamen' 1, 334
káchle ‚koruna' 5, 604
kachlik ‚květináč' 1, 300
kachlíky ‚zvýšená část kamen' 1, 334
kachloč ‚zvýšená část kamen' 1, 334
kachna ‚kachna' 3, 536
‚koruna' 5, 604
kachnák ‚kačer' 3, 538
kachňátko ‚kachňátko' 3, 540
kachně ‚kachně' 3, 542
kachňička ‚kachňátko' 3, 540
kaj ‚kam' 5, 505
‚kde' 5, 505
‚kudy' 5, 508
-kaj (*tu, hen, sem, hev, dom, tot*'; *včil, dnes*)
postfixy u adverbií 5, 572
-káj (*tu, hen, sem, hev, dom, tot*'; *včil, dnes*)
postfixy u adverbií 5, 572
kajda ‚koruna' 5, 604
kajgana ‚míchaná vejce' 1, 220
kajgána ‚míchaná vejce' 1, 220
kajhá ‚(husa) kejhá' 3, 528
kajm ‚bramborový klíček' 3, 272
kajmuje ‚(brambor) klíčí' 3, 275
kajstra ‚papírový sáček' 2, 397
kaká ‚(husa) kejhá' 3, 528
káká ‚(husa) kejhá' 3, 528
kakán ‚sýr' 1, 228
kakánek ‚sýr' 1, 228
kakulba ‚koza bez rohů' 3, 456
kakuška ‚sedmikráska' 2, 264
‚kopretina' 2, 267
kalaba ‚kaluž (po dešti)' 2, 316
kalabjena ‚nejedlá, jedovatá houba' 2, 228
kalač ‚ovád' 2, 148
kalačka ‚ovád' 2, 148
kalander ‚oploteň' 3, 74
kalandr ‚oploteň' 3, 74
kálat ‚štípat' 1, 390
kalazboun ‚bouchoř' 2, 54
kalc vyrovnávání jerových střídnic 5, 166
kalce viz (*t*)*kalce*
kalej ‚kloudný' 1, 178
kalenec ‚hřeben střechy' 1, 382
kaleňica ‚hřeben střechy' 1, 384
kaleňice ‚hřeben střechy' 1, 382
kalhoti ‚kalhoty' 1, 186
‚spodky' 1, 192
kalhoťišťata ‚kalhoty' 1, 186
kalhouti ‚kalhoty' 1, 186
kalich ‚bubák (uschlý zbytek květu na spodu jablka)' 2, 64
kalinec ‚hřeben střechy' 1, 382
kališek ‚bubák (uschlý zbytek květu na spodu jablka)' 2, 64
kaloha ‚kalož (po dešti)' 2, 316
kalous (*-z*) ‚sýček' 2, 104
kalousek ‚sýček' 2, 104
kaluha ‚kalož (po dešti)' 2, 318
kalut ‚příkop u cesty' 2, 330
kaluž f. ‚kalož (po dešti)' 2, 316
kaluža ‚močůvka' 3, 426
kalúža ‚kalož (po dešti)' 2, 316
kalužе ‚kalož (po dešti)' 2, 316
kalužina ‚kalož (po dešti)' 2, 316
kam ‚kam' 5, 505
‚kudy' 5, 510
kama ‚kudy' 5, 508
kamadi ‚kudy' 5, 508
kamala ‚stoh slámy' 3, 240
kamara ‚stoh slámy' 3, 240
kamedný skupiny dn, nn 5, 426
kamejček ‚pomněnka' 2, 268
kamejk ‚kamínek' 2, 294
kamen nom. sg. m. 4, 48
kvantita 5, 220
kámen ‚hraniční kámen v polích' 2, 296
nom. sg. m. 4, 48
kvantita 5, 220
kameň ‚břidlice' 2, 293
‚brousek na kosu' 3, 160
kameň nom. sg. m. 4, 48
kvantita 5, 220
kamenáč ‚křemenáč' 2, 222
kamenach lok. pl. m. 4, 258
kamenách lok. pl. m. 4, 258
kameňach lok. pl. m. 4, 258
kameňách lok. pl. m. 4, 258
kameňák ‚křemenáč' 2, 222
kaménca plt. ‚zvýšená část kamen' 1, 334
kamene nom. pl. m. 4, 168
kameňe lok. sg. m. 4, 136
kameňe nom. pl. m. 4, 166
kamenech lok. pl. m. 4, 258
kameňech lok. pl. m. 4, 258
kamének ‚brousek na kosu' 3, 160
kamének ‚kamínek' 2, 294
kameňek ‚kamínek' 2, 294
kámeni nom. pl. m. 4, 168
kameňi lok. sg. m. 4, 136
nom. pl. m. 4, 166
kameňí ‚břidlice' 2, 293
kameňice ‚hromada kamení vybraného z pole' 2, 298
kameňíček ‚kamínek' 2, 294
kameňích lok. pl. m. 4, 258
kaménka plt. ‚zvýšená část kamen' 1, 334
kamenný skupiny dn, nn 5, 426
kameňoch lok. pl. m. 4, 258
kameňóch lok. pl. m. 4, 258
kamenouch lok. pl. m. 4, 258

kamenu lok. sg. m. 4, 136
kameňu lok. sg. m. 4, 136
kamenuch lok. pl. m. 4, 260
kameny nom. pl. m. 4, 166
kameňə lok. sg. m. 4, 136
kamíčak ‚kamínek' 2, 294
kamínek ‚brousek na kosu' 3, 160
kamínek ‚kamínek' 2, 294
kamínka plt. ‚zvýšená část kamen' 1, 334
kamínka ‚bubínek (kamínka)' 1, 328
kamíšek ‚kamínek' 2, 294
kamjének ‚kamínek' 2, 294
kamjyňe nom. pl. m. 4, 166
kamlyček ‚kamínek' 2, 294
kamna ‚bubínek (kamínka)' 1, 330
kamna plt. ‚zvýšená část kamen' 1, 334
kamoli stupňovací poměr 5, 470
kamýček (*-i-*) ‚kamínek' 2, 294
kamyňy nom. pl. m. 4, 166
kamýšek ‚brousek na kosu' 3, 160
kanape ‚otoman' 5, 582
kanapka ‚krecht' 3, 286
kanci dat. sg. m. 4, 108
kančka redukce i, y (í, ý) 5, 154
kaňčka redukce i, y (í, ý) 5, 154
kaňčka (*-nčka*) ‚uzel' 1, 189
kanec ‚bouchoř' 2, 54
kaňičká ‚brousek (u chleba)' 1, 264
‚tkanička' 1, 189
káňit se ‚mračit se' 1, 132
kankališka ‚slunéčko sedmitečné' 2, 132
kanón ‚voznice (na močůvku)' 3, 428
kanónek (*-onek*) ‚bubínek (kamínka)' 1, 328
kanoun ‚voznice (na močůvku)' 3, 428
kanta ‚konvička na mléko' 1, 286
‚kropicí konev' 2, 78
kantar ‚pomlázka (svazek prutů)' 2, 455
kanťička ‚konvička na mléko' 1, 286
kantofel ‚brambor' 3, 268
kantovat ‚podmítat' 3, 108
kany ‚kam' 5, 505
‚kde' 5, 505
‚kudy' 5, 508
kaňəčka redukce i, y (í, ý) 5, 154
kap ‚okap' 1, 378
kapa ‚ošití bijáku' 3, 200
kapalice ‚okap' 1, 378
‚okapový žlab' 1, 380
kapálka ‚syrovátka' 1, 224
kapca ‚kornout' 2, 396
‚papírový sáček' 2, 397
kapica ‚střední kování na rozporce' 3, 334
kapica ‚ošití bijáku' 3, 200
kápjej ‚okap' 1, 378
kápička kvantita 5, 254
kapraď f. ‚kapradí' 2, 214
kapraďi ‚kapradí' 2, 214
kapraďí ‚kapradí' 2, 214
kapráďi ‚kapradí' 2, 214
kapraďina ‚kapradí' 2, 214
‚kopretina' 2, 266
kapradlí ‚kapradí' 2, 214
kapraďoučci ‚kapradí' 2, 214
kapraťí ‚kapradí' 2, 214
kapraťina ‚kapradí' 2, 214
‚kopretina' 2, 266
kaproďi ‚kapradí' 2, 218
kapřadžy ‚kapradí' 2, 214
kapsa ‚papírový sáček' 2, 397
kapusta ‚kapusta' 2, 80
kapusta strapačka ‚kapusta' 2, 80
kapuzda ‚kapusta' 2, 80
kara ‚kolečko na vožení hlíny' 3, 376
karabáč ‚pomlázka (svazek prutů)' 2, 455
karabina ‚pomlázka (svazek prutů)' 2, 455
karak ‚jak' 5, 549
karásek ‚houska' 1, 272
karbač ‚pomlázka (svazek prutů)' 2, 455
karhanec ‚květináč' 1, 296
karhánek ‚květináč' 1, 296
karhani ‚nádobí' 1, 281
karika ‚houžev u plužních koleček' 3, 144
kark r sonans 5, 182
kárka ‚plužní kolečka' 3, 136
‚kolečko na vožení hlíny' 3, 376
karlátka (*ga-*) ‚švestka' 2, 52
karlec vyrovnávání jerových střídnic 5, 168
kárlece vyrovnávání jerových střídnic 5, 168
karmaš ‚pouť (titulární slavnost)' 2, 462
‚posvícení (císařské)' 2, 464
kárňik ‚opěradlo trakaře' 3, 382
kartáč ‚brzdicí špalek' 3, 308
kartofl ‚brambor' 3, 268
kartofla ‚brambor' 3, 268
karvač ‚pomlázka (svazek prutů)' 2, 455
kary f. plt. ‚kolečko na vožení hlíny' 3, 376
kasa ‚čeleď' 3, 54
kasapíje ‚řeznický obchod' 2, 390
kasarna nom. pl. f. 4, 186
kasárna nom. pl. f. 4, 186
kasarňe nom. pl. f. 4, 186
kasárňe nom. pl. f. 4, 186
kasarni nom. pl. f. 4, 186
kasárny nom. pl. f. 4, 186
kaša změna 'a (> ě) > e 5, 51
kaše akuz. sg. f. 4, 126
změna 'a (> ě) > e 5, 51
kaši akuz. sg. f. 4, 126
změna 'u > i, 'ú > í 5, 78
kašička ‚květ černého bezu' 2, 288
kašo akuz. sg. f. 4, 126
kašǫ akuz. sg. f. 4, 126
kašša změna 'a (> ě) > e 5, 51
kaššu akuz. sg. f. 4, 126
kašu akuz. sg. f. 4, 126
kašu změna 'u > i, 'ú > í 5, 78
kašym akuz. sg. f. 4, 126
kať ‚volání na kachny' 3, 505
kaťata ‚kalhoty' 1, 186
‚spodky' 1, 190
kaťe ‚kalhoty' 1, 186
‚spodky' 1, 190
záměna g, k 5, 319
káťet ‚kácet stromy' 2, 204
kaťeta ‚spodky' 1, 190
káťit ‚kácet stromy' 2, 204
katuška ‚sedmikráska' 2, 264
kauž f. ‚kaluž (po dešti)' 2, 316
kaúž f. ‚kaluž (po dešti)' 2, 316
kauža ‚kaluž (po dešti)' 2, 316
kaúža ‚kaluž (po dešti)' 2, 316
kaǫža ‚kaluž (po dešti)' 2, 316
káv'er ‚močál' 2, 313
kaz ‚hromada kamení vybraného z pole' 2, 298
káz ‚petrolej' 1, 348
kázáň ‚pomlázka (zvyk)' 2, 456
kvantita 5, 258
kázaňí kvantita 5, 258
kázáňí kvantita 5, 258
kázáňə kvantita 5, 258
kázek ‚hromada kamení vybraného z pole' 2, 298
kbelík ‚nádobka na brousek' 3, 162
kde ‚kam' 5, 505
‚kde' 5, 505
kdyby ne (toho horka), (bylo by dobře) podmínkové věty ireálné 5, 476
kdypa ‚kdy' 5, 530
kdypak ‚kdy' 5, 530
kecá se ‚(kráva) se čistí' 3, 398
keča ‚koruna' 5, 604
kedi ‚kudy' 5, 508
‚kdy' 5, 530
kegel ‚kuželka' 2, 418
kegla ‚kuželka' 2, 418
kej ‚kam' 5, 505
‚kdy' 5, 530
-kej (*dnes, teď*) postfixy u adverbií 5, 572
kejbe se ‚viklá se' 1, 142
kejdať ‚vyhazovat hnůj z chléva' 3, 422
kejhá ‚(husa) kejhá' 3, 528
kejklá se ‚viklá se' 1, 142
kejkluje se ‚viklá se' 1, 142
kejše ‚hromádky posečeného obilí' 3, 177
kejški ‚hromádky posečeného obilí' 3, 177
kejzat ‚kulhat' 1, 154
kel ‚kapusta' 2, 80
kel m. ‚bramborový klíček' 3, 272
kél ‚kapusta' 2, 80
kél m. ‚bramborový klíček' 3, 272
kela ‚kolik' 4, 414
keleňina ‚hřeben střechy' 1, 382
keli ‚(brambor) klíčí' 3, 274
kélí ‚kapusta' 2, 80
kelka ‚kolik' 4, 414
kelkapusta ‚kapusta' 2, 82
kelko ‚kolik' 4, 414
kelňík ‚opěradlo trakaře' 3, 382
kelo ‚kolik' 4, 414
keł ‚kapusta' 2, 80
kełek ‚bramborový klíček' 3, 272
kera(*k*)*pa*(*k*) stupňovací poměr 5, 468
kerak ‚jak' 5, 549
‚nějak' 5, 550
kerakpa ‚jak' 5, 549
kerakpak ‚jak' 5, 549
kerakšik ‚nějak' 5, 550
kerakš stupňovací poměr 5, 468
kerakž ‚jak' 5, 549
kerakže ‚jak' 5, 549
kerapa(*k*) viz *kera*(*k*)*pa*(*k*)
kerapak ‚jak' 5, 549
keraž ‚jak' 5, 549
kerchhof ‚hřbitov' 2, 412
kerchov ‚hřbitov' 2, 412
kérchov ‚hřbitov' 2, 412
keri ‚kudy' 5, 508

kerk r sonans 5, 182
kermaš ‚pouť (titulární slavnost)‘ 2, 462
‚posvícení (císařské)‘ 2, 464
kerštl ‚drobenka‘ 1, 278
kerve r sonans 5, 182
keryndy ‚kudy‘ 5, 508
keř f. ‚keř‘ 2, 210
keř ‚keř‘ 2, 210
keře vyrovnávání jerových střídnic 5, 164
keřtl ‚drobenka‘ 1, 278
keselajda ‚šťovík‘ 2, 279
keselec ‚šťovík‘ 2, 279
keselí melí ‚šťovík‘ 2, 279
ketïca ‚chumáč ovoce‘ 2, 58
keų ‚kapusta‘ 2, 80
kézeopfol ‚sýr‘ 1, 229
kfasne mléko ‚kyselé mléko‘ 1, 222
kfasne mlyko ‚kyselé mléko‘ 1, 222
kfaśne zelí ‚kyselé zelí‘ 1, 212
kfi gen. sg. f. 4, 104
kfíčerou ‚kvečeru‘ 5, 546
kfíčerǫ ‚kvečeru‘ 5, 546
kfíťí asimilace 5, 418
kfitnyť inf. 4, 490
kfje gen. sg. f. 4, 104
kfjećje ‚kvítí‘ 2, 240
kfjet asimilace 5, 418
kfjetko ‚květina‘ 2, 238
kfjotka ‚kvítí‘ 2, 240
kfjotko ‚květina‘ 2, 238
kfju instr. sg. f. 4, 150
kfjum instr. sg. f. 4, 150
kfočka ‚kvočna‘ 3, 506
asimilace 5, 418
kfočna ‚kvočna‘ 3, 506
asimilace 5, 418
kfučka ‚kvočna‘ 3, 506
asimilace 5, 418
kfúčna ‚kvočna‘ 3, 506
kf'at asimilace 5, 418
kf'e gen. sg. f. 4, 104
kf'e r sonans 5, 182
kf'ila asimilace 5, 420
kchejl ‚kapusta‘ 2, 80
kchel ‚kapusta‘ 2, 80
kchél ‚kapusta‘ 2, 80
kchis ‚poduška u chomoutu‘ 3, 368
kchís ‚poduška u chomoutu‘ 3, 368
kchisa ‚poduška u chomoutu‘ 3, 368
kchisna ‚truhla na mouku‘ 1, 254
kchisna na múku ‚truhla na mouku‘ 1, 254
kchisňa ‚truhla na mouku‘ 1, 254
kchoce ‚plody lopuchu‘ 2, 282
kchor ‚kostelní kůr‘ 2, 406
kchór ‚kostelní kůr‘ 2, 406
kchóra ‚kostelní kůr‘ 2, 406
kchour ‚kostelní kůr‘ 2, 406
kchúr ‚kostelní kůr‘ 2, 406
kchúra ‚kostelní kůr‘ 2, 406
kibic ‚čejka‘ 2, 120
kiblá se ‚viklá se‘ 1, 142
kiča ‚chumáč ovoce‘ 2, 58
kička ‚chumáč ovoce‘ 2, 58
kičkať ‚tahat za vlasy‘ 1, 128
kídať ‚vyhazovat hnůj z chléva‘ 3, 422
kijanka ‚dřevařská palice‘ 2, 208
kijunka (*k'i-*) ‚dřevařská palice‘ 2, 208
kikiriháá ‚kokrhá‘ 3, 494
kikiríháá ‚kokrhá‘ 3, 494
kikirikáá ‚kokrhá‘ 3, 494
kikirikuje ‚kokrhá‘ 3, 496
kiklá se ‚viklá se‘ 1, 142
kíl ‚kapusta‘ 2, 80
kimpa ‚brousek (u chleba)‘ 1, 264
kíňafka ‚čejka‘ 2, 120
kinkiríháá ‚kokrhá‘ 3, 494
kinklá se ‚viklá se‘ 1, 142
kinkul f. ‚keř černého bezu‘ 2, 285
kinkule f. ‚plody černého bezu‘ 2, 288
kirbus bílej ‚dýně‘ 2, 74
kirvaj ‚posvícení (císařské)‘ 2, 466
kis ‚poduška u chomoutu‘ 3, 368
kisa ‚poduška u chomoutu‘ 3, 368
kiseláč ‚šťovík‘ 2, 280
kiselák ‚šťovík‘ 2, 279
kiselanda ‚šťovík‘ 2, 279
kiselej jetel ‚šťavel‘ 2, 230
kiselej jetílek ‚šťavel‘ 2, 230
kiselej sejra ‚sýr‘ 1, 226
kiselí lupeňí ‚šťovík‘ 2, 279
kiselice ‚šťovík‘ 2, 280
kiselíč ‚šťovík‘ 2, 279
kiselinda ‚šťovík‘ 2, 279
kiselí ščív ‚šťovík‘ 2, 278
kiseło ‚šťovík‘ 2, 279
kisna ‚truhla na mouku‘ 1, 252
kisna na mouku ‚truhla na mouku‘ 1, 252
kisňa ‚truhla na mouku‘ 1, 254
kista ‚chumáč ovoce‘ 2, 58
kistka ‚chumáč ovoce‘ 2, 58
kístka ‚chumáč ovoce‘ 2, 58
kistl ‚poduška u chomoutu‘ 3, 368
kis'i 3. os. sg. ind. préz. 4, 436
kíše 3. os. sg. ind. préz. 4, 436
kiši 3. os. sg. ind. préz. 4, 436
kiťa ‚chumáč ovoce‘ 2, 58
kitka ‚květina‘ 2, 238
kitki ‚kvítí‘ 2, 240
kitkiríká ‚kokrhá‘ 3, 494
kivis ‚čejka‘ 2, 120
kiviska ‚čejka‘ 2, 120
kivlá se ‚viklá se‘ 1, 142
kivle sa ‚viklá se‘ 1, 144
kivoce sa ‚viklá se‘ 1, 142
kject inf. 4, 490
kjej ‚kdy‘ 5, 530
kjet bilabiální w 5, 438
příč. min. sg. m. 4, 546
kjétl příč. min. sg. m. 4, 546
klá ‚(brambor) klíčí‘ 3, 274
klabačka ‚velikonoční klapačka‘ 2, 452
klabak ‚biják cepu‘ 3, 198
klabotka ‚velikonoční klapačka‘ 2, 452
klacek ‚třísky‘ 1, 394
klačary ‚přední konce sanic‘ 3, 354
klače ‚kleče‘ 3, 114
‚přední konce sanic‘ 3, 354
klačeł příč. min. sg. m. 4, 525
klačit změna tl > kl, rl > dl 5, 450
klačyų příč. min. sg. m. 4, 525
klada kvantita 5, 224
kláda kvantita 5, 224
kládek ‚brzdicí špalek‘ 3, 308
klaďífko ‚velikonoční klapačka‘ 2, 452
klaďina ‚příčný trámek hrabí‘ 3, 250
klaďivo ‚vážka, šídlo‘ 2, 138
klak ‚vrchní bidlo žebřin‘ 3, 292
klaka ‚vrchní bidlo žebřin‘ 3, 292
klakátko ‚stolička‘ 1, 306
klakotka ‚velikonoční klapačka‘ 2, 452
klaky ‚kleče‘ 3, 114
‚přední konce sanic‘ 3, 354
klanečňík ‚oplen‘ 3, 324
klaňička ‚opěradlo trakaře‘ 3, 382
klapač ‚velikonoční klapačka‘ 2, 452
klapáč ‚velikonoční klapačka‘ 2, 452
klapačka ‚velikonoční klapačka‘ 2, 452
klapački ‚klapky na oči‘ 3, 396
klapadlo ‚velikonoční klapačka‘ 2, 452
klapavica ‚velikonoční klapačka‘ 2, 452
klápec' (*-p'eč*) m. ‚brzdicí špalek‘ 3, 308
klápeť (*-c', -č*) m. ‚špalek‘ 1, 389
klápetek (*klápi-, klápí-*) ‚brzdicí špalek‘ 3, 308
klapetka ‚velikonoční klapačka‘ 2, 452
klápitko ‚příčný trámek hrabí‘ 3, 250
klapjet ‚kopit‘ 3, 254
klapka ‚brzdicí špalek‘ 3, 308
‚podložka u zákolníku‘ 3, 340
klapky ‚velikonoční klapačka‘ 2, 452
klapkų ‚klapky na oči‘ 3, 396
klapotka ‚velikonoční klapačka‘ 2, 452
klapy ‚klapky na oči‘ 3, 396
klášterka ‚jeptiška‘ 2, 410
klašterna ‚jeptiška‘ 2, 410
klášterná pana ‚jeptiška‘ 2, 410
klašterna sestra ‚jeptiška‘ 2, 410
klášterňí pana ‚jeptiška‘ 2, 410
klášterňí sestra ‚jeptiška‘ 2, 410
klášterňice ‚jeptiška‘ 2, 410
klášterňička ‚jeptiška‘ 2, 410
klaštrna ‚jeptiška‘ 2, 410
klát ‚štípat‘ 1, 390
klát ‚špalek‘ 1, 389
klať ‚štípat‘ 1, 390
klátek ‚špalek‘ 1, 389
‚brzdicí špalek‘ 3, 308
kláťí se ‚viklá se‘ 1, 142
klatka ‚příčný trámek hrabí‘ 3, 250
klatka ‚visací zámek‘ 1, 362
klátka (*sk-*) ‚nápravník‘ 3, 320
kĺbík l sonans 5, 179
klbík ‚nádobka na brousek‘ 3, 162
klč ‚pařez‘ 2, 209
-kle (*tady*) postfixy u adverbií 5, 572
klécať ‚kulhat‘ 1, 154
klecinprót ‚velikonoční bochníček‘ 2, 459
kleč m. ‚kleštiny‘ 3, 366
kleča n. plt. ‚kleče‘ 3, 114
klečačky přech. přít. sg. m. 4, 602
klečal příč. min. sg. m. 4, 525
klečál příč. min. sg. m. 4, 525
klečat inf. 4, 494
klečata ‚kleče‘ 3, 114
klečata plt. ‚kleštiny‘ 3, 366
kleče ‚kleče‘ 3, 114
‚přední konce sanic‘ 3, 354
kleče plt. ‚kleštiny‘ 3, 366
klečeł příč. min. sg. m. 4, 525

klečél příč. min. sg. m. 4, 525
kléčel příč. min. sg. m. 4, 526
klečet inf. 4, 494
klečil příč. min. sg. m. 4, 525
klečíl příč. min. sg. m. 4, 525
klečoł příč. min. sg. m. 4, 525
klečuł příč. min. sg. m. 4, 525
klechtáček ‚kvedlačka' 1, 292
klechtačka ‚kvedlačka' 1, 292
klechták ‚kvedlačka' 1, 292
kleje ‚(brambor) klíčí' 3, 274
klejsko ‚(je) kluzko' 2, 372
klejšťe n. ‚dešťovka' 2, 168
klekaci přech. přít. sg. m. 4, 602
klekačky přech. přít. sg. m. 4, 602
klekajka ‚netopýr' 2, 100
klekátko ‚stolička' 1, 306
klekotka ‚velikonoční klapačka' 2, 452
kleky ‚přední konce sanic' 3, 354
kleky ‚kleče' 3, 114
klenč ‚modřín' 2, 184
kleňhák ‚klíště' 2, 164
klepač ‚velikonoční klapačka' 2, 452
‚klepačka' 5, 580
‚klepadlo' 5, 580
‚velikonoční klapačka' 2, 452
klepáč ‚klepačka' 5, 580
‚klepadlo' 5, 580
klepáček ‚prvosenka' 2, 276
‚velikonoční klapačka' 2, 452
klepačka ‚prvosenka' 2, 276
‚velikonoční klapačka' 2, 452
‚klepačka' 5, 580
‚klepadlo' 5, 580
klepadlo ‚velikonoční klapačka' 2, 452
‚klepačka' 5, 580
‚klepadlo' 5, 580
klepafka ‚velikonoční klapačka' 2, 452
klepák ‚velikonoční klapačka' 2, 452
‚klepačka' 5, 580
klepanec ‚srp' 3, 178
klepat ‚třást' 2, 70
klepátko ‚velikonoční klapačka' 2, 454
klepeč ‚klepačka' 5, 580
klepina ‚nezralý hrachový lusk' 2, 84
klepotka ‚velikonoční klapačka' 2, 452
kleska ‚nezralý hrachový lusk' 2, 84
klest m. ‚chvojí' 2, 192
klest f. ‚chvojí' 2, 192
klesť f. ‚chvojí' 2, 192
klesťič ‚zvěroklestič' 3, 474
klešč m. ‚kleštiny' 3, 366
kléšča plt. ‚kleštiny' 3, 366
klešťak ‚klíště' 2, 164
kléšče plt. ‚kleštiny' 3, 366
klešťini ‚kleče' 3, 114
kléšťiny plt. ‚kleštiny' 3, 366
kleška ‚nezralý hrachový lusk' 2, 84
klešťák ‚škvor' 2, 160
klešťe ‚kleče' 3, 114
klešťe plt. ‚kleštiny' 3, 366
klešťice ‚nezralý hrachový lusk' 2, 84
klešťice f. ‚klíště' 2, 164
klešťice plt. ‚kleštiny' 3, 366
klešťič ‚zvěroklestič' 3, 474
klešťina ‚nezralý hrachový lusk' 2, 84
klešťina sg. ‚kleštiny' 3, 366
klešťiny plt. ‚kleštiny' 3, 366
kleštra ‚kleštiny' 3, 366
kleťe ‚kleče' 3, 114
kletka ‚špaček budka' 2, 114
klevá se ‚(kuřátko) se klobe' 3, 514
klí ‚(brambor) klíčí' 3, 274
klí se ‚(brambor) klíčí' 3, 274
klibá se ‚(kuřátko) se klobe' 3, 514
klibe se ‚(kuřátko) se klobe' 3, 514
klica ‚bramborový klíček' 3, 272
klíč ‚kleštiny' 3, 366
klíč ‚bramborový klíček' 3, 272
změna 'u > i, 'ú > í 5, 74
klíčé ‚(brambor) klíčí' 3, 274
klíček ‚bramborový klíček' 3, 272
kličí ‚(brambor) klíčí' 3, 274
klíčí ‚(brambor) klíčí' 3, 274
klička ‚ručka u travní kosy' 3, 172
‚bramborový klíček' 3, 272
změna 'u > i, 'ú > í 5, 74
kličkuje ‚(brambor) klíčí' 3, 274
kličkuje se ‚(brambor) klíčí' 3, 274
kličky ‚kuželka' 2, 418
kliďet inf. 4, 496
kliďí n. ‚výmět koně' 3, 438
kliďit ‚čistit studnu' 1, 396
kliďit inf. 4, 496
klíďit inf. 4, 496
vantita 5, 286
klíh ‚bramborový klíček' 3, 272
klíha ‚bramborový klíček' 3, 272
klíhačka ‚klouzačka' 1, 120
klihák ‚sýr' 1, 226
klihlej tvaroh ‚sýr' 1, 226
klije ‚(brambor) klíčí' 3, 274
klík ‚bramborový klíček' 3, 272
klika ‚ručka u travní kosy' 3, 172
‚bramborový klíček' 3, 272
‚jařmo' 3, 374
klíka ‚jařmo' 3, 374
kliki ‚kleče' 3, 114
klímá se ‚viklá se' 1, 144
klimbá se ‚viklá se' 1, 144
klín ‚svorník' 3, 328
kliňhák ‚klíště' 2, 164
klinká se ‚viklá se' 1, 142
klipák ‚klíště' 2, 164
klípje ‚pazneht' 3, 418
kliskо ‚(je) kluzko' 2, 372
klišč ‚škvor' 2, 160
klíšťák ‚škvor' 2, 160
klíšťe plt. ‚kleštiny' 3, 366
klišček ‚klíště' 2, 164
kliščyna sg. ‚kleštiny' 3, 366
kliška ‚brousek (u chleba)' 1, 264
klíšť (*kly-*, *kle-*) m. ‚klíště' 2, 164
klišťák ‚klíště' 2, 164
klíšťák ‚nezralý hrachový lusk' 2, 84
klíšťák ‚klíště' 2, 164
klišťe n. ‚dešťovka' 2, 168
klíšťe ‚nezralý hrachový lusk' 2, 84
klíšťe n. ‚dešťovka' 2, 168
klíšťe n. ‚klíště' 2, 164
klištka ‚nezralý hrachový lusk' 2, 84
klivá se ‚(kuřátko) se klobe' 3, 514
klive se ‚(kuřátko) se klobe' 3, 514
klízačka ‚klouzačka' 1, 120
klízat (*se*) (*klej-*, *k'el-*) ‚klouzat se' 1, 118
klizavina ‚náledí' 2, 369
klíží ‚(brambor) klíčí' 3, 274
klížit ‚čistit studnu' 1, 396
klobá se ‚(kuřátko) se klobe' 3, 516
klobasky ‚šťovík' 2, 279
klobavec ‚datel' 2, 110
klobe se ‚(kuřátko) se klobe' 3, 514
klobóčke ‚svlačec' 2, 256
klobouček ‚blatouch' 2, 272
kloboučí ‚blatouch' 2, 272
klobouk ‚hřeben střechy' 1, 382
klobuk ‚hřeben střechy' 1, 382
klocek ‚kuželka' 2, 418
klóct ‚stloukat máslo' 1, 232
klóč změna 'u > i, 'ú > í 5, 74
klóček ‚plužní kolečka' 3, 136
klóčka ‚tlukadlo' 1, 234
klofá se ‚(kuřátko) se klobe' 3, 514
klofe se ‚(kuřátko) se klobe' 3, 514
klóhadlo ‚klouzačka' 1, 120
klochtačka ‚kvedlačka' 1, 294
kloje se ‚(kuřátko) se klobe' 3, 514
klok ‚tlukadlo' 1, 234
klók ‚tlukadlo' 1, 234
kloka ‚kvočna' 3, 506
klomen ‚větev' 2, 194
kloň ‚větev' 2, 194
kloníček ‚větvička' 2, 198
kloník ‚větvička' 2, 198
kloňik ‚větev' 2, 194
klop ‚klíště' 2, 164
klopýtnout ‚klopýtnout' 1, 166
klósnót kvantita 5, 264
klóstnót (*-ǵ-*) kvantita 5, 264
klotka ‚visací zámek' 1, 362
kloub ‚kotník' 1, 152
kloubec ‚nádobka na brousek' 3, 162
kloubek ‚kotník' 1, 152
‚nádobka na brousek' 3, 162
klouč změna 'u > i, 'ú > í 5, 74
klouček ‚ramena (plužních koleček)' 3, 144
kloučík ‚ramena (plužních koleček)' 3, 144
kloučík ‚ramena (plužních koleček)' 3, 144
kloudný ‚kloudný' 1, 178
klouhačka ‚klouzačka' 1, 120
‚náledí' 2, 369
klouhat se (*klí-*) ‚klouzat se' 1, 118
klouzačka ‚klouzačka' 1, 120
‚náledí' 2, 369
klouzajda ‚klouzačka' 1, 122
klouzanda ‚klouzačka' 1, 122
klouzańice ‚klouzačka' 1, 122
klouzańice ‚náledí' 2, 369
klouzat (*se*) ‚klouzat se' 1, 118
klová se ‚(kuřátko) se klobe' 3, 514
klove se ‚(kuřátko) se klobe' 3, 514
klózafka ‚klouzačka' 1, 122
klózavica ‚náledí' 2, 369
kloznadlo ‚udidlo' 3, 364
klozne f. plt. ‚udidlo' 3, 364
kloka změna 'u > i, 'ú > í 5, 74
klsko ‚(je) kluzko' 2, 372
klubá se ‚(kuřátko) se klobe' 3, 514

klubaň f. ‚nádobka na brousek‘ 3, 162
klubaňka ‚nádobka na brousek‘ 3, 162
klubáňka ‚nádobka na brousek‘ 3, 162
klube se ‚(kuřátko) se klobe‘ 3, 514
klubík ‚nádobka na brousek‘ 3, 162
klubko l sonans 5, 178
klucach gen. pl. m. 4, 188
lok. pl. m. 4, 256
klucách lok. pl. m. 4, 256
klucam dat. pl. m. 4, 226
kluce (*-ę, -cə*) nom. pl. m. 4, 154
klucech lok. pl. m. 4, 256
klucí nom. pl. m. 4, 154
klucí kvantita 5, 288
klucí nom. pl. m. 4, 154
klúci nom. pl. m. 4, 154
klucích lok. pl. m. 4, 256
klucim dat. pl. m. 4, 226
klucima instr. pl. m. 4, 282
klucma instr. pl. m. 4, 282
klucu gen. pl. m. 4, 188
klucuch gen. pl. m. 4, 188
klucum dat. pl. m. 4, 226
klucúm dat. pl. m. 4, 226
klúč změna ’u > i, ’ú > í 5, 74
klúč ‚ramena (plužních koleček)‘ 3, 144
klučí ‚(brambor) klíčí‘ 3, 274
klučik ‚prvosenka‘ 2, 276
klúčit ‚dobývat pařezy‘ 2, 209
klučka ‚potykač‘ 3, 128
klučka ‚ručka u travní kosy‘ 3, 172
klučka změna ’u > i, ’ú > í 5, 74
klúčka ‚ručka u travní kosy‘ 3, 172
klúčník ‚ramena (plužních koleček)‘ 3, 144
klučovisko ‚ramena (plužních koleček)‘ 3, 144
kludit inf. 4, 496
kluchtna ‚kvočna‘ 3, 506
kluje se ‚(kuřátko) se klobe‘ 3, 514
kluje se ‚(kuřátko) se klobe‘ 3, 514
kluk ‚chlapec‘ 1, 66
kluka ‚ručka u travní kosy‘ 3, 172
‚jařmo‘ 3, 374
‚kvočna‘ 3, 506
změna ’u > i, ’ú > í 5, 74
klukach lok. pl. m. 4, 256
klukách lok. pl. m. 4, 256
klukam dat. pl. m. 4, 226
klukám dat. pl. m. 4, 226
klukách lok. pl. m. 4, 256
klukech lok. pl. m. 4, 256
klukna ‚kvočna‘ 3, 506
‚vyfouklé vejce‘ 3, 512
klukoch lok. pl. m. 4, 256
klukóch lok. pl. m. 4, 256
klukom dat. pl. m. 4, 226
klukouch lok. pl. m. 4, 256
kluku lok. pl. m. 4, 256
klukú gen. pl. m. 4, 188
klukúch lok. pl. m. 4, 256
klukum dat. pl. m. 4, 226
klukúm dat. pl. m. 4, 226
klumporec ‚jařmo‘ 3, 374
klupe se ‚(kuřátko) se klobe‘ 3, 514
klupko ‚míč‘ 1, 114
kluska ‚klouzačka‘ 1, 120
klusko ‚(je) kluzko‘ 2, 372
klustej l sonans 5, 176
klustnout kvantita 5, 264
klustý změna tl > kl, rl > dl 5, 448
kluve se ‚(kuřátko) se klobe‘ 3, 514
kluzaúka ‚náledí‘ 2, 369
kluzda ‚klouzačka‘ 1, 122
kluzna ‚klouzačka‘ 1, 122
kluzna plt. ‚udidlo‘ 3, 364
kluznaci n. sg. ‚udidlo‘ 3, 364
kluznáňí ‚udidlo‘ 3, 364
klužňaci n. sg. ‚udidlo‘ 3, 364
klve sa ‚(kuřátko) se klobe‘ 3, 514
klynčoú příč. min. sg. m. 4, 525
klyšč ‚škvor‘ 2, 160
klyšče plt. ‚kleštiny‘ 3, 366
klyščyna sg. ‚kleštiny‘ 3, 366
klytka ‚špaččí budka‘ 2, 114
klzač ‚klouzačka‘ 1, 120
klzačka ‚klouzačka‘ 1, 120
klzafka ‚klouzačka‘ 1, 122
klzák ‚klouzačka‘ 1, 120
klzaňa ‚klouzačka‘ 1, 122
klzaňica ‚klouzačka‘ 1, 120
klzanka ‚klouzačka‘ 1, 122
klzat (*se*) (*-et, -it, kĺz-*) ‚klouzat se‘ 1, 118
klzidło ‚klouzačka‘ 1, 120
klzisko ‚klouzačka‘ 1, 120
klzna plt. ‚udidlo‘ 3, 364
klznaduo ‚udidlo‘ 3, 364
klzňák ‚udidlo‘ 3, 364
klzno ‚udidlo‘ 3, 364
klzula ‚klouzačka‘ 1, 122
kłapetek ‚špalek‘ 1, 389
kłapetko n. ‚brzdicí špalek‘ 3, 308
kłátek ‚příčný trámek hrabí‘ 3, 250
kłbko l sonans 5, 178
kłop ‚klíště‘ 2, 164
kłubasy ‚šťovík‘ 2, 279
kłyk ‚bramborový klíček‘ 3, 272
kmen ‚větev‘ 2, 194
‚kmen‘ 2, 198
kmeň ‚kmen‘ 2, 198
kmín ‚větev‘ 2, 194
kmínek ‚větvička‘ 2, 198
kmocháček ‚kmotr‘ 1, 93
kmoter ‚kmotr‘ 1, 93
kmoterek ‚kmotr‘ 1, 93
kmotr ‚kmotr‘ 1, 93
kmotra ‚kmotra‘ 1, 94
kmotrč ‚kmotr‘ 1, 93
kmotrch ‚kmotr‘ 1, 93
kmotřenka ‚kmotra‘ 1, 94
kmotřénka ‚kmotra‘ 1, 94
kmotříček ‚kmotr‘ 1, 93
kmotřička ‚kmotra‘ 1, 94
kmotříčka ‚kmotra‘ 1, 94
kmotřík ‚kmotr‘ 1, 93
kmotřínek ‚kmotr‘ 1, 93
kmotřinka ‚kmotra‘ 1, 94
kmucháček ‚kmotr‘ 1, 93
kňafčí ‚(kočka) mňouká‘ 3, 486
kňaučí ‚(kočka) mňouká‘ 3, 486
kňauká ‚(kočka) mňouká‘ 3, 486
knavečeru ‚kvečeru‘ 5, 546
knebel ‚kolík na utahování povřísla‘ 3, 186
‚závlačka u řetízku‘ 3, 332
knebl ‚závlačka u řetízku‘ 3, 332
knébl ‚kolík na utahování povřísla‘ 3, 186
kneblík ‚závlačka u řetízku‘ 3, 332
knéblik ‚závlačka u řetízku‘ 3, 332
knéblík ‚kolík na utahování povřísla‘ 3, 186
kňedla ‚knedlík‘ 1, 210
knedle ‚nudle‘ 1, 206
knedle f. ‚knedlík‘ 1, 210
knedlík ‚výmět koně‘ 3, 438
knedlík ‚knedlík‘ 1, 210
knefle ‚plody lopuchu‘ 2, 282
kňeh gen. pl. f. 4, 210
knejbl ‚závlačka u řetízku‘ 3, 332
knejblík ‚závlačka u řetízku‘ 3, 332
kňez ‚kněz‘ 2, 408
kňežna ‚houžev u plužních koleček‘ 3, 140
kňih gen. pl. f. 4, 210
kňíh gen. pl. f. 4, 210
kňiha ‚čejka‘ 2, 120
kňiha kvantita 5, 202
kňíha ‚čejka‘ 2, 120
kvantita 5, 202
kňíhačka ‚čejka‘ 2, 120
kňíhafka ‚čejka‘ 2, 120
kňihách gen. pl. f. 4, 210
kňíhách gen. pl. f. 4, 210
kňíhara ‚čejka‘ 2, 120
kňíharka ‚čejka‘ 2, 120
kňíhava ‚čejka‘ 2, 120
kňihé gen. pl. f. 4, 210
kňihí gen. pl. f. 4, 210
kňíhora ‚čejka‘ 2, 120
kňihouch gen. pl. f. 4, 210
kňíkora ‚čejka‘ 2, 120
kňíra ‚čejka‘ 2, 120
kňírče n. ‚čejka‘ 2, 120
knitel (*km-, kň-*) ‚kolík na utahování povřísla‘ 3, 186
knitl ‚kolík na utahování povřísla‘ 3, 186
kňiz ‚kněz‘ 2, 408
knofel (*-él*) ‚knedlík‘ 1, 210
knoflíček ‚sedmikráska‘ 2, 266
knoflíky ‚plody lopuchu‘ 2, 282
knost ‚bramborový klíček‘ 3, 272
knostek ‚bramborový klíček‘ 3, 272
kňoučí ‚(kočka) mňouká‘ 3, 486
knuby n. ‚spodní část snopu‘ 3, 188
knub’e n. ‚spodní část snopu‘ 3, 188
kňura ‚(prase) chrochtá‘ 3, 466
kňurčí ‚(prase) chrochtá‘ 3, 466
kňurká ‚(prase) chrochtá‘ 3, 466
knut ‚kolík na utahování povřísla‘ 3, 186
knutel ‚kolík na utahování povřísla‘ 3, 186
knutél (*kň-*) ‚kolík na utahování povřísla‘ 3, 186
knutl ‚kolík na utahování povřísla‘ 3, 186
knuv’e n. ‚spodní část snopu‘ 3, 188
kňəha kvantita 5, 202
-ko (*teď, nýč-*) postfixy u adverbií 5, 572
kobelák ‚výmět koně‘ 3, 438
kobeliha ‚kobliha‘ 2, 438
kobeliňec ‚výmět koně‘ 3, 438
kobeliščybr ‚šťovík‘ 2, 279
kobeliška ‚kobliha‘ 2, 438
kobelka ‚papírový sáček‘ 2, 397
kobełka ‚papírový sáček‘ 2, 397

kobila ‚kůň' 3, 429
kobilák ‚výmět koně' 3, 438
kobilčí hovno ‚výmět koně' 3, 438
kobilčina ‚výmět koně' 3, 438
kobilčinka ‚výmět koně' 3, 438
kobilec ‚výmět koně' 3, 438
kobilenec ‚výmět koně' 3, 438
kobilí lejno ‚výmět koně' 3, 438
kobilice ‚horní výstupek na konci oje' 3, 314
kobiliha ‚kobliha' 2, 438
kobilina ‚výmět koně' 3, 438
kobilinco ‚výmět koně' 3, 438
kobilinka ‚výmět koně' 3, 438
kobiliščybr ‚šťovík' 2, 279
kobiliška ‚kobliha' 2, 438
‚výmět koně' 3, 438
kobilka ‚horní výstupek na konci oje' 3, 314
‚výmět koně' 3, 438
koblih ‚výmět koně' 3, 438
koblih m. ‚kobliha' 2, 438
kobliha ‚výmět koně' 3, 438
kobliha ‚kobliha' 2, 438
kobliška ‚kobliha' 2, 438
‚výmět koně' 3, 438
koblivášč ‚šťovík' 2, 279
kobližek ‚kobliha' 2, 440
‚výmět koně' 3, 438
koblížek ‚kobliha' 2, 438
kobrtnout ‚klopýtnout' 1, 166
kobyla ‚kobylka' 2, 136
kobyla ‚kobyla' 3, 430
kobylák ‚výmět koně' 3, 438
kobyláň ‚šťovík' 2, 279
kobylanec ‚výmět koně' 3, 438
kobylí ščáb ‚šťovík' 2, 279
kobylí ščáva ‚šťovík' 2, 278
kobyliha ‚kobliha' 2, 438
kobylinec ‚šťovík' 2, 279
kobylinec (*-lynec*) ‚výmět koně' 3, 438
kobyliščabr ‚šťovík' 2, 279
kobyliščáp ‚šťovík' 2, 279
kobyliška ‚kobliha' 2, 438
kobylka ‚zhlavík (plužních koleček)' 3, 139
kobylka ‚vážka, šídlo' 2, 138
kobylka ‚kobylka' 2, 136
kobylý ščáb ‚šťovík' 2, 279
kobyųka ‚papírový sáček' 2, 397
kobza ‚chroust' 2, 124
kobzál ‚brambor' 3, 268
kobzár ‚bouchoř' 2, 54
‚chroust' 2, 124
kobzinki ‚plody černého bezu' 2, 288
kobzol ‚brambor' 3, 268
kobzolanka ‚bramborová nať' 3, 276
kobəlí chcánki ‚blatouch' 2, 272
kobəliha ‚kobliha' 2, 438
koc m. ‚špaččí budka' 2, 114
koca f. ‚špaččí budka' 2, 114
kocáki ‚plody lopuchu' 2, 282
kocánky ‚kočičky' 2, 459
kocar ‚pomlázka (svazek prutů)' 2, 455
koce n. ‚špaččí budka' 2, 114
kocešvanc ‚přeslička' 2, 275
kocle ‚plody lopuchu' 2, 282
kocmatice ‚květ černého bezu' 2, 288
kocmaťice ‚keř černého bezu' 2, 285
kocour ‚zhlavík (plužních koleček)' 3, 139
kocourek ‚opěradlo trakaře' 3, 382
kocouruje se ‚(kočka) se honí' 3, 488
kocouři (*-í*) ‚neposečená stébla za sekáčem' 3, 182
kocouří se ‚(kočka) se honí' 3, 488
kocouří vocas ‚přeslička' 2, 275
kocur ‚bouchoř' 2, 54
‚přeslička' 2, 275
‚bramborový klíček' 3, 272
kocycál ‚přeslička' 2, 275
kocynka ‚špaččí budka' 2, 114
kočar ‚bouchoř' 2, 54
kočárek ‚opěradlo trakaře' 3, 382
koček gen. pl. f. 4, 210
kočék gen. pl. f. 4, 210
kočí ‚čeledín' 3, 56
kočí mejdlo ‚pomněnka' 2, 268
kočičí mýdlo ‚pomněnka' 2, 268
kočička ‚chlupatá housenka (tmavá)' 2, 154
kočičke ‚plody lopuchu' 2, 282
kočičky ‚kočičky' 2, 459
kočijař ‚čeledín' 3, 58
kočiš ‚čeledín' 3, 58
kočka ‚chlupatá housenka (tmavá)' 2, 154
kočkách gen. pl. f. 4, 210
kočką instr. sg. f. 4, 149
kočke změna y > e, ę 5, 115
kočké (*-í*) gen. pl. f. 4, 210
kočkę změna y > e, ę 5, 115
kočki ‚plody lopuchu' 2, 282
změna y > e, ę 5, 115
kočkó instr. sg. f. 4, 149
kočkou instr. sg. f. 4, 149
kočkouch gen. pl. f. 4, 210
kočkǫ instr. sg. f. 4, 149
kočku instr. sg. f. 4, 149
kočkú instr. sg. f. 4, 149
kočkum instr. sg. f. 4, 149
kočkúm instr. sg. f. 4, 149
kočky změna y > e, ę 5, 115
kočkə změna y > e, ę 5, 115
kočk'i změna y > e, ę 5, 115
kočok ‚přeslička' 2, 275
kočy chfost ‚přeslička' 2, 275
kočy ocas ‚přeslička' 2, 275
kodáčet ‚kdákat' 3, 496
kodákat ‚kdákat' 3, 496
Kódla změna tl > kl, rl > dl 5, 450
koflík ‚květináč' 1, 296
kohát ‚pařez' 2, 209
kohout ‚kohout' 3, 492
kohoutek ‚prvosenka' 2, 276
kohoutek ‚vlčí mák' 2, 254
‚horní výstupek na konci oje' 3, 314
kohouťi (*-í*) ‚neposečená stébla za sekáčem' 3, 182
kohoutí mliko ‚brousek (u chleba)' 1, 264
kohútek ‚bouchoř' 2, 54
‚potykač' 3, 128
kojzár ‚kozák' 2, 220
‚křemenáč' 2, 222
kokáč ‚bouchoř' 2, 54
kokeš ‚kohout' 3, 492
kokirihá ‚kokrhá' 3, 494
kokiríhá ‚kokrhá' 3, 494
kokiriká ‚kokrhá' 3, 494
kokišek ‚vlčí mák' 2, 254
koko ‚vyfouklé vejce' 3, 512
kokodáčet ‚kdákat' 3, 496
kokodáčit ‚kdákat' 3, 496
kokodákat ‚kdákat' 3, 496
kokodat ‚kdákat' 3, 496
kokoráčet ‚kdákat' 3, 496
kokorice ‚kukuřice' 3, 284
kokorunka ‚slunéčko sedmitečné' 2, 131
kokorúnka ‚slunéčko sedmitečné' 2, 131
kokořice ‚kukuřice' 3, 282
kokoš ‚kohout' 3, 494
kokot ‚kohout' 3, 492
kokotek ‚potykač' 3, 128
‚horní výstupek na konci oje' 3, 314
kokoťi ‚neposečená stébla za sekáčem' 3, 182
kokovdákat ‚kdákat' 3, 496
kokrhá ‚kokrhá' 3, 494
kokŕhá ‚kokrhá' 3, 494
kokrhél ‚vlčí mák' 2, 254
kokrhélí n. ‚vlčí mák' 2, 254
kokuríhá ‚kokrhá' 3, 494
kokuruhá ‚kokrhá' 3, 494
kol ‚kolik' 4, 414
kolácá se ‚viklá se' 1, 142
koláče ‚šišky na krmení hus' 3, 534
koláčky ‚šišky na krmení hus' 3, 534
kolada ‚pomlázka (zvyk)' 2, 456
‚svátek sv. Štěpána' 2, 468
kolajka ‚čejka' 2, 120
kolák ‚houska' 1, 272
kolatej ‚kulatý' 2, 458
koláťi se ‚viklá se' 1, 142
kolca ‚plužní kolečka' 3, 136
kolca n. plt. ‚kolečko na vození hlíny' 3, 376
kolčafka ‚lasička' 2, 96
kolčava ‚lasička' 2, 96
kole ‚(kráva) trká' 3, 414
‚asi' 5, 564
kolébá se (*-ly-*),viklá se' 1, 142
kolébače ‚strniště nerovnoměrně vysoké' 3, 178
kolec ‚kolečko na vození hlíny' 3, 376
kolečka (*-á*) ‚plužní kolečka' 3, 136
kolečka n. plt. ‚kolečko na vození hlíny' 3, 376
kolečko ‚kolečko na vození hlíny' 3, 376
koleda ‚pomlázka (zvyk)' 2, 456
‚svátek sv. Štěpána' 2, 468
koledňíci ‚masopustní průvod' 2, 436
kolej ‚kolik' 4, 414
kolejcá se ‚viklá se' 1, 142
kolejk změna í > ej > é (> í) 5, 84
kolek změna í > ej > é (> í) 5, 84
kolek ‚kuželka' 2, 418
‚tyčka v plotě' 3, 92
kolék změna í > ej > é (> í) 5, 84
kolem ‚asi' 5, 564
kolenich lok. pl. n. 4, 266
koleno ‚zatáčka' 2, 334
kolépky ‚strniště nerovnoměrně vysoké' 3, 178
kolí ‚kolik' 4, 414
kolibat ‚stloukat máslo' 1, 232
kolíčki ‚třísky' 1, 392
kolíčky ‚zuby (u dřevěných hrabí)' 3, 254

koliha ‚čejka' 2, 120
kolik ‚kolik' 4, 414
změna í > ej > é (> í) 5, 84
kolík změna í > ej > é (> í) 5, 84
kol<u>í</u>k ‚dřevěný sloupek v plotě' 3, 89
kol<u>í</u>ky ‚zuby (u dřevěných hrabí)' 3, 252
kolípka ‚skrojek chleba' 1, 266
kolip<u>k</u>y ‚hromádky posečeného obilí' 3, 177
kolípky ‚hromádky posečeného obilí' 3, 177
k<u>o</u>lípky ‚strniště nerovnoměrně vysoké' 3, 178
kolisarka ‚povidla' 1, 276
kolišťe ‚příčný trámek hrabí' 3, 250
kolíšťe ‚příčný trámek hrabí' 3, 250
kolit ‚štípat' 1, 390
kolka ‚kolečko na vožení hlíny' 3, 376
kolko ‚kolik' 4, 414
k<u>o</u>l<u>k</u>y ‚zuby (u dřevěných hrabí)' 3, 254
kolmaha ‚kolečko na vožení hlíny' 3, 376
kolna ‚dřevník' 1, 386
kolň<u>e</u> ‚dřevník' 1, 386
kólňica ‚dřevník' 1, 386
kolňic<u>e</u> ‚dřevník' 1, 386
kolňička ‚dřevník' 1, 386
kolňik ‚krmná řepa' 3, 284
kolňík ‚dřevník' 1, 386
kolňəca ‚dřevník' 1, 386
koloďej ‚kozák' 2, 220
‚křemenáč' 2, 223
koloďeják ‚kozák' 2, 220
k<u>o</u>l<u>o</u>má koza ‚koza bez rohů' 3, 456
kolomka ‚koza bez rohů' 3, 456
kolovatej ‚kulatý' 2, 458
k<u>o</u>l<u>o</u>vrátek ‚kolovrátek (flašinet)' 2, 402
kolozňá sa ‚viklá se' 1, 142
kołdyše se ‚viklá se' 1, 142
kołečky ‚třísky' 1, 392
kołki ‚třísky' 1, 392
kołо ‚asi' 5, 564
kołocýř ‚jitrocel větší' 2, 244
kołyce se ‚viklá se' 1, 142
komár ‚ovád' 2, 148
komba ‚kropicí konev' 2, 77
kombička ‚konvička na mléko' 1, 284
komeň ‚větev' 2, 194
komeňík ‚bubák (uschlý zbytek květu na spodu jablka)' 2, 64
komeň<u>í</u>k ‚kominík' 1, 340
komínár ‚kominík' 1, 340
k<u>o</u>min<u>á</u>ř ‚kominík' 1, 340
komínář ‚kominík' 1, 340
k<u>o</u>miňář ‚kominík' 1, 340
komínek ‚kominík' 1, 340
kom<u>í</u>nek ‚bubák (uschlý zbytek květu na spodu jablka)' 2, 64
komiňíček ‚bubák (uschlý zbytek květu na spodu jablka)' 2, 64
komiňík ‚bubák (uschlý zbytek květu na spodu jablka)' 2, 64
komiňík ‚kominík' 1, 340
komňynář ‚kominík' 1, 340
komol<u>á</u> koza ‚koza bez rohů' 3, 456
komora ‚místnost, kam se ukládá zrno' 3, 236
k<u>o</u>m<u>o</u>ře dat. sg. f. 4, 120
komoři změna e, ě > i 5, 114
k<u>o</u>m<u>o</u>ři dat. sg. f. 4, 120
kompas ‚krecht' 3, 286
kompost ‚krecht' 3, 286
kompostek ‚krtinec' 2, 96
komva ‚kropicí konev' 2, 77
nom. sg. f. 4, 66
komvé (*-í*) gen. pl. f. 4, 220
komvi gen. sg. f. 4, 104
gen. pl. f. 4, 220
komví gen. pl. f. 4, 220
komvic<u>e</u> ‚konvička na mléko' 1, 284
k<u>o</u>mvička ‚konvička na mléko' 1, 284
komynář ‚kominík' 1, 340
koň ‚kůň' 3, 429
změna ó > uo > ů > ou 5, 99
kona ‚konvička na mléko' 1, 286
koňa ‚hezká dívka' 5, 608
koňach gen. pl. m. 4, 196
koňák ‚výmět koně' 3, 438
koňam dat. pl. m. 4, 228
koňám dat. pl. m. 4, 228
k<u>o</u>ňama instr. pl. m. 4, 280
k<u>o</u>ňam<u>i</u> instr. pl. m. 4, 280
koňám<u>i</u> instr. pl. m. 4, 280
koňar ‚kobylka' 2, 136
koňara ‚jetel' 3, 262
koňas ‚kobylka' 2, 136
koncká hlava ‚vážka, šídlo' 2, 138
koncká maštal ‚stáj pro koně' 3, 82
koňcká maštal ‚stáj pro koně' 3, 82
koncká moucha ‚ovád' 2, 148
konckej chlív ‚stáj pro koně' 3, 82
konckej chliu̯ ‚stáj pro koně' 3, 82
koňckej chliu̯ ‚stáj pro koně' 3, 82
konckej komár ‚ovád' 2, 148
koncký hovado ‚ovád' 2, 148
koncký hov<u>y</u>no ‚výmět koně' 3, 438
koňcký hovno ‚výmět koně' 3, 438
koncký lejno ‚výmět koně' 3, 438
koncprd(a) ‚nejedlá, jedovatá houba' 2, 228
končafka ‚lasička' 2, 96
končalka ‚lasička' 2, 96
končava ‚lasička' 2, 96
končelka ‚lasička' 2, 96
k<u>o</u>nčina ‚jetel' 3, 262
končin<u>y</u> ‚poslední dny masopustu' 2, 434
konďas ‚kobylka' 2, 136
kondje gen. sg. f. 4, 102
kondráb změna nr > ndr 5, 380
kondrák změna nr > ndr 5, 380
kondrat změna nr > ndr 5, 380
kondrát změna nr > ndr 5, 380
kondrava změna nr > ndr 5, 380
kondravec změna nr > ndr 5, 380
kondva nom. sg. f. 4, 66
kondvi gen. pl. f. 4, 220
kondvje gen. sg. f. 4, 102
k<u>o</u>ňe nom. pl. m. 4, 162
koňé nom. pl. m. 4, 162
kóňe nom. pl. m. 4, 162
konec ‚radlice pluhu' 3, 124
konec masop<u>u</u>st<u>u</u> ‚poslední dny masopustu' 2, 434
konec masopústu ‚poslední dny masopustu' 2, 434
k<u>o</u>n<u>e</u>c ‚popruh u nůše' 3, 386
koňedz masopusta ‚poslední dny masopustu' 2, 434
k<u>o</u>néfka ‚konvička na mléko' 1, 284
koňema instr. pl. m. 4, 280
kone<u>v</u> ‚kropicí konev' 2, 77
kone<u>v</u> (*ku-*) nom. sg. f. 4, 66
k<u>o</u>ne<u>v</u> gen. pl. f. 4, 220
konév gen. pl. f. 4, 220
koni dat. sg. m. 4, 108
k<u>o</u>ní nom. pl. m. 4, 162
k<u>o</u>ňi lok. sg. m. 4, 140
nom. pl. m. 4, 162
k<u>o</u>ňí gen. pl. m. 4, 196
kóňi lok. sg. m. 4, 140
koňi hlava ‚vážka, šídlo' 2, 138
koňi se ‚(kobyla) chce hřebce' 3, 434
koňíci ‚neposečená stébla za sekáčem' 3, 182
koňíček ‚konipas bílý' 2, 113
koňíček ‚horní výstupek na konci oje' 3, 314
k<u>o</u>ňíček ‚kobylka' 2, 136
koňičke ‚(dělat) žabky' 1, 112
koňičok ‚kobylka' 2, 136
kon<u>í</u>fka ‚konvička na mléko' 1, 284
koňích gen. pl. m. 4, 196
koňik ‚zhlavík (plužních koleček)' 3, 139
koňík ‚fukar' 3, 231
‚horní výstupek na konci oje' 3, 314
k<u>o</u>ňík ‚kobylka' 2, 136
koňiki ‚(dělat) žabky' 1, 113
koňíki ‚přední konce sanic' 3, 354
k<u>o</u>ňim dat. pl. m. 4, 228
koňím dat. pl. m. 4, 228
k<u>o</u>ňima instr. pl. m. 4, 280
koňíma instr. pl. m. 4, 280
koňina ‚ovád' 2, 148
k<u>o</u>ňin<u>e</u>c ‚výmět koně' 3, 438
koňipas ‚kobylka' 2, 136
k<u>o</u>ňipas ‚konipas bílý' 2, 112
koňipás ‚konipas bílý' 2, 112
koňipásek ‚kobylka' 2, 136
k<u>o</u>ňipás<u>e</u>k ‚konipas bílý' 2, 112
koňírna ‚stáj pro koně' 3, 82
koniu̯ka ‚kropicí konev' 2, 78
konje gen. sg. f. 4, 102
konk ‚síň' 1, 360
‚zápraží' 1, 386
koňma instr. pl. m. 4, 280
kóňma instr. pl. m. 4, 280
k<u>o</u>ňm<u>i</u> instr. pl. m. 4, 280
koňmí instr. pl. m. 4, 280
koňmy instr. pl. m. 4, 280
k<u>o</u>ňoj lok. sg. m. 4, 140
koňom dat. pl. m. 4, 228
konopas ‚konipas bílý' 2, 112
konopásek ‚konipas bílý' 2, 112
konopaska ‚konipas bílý' 2, 113
konoposkel ‚konipas bílý' 2, 113
koňov lok. sg. m. 4, 140
koňovi lok. sg. m. 4, 140
konrát změna nr > ndr 5, 380
konrava změna nr > ndr 5, 380
konska mucha ‚ovád' 2, 148
koňská maštal ‚stáj pro koně' 3, 82
koňská smrt ‚vážka, šídlo' 2, 140
konske kule ‚plody lopuchu' 2, 282
koňské ščív ‚šťovík' 2, 278
konski hou̯no ‚výmět koně' 3, 441
konskí ščív ‚šťovík' 2, 278

koňskí bopki ‚výmět koně' 3, 438
koňskí hovno ‚výmět koně' 3, 441
koňskí lejno ‚výmět koně' 3, 438
koňskí ščáų ‚šťovík' 2, 278
konský depalatalizace 5, 340
konský šír ‚koňský postroj' 3, 358
koňský ščáb ‚šťovík' 2, 278
koňsky ščáp ‚šťovík' 2, 278
koňsky ščybr ‚šťovík' 2, 279
koňsky ščyf ‚šťovík' 2, 279
koňu lok. sg. m. 4, 140
koňú gen. pl. m. 4, 196
koňúch gen. pl. m. 4, 196
koňum dat. pl. m. 4, 228
koňúm dat. pl. m. 4, 228
koňuov gen. pl. m. 4, 196
koňuv gen. pl. m. 4, 196
konv gen. pl. f. 4, 220
konva (*ku-*) nom. sg. f. 4, 66
konva ‚kropicí konev' 2, 77
konvach gen. pl. f. 4, 220
konvalinka ‚sluněčko sedmitečné' 2, 132
konve nom. sg. f. 4, 66
dat. sg. f. 4, 116
konve (*-mv-, -ndv-*) gen. sg. f. 4, 102
konvé (*-í*) gen. pl. f. 4, 220
konvę gen. sg. f. 4, 102
konvi gen. sg. f. 4, 102
konvi (*-mv-, -ndv-*) dat. sg. f. 4, 116
konví gen. sg. f. 4, 102
konví gen. pl. f. 4, 220
konvice ‚kropicí konev' 2, 77
‚špačší budka' 2, 114
konvicę ‚konvička na mléko' 1, 284
konvička ‚konvička na mléko' 1, 284
konvích gen. pl. f. 4, 220
konvja ‚kropicí konev' 2, 77
nom. sg. f. 4, 66
konvje gen. sg. f. 4, 102
konvje (*-mČJA 5,*) dat. sg. f. 4, 116
konvjé gen. pl. f. 4, 220
konvy gen. sg. f. 4, 102
konwe gen. sg. f. 4, 104
konwi dat. sg. f. 4, 118
konzar ‚kopretina' 2, 267
‚houser' 3, 524
konzárek ‚sedmikráska' 2, 264
kopa ‚stoh slámy' 3, 238
‚kupka sena' 3, 242
‚krecht' 3, 286
‚střední kování na rozporce' 3, 334
kopá 3. os. sg. ind. préz. 4, 436
kopanka ‚příkop u cesty' 2, 332
kopat ‚dobývat pařezy' 2, 208
kopčák ‚rádlo' 3, 132
kopčit ‚kopit' 3, 254
kope (*-p'e*) 3. os. sg. ind. préz. 4, 436
kopec ‚chumáč ovoce' 2, 60
‚keř' 2, 210
‚krecht' 3, 288
kópel ‚koupelna' 1, 362
kopen m. ‚kupka sena' 3, 242
kopena ‚kupka sena' 3, 242
kopencovat ‚kopit' 3, 254
kopenčit ‚kopit' 3, 254
kopenec ‚kupka sena' 3, 242
kopenovat ‚kopit' 3, 254
koperace ‚obchod (krám)' 2, 390
kopert ‚papírový sáček' 2, 398
kopice ‚kupka sena' 3, 242
kopidol ‚hrobník' 2, 414
kopidul ‚hrobník' 2, 414
kopinaté jazéček ‚jitrocel kopinatý' 2, 241
kopit ‚kopit' 3, 254
kopito ‚pazneht' 3, 416
kopka ‚zvýšená část kamen' 1, 334
‚hřeben střechy' 1, 382
kopka ‚kupka sena' 3, 242
kopkovat ‚kopit' 3, 254
koplín ‚kurník' 3, 518
koplń ‚kurník' 3, 518
kopňák ‚žebřiňák' 3, 288
kopnout (o něco) ‚klopýtnout' 1, 166
kopojo změna u > o, > ǫ 5, 128
kopovňák ‚žebřiňák' 3, 288
kopraďina ‚kopretina' 2, 266
koprať ina ‚kopretina' 2, 266
koprdlátko ‚poklička' 1, 282
metateze souhlásek 5, 375
kopŗdlátko zvratná redukce 5, 186
koprdle n. ‚jařmo' 3, 374
kopreťina ‚kopretina' 2, 266
kopreťína ‚kopretina' 2, 266
koprle n. ‚jařmo' 3, 374
koproťina ‚kopretina' 2, 266
koprovátko ‚poklička' 1, 282
koprvadlo ‚poklička' 1, 282
metateze souhlásek 5, 375
kopŗvadlo (*-átko*) zvratná redukce 5, 186
koprvátko ‚poklička' 1, 282
metateze souhlásek 5, 375
kopšit ‚kopit' 3, 254
kopujo změna u > o, > ǫ 5, 128
kopulace f. ‚svatební obřad' 1, 88
kopulací n. ‚svatební obřad' 1, 88
kop'ec ‚hraniční kámen v polích' 2, 294
kop'yňec ‚kupka sena' 3, 242
kor ‚kostelní kůr' 2, 406
stupňovací poměr 5, 468
kór ‚kostelní kůr' 2, 406
stupňovací poměr 5, 468
kor ešťe stupňovací poměr 5, 468
kor potom stupňovací poměr 5, 468
kor teprve stupňovací poměr 5, 468
kora ‚kůra' 2, 190
kóra ‚kostelní kůr' 2, 406
koráb ‚košatina' 3, 354
‚velký koš (na úhrabky)' 3, 218
korába ‚kůra' 2, 190
korába f. ‚kůra' 2, 190
korábi ‚kůra' 2, 190
koráčet ‚kdákat' 3, 496
korákat ‚kdákat' 3, 496
korba ‚dno vozu' 3, 344
‚košatina' 3, 354
‚kolečko na vození hlíny' 3, 376
korbáč ‚pomlázka (svazek prutů)' 2, 455
korbál ‚špačší budka' 2, 114
korban ‚bouchoř' 2, 54
korbel ‚máselnice' 1, 232
‚špačší budka' 2, 114
korbélek ‚kornout' 2, 396
korbelík ‚nádobka na brousek' 3, 162
korbi ‚bočnice u vozu' pl. 3, 346
korbica ‚kolečko na vození hlíny' 3, 378
korbice ‚kolečko na vození hlíny' 3, 378
korbilek ‚kornout' 2, 396
korblík ‚špačší budka' 2, 114
korcovać ‚dobývat pařezy' 2, 209
korčák ‚voznice (na močůvku)' 3, 428
korčovat ‚dobývat pařezy' 2, 209
korec ‚špačší budka' 2, 114
korejtka ‚strniště nerovnoměrně vysoké' 3, 180
korejtka f. ‚okapový žlab' 1, 380
koreťina ‚okapový žlab' 1, 380
korita ‚strniště nerovnoměrně vysoké' 3, 180
korito ‚necky' 1, 320
‚okapový žlab' 1, 380
‚strniště nerovnoměrně vysoké' 3, 180
kormout ‚kornout' 2, 394
kormouta ‚kornout' 2, 394
kormouťe f. ‚kornout' 2, 394
kormoutek ‚kornout' 2, 394
kormoutka ‚kornout' 2, 394
kornblúme ‚chrpa modrák' 2, 252
kornout ‚kornout' 2, 394
korňout ‚kornout' 2, 394
kornouta ‚kornout' 2, 394
kornoutek (*-š-*) ‚kornout' 2, 394
kornoutka ‚kornout' 2, 394
korona ‚kůra' 2, 190
koroveček ‚opěradlo trakaře' 3, 382
kort stupňovací poměr 5, 468
kórt stupňovací poměr 5, 468
kortouč ‚kolečko na vození hlíny' 3, 376
koruna ‚kůra' 2, 190
korunka ‚bubák (uschlý zbytek květu na spodu jablka)' 2, 64
korunka ‚sluněčko sedmitečné' 2, 131
‚kůra' 2, 190
korunka runka ‚sluněčko sedmitečné' 2, 131
kóruš ‚kostelní kůr' 2, 408
koruza ‚kukuřice' 3, 284
korýtko ‚necky' 1, 320
korýtko ‚nečičky' 1, 258
‚okapový žlab' 1, 380
‚žlab pro prasata' 3, 84
koryto ‚nečičky' 1, 258
‚žlab pro koně' 3, 80
koryto ‚žlab pro krávy' 3, 78
‚žlab pro prasata' 3, 84
kořalka záměna g, k 5, 319
kořán změna e > a, é > á 5, 134
kořáňí ‚léčivé byliny' 2, 240
kořauka záměna g, k 5, 319
kóřé se změna í > ej > é (> í) 5, 98
kořéň ‚pařez' 2, 209
kořenáč (*-ňáč*) ‚květináč' 1, 296
kořeňí ‚léčivé byliny' 2, 240
kos ‚hezký, správný kluk' 5, 608
změna u > o, > ǫ5, 124
kos ‚kos' 2, 118
kosa kvantita 5, 210
kosa s obloučkem viz *kosa s* (*v*)*oblоučkem*
kosa s oblоukem ‚kosa s obloukem' 3, 166
kosa s prutem ‚kosa s obloukem' 3, 166

kosa s (*v*)*obloučkem* ‚kosa s obloukem' 3, 166
kosa se sejtkem ‚kosa s obloukem' 3, 167
kosa se strojkem ‚kosa s obloukem' 3, 166
kosa vobloučkem ‚kosa s obloukem' 3, 166
kosa z háčkem ‚kosa s obloukem' 3, 167
kosa z hrabličkú ‚hrabice (hrabičná kosa)' 3, 168
kosa z hrapcami ‚hrabice (hrabičná kosa)' 3, 168
kosa z hrapkami ‚hrabice (hrabičná kosa)' 3, 168
kosa z ligú ‚kosa s obloukem' 3, 166
kosa z obůnkym viz *kosa z* (*ů*)*obůnkym*
kosa z (*ů*)*obůnkym* ‚kosa s obloukem' 3, 166
kosáček ‚kos' 2, 118
kosák ‚kos' 2, 118
kosák ‚srp' 3, 178
kosan ‚kos' 2, 118
‚hezký, správný kluk' 5, 608
kosánek ‚kos' 2, 118
kosárke ‚neposečená stébla za sekáčem' 3, 182
kosci nom. pl. f. 4, 178
koscí gen. pl. f. 4, 220
koscjách lok. pl. f. 4, 268
koscjám dat. pl. f. 4, 242
kosc' změny st > sť, sť > sc', st > št 5, 388
kosička ‚srp' 3, 178
kosík ‚kos' 2, 118
kosinka ‚kosinka' 1, 340
kosisko ‚kosiště' 3, 174
kosísko ‚kosiště' 3, 174
kosiště ‚kosiště' 3, 174
kosíště ‚kosiště' 3, 174
kosit ‚kosit obilí' 3, 156
koska ‚kotník' 1, 152
‚pecka' 2, 62
kosmatice ‚květ černého bezu' 2, 288
kosovec ‚kos' 2, 118
kost depalatalizace 5, 342
změny st > sť, sť > sc', st > št 5, 388
kosť změny st > sť, sť > sc', st > št 5, 388
kosť' depalatalizace 5, 342
kosťach gen. pl. f. 4, 220
kosťach lok. pl. f. 4, 268
kosťách lok. pl. f. 4, 268
kosťam dat. pl. f. 4, 242
kosťám dat. pl. f. 4, 242
kosťama instr. pl. f. 4, 296
kosťami instr. pl. f. 4, 296
kosťámi instr. pl. f. 4, 296
kosťamy instr. pl. f. 4, 296
kostě gen. sg. f. 4, 100
kosťe nom. pl. f. 4, 178
kosťé (*-í*) gen. pl. f. 4, 220
kostech lok. pl. f. 4, 268
kosťech lok. pl. f. 4, 268
kostem dat. pl. f. 4, 242
kosťem dat. pl. f. 4, 242
kosťema instr. pl. f. 4, 296
kosti gen. sg. f. 4, 100
kostí gen. sg. f. 4, 100
kosťi gen. pl. f. 4, 220
kosťi nom. pl. f. 4, 178
kosťí gen. pl. f. 4, 220
kostička ‚dílek čokolády' 5, 600
kosťich gen. pl. f. 4, 220
kosťích gen. pl. f. 4, 220
kosťích lok. pl. f. 4, 268
kosťim dat. pl. f. 4, 242
kosťím dat. pl. f. 4, 242
kosťima instr. pl. f. 4, 296
kosťíma instr. pl. f. 4, 296
kostka ‚kotník' 1, 152
‚dílek čokolády' 5, 600
kostka ‚pecka' 2, 62
kostki ‚kotník' 1, 154
kostma instr. pl. f. 4, 296
kosťma instr. pl. f. 4, 296
kostmi instr. pl. f. 4, 296
kostna ‚truhla na mouku' 1, 252
kosťoch lok. pl. f. 4, 268
kosťóch lok. pl. f. 4, 268
kosťom dat. pl. f. 4, 242
kosťoma instr. pl. f. 4, 296
kostrnek ‚pápěrka' 2, 430
kosťum dat. pl. f. 4, 242
kosťə nom. pl. f. 4, 178
gen. pl. f. 4, 220
kos'c' změny st > sť, sť > sc', st > št 5, 388
kos'c'uv gen. pl. f. 4, 220
kość změny st > sť, sť > sc', st > št 5, 388
koš ‚jesle' 3, 80
‚velký koš (na úhrabky)' 3, 218
‚dno vozu' 3, 344
‚košatina' 3, 354
košˇ kvantita 5, 208
koš na plevi ‚velký koš (na úhrabky)' 3, 220
koš na uhrapki ‚velký koš (na úhrabky)' 3, 220
košák ‚keř' 2, 212
‚košatina' 3, 354
košar ‚velký koš (na úhrabky)' 3, 220
košár ‚keř' 2, 212
‚velký koš (na úhrabky)' 3, 220
košaťina ‚velký koš (na úhrabky)' 3, 218
‚košatina' 3, 354
košatka ‚ošatka' 1, 256
košč změny st > sť, sť > sc', st > št 5, 388
koščal ‚košťál' 2, 82
*košči*l ‚košťál' 2, 82
košejk změna í > ej > é (> í) 5, 96
košek změna í > ej > é (> í) 5, 96
košék změna í > ej > é (> í) 5, 96
košela změna 'u > i, 'ú > í 5, 76
košik změna í > ej > é (> í) 5, 96
košík ‚ošatka' 1, 256
‚košatina' 3, 354
košík změna í > ej > é (> í) 5, 96
košile změna 'u > i, 'ú > í 5, 76
košina ‚košatina' 3, 354
košinka ‚ošatka' 1, 256
‚košatina' 3, 354
košišťě ‚koště' 1, 342
koška ‚slupka' 2, 66
košňice sg. ‚dno vozu' 3, 344
košovňice sg. ‚dno vozu' 3, 344
košťál ‚košťál' 2, 82
košťálek ‚zelná sazenice' 2, 77
košťe ‚koště' 1, 342
košťišťe ‚koště' 1, 342
košťíšťe ‚koště' 1, 342
košule změna 'u > i, 'ú > í 5, 76
košut ‚kozel' 3, 462
košyk změna í > ej > é (> í) 5, 96
košýk změna í > ej > é (> í) 5, 96
kot ‚nevypalovaná cihla' 1, 370
kotače ‚plody lopuchu' 2, 282
kotačky ‚plody lopuchu' 2, 282
koťánky ‚kočičky' 2, 459
kotár ‚nevypalovaná cihla' 1, 370
koťár ‚nevypalovaná cihla' 1, 370
koťarica ‚košatina' 3, 354
koťátka ‚kočičky' 2, 459
kotec ‚špaččí budka' 2, 114
kotejš ‚pápěrka' 2, 430
koťejš ‚pápěrka' 2, 430
koterica ‚velký koš (na úhrabky)' 3, 220
kotev f. ‚větev' 2, 194
koťi ‚masopustní průvod' 2, 436
koťik ‚kotník' 1, 154
koťík ‚kotník' 1, 152
kotílek ‚bubínek (kamínka)' 1, 328
kotkoda ‚výmět koně' 3, 438
kotkodáčet ‚kdákat' 3, 496
kotkodákat ‚kdákat' 3, 496
kotkodat ‚kdákat' 3, 496
kotkoráčet ‚kdákat' 3, 496
kotkorákat ‚kdákat' 3, 496
kotlačky ‚plody lopuchu' 2, 282
kotlece ‚plody lopuchu' 2, 282
kotlik ‚bubínek (kamínka)' 1, 328
kotlina ‚špaččí budka' 2, 114
kotlína ‚špaččí budka' 2, 114
kotlovi maso ‚ovar' 1, 238
kotłové trnky ‚povidla' 1, 274
kotłovice pl. ‚povidla' 1, 276
kotłoviny ‚povidla' 1, 276
kotná ‚(koza je) březí' 3, 460
kotňík ‚kotník' 1, 152
kotnkšir ‚květináč' 1, 296
kotóč ‚chumáč ovoce' 2, 60
kotóček ‚tlukadlo' 1, 234
kotouč ‚tlukadlo' 1, 234
‚kolečko na vožení hlíny' 3, 376
kotouček ‚chumáč ovoce' 2, 61
kotouš ‚pápěrka' 2, 430
kotovica ‚nevypalovaná cihla' 1, 370
kotovina ‚nevypalovaná cihla' 1, 370
kotrč ‚chumáč ovoce' 2, 58
kotrna ‚králík' 3, 482
‚samice králíka' 3, 484
kotulka ‚tlukadlo' 1, 234
kotúlka ‚tlukadlo' 1, 234
kotváč ‚chumáč ovoce' 2, 58
kotvička ‚větvička' 2, 198
koukat (*se*) ‚dívat se' 1, 134
koule kvantita 5, 244
kouličkovat se ‚koulovat se' 1, 116
koulovat se ‚koulovat se' 1, 116
koupačka ‚pomlázka (zvyk)' 2, 456
koupel f. ‚koupelna' 1, 362
koupelka (*kum-*) ‚koupelna' 1, 362
koupelna (*-ňa*) ‚koupelna' 1, 362
koupil soli viz (na)*koupil soli*
kouř ‚kouř' 1, 338
kouřa gen. sg. m. 4, 80
kouře gen. sg. m. 4, 80
kouří se ‚kouří se z komína' 1, 338

kouřu gen. sg. m. 4, 80
koutek ‚čelo vozu‘ 3, 348
koutka ‚čelo vozu‘ 3, 348
kouyta se ‚viklá se‘ 1, 142
kouzar ‚kozák‘ 2, 220
‚křemenáč‘ 2, 222
kouzár ‚kozák‘ 2, 220
‚křemenáč‘ 2, 222
kovál ‚chrobák‘ 2, 128
kováreň ‚kovárna‘ 2, 386
kovarna ‚kovárna‘ 2, 386
kovárna ‚kovárna‘ 2, 386
kovárňa ‚kovárna‘ 2, 386
kovarňe gen. sg. f. 4, 96
dat. sg. f. 4, 120
kovárňe ‚kovárna‘ 2, 386
dat. sg. f. 4, 120
kovárňe gen. sg. f. 4, 96
kovarni gen. sg. f. 4, 96
kovárňi gen. sg. f. 4, 96
kovárňi dat. sg. f. 4, 120
kovárny gen. sg. f. 4, 96
kovář ‚křemenáč‘ 2, 223
kovařík ‚křemenáč‘ 2, 223
kowárňe dat. sg. f. 4, 122
kowárni gen. sg. f. 4, 96
koz gen. pl. f. 4, 214
koza ‚chroust‘ 2, 124
‚šiška‘ 2, 189
‚kozák‘ 2, 220
koza bez roh ‚koza bez rohů‘ 3, 458
koza bez rohú ‚koza bez rohů‘ 3, 458
koza bez rohúch ‚koza bez rohů‘ 3, 458
koza majka ‚chroust‘ 2, 124
kozach gen. pl. f. 4, 214
lok. pl. f. 4, 266
kvantita 5, 312
kozách gen. pl. f. 4, 214
kozách lok. pl. f. 4, 266
kozák ‚chroust‘ 2, 124
‚křemenáč‘ 2, 222
kozák ‚bouchoř‘ 2, 54
‚jedlá houba‘ 2, 218
kozák ‚kozák‘ 2, 220
kozamiška ‚chroust‘ 2, 124
kozár ‚bouchoř‘ 2, 54
‚chroust‘ 2, 124
‚kozák‘ 2, 220
‚křemenáč‘ 2, 222
koze gen. sg. f. 4, 96
dat. sg. f. 4, 118
kozé (*-í*) gen. pl. f. 4, 214
kozečkové strom ‚keř černého bezu‘ 2, 285
kozech lok. pl. f. 4, 266
kozéch gen. pl. f. 4, 214
kozej gen. pl. f. 4, 214
kozejch gen. pl. f. 4, 214
lok. pl. f. 4, 266
kozel ‚stoh slámy‘ 3, 238
‚kozel‘ 3, 462
kozél ‚kozel‘ 3, 462
kvantita 5, 280
kozelná bapka ‚chroust‘ 2, 124
kozenkuvé chebz ‚keř černého bezu‘ 2, 285
kozę dat. sg. f. 4, 118
kozi dat. sg. f. 4, 118
kozí gen. pl. f. 4, 214
kozicár ‚angrešt‘ 2, 48
kozička ‚keř černého bezu‘ 2, 285
kozičkové chrást ‚keř černého bezu‘ 2, 285
kozičkový květ ‚květ černého bezu‘ 2, 288
kozičky ‚květ černého bezu‘ 2, 288
kozičky ‚keř černého bezu‘ 2, 285
‚plody černého bezu‘ 2, 288
kozích gen. pl. f. 4, 214
lok. pl. f. 4, 266
kozima instr. pl. f. 4, 290
kozinky ‚plody černého bezu‘ 2, 288
kozla změna ’a (> ě) > e 5, 54
kozle změna ’a (> ě) > e 5, 54
kozli ‚neposečená stébla za sekáčem‘ 3, 182
kozlik ‚bouchoř‘ 2, 54
‚kozel‘ 3, 462
kozlík ‚opěradlo trakaře‘ 3, 382
kozŋke ‚plody černého bezu‘ 2, 288
kozoch lok. pl. f. 4, 266
kozouch gen. pl. f. 4, 214
kozub ‚bouchoř‘ 2, 54
kozubec ‚kornout‘ 2, 396
kozúbek ‚kornout‘ 2, 396
kozuv gen. pl. f. 4, 214
kozy gen. sg. f. 4, 96
nom. pl. f. 4, 174
kozy ‚neposečená stébla za sekáčem‘ 3, 182
kozle změna ’a (> ě) > e 5, 54
kozlym změna ’a (> ě) > e 5, 54
koža ‚škraloup‘ 1, 220
‚slupka‘ 2, 66
koži dřistek ‚prvosenka‘ 2, 276
kožich ‚škraloup‘ 1, 220
kožichu lok. sg. m. 4, 132
kožilka ‚kuželka‘ 2, 418
kožiše lok. sg. m. 4, 132
kožlyn změna ’a (> ě) > e 5, 54
kožuch ‚škraloup‘ 1, 220
kožuše změna ’u > i, ’ú > í 5, 76
kǫpojo změna u > o, ǫ 5, 128
kǫpojǫ změna u > o, ǫ 5, 128
kǫpojǫ změna u > o, ǫ 5, 128
kǫs změna u > o, ǫ 5, 124
krá kvantita 5, 190
krab m. ‚vráska‘ 1, 133
kraba f. ‚vráska‘ 1, 133
krabina ‚vráska‘ 1, 133
krackovat ‚tahat za vlasy‘ 1, 126
kracna ‚krosna‘ 3, 388
krafka ‚ryzec pravý‘ 2, 224
krafská houba ‚nejedlá, jedovatá houba‘ 2, 226
krafska huba ‚nejedlá, jedovatá houba‘ 2, 226
krafská maštal ‚stáj pro krávy‘ 3, 76
krafská maštel ‚stáj pro krávy‘ 3, 78
krafská mucha ‚ovád‘ 2, 148
krafská řepa ‚krmná řepa‘ 3, 284
krafská řípa ‚krmná řepa‘ 3, 284
krafskej chlív ‚stáj pro krávy‘ 3, 78
krafski hocho ‚jitrocel větší‘ 2, 244
krafsky pysk ‚ryzec pravý‘ 2, 224
krahulíček ‚střízlík‘ 2, 110
krahulík ‚rádlo‘ 3, 132
kraj změna aj > ej (> é > í) 5, 106
kvantita 5, 190
kráj změna aj > ej (> é > í) 5, 106
kvantita 5, 190
kraja gen. sg. m. 4, 78
krajački ‚křížaly‘ 2, 474
krajadlo ‚krojidlo‘ 3, 126
kraják ‚krojidlo‘ 3, 126
krájance ‚nudle‘ 1, 206
krajanky ‚křížaly‘ 2, 474
krajánky ‚křížaly‘ 2, 474
krájanky ‚křížaly‘ 2, 474
krajce redukce i, y (í, ý) 5, 158
krajcigle ‚otěže‘ 3, 360
krajda kvantita 5, 236
kraje gen. sg. m. 4, 78
kráje gen. sg. m. 4, 78
kráječ ‚krojidlo‘ 3, 126
krajičeк ‚skrojek chleba‘ 1, 266
‚patka chleba‘ 1, 268
kraju gen. sg. m. 4, 78
krajəca redukce i, y (í, ý) 5, 158
krakar ‚trakař‘ 3, 380
krakat ‚tahat za vlasy‘ 1, 126
krákat ‚tahat za vlasy‘ 1, 126
krákorka ‚šiška‘ 2, 189
‚tyčka v plotě‘ 3, 92
kraksna ‚krosna‘ 3, 388
král ‚potykač‘ 3, 128
králice ‚samice králíka‘ 3, 484
králiček ‚potykač‘ 3, 128
králíček ‚střízlík‘ 2, 110
králik ‚potykač‘ 3, 128
králík ‚střízlík‘ 2, 110
králík ‚králík‘ 3, 482
králove ‚neposečená stébla za sekáčem‘ 3, 182
krám ‚obchod (krám)‘ 2, 388
kramflek (*krum-*) ‚podpatek‘ 1, 200
kramflík ‚podpatek‘ 1, 200
kranec ‚chumáč ovoce‘ 2, 58
krankat ‚tahat za vlasy‘ 1, 128
krápa ‚hůl‘ 1, 156
krapadlí ‚kapradí‘ 2, 214
krápjej ‚okap‘ 1, 378
krastača ‚ropucha‘ 2, 176
kraśikuň ‚jetel‘ 3, 262
kraulík ‚rádlo‘ 3, 132
krauma instr. pl. f. 4, 290
kraụskej brumbár ‚chrobák‘ 2, 128
kraụskej chliụ ‚stáj pro krávy‘ 3, 78
kraụskej nehet ‚chlupatá housenka (tmavá)‘ 2, 154
kraụskej paznecht ‚chlupatá housenka (tmavá)‘ 2, 154
kraụskí voko ‚kopretina‘ 2, 266
krava kvantita 5, 228
kráva ‚ryzec pravý‘ 2, 224
kvantita 5, 228
kravačka ‚krmná řepa‘ 3, 284
kravach (*kráČJA 5,*) lok. pl. f. 4, 266
kravách (*kráČJA 5,*) lok. pl. f. 4, 266
kravák ‚nejedlá, jedovatá houba‘ 2, 226
kravama instr. pl. f. 4, 290
krávama instr. pl. f. 4, 290
kravami (*kro-*) instr. pl. f. 4, 290
kravámi kvantita 5, 312
kravámi instr. pl. f. 4, 290
kravamy instr. pl. f. 4, 290

kravara ‚vojtěška' 3, 266
kravarka ‚ryzec pravý' 2, 224
kravarňe ‚stáj pro krávy' 3, 76
kravárňe ‚stáj pro krávy' 3, 76
kravech (*krav-*) lok. pl. f. 4, 266
kravička ‚sluněčko sedmitečné' 2, 132
‚ryzec pravý' 2, 224
krávin roh ‚kravský (roh)' 4, 328
kravina ‚nejedlá, jedovatá houba' 2, 226
‚krmná řepa' 3, 284
kravinčák ‚chrobák' 2, 128
kravirka ‚ryzec pravý' 2, 224
kravjarka ‚ryzec pravý' 2, 224
kravjenka ‚ryzec pravý' 2, 224
kravma instr. pl. f. 4, 290
kravoch (*krav-*) lok. pl. f. 4, 266
kravoma instr. pl. f. 4, 290
kravou kvantita 5, 228
krávou kvantita 5, 228
kravský roh ‚kravský (roh)' 4, 328
kravum kvantita 5, 228
krávy instr. pl. f. 4, 290
krávwa kvantita 5, 230
bilabiální w 5, 432
krawách lok. pl. f. 4, 266
krávách lok. pl. f. 4, 266
krávama instr. pl. f. 4, 290
krávwou kvantita 5, 230
krǫ́pka kvantita 5, 253
krb ‚nádobka na brousek' 3, 162
krb ‚špaččí budka' 2, 114
krbál ‚pařez' 2, 209
krbálek ‚pařez' 2, 209
krbaň ‚špaččí budka' 2, 114
krbec ‚špaččí budka' 2, 114
‚nádobka na brousek' 3, 162
krbek ‚špaččí budka' 2, 114
‚nádobka na brousek' 3, 162
krbel ‚nádobka na brousek' 3, 162
krbík ‚nádobka na brousek' 3, 162
ḱrbík ‚nádobka na brousek' 3, 162
krbis ‚dýně' 2, 74
krblík ‚nádobka na brousek' 3, 162
krblinek ‚nádobka na brousek' 3, 162
krč m. ‚pařez' 2, 209
krč m. ‚špalek' 1, 389
krčečenec ‚krtinec' 2, 94
krčica ‚krtek' 2, 94
krčinec ‚krtinec' 2, 94
krčit ‚dobývat pařezy' 2, 209
krčiť ‚dobývat pařezy' 2, 209
krčovať ‚dobývat pařezy' 2, 209
krdel ‚chumáč ovoce' 2, 60
krdel m. ‚hejno hus' 3, 526
ḱrdel m. ‚hejno hus' 3, 526
kré změna aj > ej (> é > í) 5, 104
kvantita 5, 190
krečina ‚krtinec' 2, 94
kreda kvantita 5, 236
kredlech ‚povidla' 1, 276
krédlich ‚povidla' 1, 276
kreft ‚krecht' 3, 286
kregel ‚kuželka' 2, 418
kregla ‚kuželka' 2, 418
krecht ‚krecht' 3, 286
krechta ‚krecht' 3, 286
kréiv kvantita 5, 198
krejcar záměna g, k 5, 319
krejčí ‚vážka, šídlo' 2, 138
krejda kvantita 5, 236
kreje 3. os. sg. ind. préz. 4, 442
krejhá ‚(husa) kejhá' 3, 528
kremlik ‚bramborová nať' 3, 276
kremlovina ‚bramborová nať' 3, 276
kremrolina ‚bramborová nať' 3, 276
krepel m. ‚kobliha' 2, 440
krepla ‚kobliha' 2, 440
kreplik ‚kobliha' 2, 440
krepta ‚krecht' 3, 286
kret ‚krtek' 2, 94
vyrovnávání jerových střídnic 5, 168
kreťinec ‚krtinec' 2, 94
kretovina ‚krtinec' 2, 94
kretufka ‚krtinec' 2, 94
kreu bilabiální w 5, 430
krev kvantita 5, 197
krév kvantita 5, 197
krevi gen. sg. f. 4, 104
vyrovnávání jerových střídnic 5, 162
r sonans 5, 182
kreví instr. sg. f. 4, 150
krevjej instr. sg. f. 4, 152
změna 'u > i, 'ú > í 5, 79
krew kvantita 5, 198
krewe gen. sg. f. 4, 104
krewej instr. sg. f. 4, 152
změna 'u > i, 'ú > í 5, 79
krhaňičkovo listi ‚jitrocel větší' 2, 244
krchov ‚hřbitov' 2, 412
krchovo ‚hřbitov' 2, 412
krchuv ‚hřbitov' 2, 412
kri ‚kdy' 5, 530
krí změna aj > ej (> é > í) 5, 104
kvantita 5, 190
krichov ‚hřbitov' 2, 412
krichta ‚krecht' 3, 286
krís m. ‚potkan, krysa' 2, 98
krisa ‚potkan, krysa' 2, 98
Krista pána narození ‚Boží hod vánoční' 2, 468
krív kvantita 5, 197
krívňac ‚kulhat' 1, 154
krjéda kvantita 5, 236
krk ‚vrchní bidlo žebřin' 3, 290
r sonans 5, 182
krka ‚hůl' 1, 156
krkoš ‚suk' 1, 389
krkoška ‚tyčka v plotě' 3, 92
krkoška ‚suk' 1, 389
krkv ‚přední konce sanic' 3, 354
krmák ‚vepř' 3, 464
krmaš ‚pouť (titulární slavnost)' 2, 462
‚posvícení (císařské)' 2, 464
krmáš ‚pouť (titulární slavnost)' 2, 462
‚posvícení (císařské)' 2, 464
krmec ‚chlívek pro vepře' 3, 82
‚vepř' 3, 464
krmenčik ‚zvěroklestič' 3, 474
krmholec ‚bouchoř' 2, 54
krmík ‚chlívek pro vepře' 3, 82
krmík (*kor-*) ‚vepř' 3, 464
krmit ‚poklízet dobytek' 3, 418
krmit krávwu bilabiální w 5, 432
krmka ‚krmná řepa' 3, 284
krmlík ‚chlívek pro vepře' 3, 82
krmná řepa ‚krmná řepa' 3, 284
krmná řípa ‚krmná řepa' 3, 284
krmňák ‚vepř' 3, 464
krmňík ‚chlívek pro vepře' 3, 82
krmňík ‚vepř' 3, 464
krmolka ‚bouchoř' 2, 54
krmpolec ‚jařmo' 3, 374
krnal ‚bouchoř' 2, 54
krňátko ‚sele' 3, 474
krocan ‚krocan' 3, 542
krocán ‚krocan' 3, 542
kvantita 5, 276
krocna ‚krosna' 3, 388
krofce plt. ‚zvýšená část kamen' 1, 334
krofka ‚ryzec pravý' 2, 224
krofká ‚(prase) chrochtá' 3, 466
krofna ‚kobliha' 2, 440
krochá ‚(prase) chrochtá' 3, 466
krochce ‚(prase) chrochtá' 3, 466
krochňi ‚(prase) chrochtá' 3, 466
krochsna ‚krosna' 3, 388
krochtá ‚(prase) chrochtá' 3, 466
kroj ‚krojidlo' 3, 126
kvantita 5, 190
krojadlo ‚krojidlo' 3, 126
krojág ‚krojidlo' 3, 126
krojidlo ‚krojidlo' 3, 126
krokev ‚krokev' 1, 375
kroksna ‚krosna' 3, 388
krokva ‚krokev' 1, 375
krokvice ‚krokev' 1, 375
krompáč ‚prvosenka' 2, 276
krompáček ‚prvosenka' 2, 276
krompla ‚brambor' 3, 268
krona ‚osina' 3, 216
kropáč ‚kropicí konev' 2, 77
‚liják' 2, 354
kropáč ‚prvosenka' 2, 276
kropáček ‚prvosenka' 2, 276
kropeňice ‚kropicí konev' 2, 77
kropeňička ‚kropicí konev' 2, 77
kropenka ‚kropicí konev' 2, 77
kropice ‚kropicí konev' 2, 77
kropička ‚kropicí konev' 2, 77
kropidlo ‚kropicí konev' 2, 77
kropítko ‚kropicí konev' 2, 77
kropjena ‚kropicí konev' 2, 77
krópka kvantita 5, 253
kropna ‚kropicí konev' 2, 77
krosma ‚krosna' 3, 388
krosna plt. ‚krosna' 3, 388
krosna ‚krosna' 3, 388
krosňa ‚krosna' 3, 388
krosno ‚krosna' 3, 390
krosny plt. ‚krosna' 3, 388
krošaťina ‚košatina' 3, 354
króška ‚houžev u plužních koleček' 3, 140
krošna ‚velký koš (na úhrabky)' 3, 218
‚krosna' 3, 388
krošňa ‚krosna' 3, 388
krót ‚zatáčka' 2, 332
krou ‚krokev' 1, 375
krouh ‚krokev' 1, 375
krouha ‚krokev' 1, 375

krouhat ‚krouhat zelí‘ 5, 596
krouhy ‚krokev‘ 1, 375
kroupka kvantita 5, 253
krouťit (*kryn-*) ‚ždímat‘ 1, 320
krouv ‚krokev‘ 1, 375
krouža ‚houžev u plužních koleček‘ 3, 140
kroužalky (*-álki*) ‚křížaly‘ 2, 474
kroužaly ‚křížaly‘ 2, 474
krouželky ‚křížaly‘ 2, 474
kroužit ‚krouhat zelí‘ 5, 596
krov ‚krokev‘ 1, 375
krova kvantita 5, 228
krovák ‚krokev‘ 1, 375
krovec ‚zvýšená část kamen‘ 1, 334
kroveček ‚opěradlo trakaře‘ 3, 382
krovi ‚krokev‘ 1, 375
krovum kvantita 5, 228
krovy ‚krokev‘ 1, 375
krpač ‚jařmo‘ 3, 374
krpadlo ‚jařmo‘ 3, 374
krpec ‚brzdicí špalek‘ 3, 308
krsná mamka ‚kmotra‘ 1, 94
krsní tatko ‚kmotr‘ 1, 93
krsný ‚kmotr‘ 1, 93
krt ‚krtek‘ 2, 94
vyrovnávání jerových střídnic 5, 168
krťák (*krč-*) ‚krtinec‘ 2, 94
krtek ‚krtek‘ 2, 94
vyrovnávání jerových střídnic 5, 168
krtenec ‚krtinec‘ 2, 94
krťica ‚vřed‘ 1, 174
krtice vyrovnávání jerových střídnic 5, 168
krťice ‚vřed‘ 1, 174
krťice ‚krtek‘ 2, 94
krťičák (*krč-*) ‚krtinec‘ 2, 94
krťičanec ‚krtinec‘ 2, 94
krťičenec ‚krtinec‘ 2, 96
krťičina ‚krtinec‘ 2, 94
krťičinec ‚krtinec‘ 2, 94
krťičňák (*krč-*) ‚krtinec‘ 2, 94
krťina ‚krtinec‘ 2, 94
krťinčák ‚krtinec‘ 2, 94
krťinec (*chr-*) ‚krtinec‘ 2, 94
krtkovina ‚krtinec‘ 2, 94
krtorowina ‚krtinec‘ 2, 96
krublovat ‚podmítat‘ 3, 108
krúcat ‚ždímat‘ 1, 320
krúcna ‚krosna‘ 3, 388
kručí ‚(prase) chrochtá‘ 3, 466
krufka ‚chroust‘ 2, 124
‚chrobák‘ 2, 128
‚ryzec pravý‘ 2, 224
krúfka f. ‚zvýšená část kamen‘ 1, 334
krufta ‚kostelní kůr‘ 2, 406
kruh ‚houžev u plužních koleček‘ 3, 140
kruha ‚houžev u plužních koleček‘ 3, 140
kruchta ‚kostelní kůr‘ 2, 406
kruj ‚krojidlo‘ 3, 126
kruje se ‚(svině) se bouká‘ 3, 468
krúká ‚(prase) chrochtá‘ 3, 466
‚(svině) se bouká‘ 3, 468
kruli ‚(prase) chrochtá‘ 3, 466
kruličyca ‚samice králíka‘ 3, 484
krulik ‚králík‘ 3, 482
krumholc ‚jařmo‘ 3, 374
krumpáč ‚chumáč ovoce‘ 2, 60
‚prvosenka‘ 2, 276
krumpáček ‚prvosenka‘ 2, 276
krumpír ‚brambor‘ 3, 268
krumpla ‚brambor‘ 3, 268
krumplica ‚ropucha‘ 2, 174
krumpolec ‚rampouch‘ 2, 374
krumpolec ‚jařmo‘ 3, 374
krumporec ‚jařmo‘ 3, 374
krumpulec ‚jařmo‘ 3, 374
krunči ‚(prase) chrochtá‘ 3, 466
krunká ‚(prase) chrochtá‘ 3, 466
kruňká ‚(prase) chrochtá‘ 3, 466
krunt ‚velká hospodářská usedlost‘ 3, 62
‚pole‘ 3, 100
krunžac' ‚krouhat zelí‘ 5, 596
krupice ‚drobenka‘ 1, 278
krupička ‚drobenka‘ 1, 278
‚pomněnka‘ 2, 268
krupina ‚ostružina‘ 2, 234
krupka kvantita 5, 253
krúpka kvantita 5, 253
krúseň ‚krosna‘ 3, 388
krusna ‚krosna‘ 3, 388
krúsna ‚velký koš (na úhrabky)‘ 3, 218
‚krosna‘ 3, 388
krúsňák ‚krosna‘ 3, 388
krusňe ‚krosna‘ 3, 388
krúsňe ‚krosna‘ 3, 388
krušák ‚velký koš (na úhrabky)‘ 3, 218
‚krosna‘ 3, 388
krušaťina ‚krosna‘ 3, 388
krušco ‚houžev u plužních koleček‘ 3, 140
krušiny ‚drobty‘ 1, 272
kruško ‚houžev u plužních koleček‘ 3, 140
krušna ‚krosna‘ 3, 388
krúšna ‚krosna‘ 3, 388
krut ‚zatáčka‘ 2, 332
krúta ‚ropucha‘ 2, 174
‚šiška‘ 2, 189
krúta ‚krůta‘ 3, 542
kruťák ‚provaz na utažení pavuzy‘ 3, 306
krútalka ‚šiška‘ 2, 189
krutka ‚šiška‘ 2, 189
krúvek ‚zvýšená část kamen‘ 1, 334
kružadlo ‚struhadlo‘ 1, 294
kružat ‚krouhat zelí‘ 5, 596
kružátko ‚struhadlo‘ 1, 294
kruželka ‚kuželka‘ 2, 418
kružełek ‚kuželka‘ 2, 418
kružňaci ‚udidlo‘ 3, 364
kružoųek ‚kuželka‘ 2, 418
krve gen. sg. f. 4, 104
krvej instr. sg. f. 4, 150
změna ’u > i, ’ú > í 5, 79
krvi instr. sg. f. 4, 150
krvi gen. sg. f. 4, 104
krví gen. sg. f. 4, 104
krví instr. sg. f. 4, 150
změna ’u > i, ’ú > í 5, 78
krvijó instr. sg. f. 4, 150
krvjá změna ’u > i, ’ú > í 5, 78
krvje gen. sg. f. 4, 104
krvjej změna ’u > i, ’ú > í 5, 79
krvjej instr. sg. f. 4, 150
krvjó změna ’u > i, ’ú > í 5, 78
krvjou změna ’u > i, ’ú > í 5, 78
krvjou instr. sg. f. 4, 150
krvjǫ́ změna ’u > i, ’ú > í 5, 78
krvju změna ’u > i, ’ú > í 5, 78
krvju instr. sg. f. 4, 150
krvjú změna ’u > i, ’ú > í 5, 78
krvjum instr. sg. f. 4, 150
krvjúm instr. sg. f. 4, 150
krvó změna ’u > i, ’ú > í 5, 78
krvou (*-ou*) instr. sg. f. 4, 150
krvǫ́ změna ’u > i, ’ú > í 5, 78
krvu instr. sg. f. 4, 150
změna ’u > i, ’ú > í 5, 78
krvú změna ’u > i, ’ú > í 5, 78
krv'e gen. sg. f. 4, 104
krv'ú instr. sg. f. 4, 150
krv'um instr. sg. f. 4, 150
krwej instr. sg. f. 4, 152
změna ’u > i, ’ú > í 5, 79
krwi gen. sg. f. 4, 104
kryda kvantita 5, 236
krýda kvantita 5, 236
kryje 3. os. sg. ind. préz. 4, 442
kryk r sonans 5, 182
kryka ‚hůl‘ 1, 156
kryvje r sonans 5, 182
kryvju změna ’u > i, ’ú > í 5, 78
kŕžek ‚nádobka na brousek‘ 3, 162
křadla ‚poklička‘ 1, 282
křák ‚keř‘ 2, 210
křamelák ‚křemenáč‘ 2, 222
křapačka ‚velikonoční řehtačka‘ 2, 448
křapák ‚bouchoř‘ 2, 54
křapec změny stř > tř, stř > kř, skř > kř 5, 398
křápi ‚obuv‘ 1, 199
křápnout se ‚uhodit se‘ 1, 170
křást ‚chumáč ovoce‘ 2, 60
křásť ‚chumáč ovoce‘ 2, 60
křastačka ‚chrastítko‘ 1, 108
křasťačka ‚chrastítko‘ 1, 108
křasťátko ‚chrastítko‘ 1, 108
křastauka ‚ropucha‘ 2, 174
křastavá žába ‚ropucha‘ 2, 174
křašťavá žaba ‚ropucha‘ 2, 174
křasťítko ‚chrastítko‘ 1, 108
kře vyrovnávání jerových střídnic 5, 164
kředa kvantita 5, 236
kředilko ‚poklička‘ 1, 282
kředlece ‚poklička‘ 1, 282
kředlička ‚poklička‘ 1, 282
křechejl (*křa-*, *škře-*) ‚rampouch‘ 2, 374
křechťik ‚velikonoční bochníček‘ 2, 459
křéjb ‚keř‘ 2, 210
křejž změna í > ej > é (> í) 5, 98
křemelák ‚křemenáč‘ 2, 222
křemenáč ‚kozák‘ 2, 220
‚křemenáč‘ 2, 222
křemeňáč ‚křemenáč‘ 2, 222
křemenák ‚křemenáč‘ 2, 222
křemeňák ‚kozák‘ 2, 220
‚křemenáč‘ 2, 222
křemfa ‚šeřík‘ 2, 46
křemší ‚šeřík‘ 2, 46
křenec ‚rampouch‘ 2, 374
křenka ‚šeřík‘ 2, 46
křepelička ‚slunéčko sedmitečné‘ 2, 132
křepelka ‚slunéčko sedmitečné‘ 2, 132

křesná ‚kmotra' 1, 94
křesná knedla ‚knedlík' 1, 212
křesnáá mama ‚kmotra' 1, 94
křesná mamička ‚kmotra' 1, 94
křesná mamjenka ‚kmotra' 1, 94
křesnáá maťička ‚kmotra' 1, 94
křesnáá matka ‚kmotra' 1, 94
křesňi matka ‚kmotra' 1, 94
křesňíček (*-šň-*) ‚kmotr' 1, 93
křesňička ‚kmotra' 1, 94
křesňik ‚kmotr' 1, 93
křesnýý ‚kmotr' 1, 93
křesný otec ‚kmotr' 1, 93
křesny tačik ‚kmotr' 1, 93
křesny tata ‚kmotr' 1, 93
křesnýý taťíček ‚kmotr' 1, 93
křestačka ‚chrastítko' 1, 108
křesťátko ‚chrastítko' 1, 108
křesťíčko ‚chrastítko' 1, 108
křesťítko ‚chrastítko' 1, 108
křešňička ‚kmotra' 1, 94
křešně změny stř > tř, stř > kř, skř > kř 5, 398
křešňe ‚třešně' 2, 51
křevý změna i > e, ę 5, 122
křéž změna í > ej > é (> í) 5, 98
křéžalka ‚stroužek česneku' 2, 92
křęvý změna i > e, ę 5, 122
kříb ‚keř' 2, 210
křibet ‚záda' 1, 148
uchování staršího i, í 5, 172
křibét ‚záda' 1, 148
uchování staršího i, í 5, 172
křičet ‚kdákat' 3, 496
křida změny stř > tř, stř > kř, skř > kř 5, 396
křida kvantita 5, 236
křída změny stř > tř, stř > kř, skř > kř 5, 394
křída kvantita 5, 236
křidelka ‚poklička' 1, 284
křidélka ‚poklička' 1, 282
křidílka ‚poklička' 1, 282
křidla ‚břidlice' 2, 293
změna sk > šk 5, 402
křidla ‚poklička' 1, 282
křídle ‚poklička' 1, 282
křidlice ‚břidlice' 2, 293
křidlicę ‚střešní taška' 1, 376
křidlo ‚opěradlo' 1, 304
křídlo ‚opěradlo' 1, 304
křídlo ‚poklička' 1, 282
křídlo (*kř-*, *kŕé-*, *kře-*) ‚odhrnovačka' 3, 120
křídlo ‚kosinka' 1, 340
‚půle vrat' 3, 66
křidła ‚střešní taška' 1, 378
křidlo vrat ‚půle vrat' 3, 66
křifki ‚přední konce sanic' 3, 354
křikop ‚příkop u cesty' 2, 330
kříkop(*a*) metateze souhlásek 5, 375
kříkopa ‚potok' 2, 310
kříkopa ‚příkop u cesty' 2, 330
křipadlo ‚jařmo' 3, 374
křípec ‚visací zámek' 1, 362
křipoka metateze souhlásek 5, 375
křípoka ‚příkop u cesty' 2, 330
křipopa ‚potok' 2, 310
křípopa metateze souhlásek 5, 375
křípopa ‚příkop u cesty' 2, 330
křístačka ‚chrastítko' 1, 108
‚velikonoční řehtačka' 2, 448
křístáčko ‚chrastítko' 1, 108
křístadlo ‚chrastítko' 1, 108
křísťadlo ‚chrastítko' 1, 108
křístátko ‚chrastítko' 1, 108
křísťátko ‚chrastítko' 1, 108
kříšťali ‚křížaly' 2, 474
kříšťata ‚křížaly' 2, 474
kříšťátko ‚chrastítko' 1, 108
křivačka ‚bouchoř' 2, 54
křivak ‚hůl' 1, 156
křivák ‚bouchoř' 2, 54
křivan ‚modřín' 2, 184
změna skř > kř 5, 400
křivánčí dřevo ‚modřín' 2, 184
křivánek změna skř > kř 5, 400
křívazňe ‚přední konce sanic' 3, 354
křivice ‚přední konce sanic' 3, 354
křivina ‚vrchní bidlo žebřin' 3, 290
kříž na ňem asimilace 5, 410
křížalka ‚stroužek česneku' 2, 92
křížalky ‚křížaly' 2, 474
křížaly ‚křížaly' 2, 474
křížanky ‚křížaly' 2, 474
křížek ‚závlačka u řetízku' 3, 332
kříželky ‚křížaly' 2, 474
křížík ‚závlačka u řetízku' 3, 332
křižoček ‚závlačka u řetízku' 3, 332
křižohledí ‚šilhavý' 1, 136
křižohledit ‚šilhat' 1, 138
křižok ‚závlačka u řetízku' 3, 332
křosna ‚kmotra' 1, 94
křosny ‚kmotr' 1, 93
křováček ‚střízlík' 2, 110
křovina ‚keř' 2, 212
křuňko ‚(prase) chrochtá' 3, 466
křuňšč ‚chroust' 2, 124
křupík ‚šťovík' 2, 279
křupyk ‚ohryzek' 2, 70
křýdlo ‚kosa s obloukem' 3, 166
křyvák ‚jařmo' 3, 374
křyvina ‚kleštiny' 3, 366
křədła ‚střešní taška' 1, 376
ksundz ‚kněz' 2, 408
kšanda ‚popruh u trakaře' 3, 384
‚popruh u nůše' 3, 386
kšandy ‚šle' 1, 192
kšeft ‚obchod (krám)' 2, 390
kšica ‚kornout' 2, 396
kšice ‚neposečená stébla za sekáčem' 3, 182
kšilt ‚čelo vozu' 3, 349
kšír ‚nádobí' 1, 281
kšír sg. ‚koňský postroj' 3, 356
kšírek ‚květináč' 1, 296
kšíry plt. ‚koňský postroj' 3, 356
kšyca ‚chumáč ovoce' 2, 60
kterak ‚jak' 5, 549
ku v'ečoru ‚kvečeru' 5, 546
kubik ‚nádobka na brousek' 3, 162
kubík ‚nádobka na brousek' 3, 164
kúbík ‚nádobka na brousek' 3, 162
kubko l sonans 5, 178
kubma 1. os. pl. imp. 4, 480
kubme 1. os. pl. imp. 4, 480
kubmy 1. os. pl. imp. 4, 480
kubže my 1. os. pl. imp. 4, 480
kuci nom. pl. m. 4, 154
kucmoch ‚mlezivo' 3, 400
kuc'ik ‚kotník' 1, 152
kućank'i ‚kočičky' 2, 459
kuča ‚chumáč ovoce' 2, 58
kučat ‚tahat za vlasy' 1, 126
kučit ‚dobývat pařezy' 2, 209
kučka ‚psice' 3, 482
kučkat ‚tahat za vlasy' 1, 126
kučovat ‚dobývat pařezy' 2, 209
kučyť ‚tahat za vlasy' 1, 126
kudik ‚kudy' 5, 508
kudipa ‚kudy' 5, 508
kudipak ‚kudy' 5, 508
kudla ‚biják cepu' 3, 198
kudla ‚psice' 3, 482
kudláč ‚angrešt' 2, 48
kudlačka ‚angrešt' 2, 48
kudlačke ‚plody lopuchu' 2, 282
kudlanka ‚angrešt' 2, 48
kudlat ‚tahat za vlasy' 1, 126
kudlibapke (*-i*) ‚plody lopuchu' 2, 282
kudličkář ‚zvěroklestič' 3, 474
kudlit ‚tahat za vlasy' 1, 126
kudlovat ‚tahat za vlasy' 1, 126
kudláček ‚angrešt' 2, 48
kudłačynka ‚angrešt' 2, 48
kudy ‚kudy' 5, 508
kudym ‚kudy' 5, 508
kudyma ‚kudy' 5, 508
kugla kvantita 5, 246
kuchá ‚(kráva) trká' 3, 414
kuchiň nom. sg. f. 4, 62
kuchíň nom. sg. f. 4, 62
kuchiňa nom. sg. f. 4, 62
kuchiňe nom. sg. f. 4, 62
kuchynka depalatalizace 5, 340
kuja ‚psice' 3, 482
kujíč ‚sýček' 2, 104
kujíček ‚sýček' 2, 104
kujík ‚sýček' 2, 104
‚čejka' 2, 120
kúká se ‚(svině) se bouká' 3, 470
kukačka ‚kukačka' 2, 108
‚prvosenka' 2, 276
kúkačka ‚kukačka' 2, 108
kukanda ‚kukačka' 2, 108
kukarajda ‚kukačka' 2, 108
kukaranda ‚kukačka' 2, 108
kuke pl. ‚kolovrátek (flašinet)' 2, 402
kukeš ‚kohout' 3, 492
kukeuka ‚kukačka' 2, 108
kukirihá ‚kokrhá' 3, 494
kukiriká ‚kokrhá' 3, 494
kukla ‚podlouhlý chléb' 1, 262
kukna ‚kukačka' 2, 108
kukořice ‚kukuřice' 3, 282
kukrhá ‚kokrhá' 3, 494
kukrhél ‚vlčí mák' 2, 254
kukrhólek ‚vlčí mák' 2, 254
kukrlihá ‚kokrhá' 3, 494
kukruc m.‚kukuřice' 3, 282
kukučka ‚kukačka' 2, 108
kukufka ‚kukačka' 2, 108
kukuk ‚kukačka' 2, 108

kukulenka ‚kukačka‘ 2, 108
kukulka ‚kukačka‘ 2, 108
kukura ‚kukuřice‘ 3, 284
kukuríhá ‚kokrhá‘ 3, 494
kukuriká ‚kokrhá‘ 3, 496
kukurukuje ‚kokrhá‘ 3, 496
kukuryca ‚kukuřice‘ 3, 282
kukuřice ‚kukuřice‘ 3, 282
kukuška ‚kukačka‘ 2, 108
kul ‚tyčka v plotě‘ 3, 92
kúl ‚tyčka v plotě‘ 3, 92
kúl ‚dřevěný sloupek v plotě‘ 3, 89
kulák ‚dřevěný trámek v podlaze stání‘ 3, 86
kuláš záměna g, k 5, 318
kulat inf. 4, 494
kulatý ‚kulatý‘ 2, 458
kulba ‚koza bez rohů‘ 3, 456
kulbatá koza ‚koza bez rohů‘ 3, 456
kulce ‚zuby (u dřevěných hrabí)‘ 3, 254
kule kvantita 5, 244
kulec ‚hřeb (u bran)‘ 3, 152
kulhá 3. os. sg. ind. préz. 4, 430
kulhat ‚kulhat‘ 1, 154
kuličkovat se ‚koulovat se‘ 1, 116
kulich ‚sýček‘ 2, 104
kulik ‚dřevěný sloupek v plotě‘ 3, 89
‚kolik‘ 4, 414
změna í > ej > é (> í) 5, 84
kulík ‚hřeb (u bran)‘ 3, 152
‚roženec‘ 3, 172
‚kulatá příčka u žebříku‘ 3, 298
změna í > ej > é (> í) 5, 84
kúlik změna í > ej > é (> í) 5, 84
kúlík změna í > ej > é (> í) 5, 84
kulíki ‚věšák‘ 1, 310
‚zuby (u dřevěných hrabí)‘ 3, 252
kuliš ‚sýček‘ 2, 104
kulíšek ‚sýček‘ 2, 104
kulkovat se ‚koulovat se‘ 1, 116
kulna ‚dřevník‘ 1, 386
kúlna ‚dřevník‘ 1, 386
kulňa ‚dřevník‘ 1, 386
kůlně gen. sg. f. 4, 98
kúlňe ‚dřevník‘ 1, 386
kůlni gen. sg. f. 4, 98
kúlňica ‚dřevník‘ 1, 386
kulňička ‚dřevník‘ 1, 386
kúlňička ‚dřevník‘ 1, 386
kúlňík ‚dřevník‘ 1, 386
kůlny gen. sg. f. 4, 98
kúlňək ‚dřevník‘ 1, 386
kuloų příč. min. sg. m. 4, 525
kulovat se ‚koulovat se‘ 1, 116
kulovatej dolek ‚kobliha‘ 2, 440
kulovatý ‚kulatý‘ 2, 458
kulže 3. os. sg. ind. préz. 4, 430
kulčovať ‚dobývat pařezy‘ 2, 209
kúm ‚kmotr‘ 1, 94
kuma záměna g, k 5, 318
kúma ‚kmotra‘ 1, 96
kumorňik ‚podruh‘ 3, 60
kumoter ‚kmotr‘ 1, 93
kumotra ‚kmotra‘ 1, 94
kuň kvantita 5, 308
kúň kvantita 5, 308
kúň ‚kobylka‘ 2, 136
‚kůň‘ 3, 429
kůň změna ó > uo > ů > ou 5, 99
kuna ‚dřevěný sloupek v plotě‘ 3, 89
kunar ‚větev‘ 2, 194
kundraba změna nr > ndr 5, 380
kundrát změna nr > ndr 5, 380
kundrava změna nr > ndr 5, 380
kuňik ‚kobylka‘ 2, 136
‚vážka, šídlo‘ 2, 138
kuňík ‚kobylka‘ 2, 136
kuňo lok. sg. m. 4, 140
kunor ‚větev‘ 2, 194
kunoř ‚větev‘ 2, 194
kuňovi lok. sg. m. 4, 140
kunrát změna nr > ndr 5, 380
kunvuv gen. pl. f. 4, 220
kunv'a nom. sg. f. 4, 66
kunyfka ‚konvička na mléko‘ 1, 284
kuoň změna ó > uo > ů > ou 5, 99
kvantita 5, 308
kuotek ‚kotník‘ 1, 152
kupa ‚stoh slámy‘ 3, 238
‚hejno hus‘ 3, 526
kúpa ‚kupka sena‘ 3, 242
kupalňa ‚koupelna‘ 1, 362
kupelna ‚koupelna‘ 1, 362
kupime 1. os. pl. imp. 4, 480
kupimy 1. os. pl. imp. 4, 480
kupina ‚ostružina‘ 2, 234
kúpje n. ‚kupka sena‘ 3, 242
kupka ‚kupka sena‘ 3, 242
kúpka ‚kupka sena‘ 3, 242
kúpkovat (*ku-*) ‚kopit‘ 3, 254
kupme 1. os. pl. imp. 4, 480
kupmy 1. os. pl. imp. 4, 480
kupoval příč. min. sg. m. 4, 522
kupovál příč. min. sg. m. 4, 522
kupovat ‚kopit‘ 3, 254
kúpovat ‚kopit‘ 3, 254
kupovol příč. min. sg. m. 4, 522
kupujem 1. os. sg. ind. préz. 4, 420
změna u > o, ǫ 5, 128
kupuji 1. os. sg. ind. préz. 4, 420
kupujo změna u > o, ǫ 5, 128
kupuju (*-i*) změna u > o, ǫ 5, 128
kupuju 1. os. sg. ind. préz. 4, 420
kupujym 1. os. sg. ind. préz. 4, 420
změna u > o, ǫ 5, 128
kupuval příč. min. sg. m. 4, 522
kupuvál příč. min. sg. m. 4, 522
kůr ‚kostelní kůr‘ 2, 406
kura ‚slepice‘ 3, 492
‚volání na slepice‘ 3, 500
kúra ‚kostelní kůr‘ 2, 406
kúra ‚slupka‘ 2, 68
‚kůra‘ 2, 190
kurarňa ‚drůbežárna‘ 3, 520
kurástva f. ‚mlezivo‘ 3, 400
kurčarňa ‚drůbežárna‘ 3, 520
kurčat gen. pl. n. 4, 204
kurčaťa gen. sg. n. 4, 88
kurčatum dat. pl. n. 4, 236
kurčeňťa gen. sg. n. 4, 88
kurčovať ‚dobývat pařezy‘ 2, 209
kurčunt gen. pl. n. 4, 204
změna 'a > ie > í (i) 5, 62
kurčynt gen. pl. n. 4, 204
změna 'a > ie > í (i) 5, 62
kurčyntum dat. pl. n. 4, 236
kure ‚liška (druh houby)‘ 2, 220
kurek ‚potykač‘ 3, 128
kurencí instr. pl. n. 4, 288
kurencom dat. pl. n. 4, 236
kurenčárna ‚drůbežárna‘ 3, 520
kuri ‚kudy‘ 5, 508
kurjackí instr. pl. n. 4, 288
kurjatkí instr. pl. n. 4, 288
kurka ‚střešní taška‘ 1, 378
‚liška (druh houby)‘ 2, 220
kurňík ‚kurník‘ 3, 518
‚drůbežárna‘ 3, 520
kúrňik ‚drůbežárna‘ 3, 520
kúrňík ‚kurník‘ 3, 518
kuršmíd ‚zvěroklestič‘ 3, 476
kuruza ‚kukuřice‘ 3, 284
kurúza ‚kukuřice‘ 3, 284
kurúzanka ‚kukuřice‘ 3, 284
kurva ‚děvče‘ 1, 68
‚kopretina‘ 2, 267
kurvička ‚děvče‘ 1, 68
‚kopretina‘ 2, 267
kuř ‚kouř‘ 1, 338
kuřa ‚liška (druh houby)‘ 2, 220
kuřáček ‚liška (druh houby)‘ 2, 220
kuřat gen. pl. n. 4, 204
kuřát gen. pl. n. 4, 204
kvantita 5, 194
kúřat gen. pl. n. 4, 204
kuřata gen. sg. n. 4, 88
kuřaťa gen. sg. n. 4, 88
kuřatam dat. pl. n. 4, 236
kuřatám dat. pl. n. 4, 236
kuřatama instr. pl. n. 4, 288
kúřatama instr. pl. n. 4, 288
kuřatami instr. pl. n. 4, 288
kuřatámi instr. pl. n. 4, 288
kuřatamy instr. pl. n. 4, 288
kuřate gen. sg. n. 4, 88
kuřaťe gen. sg. n. 4, 88
kuřátko ‚liška (druh houby)‘ 2, 220
kuřátkum dat. pl. n. 4, 236
kuřatma instr. pl. n. 4, 288
kúřatma instr. pl. n. 4, 288
kuřatom dat. pl. n. 4, 236
kuřatoma instr. pl. n. 4, 288
kuřatum kvantita 5, 310
kuřatum dat. pl. n. 4, 236
kuřatúm dat. pl. n. 4, 236
kúřatum dat. pl. n. 4, 236
kvantita 5, 310
kuřatuv gen. pl. n. 4, 204
kuřatу instr. pl. n. 4, 288
kuřatý instr. pl. n. 4, 288
kuřavica ‚sněhová vánice‘ 2, 363
kuřavice ‚bouchoř‘ 2, 54
kuřavjyca ‚sněhová vánice‘ 2, 363
kuře ‚liška (druh houby)‘ 2, 220
kúře kvantita 5, 288
kúřeňica ‚sněhová vánice‘ 2, 363
kuřeňťa gen. sg. n. 4, 88
kuřete gen. sg. n. 4, 88

kúřete gen. sg. n. 4, 88
kuřeťi gen. sg. n. 4, 88
kuři dřist ‚prvosenka' 2, 276
kuří dřistek ‚prvosenka' 2, 276
kuří řiť ‚prvosenka' 2, 276
kuří stopa ‚prvosenka' 2, 276
kuři stopka ‚prvosenka' 2, 276
kuřiet gen. pl. n. 4, 204
změna 'a > ie > í (i) 5, 62
kuřietko ‚liška (druh houby)' 2, 220
kuřín ‚drůbežárna' 3, 520
kúřit ‚udit' 5, 348
kuřítko ‚liška (druh houby)' 2, 220
kuřot gen. pl. n. 4, 204
kuřunt gen. pl. n. 4, 204
změna 'a > ie > í (i) 5, 62
kuřy pynpek ‚sedmikráska' 2, 264
kuřy sňih ‚sněží, padá sníh' 2, 362
kuřyčka ‚liška (druh houby)' 2, 220
kuřyntami instr. pl. n. 4, 288
kuřyntum dat. pl. n. 4, 236
kuřyt gen. pl. n. 4, 204
změna 'a > ie > í (i) 5, 62
kus změna u > o, ǫ 5, 124
kús ‚kos' 2, 118
kvantita 5, 212
kus masa asimilace 5, 410
kúsa kvantita 5, 210
kustka ‚kotník' 1, 152
kúš ‚velký koš (na úhrabky)' 3, 218
‚košatina' 3, 354
kvantita 5, 208
kúšák ‚velký koš (na úhrabky)' 3, 218
kušlik ‚sele' 3, 472
kút ‚perna' 3, 72
kuták ‚králík' 3, 482
kuťák ‚biják cepu' 3, 198
‚králík' 3, 482
kútek ‚kotník' 1, 152
kútko ‚kotník' 1, 152
kutkudáčet ‚kdákat' 3, 496
kutrna ‚králík' 3, 482
‚samice králíka' 3, 484
kuǫka ‚pružní kolečka' 3, 136
kuvača ‚vařečka' 1, 292
kuvíček ‚sýček' 2, 104
kuvík ‚čejka' 2, 120
kuvík ‚sýček' 2, 104
kuz masa asimilace 5, 410
kuzí melí ‚šťovík' 2, 279
kuzí vemínku ‚pomněnka' 2, 268
kúzle změna 'a (> ě) > e 5, 54
kuzňa ‚kovárna' 2, 386
kuznák ‚udidlo' 3, 364
kuzňák ‚udidlo' 3, 364
kuzno ‚udidlo' 3, 364
kúžňa ‚kovárna' 2, 386
kúža ‚škraloup' 1, 222
kužálek ‚kuželka' 2, 418
kužalka ‚kuželka' 2, 418
kužalka (*kú-*) změna e > a, é > á 5, 132
kužálka ‚kuželka' 2, 418
změna e > a, é > á 5, 132
kúžalka ‚kuželka' 2, 418
kůžalka kvantita 5, 256
kúže ‚škraloup' 1, 220
kúže ‚slupka' 2, 66
kuželek ‚kuželka' 2, 418
kužélek ‚kuželka' 2, 418
kuželka (*gu-*) ‚kuželka' 2, 418
kužélka ‚kuželka' 2, 418
kúželka ‚kuželka' 2, 418
kůželka kvantita 5, 256
kužílek ‚kuželka' 2, 418
kúžilek ‚kuželka' 2, 418
kužílka ‚kuželka' 2, 418
kužlyn změna 'a (> ě) > e 5, 54
kųát ‚pařez' 2, 209
kųobasy ‚šťovík' 2, 279
kųoň ‚kůň' 3, 429
kųunček ‚pápěrka' 2, 430
kųunčy ‚bramborová nať' 3, 276
kųyček ‚pápěrka' 2, 430
kųyčik ‚pápěrka' 2, 430
kųymbko l sonans 5, 178
kųynči ‚pápěrka' 2, 430
kváčet ‚kdákat' 3, 496
kvadlačka ‚kvedlačka' 1, 292
kvadlofka ‚kvedlačka' 1, 292
kvadlovačka ‚kvedlačka' 1, 292
kvágať ‚kdákat' 3, 496
kváglički ‚syrečky' 1, 229
kvák ‚chumáč ovoce' 2, 58
kváká ‚(husa) kejhá' 3, 528
kvákat ‚tahat za vlasy' 1, 126
kvákať ‚kdákat' 3, 496
kvapalice ‚okap' 1, 378
kvarlačka ‚kvedlačka' 1, 292
kvasené zelí ‚kyselé zelí' 1, 212
kvasit ‚kynout' 1, 258
kvašené zelí ‚kyselé zelí' 1, 212
kvecináč ‚květináč' 1, 296
kvect inf. 4, 490
kvécť inf. 4, 490
kvečeroų ‚kvečeru' 5, 546
kvečeru ‚kvečeru' 5, 546
kvečiru ‚kvečeru' 5, 546
kvedla ‚kvedlačka' 1, 292
kvedlačka ‚kvedlačka' 1, 292
kvedlák ‚kvedlačka' 1, 292
kvedlečka ‚kvedlačka' 1, 292
kvedlík ‚kvedlačka' 1, 292
kvedlovačka ‚kvedlačka' 1, 292
kvedlovák ‚kvedlačka' 1, 292
kvejct inf. 4, 490
kvelb ‚obchod (krám)' 2, 388
kvélb ‚obchod (krám)' 2, 388
kvelba f. ‚obchod (krám)' 2, 388
kverdlačka ‚kvedlačka' 1, 292
kverdlák ‚kvedlačka' 1, 292
kverdlik ‚kvedlačka' 1, 292
kverdlovačka ‚kvedlačka' 1, 292
kverglačka ‚kvedlačka' 1, 292
kverglovačka ‚kvedlačka' 1, 292
kverhlovačka ‚kvedlačka' 1, 292
kverlačka ‚kvedlačka' 1, 292
kverlák ‚kvedlačka' 1, 292
kverlik ‚kvedlačka' 1, 292
kverloųka ‚kvedlačka' 1, 292
kverlovačka ‚kvedlačka' 1, 292
kvest inf. 4, 490
kvéšť inf. 4, 490
kvet příč. min. sg. m. 4, 546
kvét příč. min. sg. m. 4, 546
kvetl příč. min. sg. m. 4, 546
kvétl příč. min. sg. m. 4, 546
kvetlu příč. min. sg. m. 4, 546
kvétu příč. min. sg. m. 4, 546
kvíc inf. 4, 490
kvícť inf. 4, 490
kvíčerku ‚kvečeru' 5, 546
kvíčeroų ‚kvečeru' 5, 546
kvíčeru ‚kvečeru' 5, 546
kvíčeří se ‚stmívá se' 2, 346
kvidlačka ‚kvedlačka' 1, 292
kvidlička ‚kvedlačka' 1, 292
kvidlovačka ‚kvedlačka' 1, 292
kvirglovačka ‚kvedlačka' 1, 292
kvirlačka ‚kvedlačka' 1, 292
kvirlovačka ‚kvedlačka' 1, 292
kvíšť inf. 4, 490
kvít příč. min. sg. m. 4, 546
kvitéų příč. min. sg. m. 4, 546
kvíťí ‚kvítí' 2, 240
kvíťíčko ‚sedmikráska' 2, 264
kvítka ‚kvítí' 2, 240
kvítkǫ ‚květina' 2, 238
kvitl příč. min. sg. m. 4, 546
kvítl příč. min. sg. m. 4, 546
kvitňák ‚květináč' 1, 296
kvítňák ‚květináč' 1, 296
kvítňík ‚květináč' 1, 300
kvitnul příč. min. sg. m. 4, 546
kvitnúl příč. min. sg. m. 4, 546
kvitnút inf. 4, 490
kvjec inf. 4, 490
kvjécjé ‚kvítí' 2, 240
kvjecť inf. 4, 490
kvjécť inf. 4, 490
kvjéčina ‚květina' 2, 240
kvjedlačka ‚kvedlačka' 1, 292
kvjedlovačka ‚kvedlačka' 1, 292
kvjejct inf. 4, 490
kvjerlačka ‚kvedlačka' 1, 292
kvjest inf. 4, 490
kvjést inf. 4, 490
kvjet příč. min. sg. m. 4, 546
kvjeťák ‚květináč' 1, 296
kvjetec ‚blatouch' 2, 272
kvjeťina ‚květina' 2, 238
kvjeťináč (*kje-*) ‚květináč' 1, 296
kvjeťiňáč ‚květináč' 1, 296
kvjeťinové hrnek ‚květináč' 1, 296
kvjétko ‚květina' 2, 238
kvjetl příč. min. sg. m. 4, 546
kvjétl příč. min. sg. m. 4, 546
kvjetlu příč. min. sg. m. 4, 546
kvjetňák ‚květináč' 1, 296
kvjetňík (*kje-, kví-*) ‚květináč' 1, 296
kvjetnút inf. 4, 490
kvju instr. sg. f. 4, 150
kvočka ‚kvočna' 3, 506
‚koruna' 5, 604
kvóčka ‚kvočna' 3, 506
kvočna ‚kvočna' 3, 506
kvoň kvantita 5, 308
kvóň ‚kůň' 3, 429
kvóra ‚kůra' 2, 190

kvóska ‚pecka' 2, 62
kvóstka ‚kotník' 1, 152
kvošťe ‚koště' 1, 342
kvrdla ‚kvedlačka' 1, 292
kvrdlačka ‚kvedlačka' 1, 292
kvrdlák ‚kvedlačka' 1, 292
kvučka ‚kvočna' 3, 506
kvučna ‚kvočna' 3, 506
kvýsť inf. 4, 490
kwíčeró ‚kvečeru' 5, 546
kwíst inf. 4, 492
kwočna ‚kvočna' 3, 506
-ky (*sem*; *dnes*, *teď*, *nýč*-) postfixy u adverbií 5, 572
kycla ‚poduška u chomoutu' 3, 368
kyča ‚chumáč ovoce' 2, 58
kyčka ‚pomlázka (svazek prutů)' 2, 455
kyčkať ‚tahat za vlasy' 1, 126
kyčkovaňi ‚pomlázka (zvyk)' 2, 456
kyčkovanka ‚pomlázka (svazek prutů)' 2, 455
‚pomlázka (zvyk)' 2, 456
kydať ‚rozhazovat (hnůj po poli)' 3, 428
kydať (*k'i*-) ‚vyhazovat hnůj z chléva' 3, 422
kyj ‚hůl' 1, 156
kyjaň (*ki*-) f. ‚dřevařská palice' 2, 208
kyjaňa ‚hůl' 1, 156
kyjaňice ‚dřevařská palice' 2, 208
kynga ‚popruh u trakaře' 3, 385
kynout ‚kynout' 1, 256
kyns změna u > o, ǫ 5, 124
kyrk r sonans 5, 182
kyrlik ‚nádobka na brousek' 3, 162
kyrvje r sonans 5, 182
kyrvju změna 'u > i, 'ú > í 5, 78
kysá 3. os. sg. ind. préz. 4, 436
kysané zelí ‚kyselé zelí' 1, 212
kysať ‚kynout' 1, 256
kyselá jetelina ‚šťavel' 2, 229
kyselá jetelinka ‚šťavel' 2, 229
kyselé mléko ‚kyselé mléko' 1, 222
kyselé zelí ‚šťovík' 2, 279
kyselé zelí ‚kyselé zelí' 1, 212
kyselina ‚šťovík' 2, 279
kyselka ‚šťovík' 2, 279
kyselé zelé ‚šťovík' 2, 279
kysla ‚poduška u chomoutu' 3, 368
kyslé zelí ‚kyselé zelí' 1, 212
kysnout ‚kynout' 1, 256
kýst ‚kynout' 1, 256
kysť f. ‚chumáč ovoce' 2, 58
kystka ‚chumáč ovoce' 2, 58
kyše 3. os. sg. ind. préz. 4, 436
kyška ‚kyselé mléko' 1, 222
kýška ‚kyselé mléko' 1, 222
kyta ‚chumáč ovoce' 2, 58
kytka ‚chumáč ovoce' 2, 58
kývá se ‚viklá se' 1, 142

k'aminek ‚kamínek' 2, 294
k'ara ‚kolečko na vožení hlíny' 3, 380
k'erchuv ‚hřbitov' 2, 412
k'ermaš ‚pouť (titulární slavnost)' 2, 462
‚posvícení (císařské)' 2, 464
k'ijaňa ‚dřevařská palice' 2, 208
k'ijun f. ‚dřevařská palice' 2, 208
k'ijuň f. ‚dřevařská palice' 2, 208
k'ornout ‚kornout' 2, 397
k'uřat gen. pl. n. 4, 204

lácal f. ‚opraťʻ 3, 358
lácali ‚otěže' 3, 360
lácani ‚otěže' 3, 360
lácar f. ‚opraťʻ 3, 358
lacenčí (*-čý*) ‚lacinější' 2, 394
laceňejší ‚lacinější' 2, 394
laceněši ‚lacinější' 2, 394
lacenší ‚lacinější' 2, 394
lacený ‚laciný' 2, 394
lacený změna i > e, ę 5, 118
lacęný změna i > e, ę 5, 118
laciňejší ‚lacinější' 2, 394
lacinší (*-čy*, *-čý*) ‚lacinější' 2, 394
laciný ‚laciný' 2, 394
laciný změna i > e, ę, 5, 118
lacnejší ‚lacinější' 2, 394
lacňejší ‚lacinější' 2, 394
łacňejšjé ‚lacinější' 2, 394
lacný ‚laciný' 2, 394
lacný změna i > e, ę 5, 118
lacyný změna i > e, ę 5, 118
lacəný změna i > e, ę 5, 118
lad m. ‚úhor' 3, 102
lada f. ‚úhor' 3, 102
laďina ‚úhor' 3, 104
lado ‚úhor' 3, 102
ladviňice ‚ledviny' 1, 242
laece ‚lavice' 1, 326
lafka ‚šárka' 3, 322
kvantita 5, 254
lafka ‚lavice' 1, 326
láfka ‚lavice' 1, 326
kvantita 5, 254
láchčej ‚snadněji' 5, 556
lachčejši ‚snadněji' 5, 556
lachčejší ‚lehčí' 2, 392
lachčí ‚lehčí' 2, 392
‚snadněji' 5, 556
lachčjéj ‚snadněji' 5, 556
lachčy ‚snadněji' 5, 556
lachštuk ‚nápravník' 3, 320
láj m. ‚hejno hus' 3, 526
lajc ‚lavice' 1, 326
změna aj > ej (> é > í) 5, 106
bilabiální w 5, 438
lajce ‚lavice' 1, 326
bilabiální w 5, 438
lajer ‚kolovrátek (flašinet)' 2, 402
lajér ‚kolovrátek (flašinet)' 2, 402
lajerka ‚kolovrátek (flašinet)' 2, 402
lajerkastn ‚kolovrátek (flašinet)' 2, 402
lajermon ‚kolovrátek (flašinet)' 2, 402
lajermonek ‚kolovrátek (flašinet)' 2, 402
lajir ‚kolovrátek (flašinet)' 2, 402
lajirek ‚kolovrátek (flašinet)' 2, 402
lajna ‚opraťʻ 3, 358
lajr ‚kolovrátek (flašinet)' 2, 402
lajra ‚kolovrátek (flašinet)' 2, 404
lajrmón ‚kolovrátek (flašinet)' 2, 402
lajsna ‚lať' 1, 376
‚tyčka v plotě' 3, 95
‚podélný trámek v plotě' 3, 96
lajsňa ‚lať' 1, 376
lajstňa ‚lať' 1, 376
lajśňa ‚lať' 1, 376
lajť ‚lať' 1, 376
lajta ‚voznice (na močůvku)' 3, 428
lajťka ‚tyčka v plotě' 3, 90
lajtra ‚voznice (na močůvku)' 3, 428
lala ‚panenka' 1, 109
laličká ‚panenka' 1, 109
lalinka ‚panenka' 1, 109
lalka ‚panenka' 1, 109
laloch ‚ovar' 1, 238
lalok ‚ovar' 1, 238
laluch ‚ovar' 1, 238
lana f. ‚provaz na utažení pavuzy' 3, 302
laňkvara ‚povidla' 1, 276
lano ‚provaz na utažení pavuzy' 3, 302
las ‚les' 2, 180
lasek změna í > ej > é (> í) 5, 92
lasice ‚lasička' 2, 96
lasička ‚lasička' 2, 96
lasíčka ‚lasička' 2, 96
laska ‚lasička' 2, 96
lašťina ‚nezralý hrachový lusk' 2, 84
laštovička ‚radlice rádla' 3, 134
lat ‚lať' 1, 376
lat m. ‚záplata' 1, 194
lať ‚lať' 1, 376
‚tyčka v plotě' 3, 90
lať ‚podélný trámek v plotě' 3, 95
lata kvantita 5, 238
lata ‚záplata' 1, 194
‚lať' 1, 376
‚tyčka v plotě' 3, 90
‚podélný trámek v plotě' 3, 95
‚vrchní bidlo žebřin' 3, 292
láta ‚záplata' 1, 194
laterka ‚vojtěška' 3, 264
latka ‚lať' 1, 376
‚tyčka v plotě' 3, 90
laťka ‚podélný trámek v plotě' 3, 95
laťka ‚lať' 1, 376
‚tyčka v plotě' 3, 90
látka ‚tyčka v plotě' 3, 90
látka (*lo*-) ‚květináč' 1, 296
láťka ‚tyčka v plotě' 3, 90
lato kvantita 5, 238
latopyr ‚netopýr' 2, 100
latopyř ‚netopýr' 2, 100
laufštuk ‚nápravník' 3, 320
laukše ‚nudle' 1, 206
lauštuk ‚nápravník' 3, 320
lautraj ‚sněhová vánice' 2, 363
lauka kvantita 5, 254
láuka kvantita 5, 254
lava ‚lavice' 1, 326
lavic f. ‚lavice' 1, 326
lavice ‚lavice' 1, 326
lavičňík ‚hadr' 1, 322
-le (*tam*, *sem*) postfixy u adverbií 5, 572
lebaňa ‚sběračka' 1, 286
lebo vylučovací poměr 5, 464
lebo příčinné věty 5, 475
lebo – lebo vylučovací poměr 5, 464
leboví změna 'u > i, 'ú > í 5, 74
leboví maso ‚libové maso' 1, 242
léce 3. os. sg. ind. préz. 4, 428

lécná ‚hezká' 1, 85
leč odporovací poměr 5, 462
léčit ‚bílit' 1, 374
ledem dat. pl. m. 4, 232
leďina ‚úhor' 3, 104
leďišťe ‚náledí' 2, 369
ledli ‚volání na kachny' 3, 505
lednato ‚(je) kluzko' 2, 372
ledňice ‚náledí' 2, 372
leďom dat. pl. m. 4, 232
ledovačka ‚náledí' 2, 369
ledovať ‚náledí' 2, 369
ledovaťina ‚náledí' 2, 369
ledovatka ‚náledí' 2, 369
ledovato ‚(je) kluzko' 2, 372
ledovice ‚náledí' 2, 369
ledovina ‚náledí' 2, 369
ledovka ‚náledí' 2, 368
ledovo ‚(je) kluzko' 2, 372
ledúuka ‚náledí' 2, 368
kvantita 5, 276
ledvá ‚sotva' 5, 566
ledví ‚sotva' 5, 566
ledvina ‚ledviny' 1, 242
ledviny ‚ledviny' 1, 242
leďə nom. pl. m. 4, 160
lefča ‚líšeň' 3, 298
lefčéj ‚snadněji' 5, 556
lefčeji ‚snadněji' 5, 556
lefčejšy ‚lehčí' 2, 392
lefči ‚lehčí' 2, 394
‚snadněji' 5, 556
lefčí ‚lehčí' 2, 392
‚snadněji' 5, 556
lefkej změna chk > fk 5, 456
lefkejší ‚lehčí' 2, 392
lefký změna chk > fk 5, 456
legat ‚židle' 1, 300
legát ‚židle' 1, 300
‚opěradlo' 1, 304
legátek ‚židle' 1, 300
legátka ‚židle' 1, 300
leger ‚opěradlo trakaře' 3, 382
leha ‚vrchní bidlo žebřin' 3, 292
lehňéš ‚snadněji' 5, 556
lehňéší ‚lehčí' 2, 392
lehňéší (*-i*) ‚snadněji' 5, 556
lehňíš ‚snadněji' 5, 556
lechčej (*-éj, -eji, -éji*) ‚snadněji' 5, 556
lechčejá (*-ijá*) ‚snadněji' 5, 556
lechčejác (*-ijác, -ijáč*) ‚snadněji' 5, 556
lechčejc ‚snadněji' 5, 556
lechčejš ‚snadněji' 5, 556
lechčejší ‚lehčí' 2, 392
lechčejší ‚snadněji' 5, 556
lechčí ‚lehčí' 2, 392
lechčí (*-i, -y*) ‚snadněji' 5, 556
lechkejš ‚snadněji' 5, 558
lechkejší ‚lehčí' 2, 392
lechňíček ‚malíček' 1, 150
lechňík ‚malíček' 1, 150
léitá 3. os. sg. ind. préz. 4, 430
lej 2. os. sg. imp. 4, 472
léj 2. os. sg. imp. 4, 472
leja ‚liják' 2, 354
leják ‚liják' 2, 354
lejavec ‚liják' 2, 354
lejc ‚lavice' 1, 326
změna aj > ej (> é > í) 5, 106
lejce ‚lavice' 1, 326
bilabiální w 5, 438
lejčňák ‚hadr' 1, 322
lejda ‚voznice (na močůvku)' 3, 428
leje 3. os. sg. ind. préz. 4, 440
lejstek ‚lístek' 2, 78
lejstri ‚kleče' 3, 114
lejšpánki (*laj-*) ‚třísky' 1, 392
lejta ‚voznice (na močůvku)' 3, 428
léjta ‚voznice (na močůvku)' 3, 428
lejtro ‚velkooké obilní síto' 3, 226
lejzat změna í > ej > é (> í) 5, 82
lejžet epentetické j 5, 374
lekavé ‚bázlivý' 1, 184
lekši ‚lehčí' 2, 392
lekvar (*-ár*) ‚povidla' 1, 276
leli ‚volání na kachny' 3, 505
lelík ‚cop' 1, 124
lelitko změna í > ej > é (> í) 5, 84
leluška ‚housátko' 3, 530
leluški ‚volání na kachny' 3, 505
lelytko změna í > ej > é (> í) 5, 84
lem ‚jenom' 5, 564
lemech ‚radlice rádla' 3, 134
lemeš ‚radlice pluhu' 3, 124
‚radlice rádla' 3, 136
lemon ‚jenom' 5, 564
len ‚jenom' 5, 564
lena ‚opěradlo' 1, 302
léna ‚opěradlo' 1, 304
lenča ‚čočka' 1, 208
leňivý (*ly-*) ‚líný' 1, 180
lenoch ‚židle' 1, 300
lenoch ‚opěradlo trakaře' 3, 382
lenoch ‚opěradlo' 1, 302
leňoch ‚opěradlo' 1, 302
lenochatej ‚líný' 1, 180
lenosťivej ‚líný' 1, 180
lenošek (*lé-*) ‚židle' 1, 300
lenošitej ‚líný' 1, 180
lenošivej ‚líný' 1, 180
lenoška ‚židle' 1, 300
lenošný ‚líný' 1, 180
lenu vyrovnávání jerových střídnic 5, 162
lenúšek (*-ušek*) ‚židle' 1, 300
lep ‚jmelí' 2, 200
lepa změna i > e, ę 5, 123
lepač ‚kosa s obloukem' 3, 164
lepáč ‚jmelí' 2, 200
‚kosa s obloukem' 3, 164
lepačka ‚kosa s obloukem' 3, 164
lepák ‚kosa s obloukem' 3, 164
lepčí změna š > č 5, 454
lepiduše ‚plody lopuchu' 2, 282
lepíki ‚plody lopuchu' 2, 282
lepší změna š > č 5, 454
leptir ‚vážka, šídlo' 2, 140
‚motýl' 2, 153
lerbám ‚modřín' 2, 184
lerpam ‚modřín' 2, 184
lerpám ‚modřín' 2, 184
lerpan ‚modřín' 2, 184
lerpán ‚modřín' 2, 184
les ‚les' 2, 180
lese lok. sg. m. 4, 134
lesejk změna í > ej > é (> í) 5, 92
lesek změna í > ej > é (> í) 5, 92
lesék změna í > ej > é (> í) 5, 92
lések změna í > ej > é (> í) 5, 92
lesi závislé zjišťovací otázky 5, 471
lesi lok. sg. m. 4, 134
lesik změna í > ej > é (> í) 5, 92
lesík změna í > ej > é (> í) 5, 92
léska ‚vrátka v plotě' 3, 98
lesna veš ‚klíště' 2, 164
lesňí melí ‚šťavel' 2, 229
lesňí moucha ‚ovád' 2, 152
lesňí veš ‚klíště' 2, 164
lest změna i > e, ę 5, 123
lésteček ‚lísteček' 2, 78
léstek ‚lístek' 2, 78
změna í > ej > é (> í) 5, 84
lesťi závislé zjišťovací otázky 5, 471
lesu lok. sg. m. 4, 134
lesyk změna í > ej > é (> í) 5, 92
lesýk změna í > ej > é (> í) 5, 92
lešči závislé zjišťovací otázky 5, 471
lešé změna aj > ej (> é > í) 5, 106
lešej změna aj > ej (> é > í) 5, 106
lešeňí ‚patro (ve stodole)' 3, 70
lešéňí ‚patro (ve stodole)' 3, 70
lešeňjé ‚patro (ve stodole)' 3, 70
leši n. změna aj > ej (> é > í) 5, 106
léši změna aj > ej (> é > í) 5, 106
leška ‚radlice rádla' 3, 134
leška ‚lžíce' 1, 288
lešňe f. ‚líšeň' 3, 298
lešpánki ‚třísky' 1, 392
lešta ‚věšák' 1, 308
leta kvantita 5, 238
léta kvantita 5, 238
létá 3. os. sg. ind. préz. 4, 428
leťe kvantita 5, 238
léťe kvantita 5, 238
létna ‚voznice (na močůvku)' 3, 428
letňák ‚žebřiňák' 3, 288
letňice pomn. ‚letnice' 2, 460
letňíce pomn. ‚letnice' 2, 460
leto kvantita 5, 238
letó kvantita 5, 238
(je mi ho) *léto* změna í > ej > é (> í) 5, 84
léto kvantita 5, 238
letopér ‚netopýr' 2, 100
letopýř ‚netopýr' 2, 100
létva ‚tyčka v plotě' 3, 95
leuňejš ‚snadněji' 5, 558
levák ‚podsední kůň' 3, 444
levej ‚podsední kůň' 3, 444
levňej ‚snadněji' 5, 556
levňejá ‚snadněji' 5, 556
levňejš ‚snadněji' 5, 556
levňejší ‚lehčí' 2, 392
‚snadněji' 5, 556
levňéjšý ‚snadněji' 5, 556
levný ‚laciný' 2, 394
lézat změna í > ej > é (> í) 5, 82
lež odporovací poměr 5, 462
ležák ‚sýr' 1, 228
‚slimák' 2, 166

ležmí prkna pl. ‚dno vozu‘ 3, 344
lęje 3. os. sg. ind. préz. 4, 440
lępa změna i > e, ę 5, 123
lęst změna i > e, ę 5, 123
lhář ‚lhář‘ 1, 186
lhat ‚lhát‘ 1, 184
lhát ‚lhát‘ 1, 184
li ‚volání na husy‘ 3, 502
li ‚volání na kachny‘ 3, 505
li 2. os. sg. imp. 4, 472
-li podmínkové věty reálné 5, 470
-(l)i závislé zjišťovací otázky 5, 471
lí ‚volání na kachny‘ 3, 505
2. os. sg. imp. 4, 472
líbák ‚libové maso‘ 1, 242
líbat se ‚líbat se‘ 1, 96
libela ‚vážka, šídlo‘ 2, 138
libiví maso ‚libové maso‘ 1, 241
líbiví maso ‚libové maso‘ 1, 241
libové maso ‚libové maso‘ 1, 241
líbovi změna ’u > i, ’ú > í 5, 74
kvantita 5, 286
líboví změna ’u > i, ’ú > í 5, 74
kvantita 5, 286
líboví maso ‚libové maso‘ 1, 241
libový změna ’u > i, ’ú > í 5, 72
líbowi změna ’u > i, ’ú > í 5, 74
kvantita 5, 286
líbowi maso ‚libové maso‘ 1, 242
lica ‚otěže‘ 3, 360
lícata pl. ‚ovar‘ 1, 238
líce 3. os. sg. ind. préz. 4, 428
lícná ‚hezká‘ 1, 85
líčák ‚kačer‘ 3, 538
líčátko ‚kachňátko‘ 3, 540
líče ‚kachňátko‘ 3, 540
‚kachně‘ 3, 542
líčet ‚bílit‘ 1, 374
ličička ‚kachňátko‘ 3, 540
líčit ‚bílit‘ 1, 374
ličká ‚volání na kachny‘ 3, 505
‚kachna‘ 3, 538
‚kachňátko‘ 3, 540
‚kachně‘ 3, 542
lida ‚volání na kachny‘ 3, 505
lída ‚volání na kachny‘ 3, 505
‚kachna‘ 3, 538
‚kachňátko‘ 3, 540
‚kachně‘ 3, 542
lidam dat. pl. m. 4, 232
liďam dat. pl. m. 4, 232
lide nom. pl. m. 4, 160
lidé nom. pl. m. 4, 160
lidé nom. pl. m. 4, 160
lidem dat. pl. m. 4, 232
lidi ‚volání na kachny‘ 3, 505
lídi ‚volání na kachny‘ 3, 505
liďi nom. pl. m. 4, 160
liďí nom. pl. m. 4, 160
líďi nom. pl. m. 4, 160
kvantita 5, 286
liďím (*le-*) dat. pl. m. 4, 232
lidla ‚volání na kachny‘ 3, 505
lidli ‚volání na kachny‘ 3, 505
lidom dat. pl. m. 4, 232
liďom dat. pl. m. 4, 232
lídra na koňe ‚koňský postroj‘ 3, 358
lidu ‚volání na kachny‘ 3, 505
lidum dat. pl. m. 4, 232
lidúm dat. pl. m. 4, 232
liďum dat. pl. m. 4, 232
liďúm dat. pl. m. 4, 232
lidunka ‚kachňátko‘ 3, 540
lidunki ‚volání na kachny‘ 3, 505
liduška ‚housátko‘ 3, 530
‚kachňátko‘ 3, 540
lidušky ‚volání na kachny‘ 3, 505
ligr ‚závlačka u řetízku‘ 3, 332
lígr ‚podélný trámek v plotě‘ 3, 95
ligre f. ‚podélný trámek v plotě‘ 3, 95
ligrik ‚závlačka u řetízku‘ 3, 332
ligrina ‚podélný trámek v plotě‘ 3, 95
liha ‚vrchní bidlo žebřin‘ 3, 292
‚dno vozu‘ 3, 344
líhák (*li-*) ‚valník‘ 3, 350
líhne se ‚(kuřátko) se klobe‘ 3, 516
lichňíček ‚malíček‘ 1, 150
lichňík ‚malíček‘ 1, 150
lichva ‚drůbež‘ 3, 491
lij 2. os. sg. imp. 4, 472
lija ‚liják‘ 2, 354
lijág (*ly-*) ‚liják‘ 2, 354
líják ‚liják‘ 2, 354
lijavec ‚liják‘ 2, 354
líjavec ‚liják‘ 2, 354
lije 3. os. sg. ind. préz. 4, 440
líje 3. os. sg. ind. préz. 4, 440
lijo 3. os. sg. ind. préz. 4, 440
líka ‚volání na kachny‘ 3, 506
liják ‚šeřík‘ 2, 48
lilenka ‚kachňátko‘ 3, 540
lilinka ‚housátko‘ 3, 530
‚kachňátko‘ 3, 540
liluška ‚kachňátko‘ 3, 540
lina ‚liják‘ 2, 354
linka ‚podélný trámek v plotě‘ 3, 98
linka (*lí-*) ‚slunéčko sedmitečné‘ 2, 131
linka pinka ‚slunéčko sedmitečné‘ 2, 131
linochatej ‚líný‘ 1, 180
líný ‚líný‘ 1, 180
linza ‚čočka‘ 1, 206
lipa změna i > e, ę 5, 123
lipa (*ly-*) kvantita 5, 242
lípa změna i > e, ę 5, 123
kvantita 5, 242
lípáki ‚plody lopuchu‘ 2, 282
lísa ‚dno vozu‘ 3, 344
lísa ‚vrátka v plotě‘ 3, 98
lísek změna í > ej > é (> í) 5, 92
líseň f. ‚líšeň‘ 3, 298
lísi ‚bočnice u vozu‘ pl. 3, 346
líska ‚vrátka v plotě‘ 3, 98
lisňačka ‚jetel‘ 3, 262
lisňe f. ‚líšeň‘ 3, 298
lísňe f. ‚líšeň‘ 3, 298
lísta ‚dešťovka‘ 2, 168
lísteček ‚lísteček‘ 2, 78
lístejček ‚lísteček‘ 2, 78
lístek změna í > ej > é (> í) 5, 84
lístek ‚lístek‘ 2, 78
lístnačka ‚jetel‘ 3, 262
‚vojtěška‘ 3, 264
lístňačka ‚jetel‘ 3, 262
liša ‚ohníček na poli‘ 3, 278
lišaj (*ly-*) změna aj > ej (> é > í) 5, 106
lišatka ‚tyčka v plotě‘ 3, 92
lišej změna aj > ej (> é > í) 5, 106
lišéj změna aj > ej (> é > í) 5, 106
líšej změna aj > ej (> é > í) 5, 108
lišeň změna ’u > i, ’ú > í 5, 74
lišeň f. ‚líšeň‘ 3, 298
líšeň změna ’u > i, ’ú > í 5, 72
líšeň f. ‚líšeň‘ 3, 298
lišetka ‚tyčka v plotě‘ 3, 92
liši změna aj > ej (> é > í) 5, 106
liška ‚liška (druh houby)‘ 2, 220
lišňe změna ’u > i, ’ú > í 5, 74
lišňe f. ‚líšeň‘ 3, 298
líšňe n. ‚líšeň‘ 3, 298
líšňe změna ’u > i, ’ú > í 5, 72
líšňe f. ‚líšeň‘ 3, 298
lišňisko (*lí-*) ‚líšeň‘ 3, 298
lišpánki ‚třísky‘ 1, 392
lištev ‚věšák‘ 1, 308
lišťička ‚tyčka v plotě‘ 3, 92
lištovat ‚bílit‘ 1, 374
lištva (*ly-*) ‚věšák‘ 1, 308
lištvica ‚věšák‘ 1, 308
líta ‚voznice (na močůvku)‘ 3, 428
líta kvantita 5, 238
lítá 3. os. sg. ind. préz. 4, 428
líťe kvantita 5, 238
litina ‚liják‘ 2, 354
litka ‚míč‘ 1, 114
‚volání na kachny‘ 3, 505
litki ‚volání na kachny‘ 3, 505
(je mi ho) *líto* změna í > ej > é (> í) 5, 84
líto kvantita 5, 238
litopér ‚netopýr‘ 2, 100
litopéř ‚kosa s obloukem‘ 3, 164
litopýr změna e, ě > i 5, 114
litopýř ‚netopýr‘ 2, 100
změna e, ě > i 5, 114
litovat (*le-*, *lę-*) změna ’u > i, ’ú > í 5, 72
litowat změna ’u > i, ’ú > í 5, 72
liva ‚volání na husy‘ 3, 502
‚housátko‘ 3, 530
livulka ‚housátko‘ 3, 530
livuška ‚housátko‘ 3, 530
lizat změna í > ej > é (> í) 5, 82
lízat změna í > ej > é (> í) 5, 82
ližica ‚lžíce‘ 1, 290
ližica (*ly-*) ‚lžíce‘ 1, 288
ližička ‚lžíce‘ 1, 288
ližina ‚podélný trámek v plotě‘ 3, 96
‚vrchní bidlo žebřin‘ 3, 292
lížiňák ‚valník‘ 3, 350
lížňe změna ’u > i, ’ú > í 5, 74
lížňe f. ‚líšeň‘ 3, 300
lnu vyrovnávání jerových střídnic 5, 162
lobda ‚míč‘ 1, 116
loce 3. os. sg. ind. préz. 4, 428
lóčka ‚jetel‘ 3, 262
ločňa ‚líšeň‘ 3, 298
lóčná jatél ‚jetel‘ 3, 260
lóčná jatelina ‚jetel‘ 3, 260
lofčojšy ‚snadněji‘ 5, 556
lofka bilabiální w 5, 432

lofky změna chk fk 5, 456
logáč ‚kaluž (po dešti)' 2, 316
loh ‚keř' 2, 212
lohár ‚keř' 2, 212
lohot ‚náledí' 2, 369
lohovej koš ‚keř' 2, 212
loch ‚sklep' 1, 364
lochet gen. pl. m. 4, 194
lochte nom. pl. m. 4, 168
lochtuše ‚trávnice' 3, 258
lochtuše trávi ‚ranec (trávy)' 3, 256
loj kvantita 5, 208
lok ‚doušek' 2, 442
lokáč ‚kalož (po dešti)' 2, 316
lokce nom. pl. m. 4, 168
loket gen. pl. m. 4, 194
loket nom. sg. m. 4, 50
loketʹ gen. pl. m. 4, 194
loketʹ (*-ć, -č, -cʼ*) nom. sg. m. 4, 50
lokot ‚visací zámek' 1, 362
lokše ‚nudle' 1, 206
lokťʹ lok. sg. m. 4, 142
lokte nom. pl. m. 4, 168
lokťe lok. sg. m. 4, 142
lokťe nom. pl. m. 4, 168
lokťi nom. pl. m. 4, 168
lokťi lok. sg. m. 4, 142
lokťí gen. pl. m. 4, 194
lokťích gen. pl. m. 4, 194
loktu lok. sg. m. 4, 142
loktú gen. pl. m. 4, 194
lokťu lok. sg. m. 4, 142
lokťú gen. pl. m. 4, 194
loktuch gen. pl. m. 4, 194
loktůch gen. pl. m. 4, 194
lokťúch gen. pl. m. 4, 194
loktuše ‚trávnice' 3, 258
loktuše trávi ‚ranec (trávy)' 3, 256
lokťuv gen. pl. m. 4, 194
lokty nom. pl. m. 4, 168
lomeňica ‚místnost, kam se ukládá zrno' 3, 236
lomoch ‚jařmo' 3, 374
loňcký změna nsk, lsk > nck, lck 5, 452
lonek ‚zákolník' 3, 338
‚podložka u zákolníku' 3, 340
lónek ‚zákolník' 3, 338
loňi ‚vloni' 5, 540
loňí ‚vloni' 5, 540
lóňi ‚vloni' 5, 540
lóňí ‚vloni' 5, 540
lóňk ‚zákolník' 3, 338
lonský (*-cký*) depalatalizace 5, 338
loňský změna nsk, lsk > nck, lck 5, 452
loňský (*-cký*) depalatalizace 5, 338
lonu vyrovnávání jerových střídnic 5, 162
lopata ‚odhrnovačka' 3, 120
‚radlice rádla' 3, 134
lopata ‚lopata na vátí obilí' 3, 220
lopata na viťi ‚lopata na vátí obilí' 3, 222
lopata na vjeňí ‚lopata na vátí obilí' 3, 222
lopatka ‚vařečka' 1, 290
lopátka ‚radlice rádla' 3, 134
lopta ‚míč' 1, 116
losek změna í > ej > é (> í) 5, 92
loska ‚hůl' 1, 156
lótka ‚dřevěný sloupek v plotě' 3, 89
lótrica ‚opěradlo trakaře' 3, 384
loub f. ‚půda' 1, 363
‚místnost, kam se ukládá zrno' 3, 236
loubat se ‚líbat se' 1, 96
louč ‚třísky' 1, 394
louč (*-ek*) m. ‚louč' 1, 344
louč (*-ka*) f. ‚louč' 1, 344
louče ‚třísky' 1, 392
loučki ‚třísky' 1, 392
loudník ‚podložka u zákolníku' 3, 340
loudňík ‚zákolník' 3, 338
louk gen. pl. f. 4, 212
loukach gen. pl. f. 4, 212
loukách gen. pl. f. 4, 212
louké gen. pl. f. 4, 212
loukouch gen. pl. f. 4, 212
loukovej koňik ‚kobylka' 2, 137
louky (*-kʼi*) nom. pl. f. 4, 184
lounek ‚podložka u zákolníku' 3, 340
lounek ‚zákolník' 3, 338
louňi změna ó > uo > ů > ou 5, 99
louňík ‚podložka u zákolníku' 3, 340
louňík ‚zákolník' 3, 338
loupá 3. os. sg. ind. préz. 4, 434
loupáček ‚škrabka na brambory' 5, 586
loupat ‚podmítat' 3, 108
loupátko ‚škrabka na brambory' 5, 586
loupe (*-pʼe*) 3. os. sg. ind. préz. 4, 434
loupí (*-i*) 3. os. sg. ind. préz. 4, 434
louvňík ‚zákolník' 3, 338
louž ‚močůvka' 3, 424
louž f. ‚kalož (po dešti)' 2, 316
loužák ‚voznice (na močůvku)' 3, 428
louže ‚kalož (po dešti)' 2, 316
‚močůvka' 3, 424
loužko změna ó > uo > ů > ou 5, 99
loužňice ‚močůvka' 3, 424
‚voznice (na močůvku)' 3, 428
loužňíce ‚voznice (na močůvku)' 3, 428
loužovej sud ‚voznice (na močůvku)' 3, 428
lovňík ‚podložka u zákolníku' 3, 340
lovňík ‚zákolník' 3, 338
lože ‚postel' 1, 310
ložňica ‚prostěradlo' 1, 312
ložo ‚postel' 1, 310
ložovina ‚močůvka' 3, 424
lubák ‚velký koš (na úhrabky)' 3, 218
lubalon ‚vážka, šídlo' 2, 140
lubárna ‚kolečko na vožení hlíny' 3, 378
lubavé maso ‚libové maso' 1, 241
luberna ‚kolečko na vožení hlíny' 3, 378
lubivé maso ‚libové maso' 1, 241
lúbivé maso ‚libové maso' 1, 241
lubové maso ‚libové maso' 1, 241
lubový změna ʼu > i, ʼú > í 5, 72
lucejňák ‚vojtěška' 3, 264
lucel ‚vojtěška' 3, 264
lucen (*-ň*) ‚vojtěška' 3, 264
lucena ‚vojtěška' 3, 264
lucenčák ‚vojtěška' 3, 264
lucenka ‚vojtěška' 3, 264
lucer ‚vojtěška' 3, 264
lucerka ‚vojtěška' 3, 264
lucérka ‚vojtěška' 3, 264
kvantita 5, 280
lucerna (*-ňa*) ‚vojtěška' 3, 264
lucerňák ‚vojtěška' 3, 264
lucerňička ‚světluška' 2, 130
lucernka (*lú-*) ‚vojtěška' 3, 264
lucina ‚vojtěška' 3, 264
lucína ‚vojtěška' 3, 264
lucinka ‚vojtěška' 3, 264
lucner ‚vojtěška' 3, 264
lučňa ‚líšeň' 3, 298
lučně změna ʼu > i, ʼú > í 5, 72
luční jitrocíl ‚jitrocel kopinatý' 2, 241
luďám dat. pl. m. 4, 232
luďé nom. pl. m. 4, 160
luďe nom. pl. m. 4, 160
luďé nom. pl. m. 4, 160
luďi nom. pl. m. 4, 160
ludom dat. pl. m. 4, 232
luďom dat. pl. m. 4, 232
luďúm dat. pl. m. 4, 232
luďvář (*-ař*) ‚zvěroklestič' 3, 474
ludze (*-dźe*) nom. pl. m. 4, 160
ludzi nom. pl. m. 4, 160
ludzja nom. pl. m. 4, 160
ludže nom. pl. m. 4, 160
lucha ‚liják' 2, 354
luj kvantita 5, 208
lúj kvantita 5, 208
luk ‚doušek' 2, 442
gen. pl. f. 4, 212
luka nom. pl. f. 4, 184
lukše ‚nudle' 1, 206
lulek ‚sýček' 2, 104
lumbák ‚zvěroklestič' 3, 474
lumbář (*-ař*) ‚zvěroklestič' 3, 474
lumoch ‚jařmo' 3, 374
lumpář ‚zvěroklestič' 3, 474
lumvař ‚zvěroklestič' 3, 474
lumvář ‚zvěroklestič' 3, 474
lún ‚zákolník' 3, 340
luň ‚vloni' 5, 540
luňák ‚kosa s obloukem' 3, 164
lundvář (*-ař*) ‚zvěroklestič' 3, 474
lunek ‚zákolník' 3, 338
‚podložka u zákolníku' 3, 340
lúnek ‚zákolník' 3, 338
‚podložka u zákolníku' 3, 340
luňek ‚zákolník' 3, 338
luňi ‚vloni' 5, 540
lúňi ‚vloni' 5, 540
lúňí ‚vloni' 5, 540
lunk ‚doušek' 2, 442
lunty ‚oděv' 1, 199
lunvář ‚zvěroklestič' 3, 474
lupač ‚kosa s obloukem' 3, 164
lupák ‚kosa s obloukem' 3, 164
lupánek ‚lístek' 2, 78
změna e > a, é > á 5, 136
lupínek ‚lístek' 2, 78
lupínko ‚lístek' 2, 78
lupkać se ‚líbat se' 1, 96
lúsa ‚vosa' 2, 142
lusek ‚hrachový lusk' 2, 84
lusk ‚hrachový lusk' 2, 84
luska ‚hrachový lusk' 2, 84

lúska ‚hrachový lusk' 2, 84
‚vosa' 2, 142
lúšeň f. ‚líšeň' 3, 298
lúško ‚postel' 1, 310
lušňe (*łu-, lú-*) f. ‚líšeň' 3, 298
lušňe změna 'u > i, 'ú > í 5, 72
lušnisko (*łu-*) ‚líšeň' 3, 298
lutopyř ‚netopýr' 2, 100
lutovať změna 'u > i, 'ú > í 5, 72
luzvora kvantita 5, 269
lúzvora kvantita 5, 269
lúža ‚močůvka' 3, 424
lužánka ‚kaluž (po dešti)' 2, 316
luže ‚kalož (po dešti)' 2, 316
‚močůvka' 3, 424
lúže ‚postel' 1, 310
lúže kvantita 5, 208
lužina ‚kalož (po dešti)' 2, 316
lužofka ‚močůvka' 3, 424
lužovica (*lú-*) ‚močůvka' 3, 424
lužúfka ‚močůvka' 3, 424
lybové změna 'u > i, 'ú > í 5, 74
lyďé nom. pl. m. 4, 160
lyďi nom. pl. m. 4, 160
lyj 2. os. sg. imp. 4, 472
lyk ‚doušek' 2, 442
lyko kvantita 5, 236
lýko kvantita 5, 236
lyna ‚opěradlo' 1, 302
lyrka ‚kolovrátek (flašinet)' 2, 402
lyski ‚(dělat) žabky' 1, 112
lystek ‚lístek' 2, 78
lýstek ‚lístek' 2, 78
lyška ‚lžíce' 1, 288
lytovať změna 'u > i, 'ú > í 5, 72
lzy nom. pl. f. 4, 174
lžař ‚lhář' 1, 186
lžíce ‚lžíce' 1, 288
lžička ‚lžíce' 1, 288
lžoch ‚lhář' 1, 186

łacňešy ‚lacinější' 2, 394
łafka kvantita 5, 254
łata ‚lať' 1, 376
łatňik ‚květináč' 1, 296
łavica ‚lavice' 1, 328
łepuša ‚ovád' 2, 148
łochtuša ‚prostředlo' 1, 312
łokcóv gen. pl. m. 4, 194
łok'eć nom. sg. m. 4, 50
łóň ‚vloni' 5, 540
łopatka ‚kosa s obloukem' 3, 166
łopta ‚míč' 1, 116
łouňi ‚vloni' 5, 540
łožná płachta ‚prostěradlo' 1, 312
łožňí płachta ‚prostěradlo' 1, 312
łožňica ‚postel' 1, 310
łučyvo ‚louč' 1, 344
łuďit (*u-*) proteze 5, 348
łudzynka ‚slanina' 1, 248
łudžydło ‚udidlo' 3, 364
łužica ‚lžíce' 1, 290
łužička ‚lžíce' 1, 288
łužyca ‚sběračka' 1, 286
‚lžíce' 1, 288
łybové maso ‚libové maso' 1, 242

łyg ‚doušek' 2, 442
łyšky ‚(dělat) žabky' 1, 112
łyžica ‚lžíce' 1, 290

-m (*kady*) postfixy u adverbií 5, 572
-ma (*kudy, kady*) postfixy u adverbií 5, 572
má hubje vývoj předložek 5, 448
má marec ‚(kočka) se honí' 3, 488
má šedesát (*let*) syntaktický typ 5, 494
macecha změna o > e 5, 161
macocha změna o > e 5, 161
mac'eřonka ‚mateřídouška' 2, 250
mac'eřunka ‚mateřídouška' 2, 250
maćořienka ‚mateřídouška' 2, 250
mačec ‚vlčí mák' 2, 252
máček ‚vlčí mák' 2, 252
mačeřunka ‚mateřídouška' 2, 250
máčka (*mo-*) ‚omáčka' 1, 210
mačkář ‚zvěroklestič' 3, 476
mádlo ‚opěradlo' 1, 304
magazin ‚sýpka (samostatná budova)' 3, 236
magazín ‚obchod (krám)' 2, 390
‚sýpka (samostatná budova)' 3, 236
‚místnost, kam se ukládá zrno' 3, 238
magazína ‚sýpka (samostatná budova)' 3, 236
máchat (*mo-*) ‚prát' 1, 320
machlice ‚kosa s obloukem' 3, 164
machlička ‚kosa s obloukem' 3, 164
majča ‚volání na slepice' 3, 498
majdalena ‚slunéčko sedmitečné' 2, 131
majdalenka (*-linka*) ‚slunéčko sedmitečné' 2, 131
majdalénka ‚slunéčko sedmitečné' 2, 131
majdelinka ‚slunéčko sedmitečné' 2, 131
májíček ‚blatouch' 2, 272
májíček (*-yček, -yčok*) ‚pampeliška (smetanka)' 2, 262
májička ‚pampeliška (smetanka)' 2, 262
majik (*-yk*) ‚pampeliška (smetanka)' 2, 262
majinkej ‚malinký' 1, 100
majka ‚maminka' 1, 76
‚slunéčko sedmitečné' 2, 132
májka ‚chroust' 2, 124
‚pampeliška (smetanka)' 2, 262
majkáfr ‚chroust' 2, 126
majkéfr ‚chroust' 2, 124
májofka ‚blatouch' 2, 272
majolenka ‚slunéčko sedmitečné' 2, 131
‚housátko' 3, 530
majolinka ‚slunéčko sedmitečné' 2, 136
májouka ‚pampeliška (smetanka)' 2, 262
májová koza ‚chroust' 2, 124
májovec ‚chroust' 2, 124
májoví kvíťí ‚blatouch' 2, 272
májoví kvíťí ‚blatouch' 2, 272
majs m. ‚kukuřice' 3, 282
majster kvantita 5, 202
majstr kvantita 5, 202
majufka ‚pampeliška (smetanka)' 2, 262
mak ‚vlčí mák' 2, 252
kvantita 5, 218
mák ‚vlčí mák' 2, 252
kvantita 5, 218
makar přípustkové věty 5, 472
makem kvantita 5, 218
mákem kvantita 5, 218

makeš ‚vlčí mák' 2, 252
mákovej koláč ‚makový (koláč)' 4, 328
makovina (*-nka*) ‚vlčí mák' 2, 254
makový koláč ‚makový (koláč)' 4, 326
makowej koláč ‚makový (koláč)' 4, 328
makúfka ‚vlčí mák' 2, 254
makúv koláč ‚makový (koláč)' 4, 326
makym kvantita 5, 218
mal příč. min. sg. m. 4, 532
malá ‚volání na slepice' 3, 498
malá děvečka ‚malá děvečka' 3, 58
malá děvka ‚malá děvečka' 3, 58
malá dorotka ‚sedmikráska' 2, 264
malá husička ‚sedmikráska' 2, 264
malá peřina ‚polštář' 1, 314
malá poduška ‚polštář' 1, 314
malá sedmikrása ‚sedmikráska' 2, 264
malá šešetka ‚sedmikráska' 2, 264
malcát ‚bouchoř' 2, 54
malča ‚volání na slepice' 3, 498
malé šaragl ‚čelo vozu' 3, 350
maleček ‚malíček' 1, 150
maléček (*-lí-*) ‚malíček' 1, 150
malej chasňik ‚chlapec' 1, 66
malej prst ‚malíček' 1, 150
malejček ‚malíček' 1, 150
malena ‚slunéčko sedmitečné' 2, 131
‚ostružina' 2, 234
změna i > e, ę 5, 123
malenisko změna i > e, ę 5, 123
malęna změna i > e, ę 5, 123
mali ‚volání na slepice' 3, 498
‚volání na husy' 3, 502
mali malo ‚volání na husy' 3, 502
malíček ‚malíček' 1, 150
malíčký ‚malinký' 1, 100
malík ‚malíček' 1, 150
malina ‚jahoda' 2, 230
‚ostružina' 2, 234
malina (*-lí-, -ly-, -lu-*) změna i > e, ę 5, 123
malináčí změna i > e, ę 5, 123
malinka ‚slunéčko sedmitečné' 2, 131
‚housátko' 3, 530
malinký ‚malinký' 1, 100
malíšek ‚malíček' 1, 150
malítek ‚malíček' 1, 150
malka ‚slunéčko sedmitečné' 2, 131
‚volání na slepice' 3, 498
malónké ‚malinký' 1, 100
malonkej ‚malinký' 1, 100
maloučkej ‚malinký' 1, 100
malovna ‚pomlázka (zvyk)' 2, 456
maltrovat ‚omítat' 1, 374
malučký ‚malinký' 1, 100
malunký (*-ú-*) ‚malinký' 1, 100
malutky ‚malinký' 1, 100
maly prst ‚malíček' 1, 150
malý stolek ‚stolička' 1, 304
mama ‚maminka' 1, 72
máma ‚maminka' 1, 72
‚hospodyně' 3, 48
mami ‚maminka' 1, 72
mamička ‚maminka' 1, 72
mamina ‚maminka' 1, 72
mamінka ‚maminka' 1, 72
mamka ‚maminka' 1, 72

mamň̲enka ‚maminka‘ 1, 72
mamulka ‚maminka‘ 1, 72
mamutka ‚krmná řepa‘ 3, 284
mandalinka ‚sluněčko sedmitečné‘ 2, 131
mandelák ‚žebřiňák‘ 3, 288
mandelinka ‚sluněčko sedmitečné‘ 2, 131
mandelínka ‚sluněčko sedmitečné‘ 2, 131
mandelňák ‚žebřiňák‘ 3, 288
mandelňik ‚provaz na utažení pavuzy‘ 3, 306
mandi ‚plody lopuchu‘ 2, 282
mandolinka ‚sluněčko sedmitečné‘ 2, 131
Máňe (*Ma-*) dat. sg. f. 4, 122
mangul ‚krmná řepa‘ 3, 284
mangúl ‚krmná řepa‘ 3, 284
Máňi (*Ma-*, *-y*) dat. sg. f. 4, 122
maňinkej ‚malinký‘ 1, 100
mank ‚brousek (u chleba)‘ 1, 264
Máňę (*Ma-*) dat. sg. f. 4, 122
marcuje ‚(kočka) se honí‘ 3, 488
marcuje s̲e̲ ‚(kočka) se honí‘ 3, 488
marčí se ‚(kočka) se honí‘ 3, 491
marčý sa ‚(kočka) se honí‘ 3, 488
marekev nom. sg. f. 4, 66
marekf'a nom. sg. f. 4, 66
marekf'e gen. sg. f. 4, 100
marek'ev nom. sg. f. 4, 66
margarejta ‚kopretina‘ 2, 268
margareta ‚kopretina‘ 2, 266
margaréta ‚kopretina‘ 2, 266
margaretka ‚kopretina‘ 2, 266
margarétka ‚kopretina‘ 2, 266
margaretnblúme ‚kopretina‘ 2, 266
margarytka ‚kopretina‘ 2, 266
margotka ‚kopretina‘ 2, 266
marinenkéfr ‚sluněčko sedmitečné‘ 2, 132
marketka ‚kopretina‘ 2, 266
markétka ‚kopretina‘ 2, 266
Markú pes ‚chlupatá housenka (tmavá)‘ 2, 154
marunka ‚sluněčko sedmitečné‘ 2, 131
maryenkevr ‚sluněčko sedmitečné‘ 2, 132
mařenka ‚mateřídouška‘ 2, 250
máří majdalénka ‚sluněčko sedmitečné‘ 2, 131
mařído̲u̲ška ‚mateřídouška‘ 2, 250
mařidróška ‚mateřídouška‘ 2, 250
mařinka ‚sluněčko sedmitečné‘ 2, 132
mařtal ‚stáj pro krávy‘ 3, 76
‚stáj pro koně‘ 3, 80
masarňa ‚řeznický obchod‘ 2, 390
masař ‚řezník‘ 1, 236
masá̲ř ‚řezník‘ 1, 236
mas̲e̲ lok. sg. n. 4, 144
máselňi̲c̲e̲ (*ma-*) ‚máselnice‘ 1, 232
máselňíček ‚máselnice‘ 1, 232
mas̲i̲ lok. sg. n. 4, 144
másilka ‚pampeliška (smetanka)‘ 2, 262
maslak ‚svlačec‘ 2, 256
(chleba) *máslem* vývoj předložek 5, 448
maslena ‚pampeliška (smetanka)‘ 2, 262
maslenca ‚máselnice‘ 1, 232
masleňca ‚máselnice‘ 1, 232
máslenc̲e̲ ‚máselnice‘ 1, 232
masleňi̲c̲a ‚máselnice‘ 1, 232
másleňic̲e̲ ‚máselnice‘ 1, 232
masleňička ‚blatouch‘ 2, 272
maslenka ‚máselnice‘ 1, 232
‚blatouch‘ 2, 272
maslénka ‚máselnice‘ 1, 232
máslenka ‚máselnice‘ 1, 232
maslinka (*má-*) ‚máselnice‘ 1, 232
masl̲o̲ ‚máslo‘ 1, 230
másl̲o̲ ‚máslo‘ 1, 230
masňca ‚máselnice‘ 1, 232
masňčka ‚máselnice‘ 1, 232
masnej flek ‚blatouch‘ 2, 272
masnej knedl̲í̲k ‚blatouch‘ 2, 272
másňic ‚máselnice‘ 1, 232
másňíc ‚máselnice‘ 1, 232
masňic̲e̲ (*-ś-*) ‚máselnice‘ 1, 232
másňic̲e̲ ‚máselnice‘ 1, 232
masňička ‚máselnice‘ 1, 232
‚louč‘ 1, 346
másňička ‚máselnice‘ 1, 232
maso vývoj nosovek 5, 139
masop̲u̲st ‚poslední dny masopustu‘ 2, 434
masopustňí blázňi ‚masopustní průvod‘ 2, 436
masopustňí dňi ‚poslední dny masopustu‘ 2, 434
masopustňi outerej ‚poslední dny masopustu‘ 2, 434
masopustňi outerek ‚poslední dny masopustu‘ 2, 434
masopustňi úterek ‚poslední dny masopustu‘ 2, 434
masopustňí úterí ‚poslední dny masopustu‘ 2, 434
masopustňi vouterej ‚poslední dny masopustu‘ 2, 434
masopustňici ‚masopustní průvod‘ 2, 436
masopust̲ň̲í̲k ‚vepř‘ 3, 464
masopušňík ‚vepř‘ 3, 464
masopuštňí změny st > sť, sť > sc’, st > št 5, 388
masopušťňí dňi ‚poslední dny masopustu‘ 2, 434
masopušťňí dňí ‚poslední dny masopustu‘ 2, 434
masopuštň̲í̲k ‚vepř‘ 3, 464
massi lok. sg. n. 4, 144
masso vývoj nosovek 5, 139
mastleňca ‚máselnice‘ 1, 232
mastlenka ‚blatouch‘ 2, 272
mastlinka ‚máselnice‘ 1, 232
mastnej knedl̲í̲k ‚blatouch‘ 2, 272
mastní kvítku ‚blatouch‘ 2, 272
mastňica ‚máselnice‘ 1, 232
masu̲ lok. sg. n. 4, 144
másu̲ví kfjet ‚blatouch‘ 2, 272
maślunka (*-š-*) ‚podmáslí‘ 1, 226
mašek ‚vepř‘ 3, 464
mašék ‚vepř‘ 3, 464
mašičí ‚vepřové maso‘ 1, 241
mašík ‚vepř‘ 3, 464
mašinat ‚mlátit mlátičkou‘ 3, 210
mašino̲va̲t ‚mlátit mlátičkou‘ 3, 210
mašinuvat ‚mlátit mlátičkou‘ 3, 210
maškara ‚masopustní průvod‘ 2, 436
maškaráci ‚masopustní průvod‘ 2, 436
maškaráda ‚masopustní průvod‘ 2, 436
maškaráďa ‚masopustní průvod‘ 2, 436
maškaráďi ‚masopustní průvod‘ 2, 436
maškar̲y̲ ‚masopustní průvod‘ 2, 436
maškaři ‚masopustní průvod‘ 2, 436
maškaří ‚masopustní průvod‘ 2, 436
maškeri ‚masopustní průvod‘ 2, 436
maškoráťi ‚masopustní průvod‘ 2, 436
mašlička ‚brousek (u chleba)‘ 1, 264
mašo vývoj nosovek 5, 139
maštal ‚stáj pro koně‘ 3, 80
maštal̲ ‚stáj pro krávy‘ 3, 76
maštál̲ ‚stáj pro koně‘ 3, 80
maštala ‚stáj pro koně‘ 3, 80
maštálka ‚chlívek pro vepře‘ 3, 82
maštalňa ‚stáj pro koně‘ 3, 80
maštar ‚stáj pro krávy‘ 3, 76
‚stáj pro koně‘ 3, 80
maštel ‚stáj pro krávy‘ 3, 78
‚stáj pro koně‘ 3, 80
mašyčý ‚vepřové maso‘ 1, 241
mat̲ inf. 4, 508
matarije ‚hnis‘ 1, 172
mateňic̲e̲ (*mňa-*) ‚zcuchaná sláma nesvázaná‘ 3, 212
matenka (*mňa-*) ‚zcuchaná sláma nesvázaná‘ 3, 212
matera ‚hnis‘ 1, 172
materej (*-éj*) f. ‚hnis‘ 1, 172
matereje̲ ‚hnis‘ 1, 172
matérija ‚hnis‘ 1, 172
materije ‚hnis‘ 1, 172
materyj f. ‚hnis‘ 1, 172
materyje̲ ‚hnis‘ 1, 172
mateř židoušk̲a ‚mateřídouška‘ 2, 252
mateřanka ‚mateřídouška‘ 2, 250
mat̲eřán̲ka ‚mateřídouška‘ 2, 250
mateří dóšek ‚mateřídouška‘ 2, 250
mateři douček ‚mateřídouška‘ 2, 252
mateři doučka ‚mateřídouška‘ 2, 252
mateří d̲o̲uška ‚mateřídouška‘ 2, 250
máteří douška ‚mateřídouška‘ 2, 250
mateří drúška ‚mateřídouška‘ 2, 250
mateři líčka ‚mateřídouška‘ 2, 252
mateřič̲ka ‚mateřídouška‘ 2, 250
mateříčka ‚mateřídouška‘ 2, 250
mateřidóšek ‚mateřídouška‘ 2, 250
mateři̲d̲o̲uška ‚mateřídouška‘ 2, 250
mateři̲d̲o̲uška ‚mateřídouška‘ 2, 250
máteřidouška ‚mateřídouška‘ 2, 250
mateři̲dr̲o̲uška ‚mateřídouška‘ 2, 250
mateříduška ‚mateřídouška‘ 2, 250
mat̲eři̲nka (*mate-*) ‚mateřídouška‘ 2, 250
mateřžidou̲ská ‚mateřídouška‘ 2, 252
maťchanka ‚zcuchaná sláma nesvázaná‘ 3, 212
máťi ‚maminka‘ 1, 72
matička ‚bubák (uschlý zbytek květu na spodu jablka)‘ 2, 64
maťička ‚kmotra‘ 1, 94
mat̲i̲čka ‚maminka‘ 1, 72
mat̲ínka (*mja-*) ‚zcuchaná sláma nesvázaná‘ 3, 212
maťínka ‚zcuchaná sláma nesvázaná‘ 3, 212
máťinka ‚maminka‘ 1, 72
mat̲i̲řanka ‚mateřídouška‘ 2, 250
maťiřidróška ‚mateřídouška‘ 2, 250
matis ‚červ (v ovoci)‘ 2, 170
matka vosa ‚sršeň‘ 2, 144
matoulík ‚motýl‘ 2, 152
matrija ‚hnis‘ 1, 172
matyrlok ‚motýl‘ 2, 152
mau̯y palec ‚malíček‘ 1, 150

mau̯y palušek ‚malíček' 1, 150
mau̯o kačka ‚kachňátko' 3, 540
mazančy ‚blatouch' 2, 272
mazanec ‚blatouch' 2, 272
‚velikonoční bochníček' 2, 459
‚kopretina' 2, 267
mazaneček ‚blatouch' 2, 272
mazani kvantita 5, 260
mazaní kvantita 5, 260
mazáni kvantita 5, 260
mazání kvantita 5, 260
mazať ‚bílit' 1, 374
mazlenka ‚blatouch' 2, 272
me akuz. 4, 342
mé nom., akuz. sg. n. 4, 366
meč ‚průvlačka' 3, 148
‚plochá příčka v žebřinách' 3, 294
mečék ‚plochá příčka v žebřinách' 3, 294
mečík ‚průvlačka' 3, 148
‚plochá příčka v žebřinách' 3, 294
mečňik ‚plochá příčka v žebřinách' 3, 294
medáč ‚čmelák' 2, 146
medák ‚čmelák' 2, 146
meďák ‚čmelák' 2, 146
‚slepýš' 2, 178
medal ‚čmelák' 2, 146
medař ‚čmelák' 2, 146
medjeďice ‚ostružina' 2, 234
medjeďina viz *med(v)jeďina*
medlenka ‚pomněnka' 2, 268
medrňčka ‚slunéčko sedmitečné' 2, 131
medrňička ‚slunéčko sedmitečné' 2, 131
medruňička ‚slunéčko sedmitečné' 2, 131
medrunka ‚slunéčko sedmitečné' 2, 131
medrúnka ‚slunéčko sedmitečné' 2, 131
medulák ‚čmelák' 2, 146
meďurák ‚čmelák' 2, 146
medvjed ‚mlezivo' 3, 400
medvjeďice ‚ostružina' 2, 234
med(v)jeďina ‚ostružina' 2, 234
medza nom. sg. f. 4, 60
medze nom. pl. f. 4, 174
medzi gen. pl. f. 4, 218
mechnáč ‚angrešt' 2, 48
mechura ‚měchuřina' 1, 248
mejdan (*-án*) ‚flám' 5, 600
mejdílko ‚pomněnka' 2, 268
meje 3. os. sg. ind. préz. 4, 442
mejlí ‚jmelí' 2, 200
mejm lok. sg. m./n. 4, 370
instr. sg. m./n. 4, 372
mejsárňík ‚řeznický obchod' 2, 390
mejstr kvantita 5, 204
mejťi ‚mlází' 2, 214
mejto ‚mlází' 2, 212
mél ‚jmelí' 2, 200
melé ‚jmelí' 2, 200
mele se ‚viklá se' 1, 142
melí ‚jmelí' 2, 200
méli ‚jmelí' 2, 200
melíška ‚drobenka' 1, 278
mélkostna ‚truhla na mouku' 1, 252
melnář redukce i, y (í, ý) 5, 148
melodický vrchol na předposlední slabice slova přízvuk a melodie 5, 502
meluzína ‚větrný vír' 2, 348
melzivo ‚mlezivo' 3, 400
mem lok. sg. m./n. 4, 370
mém lok. sg. m./n. 4, 370
instr. sg. m./n. 4, 372
memu dat. sg. m./n. 4, 366
mému dat. sg. m./n. 4, 366
menář ‚chroust' 2, 124
menář (*-ář*) redukce i, y (í, ý) 5, 148
menčí změna š > č 5, 454
menčík ‚průvlačka' 3, 148
meno kvantita 5, 240
meno kvantita 5, 240
méno kvantita 5, 240
menší změna š > č 5, 454
mentel ‚motýl' 2, 152
menurečka ‚slunéčko sedmitečné' 2, 131
menurka ‚slunéčko sedmitečné' 2, 131
meráč ‚velikonoční řehtačka' 2, 452
merfán ‚modřín' 2, 184
merunka ‚slunéčko sedmitečné' 2, 131
meruňka ‚slunéčko sedmitečné' 2, 131
meruzalka ‚angrešt' 2, 48
mesiráč ‚dýně' 2, 74
mesňice ‚řeznický obchod' 2, 390
mesu lok. sg. n. 4, 144
meši huši ‚jitrocel větší' 2, 244
meškat ‚bydlet' 1, 350
metat ‚skládat snopy z vozu' 3, 68
mete se ‚sněží, padá sníh' 2, 362
mete sněh ‚sněží, padá sníh' 2, 362
metel f. ‚sněhová vánice' 2, 363
metelec ‚větrný vír' 2, 348
meteleňice ‚sněhová vánice' 2, 363
metelice ‚větrný vír' 2, 348
metelice ‚sněhová vánice' 2, 363
metelka ‚sněhová vánice' 2, 363
meteřička ‚mateřídouška' 2, 250
metla ‚pomlázka (svazek prutů)' 2, 455
metla (*m'et-*) ‚koště' 1, 342
metlica ‚pomlázka (svazek prutů)' 2, 455
metlička ‚větvička' 2, 198
‚pomlázka (svazek prutů)' 2, 455
metoleňica ‚sněhová vánice' 2, 363
metovica ‚sněhová vánice' 2, 366
metúr ‚motýl' 2, 152
mez gen. pl. f. 4, 218
mez nom. sg. f. 4, 60
meza nom. sg. f. 4, 60
změna dz > z 5, 314
méza nom. sg. f. 4, 60
mezach gen. pl. f. 4, 218
mezách gen. pl. f. 4, 218
mezák ‚hraniční kámen v polích' 2, 294
meze nom. sg. f. 4, 60
nom. pl. f. 4, 174
mezé (*-í*) gen. pl. f. 4, 218
mezejch gen. pl. f. 4, 218
mezę nom. pl. f. 4, 174
mezí gen. pl. f. 4, 218
mezich gen. pl. f. 4, 218
mezích gen. pl. f. 4, 218
meziva f. ‚mlezivo' 3, 400
mezivo ‚mlezivo' 3, 400
mezňík ‚hraniční kámen v polích' 2, 294
mezuv gen. pl. f. 4, 218
mezy nom. pl. f. 4, 174
męnář redukce i, y (í, ý) 5, 148
męslęt inf. 4, 506
mghli ‚mží' 2, 351
mhlí ‚mží' 2, 351
mhlý ‚mží' 2, 351
mhour ‚spadané suché jehličí' 2, 186
mi dat. 4, 340
akuz. 4, 342
mi dat. nepřízvuč. 4, 340
lok. 4, 342
mí nom., akuz. sg. n. 4, 366
micák ‚králík' 3, 482
micka ‚králík' 3, 482
micohlav m. ‚svorník' 3, 326
mič m. ‚míč' 1, 114
míč m. ‚míč' 1, 114
míč f. ‚míč' 1, 114
miča f. ‚míč' 1, 114
míček m. ‚míč' 1, 114
mička f. ‚míč' 1, 114
mičuda ‚míč' 1, 114
mičula ‚míč' 1, 114
mičule ‚míč' 1, 114
mičura ‚míč' 1, 114
mída ‚míč' 1, 114
mích ‚pytel na obilí' 3, 234
míchá 3. os. sg. ind. préz. 4, 438
míchačka ‚vařečka' 1, 290
‚směska na krmení' 3, 266
michajna ‚směska na krmení' 3, 266
redukce i, y (í, ý) 5, 156
michal m. ‚směska na krmení' 3, 266
míchaní vejce ‚míchaná vejce' 1, 218
míchaňice ‚směska na krmení' 3, 266
míchaňina ‚směska na krmení' 3, 266
mík m. ‚míč' 1, 114
miká se ‚viklá se' 1, 142
miklá se ‚viklá se' 1, 142
milá ‚milá' 1, 82
milchkóna ‚konvička na mléko' 1, 286
milospán ‚hospodář' 3, 46
milospaňi ‚hospodyně' 3, 48
milosrdná sestra ‚jeptiška' 2, 410
milý ‚milý' 1, 82
miłovňík ‚svlačec' 2, 256
mim lok. sg. m./n. 4, 370
instr. sg. m./n. 4, 372
kvantita 5, 304
mím lok. sg. m./n. 4, 370
instr. sg. m./n. 4, 372
mimu dat. sg. m./n. 4, 366
mímu dat. sg. m./n. 4, 366
minál příč. min. sg. m. 4, 538
minda ‚míč' 1, 114
ministranťi ‚neposečená stébla za sekáčem' 3, 182
mínо kvantita 5, 240
minol příč. min. sg. m. 4, 538
minól příč. min. sg. m. 4, 538
minola příč. min. sg. f. 4, 540
minou příč. min. sg. m. 4, 538
minoul příč. min. sg. m. 4, 538
minol příč. min. sg. m. 4, 538
minú příč. min. sg. m. 4, 538
minul příč. min. sg. m. 4, 538
minúl příč. min. sg. m. 4, 538

minula příč. min. sg. f. 4, 540
minúla příč. min. sg. f. 4, 540
míra ‚vážka, šídlo' 2, 140
miráč ‚velikonoční řehtačka' 2, 452
mís gen. pl. f. 4, 216
mísa ‚odhrnovačka' 3, 120
mísach gen. pl. f. 4, 216
mísách gen. pl. f. 4, 216
mise dat. sg. f. 4, 118
nom. pl. f. 4, 172
mise gen. sg. f. 4, 94
mise dat. sg. f. 4, 118
míse gen. sg. f. 4, 94
dat. sg. f. 4, 118
nom. pl. f. 4, 172
mísé (*-í*) gen. pl. f. 4, 216
miséch gen. pl. f. 4, 216
mísech gen. pl. f. 4, 216
mísejch gen. pl. f. 4, 216
misejka ‚směska na krmení' 3, 266
misę gen. sg. f. 4, 94
dat. sg. f. 4, 118
nom. pl. f. 4, 172
misi dat. sg. f. 4, 118
mísi gen. sg. f. 4, 94
dat. sg. f. 4, 118
mísí gen. pl. f. 4, 216
mísích gen. pl. f. 4, 216
mísit ‚orat (hlubokou orbou)' 3, 107
miski ‚(dělat) žabky' 1, 110
mísouch gen. pl. f. 4, 216
míste lok. sg. n. 4, 142
mister kvantita 5, 202
místeťi lok. sg. n. 4, 142
místi lok. sg. n. 4, 142
misťičky ‚(dělat) žabky' 1, 110
místo ‚velká hospodářská usedlost' 3, 62
mistr kvantita 5, 202
místr kvantita 5, 202
misy gen. sg. f. 4, 94
nom. pl. f. 4, 172
mísy nom. pl. f. 4, 172
míšá 3. os. sg. ind. préz. 4, 438
míšačka ‚směska na krmení' 3, 266
mišajina ‚směska na krmení' 3, 266
míšajna ‚směska na krmení' 3, 266
redukce i, y (í, ý) 5, 156
mišák ‚netopýr' 2, 100
míšaňina (*-ňyna*) ‚směska na krmení' 3, 266
míšanka (*mjy-*) ‚směska na krmení' 3, 266
míšaňna ‚směska na krmení' 3, 266
mišátko ‚sele' 3, 474
miše ‚sele' 3, 474
míše 3. os. sg. ind. préz. 4, 438
míšec ‚váček na tabák' 2, 420
míšečka ‚vařečka' 1, 290
míšejina ‚směska na krmení' 3, 266
míšejna ‚směska na krmení' 3, 266
redukce i, y (í, ý) 5, 156
míšek ‚papírový sáček' 2, 397
‚váček na tabák' 2, 420
míšení vejce ‚míchaná vejce' 1, 218
míšeňice (*-ša-*) ‚směska na krmení' 3, 266
míšeňina ‚směska na krmení' 3, 266
míšenka ‚směska na krmení' 3, 266
míší 3. os. sg. ind. préz. 4, 438
miší uši ‚jitrocel větší' 2, 248
miška ‚vepř' 3, 464
miškař ‚zvěroklestič' 3, 474
kvantita 5, 272
miškář (*my-*, *m'y-*) ‚zvěroklestič' 3, 474
miškeňik ‚zvěroklestič' 3, 474
miškéř ‚zvěroklestič' 3, 474
miškíř ‚zvěroklestič' 3, 474
mišok ‚váček na tabák' 2, 420
mišunk ‚směska na krmení' 3, 266
mit inf. 4, 508
mít inf. 4, 508
mit' f. ‚mlází' 2, 212
míta ‚krecht' 3, 286
mítat ‚omítat' 1, 372
mitrlátko ‚závlačka u řetízku' 3, 332
mitrle n. ‚závlačka u řetízku' 3, 332
mivák ‚mycí stůl' 5, 586
miž srovnání ve smyslu rozdílnosti 5, 498
mja akuz. 4, 342
změna 'a (> ě) > e 5, 54
mjasár (*-or*, *-oř*) ‚řezník' 1, 236
mjase lok. sg. n. 4, 144
mjaso vývoj nosovek 5, 139
mjať f. ‚bramborová nať' 3, 276
mjaťinka ‚zcuchaná sláma nesvázaná' 3, 212
mje dat. 4, 340
akuz. 4, 342
lok. 4, 342
mjechér ‚měchuřina' 1, 248
mjechonka ‚angrešt' 2, 48
mjechufka ‚trávnice' 3, 258
mjechula ‚trávnice' 3, 258
mjechunka ‚angrešt' 2, 48
mjeli ‚jmelí' 2, 200
mjéří kvantita 5, 284
mjésce lok. sg. n. 4, 142
mjesto vývoj měkkých retnic 5, 335
mjéšá 3. os. sg. ind. préz. 4, 438
mjéšek ‚váček na tabák' 2, 420
mjetinka ‚zcuchaná sláma nesvázaná' 3, 212
mjetínka ‚zcuchaná sláma nesvázaná' 3, 212
mjíšaňina ‚směska na krmení' 3, 266
mjyšaňina ‚směska na krmení' 3, 266
mjyšo 3. os. sg. ind. préz. 4, 438
mláď f. ‚mlází' 2, 212
mladá děvečka ‚malá děvečka' 3, 58
mladá děvka ‚malá děvečka' 3, 58
mladá dívka ‚malá děvečka' 3, 58
mládí ‚mlází' 2, 212
mlaďice ‚sazenice (jednotlivina)' 2, 77
mláďič m. ‚mlází' 2, 212
mlaďičí ‚mlází' 2, 212
mlaďina ‚mlází' 2, 212
mlaďiní ‚mlází' 2, 212
mlaďivo ‚mlezivo' 3, 400
mladší děvečka ‚malá děvečka' 3, 58
mladší děvka ‚malá děvečka' 3, 58
mladší dívka ‚malá děvečka' 3, 58
mladšinka ‚malá děvečka' 3, 58
mladý les ‚mlází' 2, 212
mlamor ‚brousek na kosu' 3, 160
mlaskač ‚pampeliška (smetanka)' 2, 264
mlat ‚stodola' 3, 64
mlat ‚mlat' 3, 64
mlát ‚mlat' 3, 64
mlať f. ‚mlat' 3, 64
mlatebňa ‚mlat' 3, 64
‚stodola' 3, 64
mláťet ‚mlátit mlátičkou' 3, 210
mlateveň (*-oveň*) ‚mlat' 3, 64
mlatevňa ‚stodola' 3, 64
mlatevňe ‚mlat' 3, 64
mláťit (*mlu-*) ‚mlátit mlátičkou' 3, 210
mláz ‚větev' 2, 196
mláz m. ‚mlází' 2, 212
‚bramborový klíček' 3, 272
mlází ‚mlezivo' 3, 400
mlází ‚mlází' 2, 212
mlazina ‚mlází' 2, 212
mlázina ‚mlází' 2, 212
mlazivo ‚mlezivo' 3, 400
mlázoučí ‚mlází' 2, 212
mlázoví ‚mlází' 2, 212
mléč ‚pampeliška (smetanka)' 2, 262
mlečna ‚ryzec pravý' 2, 224
mléčňák ‚ryzec pravý' 2, 224
mléčňák ‚neodstavené tele' 3, 402
mléčné tela ‚neodstavené tele' 3, 402
mlejnckí kolo ‚kopretina' 2, 267
mlejnek ‚větrný vír' 2, 348
mlekarka ‚ryzec pravý' 2, 224
mlékárny gen. sg. f. 4, 98
mleko úžení é > í 5, 110
mléko úžení é > í 5, 110
mlenář ‚chroust' 2, 124
mlenář redukce i, y (í, ý) 5, 148
-mlené perf. 4, 590
-mleno perf. 4, 590
-mleté (*-ite*, *-yte*) perf. 4, 590
-mleto perf. 4, 590
mleziva f. ‚mlezivo' 3, 400
mleziva plt. ‚mlezivo' 3, 400
mlezivo ‚mlezivo' 3, 400
mlezva f. ‚mlezivo' 3, 400
mlholí ‚mží' 2, 351
mlí ‚mží' 2, 351
mlíč ‚míč' 1, 114
mlíč ‚pampeliška (smetanka)' 2, 262
mlič(*k*)*árně* dat. sg. f. 4, 122
mlič(*k*)*árni* dat. sg. f. 4, 122
mlíčák ‚pampeliška (smetanka)' 2, 262
mličaųka ‚pampeliška (smetanka)' 2, 262
mličejn ‚pampeliška (smetanka)' 2, 262
mlíček ‚míč' 1, 114
mlíčen ‚pampeliška (smetanka)' 2, 262
mlíčí ‚pampeliška (smetanka)' 2, 262
mličňák ‚neodstavené tele' 3, 402
mlíčňák ‚ryzec pravý' 2, 224
mlíčňice ‚ryzec pravý' 2, 224
mlíčňík ‚pampeliška (smetanka)' 2, 262
mlíčňofka ‚ryzec pravý' 2, 224
mliko úžení é > í 5, 110
mlíko úžení é > í 5, 110
mlíkofka ‚ryzec pravý' 2, 224
-mlíno perf. 4, 590
-mlíto perf. 4, 590
mlíz ‚mlezivo' 3, 400
mlíza ‚mlezivo' 3, 400
mljéko úžení é > í 5, 110
mļnář redukce i, y (í, ý) 5, 148

mlovit změna u > o, ǫ 5, 126
mlovjička ‚tyčka v plotě' 3, 92
‚podélný trámek v plotě' 3, 95
mlovjina ‚tyčka v plotě' 3, 92
‚podélný trámek v plotě' 3, 95
mlovjína ‚podélný trámek v plotě' 3, 95
mlǫvit změna u > o, ǫ 5, 126
mluvit (*mu-*) změna u > o, ǫ 5, 126
mlúvit (*mú-*) změna u > o, ǫ 5, 126
mluwit změna u > o, ǫ 5, 126
mlyko úžení é > í 5, 110
mlynář (*-ař, -or, -ář*) redukce i, y (í, ý) 5, 148
mlýnek ‚fukar' 3, 230
mlží ‚mží' 2, 351
mlaď f. ‚mlází' 2, 212
mlady lesyk ‚mlází' 2, 212
młody las ‚mlází' 2, 212
młody losek ‚mlází' 2, 212
mňa akuz. 4, 342
změna ’a (> ě) > e 5, 54
mňačí (*mj-*) ‚(kočka) mňouká' 3, 486
mňádže ‚(kočka) mňouká' 3, 486
mňafčí ‚(kočka) mňouká' 3, 486
mňágá ‚(kočka) mňouká' 3, 486
mňáká ‚(kočka) mňouká' 3, 486
mňamčí ‚(kočka) mňouká' 3, 486
mňáňá ‚(kočka) mňouká' 3, 486
mňančá ‚(kočka) mňouká' 3, 486
mňančí (*mj-*) ‚(kočka) mňouká' 3, 486
mňaňčí ‚(kočka) mňouká' 3, 486
mňandží ‚(kočka) mňouká' 3, 486
mňangá ‚(kočka) mňouká' 3, 486
mňať f. ‚bramborová nať' 3, 276
mňatená sláma ‚zcuchaná sláma nesvázaná' 3, 212
mňaťeňica ‚zcuchaná sláma nesvázaná' 3, 212
mňaténka ‚zcuchaná sláma nesvázaná' 3, 212
mňaťenka ‚zcuchaná sláma nesvázaná' 3, 212
mňatofka ‚zcuchaná sláma nesvázaná' 3, 212
mňatovisko ‚bramborová nať' 3, 276
mňaučí (*mj-*) ‚(kočka) mňouká' 3, 486
mňaudží ‚(kočka) mňouká' 3, 486
mňaugá ‚(kočka) mňouká' 3, 486
mňauká ‚(kočka) mňouká' 3, 486
mňauká se ‚(kočka) se honí' 3, 488
mňaurá ‚(kočka) mňouká' 3, 486
mňaurá se ‚(kočka) se honí' 3, 488
mne dat. 4, 340
akuz. 4, 342
lok. 4, 342
mňe dat. 4, 340
akuz. 4, 342
lok. 4, 342
mňe dat. nepřízvuč. 4, 340
mňeďáček ‚slepýš' 2, 178
mňeďák ‚slepýš' 2, 178
mňech ‚pytel na obilí' 3, 234
mňechačka ‚vařečka' 1, 290
mňechačka ‚kvedlačka' 1, 292
mňechařina ‚měchuřina' 1, 248
mňechatá žaba ‚ropucha' 2, 174
mňecheřina ‚měchuřina' 1, 248
mňechňáček ‚angrešt' 2, 48
mňechónek ‚angrešt' 2, 48
mňechórka (*-o-*) ‚angrešt' 2, 48
mňechounka ‚angrešt' 2, 48
mňechouka ‚trávnice' 3, 258
mňechovica ‚trávnice' 3, 258
mněchura ‚míč' 1, 114
mňechura ‚měchuřina' 1, 248
mňechurka ‚angrešt' 2, 48
mňechuřina ‚měchuřina' 1, 248
mňechýř ‚měchuřina' 1, 248
mňeké vejce ‚vejce bez skořápky' 3, 508
mňekoťit ‚orat (hlubokou orbou)' 3, 107
mňekoťit ‚podmítat' 3, 108
mňekuřina ‚měchuřina' 1, 248
mňéří kvantita 5, 284
mňesíc ‚kopretina' 2, 267
mňesíček ‚pampeliška (smetanka)' 2, 262
‚kopretina' 2, 267
mňesík ‚pampeliška (smetanka)' 2, 262
‚sedmikráska' 2, 266
mňesto vývoj měkkých retnic 5, 335
mňešačka ‚vařečka' 1, 290
mňešec ‚váček na tabák' 2, 420
mňešečka ‚vařečka' 1, 290
mňešik ‚váček na tabák' 2, 420
mňet inf. 4, 508
mňez nom. sg. f. 4, 60
mňeze nom. pl. f. 4, 174
mňi dat. 4, 340
dat. nepřízvuč. 4, 340
lok. 4, 342
mňinúl příč. min. sg. m. 4, 538
mňise gen. sg. f. 4, 94
nom. pl. f. 4, 172
mňíste lok. sg. n. 4, 142
mňisy dat. sg. f. 4, 118
mňišek ‚pampeliška (smetanka)' 2, 262
mňiška ‚jeptiška' 2, 410
mňočí ‚(kočka) mňouká' 3, 486
mnoho ‚velmi' 5, 552
mňončí ‚(kočka) mňouká' 3, 486
mňonká ‚(kočka) mňouká' 3, 486
mňoučí ‚(kočka) mňouká' 3, 486
mňouká ‚(kočka) mňouká' 3, 488
mňouká se ‚(kočka) se honí' 3, 488
mňourá se ‚(kočka) se honí' 3, 488
mňouská se ‚(kočka) se honí' 3, 488
mňučí ‚(kočka) mňouká' 3, 486
mo dat. sg. m./n. 4, 348
moc inf. 4, 488
moc ‚velmi' 5, 552
moc málo asimilace 5, 410
moc veselá asimilace 5, 412
mocika ‚kmotra' 1, 96
mocka ‚velmi' 5, 552
moc-li ‚kolik' 4, 414
moct inf. 4, 488
móct inf. 4, 488
moctʼ inf. 4, 488
moč ‚močůvka' 3, 424
močadlisko ‚močál' 2, 313
močál (*-al*) ‚močál' 2, 313
močálisko ‚močál' 2, 313
močálišťe ‚močál' 2, 313
močár ‚močůvka' 3, 424
močár (*-ar*) ‚močál' 2, 313
močara ‚močál' 2, 313
močárovišče ‚močál' 2, 313
močářina ‚močál' 2, 313
močářisko (*-ařisko, -arisko*) ‚močál' 2, 313
močí ‚mží' 2, 351
močidlo (*-adlo*) ‚močál' 2, 313
močifka ‚močůvka' 3, 424
močjar ‚močál' 2, 313
močka ‚močůvka' 3, 424
močofka ‚močůvka' 3, 424
močorka ‚močál' 2, 313
močovica ‚močůvka' 3, 424
močúfka ‚močůvka' 3, 424
močvara ‚močál' 2, 314
modlet se ‚modlit se' 2, 404
modlit se ‚modlit se' 2, 404
modlyťsa ‚modlit se' 2, 404
modra kašyčka ‚pomněnka' 2, 268
modrá malina ‚ostružina' 2, 234
modrá rosička ‚pomněnka' 2, 268
modrač ‚chrpa modrák' 2, 252
modráč ‚křemenáč' 2, 223
modráček ‚vřes' 2, 238
‚chrpa modrák' 2, 252
modrák ‚křemenáč' 2, 223
‚chrpa modrák' 2, 252
modré jatel ‚vojtěška' 3, 264
modrí očko viz *modrí* (*v*)*očko*
modrí (*v*)*očko* ‚pomněnka' 2, 268
modřák ‚křemenáč' 2, 223
modřín ‚modřín' 2, 184
mofka bilabiální w 5, 432
mogym 1. os. sg. ind. préz. 4, 422
moh příč. min. sg. m. 4, 544
móh příč. min. sg. m. 4, 544
mohél příč. min. sg. m. 4, 544
moheľ příč. min. sg. m. 4, 544
mohl příč. min. sg. m. 4, 544
mohlu příč. min. sg. m. 4, 544
mohoł příč. min. sg. m. 4, 544
mohu 1. os. sg. ind. préz. 4, 422
příč. min. sg. m. 4, 544
moje nom., akuz. sg. n. 4, 366
mojem dat. sg. m./n. 4, 370
lok. sg. m./n. 4, 370
mojém dat. sg. m./n. 4, 366
lok. sg. m./n. 4, 370
mojemu dat. sg. m./n. 4, 366
mojému dat. sg. m./n. 4, 366
mojim lok. sg. m./n. 4, 370
instr. sg. m./n. 4, 372
mojím dat. sg. m./n. 4, 370
lok. sg. m./n. 4, 370
instr. sg. m./n. 4, 372
mojimu dat. sg. m./n. 4, 366
mojímu dat. sg. m./n. 4, 366
mojo nom., akuz. sg. n. 4, 366
mojom lok. sg. m./n. 4, 370
mokřada ‚močál' 2, 313
mokřice ‚hadr' 1, 322
mokvice ‚tlukadlo' 1, 236
molka ‚syrovátka' 1, 224
moł příč. min. sg. m. 4, 544
mom lok. sg. m./n. 4, 370
moňka ‚angrešt' 2, 48
mora kvantita 5, 310
móra ‚motýl' 2, 152
morafka ‚vojtěška' 3, 264

morák ‚krocan' 3, 542
morek ‚spadané suché jehličí' 2, 186
morka ‚krůta' 3, 542
mórka ‚krůta' 3, 542
mořák ‚krocan' 3, 542
mósc inf. 4, 488
moséme 1. os. pl. ind. préz. 4, 426
moset inf. 4, 506
mosíme 1. os. pl. ind. préz. 4, 426
moska plt.‚zápraží' 1, 384
mosňice ‚dřevěný trámek v podlaze stání' 3, 86
most inf. 4, 488
mostek kvantita 5, 256
mosťina ‚prkno' 1, 358
mosťina ‚dřevěný trámek v podlaze stání' 3, 86
mosťinka ‚dřevěný trámek v podlaze stání' 3, 89
mosťiny ‚dřevěná podlaha' 1, 354
mostňice ‚dřevěný trámek v podlaze stání' 3, 86
mošet inf. 4, 506
mošinka ‚papírový sáček' 2, 397
mošňička ‚papírový sáček' 2, 397
mošťeňice ‚dřevěný trámek v podlaze stání' 3, 86
mošťeňina ‚dřevěný trámek v podlaze stání' 3, 86
motahejl ‚motýl' 2, 153
motanka ‚zcuchaná sláma nesvázaná' 3, 212
motár kvantita 5, 298
motejdl ‚motýl' 2, 152
motejdlice ‚motýl' 2, 152
motejdlík ‚motýl' 2, 152
motejl ‚motýl' 2, 152
motejlice ‚motýl' 2, 152
motejlík ‚motýl' 2, 152
motél ‚kosa s obloukem' 3, 164
motél ‚motýl' 2, 152
motfice ‚tlukadlo' 1, 236
motchejl ‚motýl' 2, 152
motička ‚podložka u zákolníku' 3, 340
motídl ‚motýl' 2, 152
motidlík ‚motýl' 2, 152
motílek ‚motýl' 2, 153
motíl ‚motýl' 2, 152
motlice ‚tlukadlo' 1, 236
motojdlo ‚motýl' 2, 153
motolík ‚motýl' 2, 152
motolýš m. ‚motýl' 2, 152
motor kvantita 5, 298
motór kvantita 5, 298
motovidlo ‚vážka, šídlo' 2, 138
‚motýl' 2, 152
motrlák ‚motýl' 2, 152
motrpél ‚motýl' 2, 152
motur kvantita 5, 298
motvice ‚tlukadlo' 1, 236
motyl ‚bouchoř' 2, 54
motýl ‚motýl' 2, 152
motylak ‚motýl' 2, 152
motylok ‚motýl' 2, 152
moučka ‚drobenka' 1, 278
moučná kisna ‚truhla na mouku' 1, 252
moučná/-ňí truhla ‚truhla na mouku' 1, 250
moučňíc ‚truhla na mouku' 1, 250
moučňice ‚truhla na mouku' 1, 250
moučňíce ‚truhla na mouku' 1, 250
moucha ‚bubák (uschlý zbytek květu na spodu jablka)' 2, 64
kvantita 5, 246
mouchinka ‚angrešt' 2, 48
mouka ‚drobenka' 1, 278
mouká ‚(kráva) bučí' 3, 410
mour ‚bubák (uschlý zbytek květu na spodu jablka)' 2, 64
mour ‚spadané suché jehličí' 2, 186
moura ‚motýl' 2, 153
změna ó > uo > ů > ou 5, 99
kvantita 5, 310
moutev ‚tlukadlo' 1, 234
moutvice ‚tlukadlo' 1, 236
moutvička ‚tlukadlo' 1, 236
‚kvedlačka' 1, 292
mouzdry ‚spalničky' 1, 174
mouzerki ‚spalničky' 1, 174
mouzrlata ‚spalničky' 1, 174
mózarki ‚spalničky' 1, 174
mózary ‚spalničky' 1, 174
mozgry ‚spalničky' 1, 174
mozol (*-ec*) ‚boule' 1, 171
mozrle ‚spalničky' 1, 174
možem 1. os. sg. ind. préz. 4, 422
mózem 1. os. sg. ind. préz. 4, 422
možu 1. os. sg. ind. préz. 4, 422
mózu 1. os. sg. ind. préz. 4, 422
možym 1. os. sg. ind. préz. 4, 422
mọsẹt inf. 4, 506
mrabenec záměna retnic 5, 444
mračet se ‚mračit se' 1, 132
mračit se ‚mračit se' 1, 132
mračit se ‚mračit se' 1, 132
mráki kvantita 5, 192
mramor ‚břidlice' 2, 293
mranči ‚(kočka) se honí' 3, 488
mraňči ‚(kočka) se honí' 3, 488
mraucá se ‚(kočka) se honí' 3, 488
mrauká ‚(kočka) mňouká' 3, 486
mrauká se ‚(kočka) se honí' 3, 488
mrauská se ‚(kočka) se honí' 3, 488
mravenec záměna retnic 5, 444
mravlenec záměna retnic 5, 444
mravný ‚kloudný' 1, 180
mráz ‚jinovatka' 2, 366
mrazofka ‚náledí' 2, 369
mrcouch ‚bouchoř' 2, 54
mrcous ‚bramborový klíček' 3, 272
mrčí ‚(kráva) bučí' 3, 410
mrejlí ‚jmelí' 2, 202
mrhá ‚mží' 2, 351
mrholé ‚mží' 2, 351
mrholí ‚mží' 2, 351
mrholý ‚mží' 2, 351
mrhoulí ‚mží' 2, 351
mrkev nom. sg. f. 4, 66
mrkva nom. sg. f. 4, 66
mrkve nom. sg. f. 4, 66
mrkve gen. sg. f. 4, 100
mrkvę gen. sg. f. 4, 100
mrkvi gen. sg. f. 4, 100
mrkví gen. sg. f. 4, 100
mrkvija nom. sg. f. 4, 66
mrkvije gen. sg. f. 4, 100
mrkvja nom. sg. f. 4, 66
mrkvje gen. sg. f. 4, 100
mrkvy gen. sg. f. 4, 100
mrkwe gen. sg. f. 4, 102
mrkwi gen. sg. f. 4, 102
mrňa ‚křížaly' 2, 474
mrňá ‚(kočka) se honí' 3, 488
mrňá se ‚(kočka) se honí' 3, 488
mrňauká se ‚(kočka) se honí' 3, 488
mrnčý ‚(kráva) bučí' 3, 410
mrňí ‚mží' 2, 351
mrňí se ‚(kočka) se honí' 3, 488
mrnká se ‚(kočka) se honí' 3, 488
mrňká se ‚(kočka) se honí' 3, 488
mrňoucá se ‚(kočka) se honí' 3, 488
mrňoucí se ‚(kočka) se honí' 3, 488
mrňouchá se ‚(kočka) se honí' 3, 488
mrňouká se ‚(kočka) se honí' 3, 488
mrňoulí se ‚(kočka) se honí' 3, 488
mrňousá se ‚(kočka) se honí' 3, 488
mroucá se ‚(kočka) se honí' 3, 488
mrouká se ‚(kočka) se honí' 3, 488
mrouská se ‚(kočka) se honí' 3, 488
mrovec záměna retnic 5, 444
mrskáč ‚pomlázka (svazek prutů)' 2, 455
mrskačka ‚pomlázka (svazek prutů)' 2, 455
‚pomlázka (zvyk)' 2, 456
mrskat ‚omítat' 1, 374
mrskút ‚pomlázka (svazek prutů)' 2, 455
mrskút ‚pomlázka (zvyk)' 2, 456
mrt ‚spadané suché jehličí' 2, 186
mrť ‚spadané suché jehličí' 2, 186
mrťí ‚spadané suché jehličí' 2, 186
mručí ‚(kráva) bučí' 3, 410
mruská se ‚(kočka) se honí' 3, 488
mruz ‚jinovatka' 2, 366
mrva ‚spadané suché jehličí' 2, 188
mrva ‚shrabané zbytky obilí na strništi' 3, 194
‚zcuchaná sláma nesvázaná' 3, 212
mrveňica ‚zcuchaná sláma nesvázaná' 3, 212
mrveňina ‚zcuchaná sláma nesvázaná' 3, 212
mrvenka (*-énka*) ‚zcuchaná sláma nesvázaná' 3, 212
mrvjanka ‚zcuchaná sláma nesvázaná' 3, 212
mryvjonka ‚zcuchaná sláma nesvázaná' 3, 212
mrzáci ‚neposečená stébla za sekáčem' 3, 182
mrznout nemrzne inf. zřetelový 5, 478
mřek ‚smrk' 2, 182
mřóská se ‚(kočka) se honí' 3, 488
mu dat. sg. m./n. 4, 348
mu je na m'ano Josef syntaktický typ 5, 492
mu(*š*)*ský* ‚muž' 1, 70
muc inf. 4, 488
múcic ‚stloukat máslo' 1, 232
muckí změny skupení žšť 5, 452
muclik ‚neodstavené tele' 3, 402
muct inf. 4, 488
mučí ‚(kráva) bučí' 3, 410
muh příč. min. sg. m. 4, 544
múh příč. min. sg. m. 4, 544
muhl příč. min. sg. m. 4, 544
múhl příč. min. sg. m. 4, 544
mucha kvantita 5, 246

mucháč ‚ovád‘ 2, 152
muchavec ‚ovád‘ 2, 148
muchavjyrka ‚nejedlá, jedovatá houba‘ 2, 228
muchomura ‚nejedlá, jedovatá houba‘ 2, 228
mujské ‚muž‘ 1, 70
muká ‚(kráva) bučí‘ 3, 410
muł příč. min. sg. m. 4, 544
mumel ‚čmelák‘ 2, 146
mumeliš ‚čmelák‘ 2, 146
mumlák ‚čmelák‘ 2, 146
munčy ‚(kočka) mňouká‘ 3, 486
mura ‚kosa s obloukem‘ 3, 166
kvantita 5, 310
múra ‚motýl‘ 2, 152
kvantita 5, 310
múra ‚motýl‘ 2, 152
murvář ‚zvěroklestič‘ 3, 474
muscí změny skupení žšť 5, 452
muscké ‚muž‘ 1, 70
muset inf. 4, 506
musíma 1. os. pl. ind. préz. 4, 426
musíme 1. os. pl. ind. préz. 4, 426
musímy 1. os. pl. ind. préz. 4, 426
musit inf. 4, 506
muské ‚muž‘ 1, 70
muskí změny skupení žšť 5, 452
musme 1. os. pl. ind. préz. 4, 426
must inf. 4, 488
mustek kvantita 5, 256
můstek kvantita 5, 256
mušajirka ‚nejedlá, jedovatá houba‘ 2, 228
mušák ‚ovád‘ 2, 148
mušara ‚nejedlá, jedovatá houba‘ 2, 228
mušcí změny skupení žšť 5, 452
mušckej ‚muž‘ 1, 70
muščí změny skupení žšť 5, 452
mušet inf. 4, 506
mušík ‚vepř‘ 3, 464
mušime (*mo-*) 1. os. pl. ind. préz. 4, 426
mušíme 1. os. pl. ind. préz. 4, 426
mušit inf. 4, 506
mušít inf. 4, 506
muška ‚bubák (uschlý zbytek květu na spodu jablka)‘ 2, 64
‚vepř‘ 3, 464
muškát ‚květináč‘ 1, 296
mušora ‚nejedlá, jedovatá houba‘ 2, 228
mušskí změny skupení žšť 5, 452
mušťí změny skupení žšť 5, 452
mušyra ‚nejedlá, jedovatá houba‘ 2, 228
múta ‚krecht‘ 3, 286
mutelak ‚motýl‘ 2, 152
muterlak ‚motýl‘ 2, 152
mutrlak ‚motýl‘ 2, 152
muvit změna u > o, ǫ 5, 126
muvjyć změna u > o, ǫ 5, 126
muzdri ‚spalničky‘ 1, 174
múzdri ‚spalničky‘ 1, 174
muzegant'i ‚neposečená stébla za sekáčem‘ 3, 180
muzeji lok. sg. n. 4, 146
muzeju lok. sg. n. 4, 146
muzejum lok. sg. n. 4, 146
muzejumu lok. sg. n. 4, 146
muzeu lok. sg. n. 4, 146
múzeu lok. sg. n. 4, 146
muzeum lok. sg. n. 4, 146
múzeum lok. sg. n. 4, 146
muzeumu lok. sg. n. 4, 146
muzeum'e lok. sg. n. 4, 146
muziga záměna g, k 5, 319
muziganťi ‚neposečená stébla za sekáčem‘ 3, 180
muzika záměna g, k 5, 319
muzikant ‚vážka, šídlo‘ 2, 138
muzikanťi (*-í*) ‚neposečená stébla za sekáčem‘ 3, 180
muzrlata ‚spalničky‘ 1, 174
mužíci ‚neposečená stébla za sekáčem‘ 3, 182
mužu 1. os. sg. ind. préz. 4, 422
múžu 1. os. sg. ind. préz. 4, 422
mųadá hora ‚mlází‘ 2, 212
(šli) *my* 1. os. pl. m. min. č. 4, 595
my by 1. os. pl. kond. přít. 4, 598
my (šli) 1. os. pl. min. č. 4, 595
mycák ‚králík‘ 3, 482
‚mycí stůl‘ 5, 586
mycí stůl ‚mycí stůl‘ 5, 586
mycka ‚samice králíka‘ 3, 484
myćák ‚mycí stůl‘ 5, 586
myhmy (šli) 1. os. pl. m. min. č. 4, 595
myje 3. os. sg. ind. préz. 4, 442
mylži ‚mži‘ 2, 351
mynář (*-or*) redukce i, y (í, ý) 5, 148
myno kvantita 5, 240
mynor ‚chroust‘ 2, 124
myntel ‚motýl‘ 2, 152
myntopyř ‚netopýr‘ 2, 100
myslet inf. 4, 506
mysli 2. os. sg. imp. 4, 464
myslit inf. 4, 506
myslivec ‚vážka, šídlo‘ 2, 138
myśleć palatalizace 5, 329
myślet inf. 4, 506
myši krul ‚střízlík‘ 2, 110
myši krulik ‚střízlík‘ 2, 110
myší hora ‚vřes‘ 2, 236
myší (*h*)*ouško* ‚jitrocel větší‘ 2, 244
myší (*h*)*ucho* ‚jitrocel větší‘ 2, 244
myší ouško viz *myší* (*h*)*ouško*
myší ucho viz *myší* (*h*)*ucho*
myšli 2. os. sg. imp. 4, 464
myšy krulik ‚střízlík‘ 2, 110
mýt ‚mýt‘ 1, 281
mytňik ‚cestář‘ 2, 382
mže ‚mži‘ 2, 351
mží ‚mži‘ 2, 351
mžikafka ‚ovád‘ 2, 152
mžourá ‚mži‘ 2, 351
mžourá se ‚(kočka) se honí‘ 3, 488
mža ‚mži‘ 2, 351
məlnář redukce i, y (í, ý) 5, 148
mənář redukce i, y (í, ý) 5, 148

m'ac' f. ‚bramborová nať‘ 3, 276
m'ano kvantita 5, 240
m'aso vývoj nosovek 5, 140
m'asto vývoj měkkých retnic 5, 335
m'e dat. 4, 340
akuz. 4, 342
lok. 4, 342
m'edza nom. sg. f. 4, 60
m'edze nom. pl. f. 4, 174
m'ejscu lok. sg. n. 4, 142
m'entel ‚motýl‘ 2, 152
m'erv'unka ‚zcuchaná sláma nesvázaná‘ 3, 212
m'escu lok. sg. n. 4, 142
m'esto vývoj měkkých retnic 5, 335
m'ešačka ‚směska na krmení‘ 3, 266
m'ešajina ‚směska na krmení‘ 3, 266
m'ešanka ‚směska na krmení‘ 3, 266
m'ešek ‚váček na tabák‘ 2, 420
m'ezy gen. pl. f. 4, 218
m'ieša 3. os. sg. ind. préz. 4, 438
m'inyų příč. min. sg. m. 4, 538
m'ynse lok. sg. n. 4, 144
m'ynso vývoj nosovek 5, 139
m'yškor ‚zvěroklestič‘ 3, 474

-ň gen. sg. m. 4, 348
akuz. sg. m. živ. 4, 350
na ‚volání na slepice‘ 3, 498
‚asi‘ 5, 564
ňa akuz. 4, 342
změna 'a (> ě) > e 5, 54
na besedu ‚(chodit) na besedu‘ 2, 417
na besedy ‚(chodit) na besedu‘ 2, 417
na bok ‚stranou‘ 5, 524
na b'ešady ‚(chodit) na besedu‘ 2, 417
na čip ‚volání na slepice‘ 3, 498
na drhličku ‚na kličku‘ 1, 189
na gure ‚nahoru‘ 5, 518
na hakličku ‚na kličku‘ 1, 189
na hejtu ‚(chodit) na besedu‘ 2, 417
na hlawu bilabiální w 5, 432
na hrátka plt. ‚(chodit) na besedu‘ 2, 417
na hrátki f. plt. ‚(chodit) na besedu‘ 2, 417
na hratvo ‚(chodit) na besedu‘ 2, 417
na hútu ‚(chodit) na besedu‘ 2, 417
na klički pl.‚na kličku‘ 1, 188
na kličku ‚na kličku‘ 1, 188
na kura ‚volání na slepice‘ 3, 498
na mali ‚volání na slepice‘ 3, 498
na mašle ‚na kličku‘ 1, 188
na mašli ‚na kličku‘ 1, 188
na mašličku ‚na kličku‘ 1, 188
na mašlu ‚na kličku‘ 1, 188
na mašlyčku ‚na kličku‘ 1, 188
na mou (*mu*) *duši* akuz. sg. f. 4, 128
na na ‚volání na slepice‘ 3, 502
na pi ‚volání na slepice‘ 3, 498
na pí ‚volání na slepice‘ 3, 498
na pipánka ‚volání na slepice‘ 3, 498
na pipenka ‚volání na slepice‘ 3, 498
na pipí ‚volání na slepice‘ 3, 498
na pipinka na ‚volání na slepice‘ 3, 498
na pobit ‚(chodit) na besedu‘ 2, 417
na pobiťi ‚(chodit) na besedu‘ 2, 417
na prsach (*p'er-*) lok. pl. n. 4, 264
na prsóch lok. pl. n. 4, 264
na přásku ‚(chodit) na besedu‘ 2, 417
na přástku ‚(chodit) na besedu‘ 2, 417
na přástvu ‚(chodit) na besedu‘ 2, 417
na přátki ‚(chodit) na besedu‘ 2, 417
na přýstku ‚(chodit) na besedu‘ 2, 417
na přýstvu ‚(chodit) na besedu‘ 2, 417
na put' ‚volání na slepice‘ 3, 498
na puťi ‚volání na slepice‘ 3, 498

na puťka ‚volání na slepice' 3, 498
na schledanou asimilace 5, 414
na smečku ‚na kličku' 1, 188
na smyčku ‚na kličku' 1, 188
na stranu ‚stranou' 5, 524
na šmički ‚na kličku' 1, 189
na šmičku ‚na kličku' 1, 188
na táč m. ‚(chodit) na besedu' 2, 417
na tački f. plt. ‚(chodit) na besedu' 2, 417
na táčki f. plt. ‚(chodit) na besedu' 2, 417
na ťi ‚volání na slepice' 3, 498
na ťip ‚volání na slepice' 3, 498
na toulačku ‚(chodit) na besedu' 2, 417
na toulku ‚(chodit) na besedu' 2, 417
na trávu bilabiální w 5, 432
na tu ‚volání na slepice' 3, 498
na ťu ‚volání na slepice' 3, 498
na tuťénka ‚volání na slepice' 3, 498
na ťutenka ‚volání na slepice' 3, 498
na vesedy ‚(chodit) na besedu' 2, 417
na v'eśady ‚(chodit) na besedu' 2, 417
na zhledanou asimilace 5, 414
nabedřyk ‚pohřbetník' 3, 372
nabiják ‚příčný trámek hrabí' 3, 250
nabíračka ‚sběračka' 1, 286
nábitec ‚příčný trámek hrabí' 3, 250
nábitek ‚příčný trámek hrabí' 3, 250
nabjeračka ‚sběračka' 1, 286
nábjeračka ‚sběračka' 1, 286
nábjerka ‚sběračka' 1, 286
náboj ‚příčný trámek hrabí' 3, 250
nabzdury ‚naschvál' 5, 562
nacésať ‚nahlížet' 1, 134
naclanka ‚prostěradlo' 1, 312
nacož stupňovací poměr 5, 466
(jede)*nácť* (*-nác*) změna ct > st 5, 451
(jede)*nást* změna ct > st 5, 451
načatej adj. z příč. trpného 4, 574
náčelek ‚čelo vozu' 3, 348
‚jařmo' 3, 374
náčelňík ‚jařmo' 3, 374
náčeni změna i > e, ę 5, 122
náčeňí ‚nádobí' 1, 281
náčinek ‚skrojek chleba' 1, 266
náčínek ‚skrojek chleba' 1, 266
náčiňí ‚nádobí' 1, 281
náčiňjé ‚nádobí' 1, 281
náčinka ‚skrojek chleba' 1, 266
načto stupňovací poměr 5, 470
načuhovat ‚nahlížet' 1, 134
načyňie ‚nádobí' 1, 281
náčyňo ‚nádobí' 1, 281
naďejt ‚navléci' 1, 196
naďít ‚navléci' 1, 196
nádobí ‚nádobí' 1, 281
nadole ‚dole' 5, 520
nadóle ‚dole' 5, 520
nadul ‚dolů' 5, 522
naduł ‚dole' 5, 520
nadz'oć ‚navléci' 1, 196
nagurym ‚nahoru' 5, 518
nahaďovat ‚omítat' 1, 372
nahakovávat ‚orat (hlubokou orbou)' 3, 107
nahazovat ‚omítat' 1, 372
nahažovat ‚omítat' 1, 372
náhlavec ‚ohlávka' 3, 362
náhlavek ‚zhlavík (plužních koleček)' 3, 138
náhlavňik ‚ohlávka' 3, 364
nahlédat ‚nahlížet' 1, 134
náhlet ‚pospíchat' 1, 158
nahlídat ‚nahlížet' 1, 134
náhlik ‚chlupatá housenka (tmavá)' 2, 154
náhlit ‚pospíchat' 1, 158
nahlížet ‚nahlížet' 1, 134
nahłavec ‚zhlavík (plužních koleček)' 3, 138
náhłavek ‚ošití bijáku' 3, 200
nahor ‚nahoru' 5, 518
nahoru ‚nahoru' 5, 518
nahorú ‚nahoru' 5, 518
nahóru ‚nahoru' 5, 518
nahoře ‚nahoře' 5, 516
nahóře ‚nahoře' 5, 516
nahouru ‚nahoru' 5, 520
náhradňík (*na-*) ‚radlice rádla' 3, 133
nahrňák ‚rádlo' 3, 132
náhrt (*-t'*) ‚nárt' 1, 150
ná(h)řbetek ‚pohřbetník' 3, 372
ná(h)řbetňík ‚pohřbetník' 3, 372
uchování staršího i, í 5, 172
ná(h)řibetňík ‚pohřbetník' 3, 372
uchování staršího i, í 5, 172
nahuru ‚nahoru' 5, 518
náizbjé ‚půda' 1, 363
‚místnost, kam se ukládá zrno' 3, 236
naj(hlubší) změna aj > ej (> é > í) 5, 104
náj(hlubší) změna aj > ej (> é > í) 5, 104
najniprot ‚přesnídávka' 1, 205
najť f. ‚bramborová nať' 3, 276
nák ‚nějak' 5, 550
ňák ‚nějak' 5, 550
náklad ‚radlice rádla' 3, 134
nákład ‚radlice pluhu' 3, 122
nákladi ‚hromádky posečeného obilí' 3, 177
naklíhá se ‚(kuřátko) se klobe' 3, 514
naklíhává se ‚(kuřátko) se klobe' 3, 514
naklívá se ‚(kuřátko) se klobe' 3, 514
naklívává se ‚(kuřátko) se klobe' 3, 514
naklobává se ‚(kuřátko) se klobe' 3, 516
náko ‚nějak' 5, 550
ňáko ‚nějak' 5, 550
nákolesňík ‚rádlo' 3, 132
nakor stupňovací poměr 5, 468
nakort stupňovací poměr 5, 468
nakoukat ‚nahlížet' 1, 134
(*na*)*koupil soli* genitiv partitivní 5, 500
nakukovat ‚nahlížet' 1, 134
naledek ‚náledí' 2, 369
náleďí ‚náledí' 2, 368
náledovica ‚náledí' 2, 369
nálepek ‚zápraží' 1, 384
nálifka ‚sběračka' 1, 286
naloženej sejr ‚sýr' 1, 229
nama instr. pl. 4, 358
náma instr. pl. 4, 358
ňamčí ‚(kočka) mňouká' 3, 486
námeťe ‚závěje' 2, 358
námezňik ‚hraniční kámen v polích' 2, 294
nami instr. pl. 4, 358
námi instr. pl. 4, 358
namířit kvantita 5, 268
namješovať ‚podmítat' 3, 108
námjetki ‚bočnice u vozu' pl. 3, 346
namjiřit kvantita 5, 268
namletí perf. 4, 590
namleto perf. 4, 590
namňeřit kvantita 5, 268
namy instr. pl. 4, 358
nam'erit' kvantita 5, 268
náň akuz. sg. n. 4, 352
ňanka ‚(kočka) mňouká' 3, 486
naodvečiř ‚kvečeru' 5, 546
naorávat viz *na*(*v*)*orávat*
napálet ‚rozsvítit' 1, 344
napálit ‚rozsvítit' 1, 344
napínaček ‚napínáček' 5, 590
napínáček ‚napínáček' 5, 590
nápínáček ‚napínáček' 5, 590
napínák ‚napínáček' 5, 590
náplata ‚zakončení plazu' 3, 119
náplatek ‚zhlavík (plužních koleček)' 3, 139
naple n. ‚květináč' 1, 300
naplil příč. min. sg. m. 4, 554
naplúl příč. min. sg. m. 4, 554
napočnuty adj. z příč. trpného 4, 574
napotvoru ‚naschvál' 5, 562
náprafka ‚ramena (plužních koleček)' 3, 144
náprava ‚nápravník' 3, 320
‚náprava' 3, 336
nápravec ‚nápravník' 3, 320
nápravňice ‚nápravník' 3, 320
nápravňík ‚nápravník' 3, 320
nápraž ‚zápraží' 1, 384
napříki ‚naschvál' 5, 562
napudelňik ‚pohřbetník' 3, 374
náradelňík (*na-*) ‚radlice rádla' 3, 133
náradňik ‚radlice rádla' 3, 133
náradňík ‚odhrnovačka' 3, 120
náradňík ‚radlice rádla' 3, 133
nárit ‚nárt' 1, 150
r sonans 5, 184
nariť ‚nárt' 1, 150
r sonans 5, 184
náriť ‚nárt' 1, 150
r sonans 5, 184
náročňí ‚náruční kůň' 3, 444
narozeňí páňe ‚Boží hod vánoční' 2, 466
nárožák ‚rohový dům' 5, 576
nárožní dům ‚rohový dům' 5, 576
nart ‚nárt' 1, 150
nárt ‚nárt' 1, 150
nárť ‚nárt' 1, 150
nárť f. ‚nárt' 1, 150
náručák ‚náruční kůň' 3, 444
náruček ‚náruční kůň' 3, 444
náručnej ‚náruční kůň' 3, 446
náručňí ‚náruční kůň' 3, 444
náručňik ‚náruční kůň' 3, 444
naručny ‚náruční kůň' 3, 444
nárut ‚nárt' 1, 150
r sonans 5, 184
nářbetek viz *ná*(*h*)*řbetek*
nářbetňík viz *ná*(*h*)*řbetňík*
nářebetňík ‚pohřbetník' 3, 372
nářibetka ‚pohřbetník' 3, 372
nářibetňik viz *ná*(*h*)*řibetňík*
nářitek ‚ranec (trávy)' 3, 256
nářkuli stupňovací poměr 5, 466
nas gen. pl. 4, 360

nás gen. pl. 4, 360
násad ‚oplen' 3, 324
násada ‚držák cepu' 3, 202
‚vrstva obilí k mlácení' 3, 206
‚hrabiště' 3, 246
násadek ‚nápravník' 3, 320
násatka ‚vrstva obilí k mlácení' 3, 206
nasazeňí ‚vrstva obilí k mlácení' 3, 206
nascmifku ‚kvečeru' 5, 546
násep f. ‚zápraží' 1, 384
násépek ‚zápraží' 1, 384
nasésat ‚nahlížet' 1, 134
nasfal ‚naschvál' 5, 562
naschval ‚naschvál' 5, 562
naschvál ‚naschvál' 5, 562
násip f. ‚zápraží' 1, 384
násipi plt. ‚zápraží' 1, 384
nasísat ‚nahlížet' 1, 134
naslaňač ‚opěradlo' 1, 304
náslonek ‚opěradlo trakaře' 3, 384
násp m. ‚zápraží' 1, 384
náspa n. plt. ‚zápraží' 1, 384
náspa f. ‚zápraží' 1, 384
náspí n. ‚zápraží' 1, 384
náspja n. plt. ‚zápraží' 1, 384
náspje ‚zápraží' 1, 384
nastáťům přech. přít. sg. m. 4, 602
nastoja přech. přít. sg. m. 4, 602
nastojacy přech. přít. sg. m. 4, 602
nastojačku přech. přít. sg. m. 4, 602
nastojačky přech. přít. sg. m. 4, 602
nastojku přech. přít. sg. m. 4, 602
nastojmo přech. přít. sg. m. 4, 602
nastrčit ‚navléci' 1, 196
nastruj ‚koňský postroj' 3, 356
nasvál ‚naschvál' 5, 562
nasvíťit ‚rozsvítit' 1, 342
násyp m. ‚zápraží' 1, 384
náš dědeček zemřeli porušení shody 5, 486
naše dat. sg. f. 4, 374
nom. pl. m. živ. 4, 374
subst. zájm. v nom. pl. 4, 376
nášé dat. sg. f. 4, 374
náše nom. pl. m. živ. 4, 374
násefka ‚trávnice' 3, 258
našej dat. sg. f. 4, 374
našéj dat. sg. f. 4, 374
našejm dat. pl. 4, 380
našejma instr. pl. 4, 380
našem instr. sg. m./n. 4, 372
dat. pl. 4, 380
našém instr. sg. m./n. 4, 372
dat. pl. 4, 380
našema instr. pl. 4, 380
našéma instr. pl. 4, 380
naši dat. sg. f. 4, 374
naši nom. pl. m. živ. 4, 374
subst. zájm. v nom. pl. 4, 376
naší dat. sg. f. 4, 374
nom. pl. m. živ. 4, 374
subst. zájm. v nom. pl. 4, 376
náši subst. zájm. v nom. pl. 4, 376
náší nom. pl. m. živ. 4, 374
subst. zájm. v nom. pl. 4, 376
naši dědeček zemřeli porušení shody 5, 486
naši stařeček umřeli porušení shody 5, 486
nášik ‚popruh u trakaře' 3, 384
našim dat. pl. 4, 376
instr. sg. m./n. 4, 372
naším instr. sg. m./n. 4, 372
dat. pl. 4, 376
našima instr. pl. 4, 380
našíma instr. pl. 4, 380
našimi instr. pl. 4, 380
našími (-*my*) instr. pl. 4, 380
našjej dat. sg. f. 4, 374
naškrabávat ‚podmítat' 3, 108
našlehávat ‚omítat' 1, 372
našy dat. sg. f. 4, 374
našý dat. sg. f. 4, 374
nat f. ‚bramborová nať' 3, 276
ňať (-*t*) f. ‚bramborová nať' 3, 276
nať e pl. ‚bramborová nať' 3, 276
nať ina ‚bramborová nať' 3, 276
nato stupňovací poměr 5, 466
nato ešťe stupňovací poměr 5, 466
nátoň (-*n*) m. ‚špalek' 1, 389
nať onka (*ňac'*-) ‚bramborová nať' 3, 276
natoť stupňovací poměr 5, 466
nať ovisko ‚bramborová nať' 3, 276
natož stupňovací poměr 5, 466
‚naschvál' 5, 562
natruc ‚naschvál' 5, 563
ňaučí ‚(kočka) mňouká' 3, 486
ňauga ‚(kočka) mňouká' 3, 486
ňauká ‚(kočka) mňouká' 3, 486
navečer ‚kvečeru' 5, 546
navečér ‚kvečeru' 5, 546
navečérku ‚kvečeru' 5, 546
navečeru ‚kvečeru' 5, 546
navečír ‚kvečeru' 5, 546
návečír ‚kvečeru' 5, 546
navečírek ‚kvečeru' 5, 546
navečuor ‚kvečeru' 5, 546
návidụo ‚kupka sena' 3, 242
návjeje ‚závěje' 2, 358
navlec ‚navléci' 1, 196
navlect ‚navléci' 1, 196
navlect ‚navléci' 1, 196
navlic ‚navléct' 1, 196
navlíc ‚navléci' 1, 196
navlíct ‚navléci' 1, 196
navlíknout ‚navléci' 1, 196
navljéct ‚navléci' 1, 198
navlyc ‚navléci' 1, 196
na(*v*)*orávat* ‚orat (hlubokou orbou)' 3, 107
navrat ‚úvrať' 3, 104
navrata plt. ‚úvrať' 3, 104
navrch ‚nahoru' 5, 518
navrchu (-*ŕ*-) ‚nahoře' 5, 516
nawečír ‚kvečeru' 5, 549
nazad ‚couvni!' 3, 454
nazatku ‚vzadu' 5, 528
nazba ‚zápraží' 1, 384
nazdor ‚naschvál' 5, 562
nazdori ‚naschvál' 5, 562
nazdury ‚naschvál' 5, 562
nazdúry ‚naschvál' 5, 562
nazecmifku ‚kvečeru' 5, 546
nazešeřéňí ‚kvečeru' 5, 546
naziérac ‚nahlížet' 1, 134
nazírat ‚nahlížet' 1, 134
nazmrk ‚kvečeru' 5, 546
nazmrkánce ‚kvečeru' 5, 546
nazmrkáňí ‚kvečeru' 5, 546
nazmrku ‚kvečeru' 5, 546
ne stupňovací poměr 5, 468
né stupňovací poměr 5, 468
né(hlubší) změna aj > ej (> é > í) 5, 104
ne aby stupňovací poměr 5, 468
ne ešče stupňovací poměr 5, 468
ne potom stupňovací poměr 5, 468
ne tak stupňovací poměr 5, 468
ne tak ešče stupňovací poměr 5, 468
ne to stupňovací poměr 5, 468
ne to ešče stupňovací poměr 5, 468
né tak stupňovací poměr 5, 468
ňe dat. 4, 340
dat. nepřízvuč. 4, 340
akuz. 4, 342
akuz. sg. n. 4, 352
3. os. sg. ind. préz. 4, 608
stupňovací poměr 5, 468
ňé akuz. sg. m. živ. 4, 350
akuz. sg. m. neživ. 4, 352
akuz. sg. n. 4, 352
ňe (*ňi*) *to bože* (*ešče*) stupňovací poměr 5, 468
ňe tak stupňovací poměr 5, 468
ňe to stupňovací poměr 5, 468
ňe žeby stupňovací poměr 5, 468
neak ‚nějak' 5, 550
ňeák ‚nějak' 5, 550
ňeáko ‚nějak' 5, 550
nebejt ten hic podmínkové věty ireálné 5, 478
nebejt tí zimi podmínkové věty ireálné 5, 478
nebo vylučovací poměr 5, 464
vylučovací poměr 5, 466
příčinné věty 5, 475
nebo – (*a*)*nebo* vylučovací poměr 5, 464
nebo jináč vylučovací poměr 5, 466
nebo jinák vylučovací poměr 5, 466
nebo – nebo viz *nebo – (a)nebo*
neboj kvantita 5, 296
nebój kvantita 5, 296
neboj se kvantita 5, 296
nebuj kvantita 5, 296
nebúj kvantita 5, 296
nebuj se kvantita 5, 296
ňebuoj kvantita 5, 296
nebylo kabátu genitiv záporový 5, 500
necička plt. ‚nečičky' 1, 258
nečičky (-*e*-) ‚nečičky' 1, 258
necka plt. ‚nečičky' 1, 258
‚necky' 1, 318
necki ‚strniště nerovnoměrně vysoké' 3, 180
necky ‚necky' 1, 318
necky ‚nečičky' 1, 258
necúlečky ‚nečičky' 1, 258
necuľky ‚nečičky' 1, 258
necúľky ‚nečičky' 1, 258
necvice plt. ‚nečičky' 1, 258
necvičky ‚nečičky' 1, 258
neč částice výzvové 5, 480
nečičky ‚nečičky' 1, 260
nečkolipak stupňovací poměr 5, 466
nečkon ‚nyní' 5, 535
neďela palatalizace 5, 330
ňeďela palatalizace 5, 330

nedojedek (*-zek*) ‚patka chleba' 1, 268
nedokrojek ‚patka chleba' 1, 268
nedopejr ‚netopýr' 2, 100
nedvjeďice ‚ostružina' 2, 234
nedz'ela palatalizace 5, 330
ňedz'ela palatalizace 5, 330
ňedźela palatalizace 5, 330
nedžela palatalizace 5, 330
ňedžela palatalizace 5, 330
nehed ‚chlupatá housenka (tmavá)' 2, 154
nehedi pl. ‚chlupatá housenka (tmavá)' 2, 154
nehet ‚nehet' 1, 149
vyrovnávání jerových střídnic 5, 168
ňeho akuz. sg. m. živ. 4, 350
ňeho akuz. sg. n. 4, 352
ňeho gen. sg. m. 4, 348
nech 2. os. sg. imp. 4, 476
částice výzvové 5, 480
ňech 2. os. sg. imp. 4, 476
ňechač (*se*) stupňovací poměr 5, 466
nechaj 2. os. sg. imp. 4, 476
nechajť částice výzvové 5, 480
nechaťˇ částice výzvové 5, 480
nechca stupňovací poměr 5, 466
nechcej stupňovací poměr 5, 466
nechcejá stupňovací poměr 5, 466
nechcele stupňovací poměr 5, 466
nechceli stupňovací poměr 5, 466
nechcelijá stupňovací poměr 5, 466
nechcelipak stupňovací poměr 5, 466
nechcijá stupňovací poměr 5, 466
nechcili stupňovací poměr 5, 466
nechcilijá stupňovací poměr 5, 466
nechcole stupňovací poměr 5, 466
nechculi stupňovací poměr 5, 466
nechej 2. os. sg. imp. 4, 476
nechéj 2. os. sg. imp. 4, 476
nechí 2. os. sg. imp. 4, 476
nechrpán ‚modřín' 2, 184
necht ‚nehet' 1, 149
vyrovnávání jerových střídnic 5, 168
nechťˇ částice výzvové 5, 480
nechťˇic stupňovací poměr 5, 466
nechťˇica stupňovací poměr 5, 466
nechťˇíca stupňovací poměr 5, 466
nej(hlubší) (*ňej-*, *néj-*) změna aj > ej (> é > í) 5, 104
ňej akuz. sg. m. živ. 4, 350
akuz. sg. n. 4, 352
ňej gen. sg. m. 4, 348
nejak ‚nějak' 5, 550
ňejak ‚nějak' 5, 550
nejako ‚nějak' 5, 550
ňejako ‚nějak' 5, 550
nejč- (*-in, -ko, -kom, -kon, -konc, -kont, -kot, -ki, -kim, -kin, -kino, -kit*) ‚nyní' 5, 535
ňeje 3. os. sg. ind. préz. 4, 608
nejezďejte (*-zďéte*) 1. os. pl. imp. 4, 483
nejezďete 1. os. pl. imp. 4, 483
ňejezďijte 1. os. pl. imp. 4, 483
nejezďite 1. os. pl. imp. 4, 483
ňejez'dz'ic'o 1. os. pl. imp. 4, 483
neježďejte (*-žďéte, -ždéte, -ždžéjte, -žďžéjte*) 1. os. pl. imp. 4, 483
neježďete (*-ťe*) 1. os. pl. imp. 4, 483
neježďite (*-ďę-, -ždžęte*) 1. os. pl. imp. 4, 483
neježďžéte 1. os. pl. imp. 4, 484
nejko ‚nyní' 5, 535
nejňi 3. os. sg. ind. préz. 4, 608
nejňí 3. os. sg. ind. préz. 4, 608
néjňi 3. os. sg. ind. préz. 4, 608
nejnko ‚nyní' 5, 535
nejnkon ‚nyní' 5, 535
nejseš 2. os. sg. ind. préz. 4, 606
nejsi 2. os. sg. ind. préz. 4, 606
nejst kvantita 5, 250
néjst kvantita 5, 252
nejsy 2. os. sg. ind. préz. 4, 606
nějsy 2. os. sg. ind. préz. 4, 606
nekerak ‚nějak' 5, 550
ňem lok. sg. m./n. 4, 352
instr. sg. m./n. 4, 354
ňém lok. sg. m./n. 4, 352
instr. sg. m./n. 4, 354
ňema instr. pl. 4, 364
ňemecká myš ‚potkan, krysa' 2, 98
ňemecké meš m. ‚potkan, krysa' 2, 98
neměli kabátu genitiv záporový 5, 502
ňemi instr. pl. 4, 364
ňemka ‚potkan, krysa' 2, 98
ňemkyňe ‚potkan, krysa' 2, 98
nemocný palatalizace 5, 330
ňemocny palatalizace 5, 330
ňemu dat. sg. m./n. 4, 348
néň 3. os. sg. ind. préz. 4, 608
něn akuz. sg. m. živ. 4, 352
nenčki ‚nyní' 5, 535
nenčko ‚nyní' 5, 535
nenčkom ‚nyní' 5, 535
není si 2. os. sg. ind. préz. 4, 608
není vám hanba? syntaktický typ 5, 488
není vás hanba? syntaktický typ 5, 488
není vás smutno? syntaktický typ 5, 488
neňi 3. os. sg. ind. préz. 4, 608
neňí 3. os. sg. ind. préz. 4, 608
néňi 3. os. sg. ind. préz. 4, 608
néňí 3. os. sg. ind. préz. 4, 608
néňə 3. os. sg. ind. préz. 4, 608
ňeňi (*ňé-*) 3. os. sg. ind. préz. 4, 608
neňički ‚nyní' 5, 535
neňičkin ‚nyní' 5, 535
neňičko ‚nyní' 5, 535
neňičko ‚nyní' 5, 535
neňičkom ‚nyní' 5, 535
neňičkon ‚nyní' 5, 535
neňin- (*-ko, -ki*) ‚nyní' 5, 535
neňínki ‚nyní' 5, 535
neňínko ‚nyní' 5, 535
nenka ‚babička' 1, 78
nenkin ‚nyní' 5, 535
neňkin ‚nyní' 5, 535
nenko ‚nyní' 5, 535
neňko ‚nyní' 5, 535
nenkom ‚nyní' 5, 535
nenkon ‚nyní' 5, 535
neňkon ‚nyní' 5, 535
nepálená cihla ‚nevypalovaná cihla' 1, 370
nepálená cyhla/cegla ‚nevypalovaná cihla' 1, 370
nerad kvantita 5, 264
nerád kvantita 5, 264
nerada kvantita 5, 264
neráda kvantita 5, 264
nerce stupňovací poměr 5, 466
nercili stupňovací poměr 5, 466
nerky ‚ledviny' 1, 242
ňerod kvantita 5, 264
nerozlé změna aj > ej (> é > í) 5, 104
neřko stupňovací poměr 5, 466
neřkuli stupňovací poměr 5, 466
neřkulic stupňovací poměr 5, 466
neřkuliš stupňovací poměr 5, 466
nes příč. min. sg. m. 4, 542
‚dnes' 5, 536
něs příč. min. sg. m. 4, 542
ňesaj ‚dnes' 5, 536
nése 2. os. sg. ind. préz. 4, 606
změna aj > ej (> é > í) 5, 108
nésę 2. os. sg. ind. préz. 4, 606
nesem (*ň-*) změna u > o, ǫ 5, 124
nesem vývoj nosovek 5, 139
ňesem vývoj nosovek 5, 139
néseš 2. os. sg. ind. préz. 4, 606
změna aj > ej (> é > í) 5, 108
nési 2. os. sg. ind. préz. 4, 606
změna aj > ej (> é > í) 5, 108
neska viz (*d*)*neska*
neská viz (*d*)*neská*
neskaj viz (*d*)*neskaj*
neskáj viz (*d*)*neskáj*
neské viz (*d*)*neské*
neskej viz (*d*)*neskej*
neskom viz (*d*)*neskom*
neskoro (*ňo-, ňi-*) ‚pozdě' 5, 534
neskorší húsata ‚druhá housata' 3, 532
něskorší ‚později' 5, 534
neskořéj ‚později' 5, 534
něskoři ‚později' 5, 534
neskůř ‚později' 5, 534
nesky viz (*d*)*nesky*
neso změna u > o, ǫ 5, 124
nesǫ změna u > o, ǫ 5, 124
nesou vývoj nosovek 5, 140
nesrstka ‚angrešt' 2, 48
nest kvantita 5, 250
nést kvantita 5, 250
ňesť (*ňuo-*) kvantita 5, 250
nesu změna u > o, ǫ 5, 124
nesu vývoj nosovek 5, 139
ňesu změna u > o, ǫ 5, 124
ňesú vývoj nosovek 5, 140
ňesum vývoj nosovek 5, 140
něsy 2. os. sg. ind. préz. 4, 606
ňesym změna u > o, ǫ 5, 124
vývoj nosovek 5, 139
něs'c' palatalizace 5, 329
něść palatalizace 5, 329
neš vona asimilace 5, 412
neškoliš stupňovací poměr 5, 466
neškuli stupňovací poměr 5, 466
neškulic stupňovací poměr 5, 466
nešt částice výzvové 5, 480
ňeťi nom. pl. f. 4, 180
netopér ‚kosa s obloukem' 3, 164
ňetopr ‚netopýr' 2, 100
netopýr ‚netopýr' 2, 100
netopýř ‚netopýr' 2, 100
neujesta bilabiální w 5, 434

neviděli jste naší Mařenky? genitiv záporový 5, 502
nevjesta ‚milá' 1, 84
nevypálená cihla/cegla ‚nevypalovaná cihla' 1, 370
nezabutka ‚pomněnka' 2, 268
nezapomenka ‚pomněnka' 2, 270
ňezapominajka ‚pomněnka' 2, 268
nezlobma 1. os. pl. imp. 4, 480
nezlobme 1. os. pl. imp. 4, 480
nezlobmy 1. os. pl. imp. 4, 480
nezlopmę 1. os. pl. imp. 4, 480
nezlopme 1. os. pl. imp. 4, 480
než odporovací poměr 5, 462
srovnání ve smyslu rozdílnosti 5, 498
(na tom našom póli roste) *než* (bodlák) syntaktický typ 5, 463
(tady roste) *než* (křoví) syntaktický typ 5, 463
než maso asimilace 5, 410
nežid ‚vřed' 1, 174
nežli odporovací poměr 5, 463
srovnání ve smyslu rozdílnosti 5, 498
ňho gen. sg. m. 4, 348
akuz. sg. m. živ. 4, 350
akuz. sg. n. 4, 352
ní(hlubší) změna aj > ej (> é > í) 5, 104
ňi nom. pl. m. 4, 166
dat. nepřízvuč. 4, 340
akuz. sg. n. 4, 352
instr. sg. f. 4, 358
kvantita 5, 304
stupňovací poměr 5, 468
ňí akuz. sg. n. 4, 352
instr. sg. f. 4, 358
ňi aby stupňovací poměr 5, 468
ňi ešče stupňovací poměr 5, 468
ňi tag bože stupňovací poměr 5, 468
ňi tag ešče stupňovací poměr 5, 468
ňi tak stupňovací poměr 5, 468
ňi tam stupňovací poměr 5, 468
ňi žeby stupňovací poměr 5, 468
ňibuj kvantita 5, 296
ňicohlav m. ‚svorník' 3, 326
ňíč- (*-ko, -kot, -ki*) ‚nyní' 5, 535
ňičke ‚nyní' 5, 535
ničkem ‚nyní' 5, 535
nički ‚nyní' 5, 535
níčki ‚nyní' 5, 535
ňički ‚nyní' 5, 535
ňíčkidlet ‚nyní' 5, 535
ničkim ‚nyní' 5, 535
ňičkim ‚nyní' 5, 535
níčkin ‚nyní' 5, 535
ňíčkin ‚nyní' 5, 535
ňíčkit ‚nyní' 5, 535
ničko ‚nyní' 5, 535
níčko ‚nyní' 5, 535
ňičko ‚nyní' 5, 535
ňíčkodle ‚nyní' 5, 535
ničkom ‚nyní' 5, 535
ňičkom ‚nyní' 5, 535
ňíčkom ‚nyní' 5, 535
ničkon ‚nyní' 5, 535
níčkon ‚nyní' 5, 535
ňičkon ‚nyní' 5, 535
ňíčkon ‚nyní' 5, 535
ničkot ‚nyní' 5, 535
ňíčkrdle ‚nyní' 5, 535
ňičkum ‚nyní' 5, 535
nij(hlubší) změna aj > ej (> é > í) 5, 104
nikl ‚králík' 3, 482
ňiklá se ‚viklá se' 1, 142
niklik ‚králík' 3, 482
ňim lok. sg. m./n. 4, 352
instr. sg. m./n. 4, 354
ňím instr. sg. m./n. 4, 354
ňima 3. os. sg. ind. préz. 4, 608
ňima instr. pl. 4, 364
níma instr. pl. 4, 364
ňimi instr. pl. 4, 364
ňími instr. pl. 4, 364
ňimo 3. os. sg. ind. préz. 4, 608
ňimocny palatalizace 5, 330
ňimy instr. pl. 4, 364
ninčki ‚nyní' 5, 535
niňčki ‚nyní' 5, 535
ninčko ‚nyní' 5, 535
ninčkon ‚nyní' 5, 535
niňi 3. os. sg. ind. préz. 4, 608
niňí 3. os. sg. ind. préz. 4, 608
níňi 3. os. sg. ind. préz. 4, 608
niňinko ‚nyní' 5, 535
niňínko ‚nyní' 5, 535
ninko ‚nyní' 5, 535
nis příč. min. sg. m. 4, 542
níse 2. os. sg. ind. préz. 4, 606
níseš 2. os. sg. ind. préz. 4, 606
ňíský proteze 5, 368
ňíský jančár ‚střevíc' 1, 200
nist kvantita 5, 250
níst kvantita 5, 250
ňisť (*ňy-*) kvantita 5, 250
ňis'c' palatalizace 5, 329
ňit proteze 5, 368
ňit nom. sg. f. 4, 64
depalatalizace 5, 342
ňít nom. sg. f. 4, 64
depalatalizace 5, 342
proteze 5, 368
ňiť proteze 5, 368
ňiť nom. sg. f. 4, 64
ňíť nom. sg. f. 4, 64
ňiťané maso ‚libové maso' 1, 242
ňiťe nom. sg. f. 4, 64
nom. pl. f. 4, 180
proteze 5, 368
ňiťe gen. sg. f. 4, 98
ňíťe nom. sg. f. 4, 64
gen. sg. f. 4, 98
nom. pl. f. 4, 180
ňiťi nom. pl. f. 4, 180
ňiťi gen. sg. f. 4, 98
ňíťi gen. sg. f. 4, 98
nom. pl. f. 4, 180
ňíťí gen. sg. f. 4, 98
ňitkové maso ‚libové maso' 1, 241
nitrle n. ‚závlačka u řetízku' 3, 332
ňitrocíl ‚jitrocel kopinatý' 2, 244
‚jitrocel větší' 2, 248
ňiťy nom. pl. f. 4, 180
ňiž srovnání ve smyslu rozdílnosti 5, 498
ňižňi ‚dolní' 2, 336
njé tak stupňovací poměr 5, 468
njé to stupňovací poměr 5, 468
nňe nom. pl. m. 4, 166
nňi nom. pl. m. 4, 166
ňňi nom. pl. m. 4, 166
ňo akuz. sg. n. 4, 352
ňó instr. sg. f. 4, 358
ňo tak stupňovací poměr 5, 468
ňobudz'oc'o dispalatalizace 5, 140
noce gen. sg. f. 4, 100
noce nom. pl. f. 4, 182
nocę nom. pl. f. 4, 182
nocį (*-cə*) nom. pl. f. 4, 182
nocí gen. sg. f. 4, 100
nocky ‚necičky' 1, 258
nočňí súva ‚sýček' 2, 104
nodle ‚nudle' 1, 206
nog'i ‚kleče' 3, 114
noh gen. pl. f. 4, 222
nohajcach lok. pl. f. 4, 268
nohajcech lok. pl. f. 4, 268
nohajcem dat. pl. f. 4, 240
nohajci gen. sg. f. 4, 98
nohajcí gen. sg. f. 4, 98
nohajcích lok. pl. f. 4, 268
nohajcim dat. pl. f. 4, 240
nohajcím dat. pl. f. 4, 240
nohajcom dat. pl. f. 4, 240
nohajicach lok. pl. f. 4, 268
nohajicam dat. pl. f. 4, 240
nohavicach lok. pl. f. 4, 268
nohavicách lok. pl. f. 4, 268
nohavicam dat. pl. f. 4, 240
nohavicám dat. pl. f. 4, 240
nohavicech lok. pl. f. 4, 268
nohavicem dat. pl. f. 4, 240
nohavicích lok. pl. f. 4, 268
nohavicim dat. pl. f. 4, 240
nohavicím dat. pl. f. 4, 240
nohavicoch lok. pl. f. 4, 268
nohavicom dat. pl. f. 4, 240
nohavicum dat. pl. f. 4, 240
nohavicúm dat. pl. f. 4, 240
nohavjycách lok. pl. f. 4, 268
nohavjycam dat. pl. f. 4, 240
nohavjycám dat. pl. f. 4, 240
nohavjycoch lok. pl. f. 4, 268
nohawicich lok. pl. f. 4, 268
nohawicim dat. pl. f. 4, 242
nohé gen. pl. f. 4, 222
ňoho gen. sg. m. 4, 348
nohy ‚kleče' 3, 114
ňoch částice výzvové 5, 480
ňochaj 2. os. sg. imp. 4, 476
nocht ‚nehet' 1, 149
vyrovnávání jerových střídnic 5, 168
nolepek ‚zápraží' 1, 384
ňom dat. sg. m./n. 4, 348
lok. sg. m./n. 4, 352
ňomocny palatalizace 5, 330
nona ‚jeptiška' 2, 410
norák ‚krocan' 3, 542
ňorák ‚krocan' 3, 542
norka ‚krůta' 3, 542
ňorka ‚krůta' 3, 542
norynčňi ‚náruční kůň' 3, 444

nos ‚vrchní bidlo žebřin' 3, 290
2. os. sg. imp. 4, 464
nos<u>á</u> 3. os. pl. ind. préz. 4, 448
změna 'á > ie > í (i) 5, 64
n<u>o</u>sa gen. sg. m. 4, 76
nosále ‚přední konce sanic' 3, 354
nose ‚přední konce sanic' 3, 354
nosé 3. os. sg. ind. préz. 4, 444
změna í > ej > é (> í) 5, 92
nosej 3. os. pl. ind. préz. 4, 448
noseji 3. os. pl. ind. préz. 4, 448
nosejí 3. os. pl. ind. préz. 4, 448
nosel příč. min. sg. m. 4, 534
n<u>o</u>sél příč. min. sg. m. 4, 534
nosém 1. os. sg. ind. préz. 4, 420
nose̯l příč. min. sg. m. 4, 534
nosi 3. os. pl. ind. préz. 4, 448
n<u>o</u>si 3. os. sg. ind. préz. 4, 444
n<u>o</u>sí 3. os. pl. ind. préz. 4, 448
n<u>o</u>sí 3. os. sg. ind. préz. 4, 444
nosíjá 3. os. pl. ind. préz. 4, 448
nosíja 3. os. pl. ind. préz. 4, 448
nosij<u>ou</u> 3. os. pl. ind. préz. 4, 448
nosiju 3. os. pl. ind. préz. 4, 448
nosíjú 3. os. pl. ind. préz. 4, 448
n<u>o</u>s<u>il</u> příč. min. sg. m. 4, 534
nosíl příč. min. sg. m. 4, 534
nosila příč. min. sg. f. 4, 534
nosim 1. os. sg. ind. préz. 4, 420
n<u>o</u>sím 1. os. sg. ind. préz. 4, 420
nosja 3. os. pl. ind. préz. 4, 448
ňoskaj ‚dnes' 5, 536
ňosky ‚dnes' 5, 536
nosl příč. min. sg. m. 4, 534
n<u>o</u>s<u>u</u> gen. sg. m. 4, 76
ňosu změna u > o, o̯ 5, 124
vývoj nosovek 5, 139
vývoj nosovek 5, 140
nos<u>y</u> ‚přední konce sanic' 3, 354
nos<u>ý</u> 3. os. sg. ind. préz. 4, 444
ňosy 2. os. sg. ind. préz. 4, 606
nosym 1. os. sg. ind. préz. 4, 420
nosým 1. os. sg. ind. préz. 4, 420
nosəl příč. min. sg. m. 4, 534
nosəla příč. min. sg. f. 4, 534
nos' 2. os. sg. imp. 4, 464
nos'ie 3. os. pl. ind. préz. 4, 448
změna 'á > ie > í (i) 5, 64
nos'im 1. os. sg. ind. préz. 4, 420
nos'o změna 'á > ie > í (i) 5, 64
nos'u 3. os. pl. ind. préz. 4, 448
nos'u<u>l</u> příč. min. sg. m. 4, 534
nos'um 3. os. pl. ind. préz. 4, 448
noś 2. os. sg. imp. 4, 464
nośim 1. os. sg. ind. préz. 4, 420
nośo 3. os. pl. ind. préz. 4, 448
nośum změna 'á > ie > í (i) 5, 64
noš 2. os. sg. imp. 4, 464
noša ‚ranec (trávy)' 3, 256
nošák ‚velký koš (na úhrabky)' 3, 218
noše ‚kleče' 3, 114
nošky ‚kleče' 3, 114
nošu 3. os. pl. ind. préz. 4, 448
nošum 3. os. pl. ind. préz. 4, 448
změna 'á > ie > í (i) 5, 64
nošy 3. os. pl. ind. préz. 4, 448
změna 'á > ie > í (i) 5, 64
nošym 1. os. sg. ind. préz. 4, 420
ňou instr. sg. f. 4, 358
ňouká ‚(kočka) mňouká' 3, 486
ňourá se ‚(kočka) se honí' 3, 488
nouze ‚plody lopuchu' 2, 282
novák ‚zvěroklestič' 3, 476
Novákojc (*-ojic, -ujc, -oc, -uc, -ouc*)
bilabiální w 5, 436
novrut (*na-*) ‚úvrať' 3, 104
noža gen. sg. m. 4, 80
nožach gen. pl. m. 4, 192
lok. pl. m. 4, 262
n<u>o</u>žách lok. pl. m. 4, 262
n<u>o</u>žama instr. pl. m. 4, 278
nožami instr. pl. m. 4, 278
nožámi instr. pl. m. 4, 278
nožamy instr. pl. m. 4, 278
nože gen. sg. m. 4, 80
n<u>o</u>žech lok. pl. m. 4, 262
nožema instr. pl. m. 4, 278
noži dat. sg. m. 4, 110
změna 'u > i, 'ú > í 5, 78
nož<u>i</u> instr. pl. m. 4, 278
nožice ‚kleče' 3, 114
nožíce ‚nůžky' 1, 196
nožich lok. pl. m. 4, 262
nožích gen. pl. m. 4, 192
nožích lok. pl. m. 4, 262
nožíki (*-iki*) ‚nůžky' 1, 196
nožima instr. pl. m. 4, 278
nožiny ‚kleče' 3, 114
nožma instr. pl. m. 4, 278
nožmi instr. pl. m. 4, 278
nožňice ‚nůžky' 1, 196
‚kleče' 3, 114
nožoch lok. pl. m. 4, 262
nožóch lok. pl. m. 4, 262
nožoj dat. sg. m. 4, 110
nožoma instr. pl. m. 4, 278
n<u>o</u>ž<u>u</u> dat. sg. m. 4, 110
změna 'u > i, 'ú > í 5, 78
nožúch lok. pl. m. 4, 262
nožy dat. sg. m. 4, 110
nožý instr. pl. m. 4, 278
nožyce ‚vážka, šídlo' 2, 138
ňťi nom. pl. f. 4, 180
nťə nom. pl. f. 4, 180
ňu instr. sg. f. 4, 358
ňú instr. sg. f. 4, 358
nudlař ‚zvěroklestič' 3, 474
nudlata n. ‚nudle' 1, 206
nudlbret (*-pret*) ‚vál' 5, 588
nudle ‚šišky na krmení hus' 3, 534
nu<u>dl</u>e ‚nudle' 1, 206
núdle ‚nudle' 1, 206
kvantita 5, 288
nudličky ‚nudle' 1, 206
nudvář (*-ař*) ‚zvěroklestič' 3, 474
nudvejka ‚zvěroklestič' 3, 474
nudverka ‚zvěroklestič' 3, 474
nugle ‚nudle' 1, 206
nuh gen. pl. f. 4, 222
núh gen. pl. f. 4, 222
nuldvář ‚zvěroklestič' 3, 474
nullař ‚zvěroklestič' 3, 474
nulvář (*-ař*) ‚zvěroklestič' 3, 474
ňum instr. sg. f. 4, 358
ňúm instr. sg. f. 4, 358
numvář ‚zvěroklestič' 3, 474
nundvář ‚zvěroklestič' 3, 474
nunvář (*-ař*) ‚zvěroklestič' 3, 474
nuož změna ó > uo > ů > ou 5, 99
nupel ‚šidítko' 1, 104
nuplik ‚šidítko' 1, 104
ňurčí ‚(prase) chrochtá' 3, 466
nurvář ‚zvěroklešič' 3, 474
ňúře ‚(prase) chrochtá' 3, 466
ňus příč. min. sg. m. 4, 542
nuse ‚přední konce sanic' 3, 354
nus' 2. os. sg. imp. 4, 464
nuś 2. os. sg. imp. 4, 464
nuš 2. os. sg. imp. 4, 464
núše ‚velký koš (na úhrabky)' 3, 218
n<u>ú</u>še ‚ranec (trávy)' 3, 256
núška ‚velký koš (na úhrabky)' 3, 218
n<u>ú</u>šk<u>y</u> ‚nůžky' 1, 196
núž ‚radlice rádla' 3, 133
n<u>úž</u> ‚radlice pluhu' 3, 122
‚krojidlo' 3, 126
nůž změna ó > uo > ů > ou 5, 99
nuža gen. sg. m. 4, 80
núža gen. sg. m. 4, 80
núžama instr. pl. m. 4, 278
núžo změna 'u > i, 'ú > í 5, 78
n<u>ú</u>žu dat. sg. m. 4, 110
nygle ‚nudle' 1, 206
nyrky ‚ledviny' 1, 242
ňəťe nom. pl. f. 4, 180
ňəťi nom. pl. f. 4, 180

<u>o</u>ba dva viz (*v*)*<u>o</u>ba dva*
<u>o</u>bá dv<u>á</u> viz (*v*)*<u>o</u>bá dv<u>á</u>*
obad ‚ovád' 2, 148
obád ‚ovád' 2, 152
obar záměna retnic 5, 444
<u>o</u>bar viz (*v*)*<u>o</u>bar*
obara záměna retnic 5, 444
obartel viz (*v*)*obartel*
obec proteze 5, 372
obec viz (*v*)*obec*
obecňa ‚obecní pozemek' 2, 318
nom. sg. f. 4, 304
změna 'á > ie > í (i) 5, 70
obecňá nom. sg. f. 4, 304
změna 'á > ie > í (i) 5, 70
obecňák viz (*v*)*obecňák*
obecně změna 'á > ie > í (i) 5, 70
obecňi viz (*v*)*obecňi*
<u>o</u>becní viz (*v*)*<u>o</u>becní*
<u>o</u>becní viz (*v*)*<u>o</u>becní*
<u>o</u>becnic<u>e</u> viz (*v*)*<u>o</u>becnic<u>e</u>*
obecňík viz (*v*)*obecňík*
obecňina ‚obecní pozemek' 2, 318
obecňisko viz (*v*)*obecňisko*
obecňjá nom. sg. f. 4, 304
obecňo nom. sg. f. 4, 304
změna 'á > ie > í (i) 5, 70
obecňə viz (*v*)*obecňə*
obecňə (*vo-*) redukce i, y (í, ý) 5, 154
obecnost viz (*v*)*obecnost*
obecyna ‚obecní pozemek' 2, 318

obečíní viz (*v*)*obečíní*
obelí viz (*v*)*obelí*
obəlí viz (*v*)*obəlí*
obhazovat viz (*v*)*obhazovat*
obhrňač ‚rádlo' 3, 132
obhrňák ‚rádlo' 3, 132
obhryzek ‚ohryzek' 2, 68
obí dví nom. m. živ. 4, 398
običejňí změna aj > ej (> é > í) 5, 108
običnej změna aj > ej (> é > í) 5, 108
obični změna aj > ej (> é > í) 5, 108
obilé ‚žito' 3, 154
obilé ‚obilí' 3, 152
úžení é > í 5, 110
obili ‚žito' 3, 154
obilí viz (*v*)*obilí*
obilisko ‚strniště po žitě' 3, 192
obilňisko ‚strniště po žitě' 3, 192
obírat viz (*v*)*obírat*
objérac ‚sklízet ovoce' 2, 72
objímí ‚jinovatka' 2, 366
objylí ‚obilí' 3, 152
objylo ‚obilí' 3, 152
obleč viz (*v*)*obleč*
oblečení ‚oděv' 1, 199
oblečí ‚oděv' 1, 199
obleva viz (*v*)*obleva*
obličky (*ho*-) ‚ledviny' 1, 242
oblíčky ‚ledviny' 1, 242
oblina ‚vrchní bidlo žebřin' 3, 290
oblóková hrabica ‚kosa s obloukem' 3, 164
obloučná kosa ‚kosa s obloukem' 3, 166
oblouk viz (*v*)*oblouk*
oblouki ‚přední konce sanic' 3, 354
oblúk ‚kosa s obloukem' 3, 166
oblukova kosa ‚kosa s obloukem' 3, 166
oblunk ‚zatáčka' 2, 334
obmítat ‚omítat' 1, 372
obmňek viz (*v*)*obmňek*
oborávač viz (*v*)*oborávač*
oboravák ‚rádlo' 3, 132
oborávák viz (*v*)*oborávák*
obrac' ‚úvrať' 3, 104
obracajou viz (*u*)*obracajou*
obracajum viz (*u*)*obracajum*
obracat inf. 4, 494
obrácenə (*vo*-) redukce i, y (í, ý) 5, 154
obracet inf. 4, 494
obrací viz (*v*)*obrací*
obracijou viz (*v*)*obracijou*
obranek ‚paprsek (u bran)' 3, 146
obrať ‚úvrať' 3, 104
obraťa ‚úvrať' 3, 104
obraťe f. plt. ‚úvrať' 3, 104
obratět inf. 4, 494
obraťi (*ou*-) ‚úvrať' 3, 104
obratňík ‚úvrať' 3, 104
obrocać inf. 4, 494
obrouček viz (*v*)*obrouček*
obroučka viz (*v*)*obroučka*
obrtel viz (*v*)*obrtel*
obrtlík viz (*v*)*obrtlík*
obruč viz (*v*)*obruč*
obruča viz (*v*)*obruča*
obryzek ‚ohryzek' 2, 68
obříslo metateze souhlásek 5, 375
obříslo viz (*v*)*obříslo*
obtoulit ‚políbit' 1, 98
obuďit ‚vzbudit' 1, 202
obúk ‚kosa s obloukem' 3, 166
(ne)*obul* ‚neporaz' 1, 164
obúrka ‚okurka' 1, 214
obuťí viz (*v*)*obuťí*
obuťina viz (*v*)*obuťina*
obuv viz (*v*)*obuv*
obuví n. ‚obuv' 1, 198
obuvo n. ‚obuv' 1, 198
obvar viz (*v*)*obvar*
obyčaj ‚zvyk' 2, 416
obyčajňí změna aj > ej (> é > í) 5, 108
obyčajný změna aj > ej (> é > í) 5, 108
obyčej viz (*v*)*obyčej*
obyčejný viz (*v*)*obyčejný*
obyčéné viz (*v*)*obyčéné*
obyčný změna aj > ej (> é > í) 5, 108
obyly ‚obilí' 3, 152
obžerek viz (*v*)*obžerek*
obəlí viz (*v*)*obəlí*
obəlí viz (*v*)*obəlí*
ob'yli ‚obilí' 3, 152
(Novák)*oc* nom. pl. 4, 328
(Novák)*oc* gen. pl. 4, 330
ocásek ‚cop' 1, 124
ocásek viz (*v*)*ocásek*
occ'aže ‚otěže' 3, 360
oce viz (*v*)*oce*
ocelka ‚brousek na kosu' 3, 160
oc'aže ‚otěže' 3, 360
oc'epka cepove słamy ‚otep rovné slámy vymlácené cepy' 3, 208
oc'ip cepove słamy ‚otep rovné slámy vymlácené cepy' 3, 207
ośipa ‚otep rovné slámy vymlácené cepy' 3, 207
očél viz (*h*)*očél*
o̧čę̨l viz (*h*)*o̧čę̨l*
očepek viz (*v*)*očepek*
óčepek ‚ošití bijáku' 3, 200
ośepka ‚otep rovné slámy vymlácené cepy' 3, 208
očko viz (*v*)*očko*
od (Novak)*a* nom. pl. 4, 328
od (Ťich)*eho* nom. pl. 4, 336
od + gen. srovnání ve smyslu rozdílnosti 5, 498
odatve viz (*v*)*odatve*
odatvi viz (*v*)*odatvi*
odatvje viz (*v*)*odatvje*
odavki viz (*v*)*odavki*
odbejvá se viz (*v*)*odbejvá se*
odbévá čisťidło ‚(kráva) se čistí' 3, 398
odbévá ložečko ‚(kráva) se čistí' 3, 398
odbévá ložéčko ‚(kráva) se čistí' 3, 398
odbévá ložéko ‚(kráva) se čistí' 3, 398
odbirák ‚chlupatá housenka (tmavá)' 2, 154
odbývá viz (*v*)*odbývá*
odbývá lúško viz (*v*)*odbývá lúško*
odbývat viz (*v*)*odbývat*
odejdený adj. v tvaru stavového perfekta 4, 582
odéjdený adj. v tvaru stavového perfekta 4, 582
odejďení adj. v tvaru stavového perfekta 4, 582
odejdzeny viz (*u*)*odejdzeny*
odejitý viz (*v*)*odejitý*
odejítý viz (*v*)*odejítý*
odéjítý adj. v tvaru stavového perfekta 4, 582
odemek viz (*v*)*odemek*
odendení adj. v tvaru stavového perfekta 4, 582
odendzyny adj. v tvaru stavového perfekta 4, 582
odešel viz (*v*)*odešel*
odešél viz (*v*)*odešél*
odešil viz (*v*)*odešil*
odeuřít viz (*v*)*odeuřít*
odevřijte viz (*v*)*odevřijte*
odevřít viz (*v*)*odevřít*
oďiračka ‚dračky' 2, 422
oďírat viz (*v*)*oďírat*
odleva viz (*v*)*odleva*
odmítat ‚omítat' 1, 372
odmjak ‚obleva' 2, 378
odmňek viz (*v*)*odmňek*
odpočat inf. 4, 560
odpočít inf. 4, 560
odr viz (*v*)*odr*
odras ‚chlupatá housenka (tmavá)' 2, 154
odraz ‚chlupatá housenka (tmavá)' 2, 154
odrhat viz (*v*)*odrhat*
odrhnout ‚drát peří' 2, 425
odrobinky ‚drobty' 1, 272
odrobiny viz (u)odrobiny
odrški viz (*v*)*odrški*
odúrovat viz (*v*)*odúrovat*
odvalňica viz (*u*)*odvalňica*
odyndzuny adj. v tvaru stavového perfekta 4, 582
odyndz'uny adj. v tvaru stavového perfekta 4, 582
odzadu ‚vzadu' 5, 528
ofera proteze 5, 352
oferta proteze 5, 352
ofíra proteze 5, 352
ofjera proteze 5, 352
of'ara proteze 5, 352
of'era proteze 5, 352
ogar ‚chlapec' 1, 66
ogara m. ‚chlapec' 1, 66
ogarek ‚okurka' 1, 214
ogrózle ‚angrešt' 2, 51
ogunek ‚bramborový klíček' 3, 272
ogúrek ‚okurka' 1, 214
ogurka viz (*u*)*ogurka*
oha ‚stůj!' 3, 448
óha ‚stůj!' 3, 448
óhá ‚stůj!' 3, 448
oharek viz (*v*)*oharek*
ohárek ‚okurka' 1, 214
ohazovat viz (*v*)*ohazovat*
oheň viz (*v*)*oheň*
ohének viz (*v*)*ohének*
oháňek ‚ohníček na poli' 3, 278
ohínek viz (*v*)*ohínek*
ohláfka viz (*v*)*ohláfka*
ohláv ‚ohlávka' 3, 362
ohlav m. ‚ošití bijáku' 3, 200

ohlav viz (*v*)*ohlav*
ohlávek ‚ošití bijáku' 3, 200
ohlavek viz (*v*)*ohlavek*
ohlávka viz (*v*)*ohlávka*
ohli změna u > o, o̧ 5, 126
ohni dat. sg. m. 4, 112
ohňi viz (*v*)*ohňi*
ohňíček viz (*v*)*ohňíček*
ohňík ‚ohníček na poli' 3, 280
ohňivál ‚chrobák' 2, 128
ohňivár ‚chrobák' 2, 128
ohňo̧ viz (*v*)*ohňo̧*
ohňo viz (*v*)*ohňo*
ohňu dat. sg. m. 4, 112
ohňu viz (*v*)*ohňu*
ohrabák viz (*v*)*ohrabák*
ohrabečák viz (*v*)*ohrabečák*
ohrabečňák viz (*v*)*ohrabečňák*
ohrabečnice viz (*v*)*ohrabečnice*
ohrabečník viz (*v*)*ohrabečník*
ohrapčák ‚velkooké obilní síto' 3, 226
ohrapčák viz (*v*)*ohrapčák*
ohrapčaňa ‚velkooké obilní síto' 3, 226
ohrapčánka ‚velkooké obilní síto' 3, 226
ohrapky ‚shrabané zbytky obilí na strništi' 3, 194
ohrapky viz (*v*)*ohrapky*
ohrbovač ‚rádlo' 3, 132
ohrjatí adj. z příč. trpného 4, 574
ohrjával příč. min. sg. m. 4, 518
ohrňač (*-áč*) ‚rádlo' 3, 132
ohŕňač ‚rádlo' 3, 132
ohrňák ‚rádlo' 3, 132
ohŕňák ‚rádlo' 3, 132
ohrňat r sonans 5, 184
ohŕňat r sonans 5, 184
ohrnovač viz (*v*)*ohrnovač*
ohrnovak ‚rádlo' 3, 132
(*o*)*hrnovat* r sonans 5, 184
(*o*)*hrňovat* r sonans 5, 184
ohryzek viz (*v*)*ohryzek*
ohřátý viz (*v*)*ohřátý*
ohřebelce n. ‚hřebelec' 3, 441
ohřebelco ‚hřebelec' 3, 441
ohřebelec ‚hřebelec' 3, 441
ohřebełce n. ‚hřebelec' 3, 441
ohřebełco ‚hřebelec' 3, 441
ohřeblo viz (*v*)*ohřeblo*
ohřejval viz (*v*)*ohřejval*
ohřetej viz (*v*)*ohřetej*
ohřétý adj. z příč. trpného 4, 574
ohřítý viz (*v*)*ohřítý*
ohříval viz (*v*)*ohříval*
ohřívál viz (*v*)*ohřívál*
ohřivoų viz (*ų*)*ohřivoų*
ohřizek viz (*v*)*ohřizek*
ohyňek ‚ohníček na poli' 3, 278
ochládnout viz (*v*)*ochládnout*
ochťe nom. pl. m. 4, 168
ochťu lok. sg. m. 4, 142
oj viz (*v*)*oj*
oja gen. sg. n. 4, 88
(Novák)*ojc* gen. pl. 4, 330
(Novák)*ojc* (*-ejc*) instr. pl. 4, 334
(Novák)*ojc* (*-oec, -ejc*) nom. pl. 4, 328
(Ťich)*ojc* nom. pl. 4, 336
(Novák)*ojcma* (*-oecma, -ejcma*) instr. pl. 4, 334
oje gen. sg. n. 4, 88
oje viz (*v*)*oje*
oje viz (*v*)*oje*
óje n. ‚oj' 3, 314
ojete gen. sg. n. 4, 88
(Novák)*ojic* nom. pl. 4, 328
gen. pl. 4, 330
instr. pl. 4, 334
(Ťich)*ojic* nom. pl. 4, 336
(Novák)*ojicma* instr. pl. 4, 334
ojo ‚oj' 3, 314
ojtec ‚tatínek' 1, 76
okačka ‚velkooké obilní síto' 3, 226
okap viz (*v*)*okap*
okap viz (*v*)*okap*
okc'u lok. sg. m. 4, 142
okći gen. pl. m. 4, 194
okec' nom. sg. m. 4, 50
oklepek ‚otep rovné slámy vymlácené cepy' 3, 208
oklepina ‚otep rovné slámy vymlácené cepy' 3, 208
oklepka ‚otep rovné slámy vymlácené cepy' 3, 208
oklépka ‚otep rovné slámy vymlácené cepy' 3, 208
oklik viz (*v*)*oklik*
oklika viz (*v*)*oklika*
okluk ‚zatáčka' 2, 334
okluka ‚zatáčka' 2, 332
oknach viz (*v*)*oknach*
oknách viz (*v*)*oknách*
oknam viz (*v*)*oknam*
oknám viz (*v*)*oknám*
oknama viz (*v*)*oknama*
oknami instr. pl. n. 4, 282
oknámi instr. pl. n. 4, 282
oknamy instr. pl. n. 4, 282
oknech viz (*v*)*oknech*
okní instr. pl. n. 4, 282
okno proteze 5, 370
oknoch viz (*v*)*oknoch*
oknóch lok. pl. n. 4, 264
oknom viz (*v*)*oknom*
oknoma instr. pl. n. 4, 282
oknum viz(*v*)*oknum*
oknúm viz (*v*)*oknúm*
okný instr. pl. n. 4, 282
okny viz (*v*)*okny*
oko ‚koruna' 5, 604
oko viz (*v*)*oko*
okolek viz (*v*)*okolek*
okolik ‚dřevěný sloupek v plotě' 3, 89
okolňik ‚dřevěný sloupek v plotě' 3, 89
okolo viz (*v*)*okolo*
okorále ‚klapky na oči' 3, 396
okorunka ‚sluněčko sedmitečné' 2, 131
okoupat se viz (*ų*)*okoupat se*
okres proteze 5, 372
okrózle ‚angrešt' 2, 48
okruhuy viz (*ų*)*okruhuy*
okrušiny viz (*ų*)*okrušiny*
okrut ‚zatáčka' 2, 332
okruta ‚zatáčka' 2, 332
okružek viz (*v*)*okružek*
okrynt ‚zatáčka' 2, 332
okřín viz (*v*)*okřín*
okřínek viz (*v*)*okřínek*
okše ‚nudle' 1, 206
okštuk ‚nápravník' 3, 320
okťe nom. pl. m. 4, 168
okťi lok. sg. m. 4, 142
okťi gen. pl. m. 4, 194
okťu lok. sg. m. 4, 142
okťú gen. pl. m. 4, 194
okťúch gen. pl. m. 4, 194
oku viz (*v*)*oku*
okudłačynka ‚angrešt' 2, 48
okudłanka ‚angrešt' 2, 48
okuka ‚zatáčka' 2, 334
okulanka ‚angrešt' 2, 48
okumpać śe viz (*ų*)*okumpać śe*
okuňik ‚kobylka' 2, 136
okurek viz (*v*)*okurek*
okúrek ‚okurka' 1, 214
okurka viz (*v*)*okurka*
okúrka viz (*v*)*okúrka*
okusek viz (*v*)*okusek*
ok'eć nom. sg. m. 4, 50
olej viz (*v*)*olej*
olingrata proteze 5, 352
olingre proteze 5, 352
olmaryj proteze 5, 356
Olomouc f. (*Ho-, Vo-*) nom. sg. 4, 68
Olomouc m. (*Ho-, Vo-*) nom. sg. 4, 68
(Novák)*om* dat. pl. 4, 332
oma ‚babička' 1, 78
(Novák)*oma* instr. pl. 4, 334
omáčka viz (*v*)*omáčka*
omelinki ‚drobty' 1, 272
omẹ́l viz (*h*)*omẹ́l*
omí 2. os. sg. imp. 4, 470
omítat viz (*v*)*omítat*
omlatňice viz (*v*)*omlatňice*
ómňeťi viz (*h*)*ómňeťi*
omývat viz (*v*)*omývat*
one viz (*v*)*one*
onemu dat. sg. m./n. 4, 348
oňi viz (*v*)*oňi*
ony viz (*v*)*ony*
opacknout ‚klopýtnout' 1, 166
opackovat ‚klopýtnout' 1, 166
opata ‚lopata na vátí obilí' 3, 220
opatek ‚podpatek' 1, 200
opatek viz (*v*)*opatek*
opcina viz (*v*)*opcina*
opcizna ‚obecní pozemek' 2, 318
opčepovać ‚omítat' 1, 372
opčina viz (*v*)*opčina*
opchod viz (*v*)*opchod*
opiradlo ‚opěradlo' 1, 304
opjera ‚opěradlo' 1, 304
‚opěradlo trakaře' 3, 382
opjeradlo viz (*v*)*opjeradlo*
oplata ‚zakončení plazu' 3, 119
oplaz ‚zakončení plazu' 3, 119
oplín viz (*v*)*oplín*
oplot viz (*v*)*oplot*
oplota viz (*v*)*oplota*
oplotňa viz (*v*)*oplotňa*
opraťʼ viz (*v*)*opraťʼ*

oprata viz (*v*)*oprata*
opraťa ‚opraťʻ 3, 358
oprátka ‚tkaničkaʻ 1, 190
‚popruh u nůšeʻ 3, 386
oprátka viz (*v*)*oprátka*
opratňí viz (*v*)*opratňí*
opsizna ‚obecní pozemekʻ 2, 318
opsypok viz (*u*)*opsypok*
opšiťí viz (*v*)*opšiťí*
opštuch ‚nápravníkʻ 3, 320
optažný ‚pohodnýʻ 2, 384
opťeže viz (*v*)*opťeže*
optoulat se ‚líbat seʻ 1, 96
opusta ‚jezʻ 2, 312
op'ytek ‚patka chlebaʻ 1, 268
orá 3. os. sg. ind. préz. 4, 432
orafki ‚svatební obřadʻ 1, 88
orat viz (*v*)*orat*
orat viz (*v*)*orat*
orat mjelce viz (*v*)*orat mjelce*
orat strňišťe viz (*v*)*orat strňišťe*
orat zmjelka viz (*v*)*orat zmjelka*
orech změna r' > ř 5, 322
oringlata proteze 5, 352
oringle proteze 5, 352
óringle proteze 5, 352
ornknajpr ‚škvorʻ 2, 160
óroda změna ú > ou > ó (> ú) 5, 100
oryngle proteze 5, 352
ořátý viz (*v*)*ořátý*
oře 3. os. sg. ind. préz. 4, 432
oře viz (*v*)*oře*
ořejval viz (*v*)*ořejval*
ořetej viz (*v*)*ořetej*
oříšek ‚střízlíkʻ 2, 110
oříval viz (*v*)*oříval*
os viz (*v*)*os*
osa ‚vosaʻ 2, 142
osa viz (*v*)*osa*
osák ‚vosaʻ 2, 142
osc'enek ‚pápěrkaʻ 2, 430
osejpka viz (*v*)*osejpka*
osélka viz (*u*)*osélka*
osévat' ‚čistit obilí na velkookém sítěʻ 3, 228
osičák ‚křemenáčʻ 2, 222
osičjak ‚křemenáčʻ 2, 222
osikovec ‚křemenáčʻ 2, 222
osina viz (*v*)*osina*
osívat viz (*u*)*osívat*
oska viz (*v*)*oska*
oslada ‚jinovatkaʻ 2, 366
osla ‚brousek na kosuʻ 3, 160
osmiloketňí peřina ‚peřinaʻ 1, 314
osobná viz (*v*)*osobná*
osovina ‚nápravaʻ 3, 336
ospice ‚spalničkyʻ 1, 174
ost viz (*v*)*ost*
ost' ‚osinaʻ 3, 217
osťa f. ‚osinaʻ 3, 216
ostat kvantita 5, 270
ostát kvantita 5, 270
óstat kvantita 5, 270
ostateg masopust ‚poslední dny masopustuʻ 2, 434
ostateg masopusta ‚poslední dny masopustuʻ 2, 434
ostatky viz (*v*)*ostatky*
ostávat viz (*v*)*ostávat*
ostenka viz (*v*)*ostenka*
osténka viz (*v*)*osténka*
osťenka viz (*v*)*osťenka*
osťenka ‚osinaʻ 3, 216
ostí ‚zelené jehličíʻ 2, 189
ostťí viz (*v*)*ostťí*
ostťina viz (*v*)*ostťina*
ostťinka viz (*v*)*ostťinka*
ostro ‚rychleʻ 1, 160
ostružánka ‚ostružinaʻ 2, 234
ostružina viz (*v*)*ostružina*
ostružunka ‚ostružinaʻ 2, 234
ostružyňyna ‚ostružinaʻ 2, 234
ostřelek ‚zakončení plazuʻ 3, 119
ostřežňica ‚ostružinaʻ 2, 234
ostří viz (*v*)*ostří*
ostřyžlica ‚ostružinaʻ 2, 234
ostřyžňica ‚ostružinaʻ 2, 234
osýpky viz (*v*)*osýpky*
os' f. ‚náprava' 3, 336
os'c'inek ‚pápěrkaʻ 2, 430
os'c'unka ‚pápěrkaʻ 2, 430
oś f. ‚náprava' 3, 336
ośalina ‚jinovatkaʻ 2, 366
ośćunek viz (*u*)*ośćunek*
ośpice ‚spalničkyʻ 1, 174
oš f. ‚náprava' 3, 336
ošadlina ‚jinovatkaʻ 2, 366
ošatka viz (*v*)*ošatka*
ošífka ‚ošatkaʻ 1, 256
ošiťí viz (*v*)*ošiťí*
ošivať ‚třástʻ 2, 70
ošklivje viz (*v*)*ošklivje*
ošklivo viz (*v*)*ošklivo*
ošťkvarek viz (*v*)*ošťkvarek*
ošťina viz (*v*)*ošťina*
oštrok ‚neckyʻ 1, 318
ošum'elina ‚jinovatkaʻ 2, 366
otačka ‚zatáčkaʻ 2, 332
otáčka viz (*v*)*otáčka*
otafki ‚druhá housataʻ 3, 532
otápek viz (*v*)*otápek*
otáv kvantita 5, 194
otáv viz (*v*)*otáv*
otav viz (*v*)*otav*
otavuv gen. pl. f. 4, 210
otec ‚tatínekʻ 1, 76
otep viz (*v*)*otep*
otépka viz (*v*)*otépka*
otevřené viz (*v*)*otevřené*
otevřeno viz (*v*)*otevřeno*
otevřete (*ode-*) perf. 4, 584
otevřete viz (*v*)*otevřete*
otevříno viz (*v*)*otevříno*
otevřít viz (*v*)*otevřít*
otevříté viz (*v*)*otevříté*
otevřite viz (*v*)*otevřite*
otevříto viz (*v*)*otevříto*
otevřítý adj. z příč. trpného 4, 578
otevřte viz (*v*)*otevřte*
oťeže viz (*v*)*oťeže*
otfořyne perf. 4, 584
otfuršc'e 1. os. pl. imp. 4, 483
otípka viz (*v*)*otípka*
otípka cepofki viz (*v*)*otípka cepofki*
otípka cepoví (*-é, -ej*) *slámy* viz (*v*)*otípka cepoví* (*-é, -ej*) *slámy*
otípka dlouhí (*-é, -ej*) *slámy* viz (*v*)*otípka dlouhí* (*-é, -ej*) *slámy*
otípka rovní slámi viz (*v*)*otípka rovní slámi*
oťípka viz (*v*)*oťípka*
oťípka cepoví (*-é, -ej*) *slámy* viz (*v*)*oťípka cepoví* (*-é, -ej*) *slámy*
oťípka dlouhí (*-é, -ej*) *slámy* viz (*v*)*oťípka dlouhí* (*-é, -ej*) *slámy*
oťípka rovní (*-é*) *slámy* viz (*v*)*oťípka rovní* (*-é*) *slámy*
otkap viz (*v*)*otkap*
o(*t*)*kapová roura* viz (*v*)*o*(*t*)*kapová roura*
otkos ‚pokosʻ 3, 242
otkrojek ‚skrojek chlebaʻ 1, 268
otlak ‚chlupatá housenka (tmavá)ʻ 2, 154
otlačisko ‚chlupatá housenka (tmavá)ʻ 2, 154
oto ‚zdeʻ 5, 512
óto změna au > ou > ó 5, 100
otoman ‚otomanʻ 5, 582
ototu ‚zdeʻ 5, 512
otpočal viz (*v*)*otpočal*
otpočál viz (*v*)*otpočál*
otpočinou příč. min. sg. m. 4, 558
otpočinoul viz (*v*)*otpočinoul*
otpočinú příč. min. sg. m. 4, 558
otpočinul viz (*v*)*otpočinul*
otpočinúl přič. min. sg. m. 4, 558
otpočnul viz (*v*)*otpočnul*
otpusc 2. os. sg. imp. 4, 468
otpust viz (*u*)*otpust*
otpust viz (*v*)*otpust*
otpusť viz (*v*)*otpusť*
otpusťi 2. os. sg. imp. 4, 468
otpušt viz (*v*)*otpušt*
otpušť viz (*v*)*otpušť*
otravičná houba ‚nejedlá, jedovatá houbaʻ 2, 229
otravná houba ‚nejedlá, jedovatá houbaʻ 2, 229
otravný hřib ‚nejedlá, jedovatá houbaʻ 2, 229
otrusinky viz (*u*)*otrusinky*
otšelovávat ‚podmítatʻ 3, 108
ou ‚stůj!ʻ 3, 448
oubor ‚bouchořʻ 2, 54
ouborek ‚bouchořʻ 2, 54
ouborka ‚bouchořʻ 2, 54
(Novák)*ouc* nom. pl. 4, 328
instr. pl. 4, 334
(Novák)*oucma* instr. pl. 4, 334
ouč ‚nalevo!ʻ 3, 450
oudit proteze 5, 348
oudol (*ú-*) m. ‚údolíʻ 2, 300
oudolí viz (*h*)*oudolí*
oudolina (*ú-*) ‚údolíʻ 2, 300
oufera proteze 5, 352
oufféra proteze 5, 352
oufjer proteze 5, 352
oufjera proteze 5, 352
ouha ‚stůj!ʻ 3, 448
ouhela ‚úhorʻ 3, 102
ouhor viz (*h*)*ouhor*
ouhrabačka ‚velkooké obilní sítoʻ 3, 226
ouhrabák viz (*h*)*ouhrabák*

ouhrabečák viz (*h*)*ouhrabečák*
ouhrabečice ‚velkooké obilní síto' 3, 226
ouhrabečňák viz (*h*)*ouhrabečňák*
ouhrabečnice ‚velký koš (na úhrabky)' 3, 218
ouhrabečňice viz (*h*)*ouhrabečňice*
ouhrabečňík viz (*h*)*ouhrabečňík*
ouhrabňice ‚velký koš (na úhrabky)' 3, 218
ouhrapčák viz (*h*)*ouhrapčák*
ouhrapka viz (*h*)*ouhrapka*
oul změna ó > uo > ů > ou 5, 99
oule viz (*h*)*oule*
oulehle (*-la, ú-, u-*) ‚úhor' 3, 102
ouli viz (*h*)*ouli*
oulu viz (*h*)*oulu*
(Novák)*oum* dat. pl. 4, 332
oumara proteze 5, 356
oumjetki (*h-*) ‚úhrabky' 3, 214
oumlatňice ‚oploteň' 3, 74
oupad (*ú-*) m. ‚údolí' 2, 300
oupadlina ‚údolí' 2, 302
oupařiček ‚sedmikráska' 2, 264
oupor ‚bouchoř' 2, 54
oupraťˈ f. ‚opraťˈ' 3, 358
ourapky viz (*h*)*ourapky*
ouraťˈ f. ‚úvraťˈ' 3, 104
ouroda změna ú > ou > ó (> ú) 5, 100
ourok změna ó > uo > ů > ou 5, 99
ousči ‚užší' 2, 324
ouskejší ‚užší' 2, 324
ouščejší ‚užší' 2, 324
ouščí ‚užší' 2, 324
ouši ‚užší' 2, 324
outah ‚provaz na utažení pavuzy' 3, 302
outarej n., m. ‚úterý' 2, 444
změna e > a, é > á 5, 136
outarek m. ‚úterý' 2, 444
změna e > a, é > á 5, 136
outerej ‚úterý' 2, 446
outerej viz (*h*)*outerej*
outerek změna ó > uo > ů > ou 5, 99
outerek viz (*h*)*outerek*
outeri ‚úterý' 2, 446
outo změna au > ou > ó 5, 100
ǫuto změna au > ou > ó 5, 100
ouvar ‚ovar' 1, 241
ouvar ‚úvar' 2, 304
ouvařišťe ‚úvar' 2, 304
ouvazek ‚svorník cepu' 3, 204
ouvinka ‚jinovatka' 2, 366
ouvoce proteze 5, 372
ouvoz viz (*h*)*ouvoz*
ouvozová cesta (*hou-*) ‚úvoz' 2, 326
ouvozovka ‚úvoz' 2, 326
ouvratˈ viz (*h*)*ouvratˈ*
ouvraťe viz (*h*)*ouvraťe*
ouvraťí viz (*h*)*ouvraťí*
ouvraťina ‚úvraťˈ' 3, 107
oužev f. ‚houžev u plužních koleček' 3, 140
oužlabi ‚údolí' 2, 302
oužlabina ‚úvoz' 2, 328
oužlabina (*ú-, u-*) ‚údolí' 2, 300
ovád ‚ovád' 2, 148
ováda f. ‚ovád' 2, 148
ovádo ‚ovád' 2, 148
ovak vylučovací poměr 5, 466
oválovej strop ‚strop' 1, 354
ovar viz (*v*)*ovar*
ovár ‚ovar' 1, 238
ovara ‚ovar' 1, 238
ovara viz (*v*)*ovara*
ovazek ‚svorník cepu' 3, 204
ovcé gen. pl. f. 4, 218
(Novák)*ovci* nom. pl. 4, 328
(Ťich)*ovci* nom. pl. 4, 336
ovcí gen. pl. f. 4, 218
vyrovnávání jerových střídnic 5, 164
ovcích gen. pl. f. 4, 218
vyrovnávání jerových střídnic 5, 164
ovcuv gen. pl. f. 4, 218
(Král)*ove* nom. pl. 4, 328
(Ťich)*ove* nom.pl. 4, 336
ovec gen. pl. f. 4, 218
vyrovnávání jerových střídnic 5, 164
ovéc gen. pl. f. 4, 218
vyrovnávání jerových střídnic 5, 164
(Novák)*ovem* dat. pl. 4, 332
(Ťich)*ovi* nom. pl. 4, 336
(Novák)*ovi* nom. pl. 4, 328
(Novák)*ví* nom. pl. 4, 328
(Ťich)*ví* nom. pl. 4, 336
(Novák)*ovic* nom. pl. 4, 328
gen. pl. 4, 330
instr. pl. 4, 334
ovíc gen. pl. f. 4, 218
vyrovnávání jerových střídnic 5, 164
(Novák)*ovich* nom. pl. 4, 330
(Novák)*ovích* nom. pl. 4, 328
ovjejačka ‚lopata na vátí obilí' 3, 222
ovňival ‚chrobák' 2, 128
ovoc m. proteze 5, 370
ovoc f. proteze 5, 370
ovoce n. proteze 5, 370
ovocé n. proteze 5, 370
ovocí n. proteze 5, 370
(Novák)*ovom* dat. pl. 4, 332
ovrac'i ‚úvraťˈ' 3, 104
óvraťi f. plt. ‚úvraťˈ' 3, 104
ovratňik ‚úvraťˈ' 3, 104
(Novák)*ovum* dat. pl. 4, 332
(Novák)*ovúm* dat. pl. 4, 332
(Novák)*ových* gen. pl. 4, 330
(Novák)*ovým* dat. pl. 4, 332
(Novák)*ovýma* instr. pl. 4, 334
(Novák)*ovými* instr. pl. 4, 334
ov'ec vyrovnávání jerových střídnic 5, 164
(Novák)*owejma* instr. pl. 4, 336
(Novák)*owi* nom. pl. 4, 330
ozábaţ změna 'á > ie > í (i) 5, 68
ozábaţ (*oz'o-*) inf. 4, 512
ozíbaţ inf. 4, 512
změna 'á > ie > í (i) 5, 68
ozjabac inf. 4, 512
změna 'á > ie > í (i) 5, 68
ozmítat ‚omítat' 1, 372
ozntráke ‚šle' 1, 192
ozntrogy ‚šle' 1, 192
oz'obaţ změna 'á > ie > í (i) 5, 68
ožumbać viz (*u*)*ožumbać*
ožerek viz (*v*)*ožerek*
ožo ‚postel' 1, 310

ǫčęl viz (*h*)*ǫčęl*
ǫčęl viz (*h*)*ǫčęl*
ǫhli změna u > o, ǫ 5, 126
(Novák)*ǫm* dat. pl. 4, 332
ǫmęl viz (*h*)*ǫmęl*

-pa postfixy u tázacích výrazů 5, 570
pabjerka ‚pápěrka' 2, 430
pabouk ‚bubák (uschlý zbytek květu na spodu jablka)' 2, 64
záměna retnic 5, 440
pabouk ‚pavouk' 2, 158
‚kosa s obloukem' 3, 164
pabučár ‚pavouk' 2, 158
záměna retnic 5, 440
pabučinář ‚pavouk' 2, 158
pabuska ‚vrchní bidlo žebřin' 3, 290
pabuza ‚pavuza' 3, 300
záměna retnic 5, 440
pabuzák ‚provaz na utažení pavuzy' 3, 302
pabuzda ‚pavuza' 3, 300
záměna retnic 5, 440
pabúzda ‚pavuza' 3, 300
pabuzňík ‚provaz na utažení pavuzy' 3, 302
pac ‚nevypalovaná cihla' 1, 370
pacák ‚nevypalovaná cihla' 1, 370
pácov ‚potkan, krysa' 2, 100
pacufka ‚nevypalovaná cihla' 1, 370
pač příčinné věty 5, 475
páč příčinné věty 5, 475
pača ‚chumáč ovoce' 2, 58
paček ‚kornout' 2, 394
‚papírový sáček' 2, 397
padá ‚sněží, padá sníh' 2, 362
padá sňíh ‚sněží, padá sníh' 2, 362
padafka ‚spadané suché jehličí' 2, 186
padanka ‚spadané suché jehličí' 2, 186
pade sňíh ‚sněží, padá sníh' 2, 362
paďerkovat změna b', p', m' > d, t, n 5, 338
paďina ‚údolí' 2, 302
‚zadina' 3, 232
paďit se ‚hubnout' 1, 176
padlafka ‚spadané suché jehličí' 2, 186
padlík ‚údolí' 2, 300
padlina ‚údolí' 2, 300
‚jinovatka' 2, 366
padnout se ‚hubnout' 1, 176
pádol ‚krecht' 3, 286
pádol m. ‚údolí' 2, 300
padolík ‚údolí' 2, 300
pádolík ‚údolí' 2, 300
pádolina ‚údolí' 2, 300
padouzek ‚stroužek česneku' 2, 92
padze sníh ‚sněží, padá sníh' 2, 362
pahnest ‚pazneht' 3, 416
pahnost ‚nehet' 1, 149
‚pazneht' 3, 416
pacholcy ‚neposečená stébla za sekáčem' 3, 182
pachole ‚zhlavík (plužních koleček)' 3, 139
pacholek ‚čeledín' 3, 56
pacholík ‚potykač' 3, 128
pajclík ‚váček na tabák' 2, 420
pajčik ‚ohníček na poli' 3, 278
pajdlovat ‚třást' 2, 70
pajduláci ‚neposečená stébla za sekáčem' 3, 182

pajerka ‚potkan, krysa‘ 2, 98
pajmáma ‚hospodyně‘ 3, 48
redukce i, y (í, ý) 5, 156
pajmaminka ‚hospodyně‘ 3, 48
pajnsky změna nsk, lsk > nck, lck 5, 452
pajňski změna nsk, lsk > nck, lck 5, 452
pajsek ‚psík‘ 3, 480
pajski změna nsk, lsk > nck, lck 5, 452
pajš ‚chvojí‘ 2, 192
pajšlák ‚sršeň‘ 2, 144
pajtalóni ‚kalhoty‘ 1, 188
pajtl ‚váček na tabák‘ 2, 420
pajtlík ‚váček na tabák‘ 2, 420
pajtlovat ‚třást‘ 2, 70
pajuk ‚pavouk‘ 2, 158
pajunk ‚pavouk‘ 2, 158
pajvan ‚provaz na utažení pavuzy‘ 3, 306
pak ‚potom‘ 5, 534
-pak postfixy u tázacích výrazů 5, 570
-pák postfixy u tázacích výrazů 5, 570
paketek ‚kornout‘ 2, 394
pakla ‚brzdicí špalek‘ 3, 308
paklík ‚kornout‘ 2, 394
palánta ‚sazenice (jednotlivina)‘ 2, 77
palasák ‚tyčka v plotě‘ 3, 90
palca ‚dřevařská palice‘ 2, 208
palcák ‚tyčka v plotě‘ 3, 90
palcát ‚bouchoř‘ 2, 54
palčac ‚střízlík‘ 2, 110
palčák ‚sršeň‘ 2, 144
palčic ‚střízlík‘ 2, 112
pálčic ‚střízlík‘ 2, 112
palec ‚prst‘ 1, 149
‚ručka u travní kosy‘ 3, 172
paleček ‚střízlík‘ 2, 110
‚ručka u travní kosy‘ 3, 172
palek ‚pavouk‘ 2, 158
pálí se ‚(kobyla) chce hřebce‘ 3, 436
palica ‚hůl‘ 1, 156
palice (*-ly-*) ‚dřevařská palice‘ 2, 208
paličatá koza ‚koza bez rohů‘ 3, 456
pálit ‚rozsvítit‘ 1, 344
palúz m. ‚pavuza‘ 3, 300
paluzňák ‚provaz na utažení pavuzy‘ 3, 302
paluzňik ‚provaz na utažení pavuzy‘ 3, 302
palčyna ‚škraloup‘ 1, 220
palk ‚pavouk‘ 2, 158
palka ‚pápěrka‘ 2, 430
paluk ‚pavouk‘ 2, 158
paluźňik ‚provaz na utažení pavuzy‘ 3, 302
pám ‚vrchní bidlo žebřin‘ 3, 290
pámbíčkova kravička ‚slunéčko sedmitečné‘ 2, 132
pámbíčkova ovečka ‚slunéčko sedmitečné‘ 2, 132
pámbíčková verunka ‚slunéčko sedmitečné‘ 2, 131
pámbíčkovi očka ‚pomněnka‘ 2, 268
pámbíčkovi slzički ‚pomněnka‘ 2, 268
pámbíčkovi (*v*)*očički* (*-a*) ‚pomněnka‘ 2, 268
pámbíčkovo slepička ‚slunéčko sedmitečné‘ 2, 132
pámbíčkovo sluňíčko ‚slunéčko sedmitečné‘ 2, 131
pámboškova kravička ‚slunéčko sedmitečné‘ 2, 132
pámbúčkovo slepička ‚slunéčko sedmitečné‘ 2, 132
pámec ‚vrchní bidlo žebřin‘ 3, 290
pámek ‚vrchní bidlo žebřin‘ 3, 290
pamihod ‚pomlázka (svazek prutů)‘ 2, 454
pamihoda ‚pomlázka (svazek prutů)‘ 2, 454
pamňejť epentetické j 5, 372
pamňet depalatalizace 5, 340
pámovička ‚slunéčko sedmitečné‘ 2, 132
pampalice ‚pampeliška (smetanka)‘ 2, 260
pampališek ‚pampeliška (smetanka)‘ 2, 260
pampališka ‚pampeliška (smetanka)‘ 2, 260
pampelice ‚pampeliška (smetanka)‘ 2, 260
pampelička ‚pampeliška (smetanka)‘ 2, 260
pampelich ‚pampeliška (smetanka)‘ 2, 260
pampelicha ‚pampeliška (smetanka)‘ 2, 260
pampeliš ‚pampeliška (smetanka)‘ 2, 260
pampeliša ‚pampeliška (smetanka)‘ 2, 260
pampelišek ‚pampeliška (smetanka)‘ 2, 260
pampeliška ‚pampeliška (smetanka)‘ 2, 260
pampelíška ‚pampeliška (smetanka)‘ 2, 260
pampeluša ‚pampeliška (smetanka)‘ 2, 260
pampeluška ‚pampeliška (smetanka)‘ 2, 260
pampléška ‚pampeliška (smetanka)‘ 2, 260
pamplička ‚pampeliška (smetanka)‘ 2, 260
pampóch ‚rampouch‘ 2, 374
pámpovička ‚slunéčko sedmitečné‘ 2, 132
pamprdlice ‚pampeliška (smetanka)‘ 2, 260
pamprléška ‚pampeliška (smetanka)‘ 2, 260
pamprlice ‚pampeliška (smetanka)‘ 2, 260
pamprlik ‚pampeliška (smetanka)‘ 2, 260
pamprlíšek ‚pampeliška (smetanka)‘ 2, 260
pamprlíška ‚pampeliška (smetanka)‘ 2, 260
pampulice ‚pampeliška (smetanka)‘ 2, 260
pampuliška (*-íška*) ‚pampeliška (smetanka)‘ 2, 260
pamval ‚vrchní bidlo žebřin‘ 3, 290
pamvička ‚květináč‘ 1, 296
pán ‚hospodář‘ 3, 46
pana ‚milá‘ 1, 84
‚čejka‘ 2, 120
‚kopretina‘ 2, 267
‚křemenáč‘ 2, 223
‚housátko‘ 3, 530
panna ‚panenka‘ 1, 109
panáci (*-í*) ‚neposečená stébla za sekáčem‘ 3, 182
paňáci ‚neposečená stébla za sekáčem‘ 3, 182
panáček ‚vlčí mák‘ 2, 254
panáček (*-a-*) ‚kněz‘ 2, 408
panáčki ‚(dělat) žabky‘ 1, 112
panák ‚vlčí mák‘ 2, 254
panáki ‚(dělat) žabky‘ 1, 112
panceř ‚chumáč ovoce‘ 2, 60
pancká houba ‚ryzec pravý‘ 2, 224
páncká houba ‚ryzec pravý‘ 2, 224
pancký změna nsk, lsk > nck, lck 5, 452
pancyř ‚chumáč ovoce‘ 2, 60
pandrab změna nr > ndr 5, 380
pandráb změna nr > ndr 5, 380
pandrak změna nr > ndr 5, 380
pandrav změna nr > ndr 5, 380
pandrava změna nr > ndr 5, 380
pandrláki ‚(dělat) žabky‘ 1, 112
pane faláři, dalę bęste mňe vobrázek? porušení shody 5, 487
pane nadučitel, vi ste mňe neviďeli? porušení shody 5, 487
pane řiďici, pučęlę bęste mňe lopatǫ? porušení shody 5, 487
páňebába ‚porodní bába‘ 1, 93
pánek ‚vrchní bidlo žebřin‘ 3, 290
panencká kitka ‚kopretina‘ 2, 267
panenečka maryječka ‚slunéčko sedmitečné‘ 2, 132
panenka ‚panenka‘ 1, 109
‚slunéčko sedmitečné‘ 2, 132
‚pulec‘ 2, 172
‚křemenáč‘ 2, 223
‚vlčí mák‘ 2, 254
‚housátko‘ 3, 530
panenki Marí očka ‚pomněnka‘ 2, 268
panenki Mariji škrob ‚pomněnka‘ 2, 268
panenky ‚(dělat) žabky‘ 1, 112
panenky Marije očička ‚pomněnka‘ 2, 268
panenske očyčko ‚pomněnka‘ 2, 268
pánev ‚vrchní bidlo žebřin‘ 3, 290
pangejt ‚příkop u cesty‘ 2, 330
panget ‚příkop u cesty‘ 2, 330
pani instr. sg. f. 4, 150
Pani Marije slzički ‚pomněnka‘ 2, 268
paní instr. sg. f. 4, 150
páni ‚(dělat) žabky‘ 1, 112
paňí ‚hospodyně‘ 3, 48
paňí ančička ‚ještěrka‘ 2, 176
paňí kmotra ‚kmotra‘ 1, 94
paňibába ‚porodní bába‘ 1, 92
paňica ‚vážka, šídlo‘ 2, 138
paňíček ‚skrojek chleba‘ 1, 266
‚patka chleba‘ 1, 268
paňička ‚křemenáč‘ 2, 223
paňík ‚skrojek chleba‘ 1, 268
paňík ‚patka chleba‘ 1, 268
paňimáma ‚hospodyně‘ 3, 48
paňímáma ‚hospodyně‘ 3, 48
paňimaminka ‚hospodyně‘ 3, 48
paninka ‚panenka‘ 1, 109
paninki Mariji vočički ‚pomněnka‘ 2, 270
pankejt ‚příkop u cesty‘ 2, 330
panket ‚příkop u cesty‘ 2, 330
pankovat se ‚koulovat se‘ 1, 116
paňmáma ‚hospodyně‘ 3, 48
panna ‚panenka‘ 1, 110
‚jeptiška‘ 2, 410
panoh ‚větev‘ 2, 194
panoha ‚větev‘ 2, 194
panráb změna nr > ndr 5, 380
panrav změna nr > ndr 5, 380
panrava změna nr > ndr 5, 380
panská huba ‚ryzec pravý‘ 2, 224
panský změna nsk, lsk > nck, lck 5, 452
pánský změna nsk, lsk > nck, lck 5, 452
paňsky změna nsk, lsk > nck, lck 5, 452
pant ‚povřísło‘ 3, 184
‚popruh u trakaře‘ 3, 384
‚popruh u nůše‘ 3, 386
pantalóni ‚kalhoty‘ 1, 188
pantata ‚hospodář‘ 3, 46
pantáta ‚hospodář‘ 3, 46
pantaťinek ‚hospodář‘ 3, 46
pantlečka ‚brousek (u chleba)‘ 1, 264
pantofel ‚zakončení plazu‘ 3, 119

,brzdicí špalek‘ 3, 308
paňú instr. sg. f. 4, 150
paňum instr. sg. f. 4, 150
panuška ,panenka‘ 1, 109
,vlčí mák‘ 2, 254
pánvička ,květináč‘ 1, 296
pápek ,pazneht‘ 3, 418
páperek ,pápěrka‘ 2, 430
páperka ,pápěrka‘ 2, 430
páperko ,pápěrka‘ 2, 430
páperňice ,pápěrka‘ 2, 432
pápjera ,pápěrka‘ 2, 430
pápjerek ,pápěrka‘ 2, 430
papjerka ,pápěrka‘ 2, 430
pápjerka ,pápěrka‘ 2, 430
paprád m. ,kapradí‘ 2, 214
papraď f. ,kapradí‘ 2, 214
papráď f. ,kapradí‘ 2, 214
papraďí ,kapradí‘ 2, 214
papráďí ,kapradí‘ 2, 214
papraďina ,kapradí‘ 2, 214
papradlí ,kapradí‘ 2, 214
paprátí ,kapradí‘ 2, 214
paprátka ,kapradí‘ 2, 214
paprč ,pazneht‘ 3, 418
paprk ,pazneht‘ 3, 418
paproćina ,kapradí‘ 2, 214
paproďi ,kapradí‘ 2, 214
paproť f. ,kapradí‘ 2, 214
paprsek ,příčný trámek hrabí‘ 3, 250
paprsek ,paprsek (u bran)‘ 3, 146
papruć f. ,kapradí‘ 2, 214
paprući ,kapradí‘ 2, 214
papruč f. ,kapradí‘ 2, 214
papručina ,kapradí‘ 2, 214
paprúdrjé ,kapradí‘ 2, 214
paprutka ,kapradí‘ 2, 214
papuč ,bouchoř‘ 2, 54
,zakončení plazu‘ 3, 119
papuč m. ,brzdicí špalek‘ 3, 308
papuča ,brzdicí špalek‘ 3, 308
papučinář ,pavouk‘ 2, 158
papučiňář ,pavouk‘ 2, 158
par ,pár (koní)‘ 3, 430
pár ,pár (koní)‘ 3, 430
para f. ,pár (koní)‘ 3, 430
pára f. ,pár (koní)‘ 3, 430
paradajka ,rajské jablíčko‘ 2, 86
paradajs ,rajské jablíčko‘ 2, 88
paradajské n. sg. ,rajské jablíčko‘ 2, 86
paradajské jablíčko (*pararaj-*) ,rajské jablíčko‘ 2, 86
paradajské jabúčko ,rajské jablíčko‘ 2, 86
paradajské japko (*paradej-, pararaj-*) ,rajské jablíčko‘ 2, 86
paradajskí jablíšku ,rajské jablíčko‘ 2, 86
paradajz m. ,rajské jablíčko‘ 2, 86
paradajzl ,rajské jablíčko‘ 2, 88
paradajzla ,rajské jablíčko‘ 2, 88
paradejka ,rajské jablíčko‘ 2, 86
paradejs ,rajské jablíčko‘ 2, 88
paradizepfl ,rajské jablíčko‘ 2, 86
pararajče n. rajské jablíčko‘ 2, 86
párat se ,hrát si‘ 1, 110
paratajs ,rajské jablíčko‘ 2, 88
paratajska f. ,rajské jablíčko‘ 2, 86
paratajzle ,rajské jablíčko‘ 2, 88
paratejs ,rajské jablíčko‘ 2, 88
párek ,dvojčata‘ 1, 99
páreň f. ,perna‘ 3, 70
parez ,pařez‘ 2, 209
,slupice‘ 3, 119
změna r’ > ř 5, 322
parchaňica ,podélný trámek v plotě‘ 3, 96
parikát ,krecht‘ 3, 286
parkos ,suchý strom‘ 2, 204
,pařez‘ 2, 210
parlog ,úhor‘ 3, 104
parlok ,úhor‘ 3, 104
parma ,perna‘ 3, 70
párma ,perna‘ 3, 74
parna ,perna‘ 3, 70
parňák ,vrstevník‘ 1, 82
parňe f. ,perna‘ 3, 70
parňice ,oploteň‘ 3, 74
párňík ,perna‘ 3, 70
párňək ,perna‘ 3, 70
parousek ,stroužek česneku‘ 2, 92
parouzek ,stroužek česneku‘ 2, 92
párovňák ,vrstevník‘ 1, 82
parožek ,roženec‘ 3, 170
pařák ,pazneht‘ 3, 418
pařát ,pazneht‘ 3, 416
pařez ,špalek‘ 1, 389
,slupice‘ 3, 119
pařez ,pařez‘ 2, 209
pas příč. min. sg. m. 4, 542
pás příč. min. sg. m. 4, 542
pasáci ,neposečená stébla za sekáčem‘ 3, 182
paseka ,mlází‘ 2, 212
paseł příč. min. sg. m. 4, 542
pásel příč. min. sg. m. 4, 542
páseu příč. min. sg. m. 4, 542
pasfisko ,pastvina‘ 2, 321
pasíkúň ,kobylka‘ 2, 136
pasínek (*-inek, -enek, -ének, -jének, -ýnky* plt.) ,pastvina‘ 2, 321
pasink ,pastvina‘ 2, 321
paska ,děvečka‘ 3, 58
páska ,popruh u trakaře‘ 3, 385
,popruh u nůše‘ 3, 388
paskoňik ,kobylka‘ 2, 136
pásl příč. min. sg. m. 4, 542
pǫ́sl příč. min. sg. m. 4, 542
paslu příč. min. sg. m. 4, 542
páslu příč. min. sg. m. 4, 542
pasł příč. min. sg. m. 4, 542
pásoł příč. min. sg. m. 4, 542
pastiríčka ,konipas bílý‘ 2, 113
pastrňácí ,neposečená stébla za sekáčem‘ 3, 182
pastřebek ,vejce bez skořápky‘ 3, 508
pastřep ,vejce bez skořápky‘ 3, 512
pastřepek ,vejce bez skořápky‘ 3, 508
pastva ,pastvina‘ 2, 321
pástva ,pastvina‘ 2, 322
pastvesko ,pastvina‘ 2, 321
pastvina ,pastvina‘ 2, 321
pastvisko ,pastvina‘ 2, 321
pástvisko ,pastvina‘ 2, 321
pastvišťe (*-išťe*) ,pastvina‘ 2, 321
pástvišťe ,pastvina‘ 2, 321
pastvjyna ,pastvina‘ 2, 321
pastyrečka ,konipas bílý‘ 2, 113
pastyrka ,konipas bílý‘ 2, 113
pastyř ,škraloup‘ 1, 220
pásu příč. min. sg. m. 4, 542
pasunek (*paš-, poš-*) ,pastvina‘ 2, 321
pasunk (*paš-*) ,pastvina‘ 2, 321
pasuňk (*-i*) ,pastvina‘ 2, 321
pasvisko ,pastvina‘ 2, 321
paša (*po-*) ,pastvina‘ 2, 321
pašařina ,pastvina‘ 2, 322
pašek ,vepř‘ 3, 464
pašík ,vepř‘ 3, 464
pašňák ,pastvina‘ 2, 322
pašťe ,pastvina‘ 2, 321
pata ,skrojek chleba‘ 1, 266
,patka chleba‘ 1, 268
,zakončení plazu‘ 3, 119
kvantita 5, 190
vývoj měkkých retnic 5, 336
páta kvantita 5, 190
patal ,stoh slámy‘ 3, 240
pátek vývoj předložek 5, 446
pateňəca ,patro (ve stodole)‘ 3, 70
paťička ,patka chleba‘ 1, 268
patka ,skrojek chleba‘ 1, 266
,patka chleba‘ 1, 268
,brzdicí špalek‘ 3, 308
patka (*pja-*) ,zakončení plazu‘ 3, 119
pátka ,skrojek chleba‘ 1, 266
paťka ,skrojek chleba‘ 1, 266
patňík ,hraniční kámen v polích‘ 2, 294
patra plt. ,patro (ve stodole)‘ 3, 70
patro ,patro (ve stodole)‘ 3, 70
vývoj měkkých retnic 5, 335
patružen ,petržel‘ 2, 90
patružlen ,petržel‘ 2, 90
patřepek ,vejce bez skořápky‘ 3, 508
patřyć ,dívat se‘ 1, 134
pauk ,pavouk‘ 2, 158
záměna retnic 5, 440
paúk (2 slabiky) ,pavouk‘ 2, 158
paúk záměna retnic 5, 440
paušl ,chumáč ovoce‘ 2, 60
pauz m. (1 slabika) ,pavuza‘ 3, 300
pauz m. (2 slabiky) ,pavuza‘ 3, 300
paúz m. (2 slabiky) ,pavuza‘ 3, 300
paúz f. (2 slabiky) ,pavuza‘ 3, 300
pauza (2 slabiky) ,pavuza‘ 3, 300
pauza (3 slabiky) ,pavuza‘ 3, 300
paúza (3 slabiky) ,pavuza‘ 3, 300
pauzák (3 slabiky) ,provaz na utažení pavuzy‘ 3, 302
pauzák (2 slabiky) ,provaz na utažení pavuzy‘ 3, 302
pauzňák (2 slabiky) ,provaz na utažení pavuzy‘ 3, 302
pauzňák (3 slabiky) ,provaz na utažení pavuzy‘ 3, 302
paúzňák (3 slabiky) ,provaz na utažení pavuzy‘ 3, 302
pauzní provaz ,provaz na utažení pavuzy‘ 3, 302
pauzňík (2 slabiky) ,provaz na utažení pavuzy‘ 3, 302

pauzňík (3 slabiky) ‚provaz na utažení pavuzy‘ 3, 302
paúzňík ‚provaz na utažení pavuzy‘ 3, 302
paúzovací provaz ‚provaz na utažení pavuzy‘ 3, 302
pauzovňik (3 slabiky) ‚provaz na utažení pavuzy‘ 3, 302
pauzovňik (4 slabiky) ‚provaz na utažení pavuzy‘ 3, 302
pa̲u̲k ‚pavouk‘ 2, 158
pa̲u̲uk ‚pavouk‘ 2, 158
pa̲ví kvantita 5, 262
pá̲ví kvantita 5, 262
pavlač f. ‚kostelní kůr‘ 2, 406
pavl̲ač m. ‚kostelní kůr‘ 2, 406
pavłače plt. ‚kostelní kůr‘ 2, 406
pavouk ‚bubák (uschlý zbytek květu na spodu jablka)‘ 2, 64
pa̲vouk záměna retnic 5, 440
pavo̲u̲k ‚pavouk‘ 2, 158
‚kosa s obloukem‘ 3, 164
pavoza ‚pavuza‘ 3, 300
pavóza ‚pavuza‘ 3, 300
pavučinář ‚pavouk‘ 2, 158
pavunz m. ‚pavuza‘ 3, 300
pavuz̲ m. ‚pavuza‘ 3, 300
pavúz m. ‚pavuza‘ 3, 300
pavu̲za ‚pavuza‘ 3, 300
pavúza ‚pavuza‘ 3, 300
pavuzák ‚provaz na utažení pavuzy‘ 3, 302
pavúzák ‚provaz na utažení pavuzy‘ 3, 302
pavuzda ‚pavuza‘ 3, 300
pavúzda ‚pavuza‘ 3, 300
pavuzďák ‚provaz na utažení pavuzy‘ 3, 302
pavuzňí provaz̲ ‚provaz na utažení pavuzy‘ 3, 302
pavuzňík (*pavúz-*) ‚provaz na utažení pavuzy‘ 3, 302
pavyňźok ‚provaz na utažení pavuzy‘ 3, 302
pawouk ‚pavouk‘ 2, 160
záměna retnic 5, 442
pawuz ‚pavuza‘ 3, 302
paznecht ‚nehet‘ 1, 149
‚pazneht‘ 3, 416
pazo̲u̲r ‚nehet‘ 1, 149
‚pazneht‘ 3, 416
pazourek ‚stroužek česneku‘ 2, 92
paža ‚perna‘ 3, 72
pčeli nom. pl. f. 4, 178
pec 2. os. sg. imp. 4, 468
inf. 4, 486
p̲ec f. ‚pec‘ 1, 330
péc inf. 4, 486
pece gen. sg. f. 4, 100
pecek ‚bubínek (kamínka)‘ 1, 328
pécek ‚bubínek (kamínka)‘ 1, 330
pecen ‚bochník chleba‘ 1, 260
pecén ‚bochník chleba‘ 1, 260
pecének ‚bochník chleba‘ 1, 260
pecę gen. sg. f. 4, 100
peci̲ gen. sg. f. 4, 100
pecí gen. sg. f. 4, 100
peciválek ‚výmět koně‘ 3, 438
peciválka ‚výmět koně‘ 3, 438
pecka ‚pecka‘ 2, 62
pečník ‚bochník chleba‘ 1, 260
pect inf. 4, 486
péc̲t inf. 4, 486
pecťi inf. 4, 486
pecynek (*-nyk*) ‚bochník chleba‘ 1, 260
peč 2. os. sg. imp. 4, 468
pečení vejce ‚míchaná vejce‘ 1, 218
pečíno perf. 4, 586
p̲ečky (*-k’i*) ‚křížaly‘ 2, 474
pedlovačka ‚kvedlačka‘ 1, 292
pedou̲n ‚poduška u chomoutu‘ 3, 368
peduša ‚poduška u chomoutu‘ 3, 368
pedu̲ška ‚poduška u chomoutu‘ 3, 368
pegmez ‚povidla‘ 1, 276
pejct inf. 4, 486
pejl ‚boule‘ 1, 171
pejr m. ‚chvojí‘ 2, 192
pejrofka ‚pýr‘ 2, 260
pejručí ‚chvojí‘ 2, 192
pejručina ‚chvojí‘ 2, 192
pejř f. ‚pýr‘ 2, 260
pejřalka ‚pýr‘ 2, 260
pejřava ‚pýr‘ 2, 260
pejřav̲ka ‚pýr‘ 2, 260
pejřka ‚pýr‘ 2, 260
p̲ejsek ‚psík‘ 3, 480
pekáč ‚pec‘ 1, 332
pekará̲k ‚pec‘ 1, 330
p̲ekarčá̲k ‚pec‘ 1, 330
pekáreň ‚pec‘ 1, 330
pekarima instr. pl. m. 4, 278
pekarka změna r’ > ř 5, 322
pekárka ‚pec‘ 1, 330
pekarmi instr. pl. m. 4, 278
pekárna (*-ňa*) ‚pec‘ 1, 330
pekaróv gen. pl. m. 4, 192
p̲ekarska p̲ec ‚pec‘ 1, 330
pekarský změna r’ > ř 5, 322
p̲ekarsky p̲ec ‚pec‘ 1, 330
pekarščok ‚pec‘ 1, 330
p̲ekařa změna ’a (> ě) > e 5, 51
pekařach lok. pl. m. 4, 260
pekařách lok. pl. m. 4, 260
pekařama instr. pl. m. 4, 276
pekařami (*p’e-*) instr. pl. m. 4, 278
pekařámi instr. pl. m. 4, 278
pekařamy instr. pl. m. 4, 278
pekaře změna ’a (> ě) > e 5, 51
pekař̲e akuz. pl. m. 4, 250
pekařech lok. pl. m. 4, 260
pekařema instr. pl. m. 4, 276
pekaři akuz. pl. m. 4, 250
pekaři (*-u*) dat. sg. m. 4, 108
pekaři̲ gen. pl. m. 4, 192
akuz. pl. m. 4, 250
instr. pl. m. 4, 276
pekaří akuz. pl. m. 4, 250
pekařích gen. pl. m. 4, 192
pekaří̲ch lok. pl. m. 4, 260
pekařima instr. pl. m. 4, 278
pekař̲och lok. pl. m. 4, 260
pekařóch lok. pl. m. 4, 260
pekařoj dat. sg. m. 4, 108
pekařoji dat. sg. m. 4, 108
pekařoma instr. pl. m. 4, 278
pekařov dat. sg. m. 4, 108
pekařove akuz. pl. m. 4, 250
pekař̲ovi dat. sg. m. 4, 108
pekařovjy dat. sg. m. 4, 108
pekařu lok. pl. m. 4, 260
pekařú lok. pl. m. 4, 260
pekař̲ú gen. pl. m. 4, 192
akuz. pl. m. 4, 250
pekařúch akuz. pl. m. 4, 250
pekařú̲ch gen. pl. m. 4, 192
pekařuv gen. pl. m. 4, 192
akuz. pl. m. 4, 250
pekařý instr. pl. m. 4, 276
pekmes/-z ‚povidla‘ 1, 276
pelesťička ‚slunéčko sedmitečné‘ 2, 132
pelinek ‚pelyněk‘ 2, 248
peliňek ‚pelyněk‘ 2, 248
pelinka ‚pelyněk‘ 2, 248
peliňka ‚pelyněk‘ 2, 248
pelístka (*-i-*) ‚čelo vozu‘ 3, 348
pelno l sonans 5, 179
peluň m. ‚pelyněk‘ 2, 248
peluň f. ‚pelyněk‘ 2, 248
pel̲unek ‚pelyněk‘ 2, 248
peluňek ‚pelyněk‘ 2, 248
pelunka ‚pelyněk‘ 2, 248
peluňka ‚pelyněk‘ 2, 248
pelynek ‚pelyněk‘ 2, 248
pełno l sonans 5, 179
pen m. ‚kmen‘ 2, 198
peň ‚špalek‘ 1, 389
p̲eň m. ‚kmen‘ 2, 198
‚pařez‘ 2, 209
pena kvantita 5, 196
peňeze kvantita 5, 301
peňieze kvantita 5, 301
peňize kvantita 5, 301
peňíze kvantita 5, 301
penjaze kvantita 5, 301
pentlička ‚brousek (u chleba)‘ 1, 264
penultimový přízvuk přízvuk a melodie 5, 502
penvice ‚sklep‘ 1, 364
peňze kvantita 5, 301
peňəze kvantita 5, 301
pépel m. ‚bubák (uschlý zbytek květu na spodu jablka)‘ 2, 64
pépl m. ‚bubák (uschlý zbytek květu na spodu jablka)‘ 2, 64
peprňák ‚sýr‘ 1, 226
peprný sýr ‚sýr‘ 1, 226
pera ‚přední ramena vozu‘ 3, 317
pera n. plt. ‚zadní ramena vozu‘ 3, 316
péra ‚přední ramena vozu‘ 3, 317
peračyna ‚kapradí‘ 2, 214
perc ‚rádlo‘ 3, 132
percák ‚rádlo‘ 3, 132
perc-hák ‚rádlo‘ 3, 132
perdelek ‚spodní část snopu‘ 3, 188
perečina ‚kapradí‘ 2, 214
perjú dat./lok. sg. n. 4, 114
pérka ‚střevíc‘ 1, 200
perlica ‚květináč‘ 1, 296
pérlonek ‚zákolník‘ 3, 338
perlounek ‚zákolník‘ 3, 338
perna ‚perna‘ 3, 70
pernactvo ‚drůbež‘ 3, 491
perňák ‚sýr‘ 1, 226
pernej tvaroh ‚sýr‘ 1, 226

perňice ‚květináč' 1, 296
pérňice ‚přední ramena vozu' 3, 317
perňina ‚sýr' 1, 226
pero ‚brk' 2, 433
kvantita 5, 240
péro kvantita 5, 240
peroutka ‚kosinka' 1, 340
‚kosa s obloukem' 3, 164
peroutko ‚kosinka' 1, 340
peršun ‚petržel' 2, 90
peručí ‚spadané suché jehličí' 2, 188
‚chvojí' 2, 192
peruška ‚kosinka' 1, 342
peruť ‚kosinka' 1, 340
peruto ‚kosinka' 1, 340
péřauka ‚pýr' 2, 260
peří gen. sg. n. 4, 92
peří dat./lok. sg. n. 4, 114
péří dat./lok. sg. n. 4, 114
kvantita 5, 282
peřího gen. sg. n. 4, 92
peřím dat./lok. sg. n. 4, 114
péřím (*-im*) dat./lok. sg. n. 4, 114
peřímu dat./lok. sg. n. 4, 114
péřímu dat./lok. sg. n. 4, 114
peřina ‚peřina' 1, 314
peřina ‚polštář' 1, 314
peřinka ‚polštář' 1, 314
peřinka (*p'e-*) ‚poduška u chomoutu' 3, 368
peřju dat./lok. sg. n. 4, 114
péřka ‚pýr' 2, 260
peřó (*-o*) dat./lok. sg. n. 4, 114
peřú (*-u*) dat./lok. sg. n. 4, 114
péřú (*-u*) dat./lok. sg. n. 4, 114
péřům (*-um*) dat./lok. sg. n. 4, 114
pes a kočka asimilace 5, 410
pesek ‚psík' 3, 480
peská ‚psí' 3, 478
peskej bez ‚keř černého bezu' 2, 285
pést' inf. 4, 486
peščí f. ‚psí' 3, 478
pět chodin asimilace 5, 410
peterklič ‚prvosenka' 2, 276
peterkluče pl. ‚prvosenka' 2, 276
pěti dat. 4, 408
gen./lok. 4, 408
pětich gen./lok. 4, 408
pětima dat. 4, 408
pěťom dat. 4, 408
pěťoma dat. 4, 408
petrák m. ‚petrolej' 1, 346
petrklíč ‚prvosenka' 2, 276
petrkluč ‚prvosenka' 2, 276
petroklíč ‚prvosenka' 2, 278
petrol m. ‚petrolej' 1, 346
petrol f. ‚petrolej' 1, 348
petról m. ‚petrolej' 1, 346
petrola ‚petrolej' 1, 348
petrolák ‚petrolej' 1, 346
petrolej m. ‚petrolej' 1, 346
petrolej f. ‚petrolej' 1, 346
petrolejka ‚petrolej' 1, 348
petrolena ‚petrolej' 1, 348
petrolij m. ‚petrolej' 1, 346
petrolíjom ‚petrolej' 1, 348
petrolijum ‚petrolej' 1, 348
petrolíjum n. ‚petrolej' 1, 348
petrolin f. ‚petrolej' 1, 348
petrolín m. ‚petrolej' 1, 346
petrolína f. ‚petrolej' 1, 348
petrolka f. ‚petrolej' 1, 348
petrona ‚petrolej' 1, 348
petronyla ‚petrolej' 1, 348
petrove kluče pl. ‚prvosenka' 2, 276
Petrowice bilabiální w 5, 438
petrula ‚petrolej' 1, 348
petrulín ‚petrolej' 1, 346
petrunel m. ‚petrolej' 1, 346
petrunel f. ‚petrolej' 1, 348
petrunela ‚petrolej' 1, 348
petrunelka ‚slunéčko sedmitečné' 2, 131
petrunka ‚slunéčko sedmitečné' 2, 131
petruša ‚petrolej' 1, 348
petruška ‚petrolej' 1, 348
‚petržel' 2, 88
petruzele n. ‚petržel' 2, 90
petruzeli n. ‚petržel' 2, 90
petružál m. ‚petržel' 2, 88
petružel f. ‚petržel' 2, 88
petružél f. ‚petržel' 2, 88
petruželé n. ‚petržel' 2, 90
petruželí n. ‚petržel' 2, 90
petryol ‚petrolej' 1, 346
petrzelé n. ‚petržel' 2, 90
petrzelí n. ‚petržel' 2, 90
petržal m. ‚petržel' 2, 88
petržal (*-ál*) f. ‚petržel' 2, 88
petržalé n. ‚petržel' 2, 90
petržedle f. ‚petržel' 2, 88
petržel m. ‚petržel' 2, 88
petržel f. ‚petržel' 2, 88
petržél f. ‚petržel' 2, 88
petržela ‚petržel' 2, 88
petrželé n. ‚petržel' 2, 90
petrželí n. ‚petržel' 2, 90
petřak ‚petrolej' 1, 346
peunej bilabiální w 5, 430
peuno l sonans 5, 179
pez a kočka asimilace 5, 410
pchá uchování staršího i, í 5, 170
pi ‚volání na slepice' 3, 498
pí ‚volání na slepice' 3, 498
pi pi ‚volání na slepice' 3, 502
pi pi na na ‚volání na slepice' 3, 502
píc inf. 4, 486
picňík ‚perna' 3, 72
pict inf. 4, 486
pícť inf. 4, 486
pidlovokej ‚šilhavý' 1, 136
pidravé ‚šilhavý' 1, 136
pihi ‚nalevo!' 3, 450
pihy ‚nalevo!' 3, 450
picha uchování staršího i, í 5, 170
pichá uchování staršího i, í 5, 170
pícha uchování staršího i, í 5, 170
píchá uchování staršího i, í 5, 170
pichleči ‚spadané suché jehličí' 2, 186
pichlečí ‚zelené jehličí' 2, 189
pichlečky ‚zelené jehličí' 2, 189
pichličky ‚spadané suché jehličí' 2, 186
piják ‚klíště' 2, 164
pijovar bilabiální w 5, 432
piksa ‚výztuž hlavy u kola' 3, 336
pikse f. ‚výztuž hlavy u kola' 3, 336
piksla ‚výztuž hlavy u kola' 3, 336
piksle ‚výztuž hlavy u kola' 3, 338
piksna ‚výztuž hlavy u kola' 3, 338
pila (*py-*) ‚housátko' 3, 530
pila (*py-*) ‚volání na husy' 3, 502
pilamp ‚míč' 1, 114
pilant ‚míč' 1, 114
pilátko (*py-*) ‚housátko' 3, 530
pile (*py-*) ‚volání na husy' 3, 502
pilenka (*py-*) ‚housátko' 3, 530
pili ‚volání na husy' 3, 502
pilička ‚tyčka v plotě' 3, 92
pilinka ‚housátko' 3, 530
piliny (*-ly-*) ‚piliny' 2, 206
pilka ‚housátko' 3, 530
pilno ‚rychle' 1, 160
pilo ‚volání na husy' 3, 502
pilok ‚housátko' 3, 530
pilomp ‚míč' 1, 114
piluška (*py-*) ‚housátko' 3, 530
pilka ‚zhlavík (plužních koleček)' 3, 139
pimpera ‚pápěrka' 2, 430
pimpjerka ‚pápěrka' 2, 430
pina kvantita 5, 196
pína kvantita 5, 196
pinkalinka ‚slunéčko sedmitečné' 2, 131
pinta ‚brousek (u chleba)' 1, 264
pinvice ‚sklep' 1, 364
pípa ‚bubák (uschlý zbytek květu na spodu jablka)' 2, 64
pípač ‚vlčí mák' 2, 256
píperlo ‚volání na slepice' 3, 500
pipí ‚volání na slepice' 3, 498
pipinka pí pí ‚volání na slepice' 3, 502
píple f. ‚bubák (uschlý zbytek květu na spodu jablka)' 2, 64
piplenka ‚housátko' 3, 530
pípličká ‚bubák (uschlý zbytek květu na spodu jablka)' 2, 64
piporec ‚bouchoř' 2, 54
píprl ‚volání na slepice' 3, 500
pír ‚netopýr' 2, 100
píreň f. ‚perna' 3, 70
piro kvantita 5, 240
píro kvantita 5, 240
pirš ‚kozel' 3, 462
piřinka ‚pýr' 2, 260
pířinka ‚pýr' 2, 260
pířka ‚pýr' 2, 260
pisk ‚pápěrka' 2, 430
piska ‚pápěrka' 2, 430
piskafka ‚škvor' 2, 160
pískafka ‚škvor' 2, 160
piski ‚přední konce sanic' 3, 354
piskor ‚brk' 2, 433
piskora ‚brk' 2, 433
pismička kvantita 5, 254
písmička kvantita 5, 254
písmo ‚dopis' 1, 85
pisňička kvantita 5, 254
pisňəčka kvantita 5, 254
písňička ‚vrstva obilí k mlácení' 3, 206
kvantita 5, 254
piši ‚volání na slepice' 3, 500

piškvor ‚škvor‘ 2, 160
piškvorec ‚škvor‘ 2, 160
piškvoř ‚škvor‘ 2, 160
pišná pana ‚čejka‘ 2, 120
piť ‚volání na slepice‘ 3, 500
pitlík ‚papírový sáček‘ 2, 397
piviska ‚čejka‘ 2, 120
pivňica ‚sklep‘ 1, 364
pivo kvantita 5, 204
pívo kvantita 5, 204
píwo kvantita 5, 204
piwowar bilabiální w 5, 432
pizda ‚čejka‘ 2, 120
piznout se ‚uhodit se‘ 1, 170
pjac razí ‚pětkrát‘ 4, 412
pjaci instr. 4, 408
pjata kvantita 5, 190
vývoj měkkých retnic 5, 336
pjato n. kvantita 5, 190
pjatro vývoj měkkých retnic 5, 335
pjatro ‚patro (ve stodole)‘ 3, 70
pjéc inf. 4, 486
pjec'ma instr. 4, 408
pjec'uma instr. 4, 408
pjed rází ‚pětkrát‘ 4, 412
pjed razú ‚pětkrát‘ 4, 412
pjed razúch ‚pětkrát‘ 4, 412
pjed rázúch ‚pětkrát‘ 4, 412
pjed razuv ‚pětkrát‘ 4, 412
pjed razy ‚pětkrát‘ 4, 412
pjed razych ‚pětkrát‘ 4, 412
pjekná ‚hezká‘ 1, 84
pjeň m. ‚kmen‘ 2, 198
pjena kvantita 5, 196
pjesňička (*p'es-*) kvantita 5, 254
pjestovat ‚chovat (dítě)‘ 1, 104
pješina ‚pěšinka ve vlasech‘ 1, 122
pješina ‚pěšina‘ 2, 322
pješinka ‚pěšinka ve vlasech‘ 1, 122
‚brousek (u chleba)‘ 1, 264
‚pěšina‘ 2, 322
pješky ‚pěšky‘ 5, 558
pješo (*-u*) ‚pěšky‘ 5, 558
pješourem ‚pěšky‘ 5, 558
pjet instr. 4, 408
pjet set nom. 4, 410
pjet sto nom. 4, 410
pjeťi instr. 4, 408
pjeťima instr. 4, 408
pjeťimi instr. 4, 408
pjeťižilka ‚jitrocel kopinatý‘ 2, 241
pjetkrat ‚pětkrát‘ 4, 412
pjetkrát ‚pětkrát‘ 4, 412
pjetkrať ‚pětkrát‘ 4, 412
pjetkráť ‚pětkrát‘ 4, 412
pjetma instr. 4, 408
pjeťoma instr. 4, 408
pjyna kvantita 5, 196
plac ‚velká hospodářská usedlost‘ 3, 64
placáč ‚větší plochý kámen‘ 2, 290
plácač ‚kosa s obloukem‘ 3, 164
plácáč ‚větší plochý kámen‘ 2, 290
plácačka ‚vařečka‘ 1, 290
‚kosa s obloukem‘ 3, 164
‚klepačka‘ 5, 580
placák ‚větší plochý kámen‘ 2, 290
‚kosa s obloukem‘ 3, 164
‚valník‘ 3, 350
plácák ‚kosa s obloukem‘ 3, 164
placan ‚větší plochý kámen‘ 2, 290
placaťák ‚větší plochý kámen‘ 2, 290
placatej kamen ‚větší plochý kámen‘ 2, 293
placatý kámen ‚větší plochý kámen‘ 2, 290
placek ‚větší plochý kámen‘ 2, 290
plácek ‚větší plochý kámen‘ 2, 290
placka ‚větší plochý kámen‘ 2, 290
plackatej kámen ‚větší plochý kámen‘ 2, 290
plač kvantita 5, 220
pláč kvantita 5, 220
plače gen. sg. m. 4, 78
plače (*-u*) kvantita 5, 220
pláče gen. sg. m. 4, 78
pláče (*-u*) kvantita 5, 220
plaču gen. sg. m. 4, 78
pláču gen. sg. m. 4, 78
plachej ‚bázlivý‘ 1, 184
plachejtka ‚kosa s obloukem‘ 3, 164
‚trávnice‘ 3, 258
plachetka ‚kosa s obloukem‘ 3, 164
plachetňica ‚kosa s obloukem‘ 3, 164
plachitka ‚kosa s obloukem‘ 3, 164
plachítka ‚kosa s obloukem‘ 3, 164
plachota ‚sněhová vánice‘ 2, 363
plachta ‚prostěradlo‘ 1, 312
plachta ‚trávnice‘ 3, 258
plachta trávi ‚trávnice‘ 3, 260
plachta trávy ‚ranec (trávy)‘ 3, 256
plachťáki ‚(dělat) žabky‘ 1, 112
plachťička ‚kosa s obloukem‘ 3, 164
‚trávnice‘ 3, 260
plané chebz ‚keř černého bezu‘ 2, 285
plaňk ‚oploteň‘ 3, 74
planka ‚dřevěný trámek v podlaze stání‘ 3, 86
‚tyčka v plotě‘ 3, 90
plánka ‚dřevěný trámek v podlaze stání‘ 3, 86
‚tyčka v plotě‘ 3, 90
plaňka ‚dřevěný trámek v podlaze stání‘ 3, 86
‚tyčka v plotě‘ 3, 90
‚podélný trámek v plotě‘ 3, 95
pláňka ‚dřevěný trámek v podlaze stání‘ 3, 86
‚tyčka v plotě‘ 3, 90
plaňko ‚tyčka v plotě‘ 3, 90
planťák ‚valník‘ 3, 350
planý bez ‚keř černého bezu‘ 2, 285
planý mák ‚vlčí mák‘ 2, 254
plaskáč ‚větší plochý kámen‘ 2, 290
pláskačka ‚kosa s obloukem‘ 3, 164
plaskatý kámen ‚větší plochý kámen‘ 2, 290
plaskurka ‚bouchoř‘ 2, 54
plásta ‚větší plochý kámen‘ 2, 293
plásti ‚díly plotny‘ 1, 336
plaščak ‚větší plochý kámen‘ 2, 290
plašivej ‚bázlivý‘ 1, 184
plašlivej ‚bázlivý‘ 1, 184
plát ‚radlice pluhu‘ 3, 124
‚šárka‘ 3, 322
pláta ‚záplata‘ 1, 194
plaťák ‚valník‘ 3, 350
plátek ‚zhlavík (plužních koleček)‘ 3, 139
‚šárka‘ 3, 322
‚podložka u zákolníku‘ 3, 340
platénka ‚podložka u zákolníku‘ 3, 340
platform m. ‚valník‘ 3, 352
platforma ‚valník‘ 3, 350
platl ‚podložka u zákolníku‘ 3, 342
platle f. ‚podložka u zákolníku‘ 3, 340
platlík ‚podložka u zákolníku‘ 3, 340
platlonek ‚podložka u zákolníku‘ 3, 340
platlónek ‚podložka u zákolníku‘ 3, 340
platlounek ‚podložka u zákolníku‘ 3, 340
platlovej lounek ‚podložka u zákolníku‘ 3, 340
platlunek ‚podložka u zákolníku‘ 3, 340
platlúnek ‚podložka u zákolníku‘ 3, 340
platna ‚podložka u zákolníku‘ 3, 340
platňák ‚valník‘ 3, 350
platner ‚cestář‘ 2, 382
platni ‚díly plotny‘ 1, 338
platňička ‚podložka u zákolníku‘ 3, 342
platon ‚valník‘ 3, 350
platón ‚valník‘ 3, 350
platoň ‚valník‘ 3, 350
platoňak (*-ňok*) ‚valník‘ 3, 350
platoňák ‚valník‘ 3, 350
platóňák ‚valník‘ 3, 350
plaťouch ‚blatouch‘ 2, 270
platvágn ‚valník‘ 3, 350
platvica ‚podélný trámek v plotě‘ 3, 95
pláty ‚díly plotny‘ 1, 336
pláuka kvantita 5, 254
plavák ‚liják‘ 2, 354
plaveni véce ‚vejce bez skořápky‘ 3, 508
plaz ‚plaz‘ 3, 119
plazák ‚slimák‘ 2, 166
plaźok ‚větší plochý kámen‘ 2, 290
pleca plt. ‚záda‘ 1, 148
plecatej kámen ‚větší plochý kámen‘ 2, 290
plecenka ‚houska‘ 1, 270
pleco ‚opěradlo trakaře‘ 3, 382
plećunka ‚houska‘ 1, 270
plech ‚odhrnovačka‘ 3, 120
‚radlice rádla‘ 3, 134
plecháč ‚nádoba na dojení mléka‘ 3, 408
plechák ‚nádoba na dojení mléka‘ 3, 408
plechovec ‚květináč‘ 1, 300
‚nádoba na dojení mléka‘ 3, 408
plechý ‚kloudný‘ 1, 178
plejt inf. 4, 512
kvantita 5, 248
plekanča ‚neodstavené tele‘ 3, 402
plenty ‚klapky na oči‘ 3, 396
pleska ‚konipas bílý‘ 2, 112
pleskač ‚vlčí mák‘ 2, 254
pleskáč ‚bouchoř‘ 2, 54
‚kosa s obloukem‘ 3, 164
pleskáč ‚větší plochý kámen‘ 2, 290
pleskačka ‚kosa s obloukem‘ 3, 164
pleskanec ‚vlčí mák‘ 2, 254
pleskaté kameň ‚větší plochý kámen‘ 2, 293
pleskatej kamen ‚větší plochý kámen‘ 2, 293
pleskatý kámen ‚větší plochý kámen‘ 2, 290
plesknáč ‚větší plochý kámen‘ 2, 290
plesknatej kámen ‚větší plochý kámen‘ 2, 290
plesky ‚(dělat) žabky‘ 1, 110
plesňifka ‚ovád‘ 2, 148
plesňivá mucha ‚ovád‘ 2, 148
plesňivec ‚ovád‘ 2, 148
plesňivý ‚šedivý‘ 1, 130
pleso ‚tůň‘ 2, 314

plestva ‚tyčka v plotě' 3, 90
pléšček ‚tyčka v plotě' 3, 90
pleščka ‚pampeliška (smetanka)' 2, 262
pléščka ‚tyčka v plotě' 3, 90
plések ‚pampeliška (smetanka)' 2, 262
‚podložka u zákolníku' 3, 340
pleška ‚konvička na mléko' 1, 284
‚pampeliška (smetanka)' 2, 262
pléška ‚pampeliška (smetanka)' 2, 262
pléškovi záosek ‚podložka u zákolníku' 3, 340
plešna ‚konvička na mléko' 1, 284
plet inf. 4, 512
kvantita 5, 248
pléť inf. 4, 512
kvantita 5, 248
pleták ‚houska' 1, 270
pletanec ‚houska' 1, 270
pletek ‚tyčka v plotě' 3, 90
pletenec ‚vánočka' 2, 472
pleteňica ‚houska' 1, 270
pleteňice ‚vánočka' 2, 472
pletenka ‚houska' 1, 270
pletenka (*-énka*) ‚vánočka' 2, 472
pleténka ‚houska' 1, 270
pleťenka ‚houska' 1, 270
pleťí ‚chvojí' 2, 192
pletínka ‚houska' 1, 270
pletka ‚tyčka v plotě' 3, 90
pleuňi koš ‚velký koš (na úhrabky)' 3, 220
plevák ‚velký koš (na úhrabky)' 3, 218
plevat inf. 4, 512
plevl příč. min. sg. m. 4, 552
plevňák ‚velký koš (na úhrabky)' 3, 218
plevňík ‚velký koš (na úhrabky)' 3, 218
plewowej koš ‚velký koš (na úhrabky)' 3, 220
plezgáč ‚větší plochý kámen' 2, 290
plezmero ‚drůbež' 3, 491
plíca změna 'u > i, 'ú > í 5, 72
plíce změna 'u > i, 'ú > í 5, 72
-plil příč. min. sg. m. 4, 552
-plíl příč. min. sg. m. 4, 552
plínka ‚slunéčko sedmitečné' 2, 131
plínkalinka ‚slunéčko sedmitečné' 2, 131
plinuté vajce ‚vejce bez skořápky' 3, 508
pliska ‚konipas bílý' 2, 112
plíska ‚konipas bílý' 2, 112
pliskva ‚konipas bílý' 2, 112
pliskv ‚(dělat) žabky' 1, 110
plistva ‚konipas bílý' 2, 112
pliščka ‚tyčka v plotě' 3, 90
plíščka ‚tyčka v plotě' 3, 90
plíšek ‚podložka u zákolníku' 3, 340
plíška ‚konipas bílý' 2, 112
plíška ‚pampeliška (smetanka)' 2, 262
plišťka ‚tyčka v plotě' 3, 90
plít inf. 4, 512
plít kvantita 5, 248
pliv příč. min. sg. m. 4, 552
plív příč. min. sg. m. 4, 552
plíveň f. ‚perna' 3, 70
plivl příč. min. sg. m. 4, 552
plivlu příč. min. sg. m. 4, 552
plivnul příč. min. sg. m. 4, 552
plívnul příč. min. sg. m. 4, 552
pliž ‚slimák' 2, 166
pļno l sonans 5, 179
plóca změna 'u > i, 'ú > í 5, 72
plócar ‚dýně' 2, 74
plocha ‚dřevěný trámek v podlaze stání' 3, 86
plocháč ‚větší plochý kámen' 2, 290
plochák ‚větší plochý kámen' 2, 290
plochatej kamen ‚větší plochý kámen' 2, 290
plochej kámen ‚větší plochý kámen' 2, 290
plochi kamen ‚větší plochý kámen' 2, 290
-plól příč. min. sg. m. 4, 552
ploskáč ‚větší plochý kámen' 2, 290
ploskatý kameň ‚větší plochý kámen' 2, 290
ploso ‚tůň' 2, 314
plošák ‚větší plochý kámen' 2, 290
ploščica ‚štěnice' 2, 162
ploščka ‚štěnice' 2, 162
ploška ‚dřevěný trámek v podlaze stání' 3, 86
plośka ‚štěnice' 2, 162
plošňák ‚větší plochý kámen' 2, 290
plošťka ‚štěnice' 2, 162
plot ‚plot' 3, 89
ploténky ‚díly plotny' 1, 336
plóti ‚díly plotny' 1, 338
plotínky ‚díly plotny' 1, 336
plotna ‚díly plotny' 1, 338
plotna ‚odhrnovačka' 3, 120
plotna ‚větší plochý kámen' 2, 292
plotňáček ‚střízlík' 2, 110
plotňák ‚valník' 3, 350
plotnárek ‚střízlík' 2, 110
plotňe ‚díly plotny' 1, 336
plotňíček ‚střízlík' 2, 110
plotňík ‚střízlík' 2, 110
plotny ‚díly plotny' 1, 336
plotofka ‚tyčka v plotě' 3, 90
plotovica ‚tyčka v plotě' 3, 90
plotovňíček ‚střízlík' 2, 110
plotufka ‚tyčka v plotě' 3, 90
plouca změna 'u > i, 'ú > í 5, 72
plouh ‚pluh' 3, 112
kvantita 5, 214
ploužek ‚rádlo' 3, 132
ploužňata ‚plužní kolečka' 3, 136
ploužní kolečka ‚plužní kolečka' 3, 136
plozgáč ‚větší plochý kámen' 2, 290
-plǫ́l příč. min. sg. m. 4, 552
plska ‚konipas bílý' 2, 112
plsky ‚(dělat) žabky' 1, 110
-plu příč. min. sg. m. 4, 552
-plú příč. min. sg. m. 4, 552
plúca změna 'u > i, 'ú > í 5, 72
plucar ‚dýně' 2, 74
plucár ‚dýně' 2, 74
pluh ‚pluh' 3, 112
kvantita 5, 214
plúh ‚pluh' 3, 112
kvantita 5, 214
pluhové kolečka ‚plužní kolečka' 3, 136
-plul příč. min. sg. m. 4, 552
-plúl příč. min. sg. m. 4, 552
pluskfa ‚konipas bílý' 2, 112
plustfa ‚konipas bílý' 2, 112
plustfy ‚(dělat) žabky' 1, 110
pluvl příč. min. sg. m. 4, 552
pluvnú příč. min. sg. m. 4, 552
pluvnul příč. min. sg. m. 4, 552
pluvnúl příč. min. sg. m. 4, 552
plužňata ‚plužní kolečka' 3, 136
plužňátka ‚plužní kolečka' 3, 138
plužné kolca ‚plužní kolečka' 3, 136
plužné kolečka ‚plužní kolečka' 3, 136
plužní kolečka ‚plužní kolečka' 3, 136
plužní kolka ‚plužní kolečka' 3, 136
plvl příč. min. sg. m. 4, 552
plyska ‚konipas bílý' 2, 112
plzák ‚slimák' 2, 166
‚nejedlá, jedovatá houba' 2, 228
plž ‚slimák' 2, 166
‚hlemýžď' 2, 168
plžák ‚slimák' 2, 166
płače gen. sg. m. 4, 78
płachta ‚prostěradlo' 1, 312
płachťica ‚trávnice' 3, 258
płočica ‚břidlice' 2, 294
płuhovy vuzek ‚plužní kolečka' 3, 136
płukac' ‚prát' 1, 320
płužní kolca ‚plužní kolečka' 3, 136
płužyca ‚rádlo' 3, 132
pňák ‚pařez' 2, 209
po nohách ‚pěšky' 5, 560
po posedách ‚(chodit) na besedu' 2, 417
poáč příčinné věty 5, 475
pobaba ‚dračky' 2, 422
‚doderky' 2, 426
pobapčanne listky ‚jitrocel větší' 2, 244
pobava ‚doderky' 2, 426
pobíhá se ‚(kráva) se běhá' 3, 392
pobočáky ‚pobočnice' 3, 370
pobočini ‚pobočnice' 3, 370
pobočky (*-k'i*) ‚pobočnice' 3, 370
pobočnice pl. ‚pobočnice' 3, 370
pobočniky (*-k'i*) ‚pobočnice' 3, 370
pobranek ‚paprsek (u bran)' 3, 146
pobranek viz *po*(*d*)*branek*
pobrunek ‚paprsek (u bran)' 3, 146
pobrunka ‚paprsek (u bran)' 3, 146
pobřeslo ‚povříslo' 3, 184
záměna retnic 5, 442
pobřísko ‚povříslo' 3, 184
záměna retnic 5, 442
pobřislo metateze souhlásek 5, 376
pobříslo metateze souhlásek 5, 376
pobříslo metateze souhlásek 5, 375
pobříslo ‚povříslo' 3, 184
záměna retnic 5, 442
pobřístlo ‚povříslo' 3, 184
záměna retnic 5, 442
pobytník ‚besedník' 2, 418
pocák ‚nevypalovaná cihla' 1, 370
‚podsední kůň' 3, 442
pocalovat ‚políbit' 1, 98
pocár ‚nevypalovaná cihla' 1, 370
poce ‚nevypalovaná cihla' 1, 370
pocebák ‚podsední kůň' 3, 442
pocebňí ‚podsední kůň' 3, 442
pocebňik ‚podsední kůň' 3, 442
poceďák ‚podsední kůň' 3, 442
poceďní ‚podsední kůň' 3, 442
poceďník ‚podsední kůň' 3, 442
pocejvat ‚čistit obilí na velkookém sítě' 3, 228
pocemák ‚podsední kůň' 3, 442
pocemňí ‚podsední kůň' 3, 442
pocemňík ‚podsední kůň' 3, 442

pocevák ‚podsední kůň' 3, 442
pocev̲ňi ‚podsední kůň' 3, 442
pocívat ‚čistit obilí na velkookém sítě' 3, 228
poclamka ‚prostěradlo' 1, 312
poclámka ‚prostěradlo' 1, 312
poclamňik ‚prostěradlo' 1, 312
poclanka ‚prostěradlo' 1, 312
pocna ‚nevypalovaná cihla' 1, 370
pocovňí ‚podsední kůň' 3, 442
poctat' ‚vrstva obilí k mlácení' 3, 206
poctata ‚vrstva obilí k mlácení' 3, 206
poctlánka ‚prostěradlo' 1, 312
poctřepek ‚vejce bez skořápky' 3, 508
pocvinče ‚sele' 3, 472
pocviňče ‚sele' 3, 472
poc'inek ‚zápraží' 1, 384
počat ‚půjčit' 2, 392
počekej ‚počkej' 1, 158
počétat změna í > ej > é (> í) 5, 98
počina ‚nevypalovaná cihla' 1, 370
póčinář ‚pavouk' 2, 158
póčiňář ‚pavouk' 2, 158
póčit ‚půjčit' 2, 392
počkaj 2. os. sg. imp. 4, 474
počké 2. os. sg. imp. 4, 474
počkej 2. os. sg. imp. 4, 474
počkej (*-éj, -é, -í, -aj*) ‚počkej' 1, 158
počki ‚počkej' 1, 158
2. os. sg. imp. 4, 474
počkí 2. os. sg. imp. 4, 474
počnuų příč. min. sg. m. 4, 564
počtář ‚poduška u chomoutu' 3, 368
změna š > č 5, 456
počtář viz *po(l)čtář*
počųa příč. min. sg. f. 4, 566
podborovák ‚křemenáč' 2, 222
podborúfka ‚křemenáč' 2, 222
podbradek ‚ovar' 1, 238
podbranek ‚paprsek (u bran)' 3, 146
po(d)branek ‚příčný trámek hrabí' 3, 250
podbránek ‚paprsek (u bran)' 3, 146
podbránka ‚paprsek (u bran)' 3, 146
podbratky ‚strniště nerovnoměrně vysoké' 3, 178
podbřatki ‚strniště nerovnoměrně vysoké' 3, 178
podbřezák ‚kozák' 2, 220
‚křemenáč' 2, 222
podbřezňák ‚kozák' 2, 220
podbřízák ‚kozák' 2, 220
‚křemenáč' 2, 222
podb'irák ‚chlupatá housenka (tmavá)' 2, 154
podejma ‚podjížďka' 3, 318
podeščka ‚šárka' 3, 322
podešeų m. ‚zakončení plazu' 3, 120
poďež f. ‚podjížďka' 3, 318
podgarli ‚ovar' 1, 238
podgarlina ‚ovar' 1, 238
podhlavec ‚polštář' 1, 314
podhlavňice ‚polštář' 1, 314
podhlavňík ‚polštář' 1, 314
podhłavec ‚zhlavík (plužních koleček)' 3, 138
podhrdek ‚ovar' 1, 238
podhrdlí ‚ovar' 1, 238
podhrli ‚ovar' 1, 238
podhųavík ‚zhlavík (plužních koleček)' 3, 138
podhyrli ‚ovar' 1, 238
podhyrly ‚ovar' 1, 238
podiščica ‚šárka' 3, 322
podíščka ‚podjížďka' 3, 318
podíška ‚nádoba na dojení mléka' 3, 408
poďíška ‚podjížďka' 3, 318
poďïv 2. os. sg. imp. 4, 472
poďïvaj 2. os. sg. imp. 4, 472
poďívaj 2. os. sg. imp. 4, 472
poďïval příč. min. sg. m. 4, 520
poďïvál příč. min. sg. m. 4, 520
poďíval příč. min. sg. m. 4, 520
poďívál příč. min. sg. m. 4, 520
poďïvé (*-é*) 2. os. sg. imp. 4, 472
poďívé 2. os. sg. imp. 4, 472
poďïvej 2. os. sg. imp. 4, 472
poďívej 2. os. sg. imp. 4, 472
poďívéj 2. os. sg. imp. 4, 472
poďíví 2. os. sg. imp. 4, 472
poďívij 2. os. sg. imp. 4, 472
poďïvol příč. min. sg. m. 4, 520
poďïwal příč. min. sg. m. 4, 522
poďíž f. ‚podjížďka' 3, 318
podížď (*-žd*) f. ‚podjížďka' 3, 318
poďížďa ‚podjížďka' 3, 318
podížďe n. ‚podjížďka' 3, 318
poďížďí n. ‚podjížďka' 3, 318
podjašč f. ‚podjížďka' 3, 318
podjež f. ‚podjížďka' 3, 318
podježď f. ‚podjížďka' 3, 318
podjíščka ‚podjížďka' 3, 318
podjížď f. ‚podjížďka' 3, 318
podjížďe n. ‚podjížďka' 3, 318
podjížďí n. ‚podjížďka' 3, 318
podla ‚vedle' 5, 524
podlá ‚vedle' 5, 524
podláčki ‚spodky' 1, 190
podlaha ‚prkno' 1, 360
‚půda' 1, 363
‚místnost, kam se ukládá zrno' 3, 236
‚dno vozu' 3, 342
podlaha ‚strop' 1, 354
‚dřevěný trámek v podlaze stání' 3, 86
podlaha ‚dřevěná podlaha' 1, 354
podlaška ‚dřevěný trámek v podlaze stání' 3, 86
podláška ‚dřevěný trámek v podlaze stání' 3, 86
‚místnost, kam se ukládá zrno' 3, 236
‚dno vozu' 3, 342
podlavníce ‚polštář' 1, 314
podlavňík ‚polštář' 1, 314
podlažeň ‚dřevěný trámek v podlaze stání' 3, 86
podlažina ‚dřevěný trámek v podlaze stání' 3, 86
podle ‚vedle' 5, 524
podlé ‚vedle' 5, 524
podlečata ‚druhá housata' 3, 532
podlečki ‚spodky' 1, 190
podlechčata ‚druhá housata' 3, 532
změna šč > šť > chč 5, 386
podlejčata ‚druhá housata' 3, 532
podlejšťata ‚druhá housata' 3, 532
podlekački ‚spodky' 1, 190
podleska ‚konipas bílý' 2, 112
podleška ‚konipas bílý' 2, 112
podléška ‚podjížďka' 3, 318
podleški ‚(dělat) žabky' 1, 110
podléški ‚(dělat) žabky' 1, 110
podleštka ‚konipas bílý' 2, 112
podli ‚vedle' 5, 524
podlíčata ‚druhá housata' 3, 532
podlička ‚podjížďka' 3, 318
podlíčka ‚konipas bílý' 2, 112
podlíčki ‚druhá housata' 3, 532
podlíčky ‚spodky' 1, 190
podlíkače ‚spodky' 1, 190
podlíkačky ‚spodky' 1, 190
podliska ‚konipas bílý' 2, 112
podlíska ‚konipas bílý' 2, 113
podliski ‚(dělat) žabky' 1, 110
podlíski ‚druhá housata' 3, 532
podlíščata ‚druhá housata' 3, 532
podliščica ‚podjížďka' 3, 318
podlíščka ‚podjížďka' 3, 318
podliška ‚konipas bílý' 2, 112
‚podjížďka' 3, 318
podlíška ‚konipas bílý' 2, 112
podliški ‚(dělat) žabky' 1, 110
podlíški ‚(dělat) žabky' 1, 110
‚druhá housata' 3, 532
podlíšťata ‚druhá housata' 3, 532
podlivá ‚vedle' 5, 524
podlíž f. ‚podjížďka' 3, 318
podlížď f. ‚podjížďka' 3, 318
podločka ‚konipas bílý' 2, 112
podločki ‚(dělat) žabky' 1, 112
podloška ‚konipas bílý' 2, 112
podloški ‚(dělat) žabky' 1, 112
podluška ‚šárka' 3, 322
podmásle ‚podmáslí' 1, 226
podmáslé ‚podmáslí' 1, 226
podmáslí (*-lý, pon-, por-*) ‚podmáslí' 1, 226
podmiski ‚(dělat) žabky' 1, 112
podmiščánka ‚syrovátka' 1, 224
podmiški ‚(dělat) žabky' 1, 112
podmítat ‚podmítat' 3, 108
podmladek ‚mlází' 2, 214
podnáščata ‚druhá housata' 3, 532
podnebí ‚půda' 1, 363
podnechčata ‚druhá housata' 3, 532
změna šč > šť > chč 5, 386
podnejski ‚druhá housata' 3, 532
podnesčata ‚druhá housata' 3, 532
změna šč > šť > chč 5, 386
podneski ‚(dělat) žabky' 1, 112
‚druhá housata' 3, 532
podnešata ‚druhá housata' 3, 532
podneščata ‚druhá housata' 3, 532
změna šč > šť > chč 5, 386
podneše ‚druhá housata' 3, 532
podnešťata ‚druhá housata' 3, 532
podňež f. ‚podjížďka' 3, 318
podňička ‚podjížďka' 3, 318
podnífčata ‚druhá housata' 3, 532
podňífčata ‚druhá housata' 3, 532
podnísčata ‚druhá housata' 3, 532
podnísky ‚druhá housata' 3, 532
podňísky ‚druhá housata' 3, 532

podníščata ‚druhá housata‘ 3, 532
změna šč > šť > chč 5, 386
podňíščata ‚druhá housata‘ 3, 532
podňiška ‚podjížďka‘ 3, 320
podňíška ‚podjížďka‘ 3, 318
podníši ‚druhá housata‘ 3, 532
podníšťata ‚druhá housata‘ 3, 532
podňíšťata ‚druhá housata‘ 3, 532
podňíž f. ‚podjížďka‘ 3, 318
podnížďata ‚druhá housata‘ 3, 532
podnoški ‚(dělat) žabky‘ 1, 112
podnuška ‚podjížďka‘ 3, 318
podnúška ‚podjížďka‘ 3, 320
podňuška ‚podjížďka‘ 3, 320
podňúška ‚podjížďka‘ 3, 320
podorávat viz *pod(v)orávat*
podorovat ‚podmítat‘ 3, 108
podosek ‚nápravník‘ 3, 320
podráška ‚zakončení plazu‘ 3, 119
podrost ‚mlází‘ 2, 212
podrožňi hósijata ‚druhá housata‘ 3, 532
podruh ‚podruh‘ 3, 60
podrum ‚sklep‘ 1, 364
podrust ‚mlází‘ 2, 212
podružňata ‚druhá housata‘ 3, 532
podrúžňata ‚druhá housata‘ 3, 532
podružňí húsata ‚druhá housata‘ 3, 532
podřadek ‚pokos‘ 3, 240
podřadi ‚strniště nerovnoměrně vysoké‘ 3, 178
podřatky ‚strniště nerovnoměrně vysoké‘ 3, 178
‚neposečená stébla za sekáčem‘ 3, 182
podřbetňik ‚pohřbetník‘ 3, 372
poduščica ‚poduška u chomoutu‘ 3, 368
poduščica (*pe-*) ‚šárka‘ 3, 322
poduška ‚polštář‘ 1, 314
‚peřina‘ 1, 314
podúška ‚poduška u chomoutu‘ 3, 368
podúška (*pe-*) ‚šárka‘ 3, 322
podušňica ‚šárka‘ 3, 322
podváďať žyda ‚(dělat) žabky‘ 1, 110
poďval příč. min. sg. m. 4, 520
poďvál příč. min. sg. m. 4, 520
podvečerek ‚netopýr‘ 2, 100
poďvej 2. os. sg. imp. 4, 472
podvlíčata ‚druhá housata‘ 3, 532
podvojka ‚podjížďka‘ 3, 318
podvorávat ‚orat (hlubokou orbou)‘ 3, 107
pod(v)orávat ‚podmítat‘ 3, 108
podvrhat ‚podmítat‘ 3, 108
podvŕhat ‚podmítat‘ 3, 108
podvrhovat ‚podmítat‘ 3, 108
podvujka ‚podjížďka‘ 3, 318
podvújka ‚podjížďka‘ 3, 318
podvúrovat ‚podmítat‘ 3, 108
podygnuč ‚klopýtnout‘ 1, 166
podyjma ‚podjížďka‘ 3, 318
podynči ‚patro (ve stodole)‘ 3, 70
podyš f. ‚podjížďka‘ 3, 318
podyšč f. ‚podjížďka‘ 3, 318
podýžďa ‚podjížďka‘ 3, 318
podýždža ‚podjížďka‘ 3, 318
podýžňa ‚podjížďka‘ 3, 318
podzemka ‚jahoda‘ 2, 230
podzém (*-ím*) kvantita 5, 269
podzim kvantita 5, 269
podzimek (*pú-*) kvantita 5, 269
podzimka ‚jahoda‘ 2, 230
podzufky ‚spodky‘ 1, 190
podzuvačky ‚spodky‘ 1, 190
podzuvaky ‚spodky‘ 1, 190
podz'ivoj 2. os. sg. imp. 4, 472
pohla příč. min. sg. f. 4, 556
pohnoula příč. min. sg. f. 4, 556
pohnula příč. min. sg. f. 4, 556
pohnúla příč. min. sg. f. 4, 556
pohodák (*-ďák*) ‚pohodný‘ 2, 384
pohodlík ‚pohodný‘ 2, 384
pohodlné ‚pohodný‘ 2, 384
pohodňák ‚pohodný‘ 2, 384
pohodňík ‚pohodný‘ 2, 384
pohodný ‚pohodný‘ 2, 384
pohrabač ‚cestář‘ 2, 382
pohrabáč ‚hřeblo‘ 1, 332
pohrabáč ‚cestář‘ 2, 382
pohrabák ‚hřeblo‘ 1, 332
pohrabance ‚shrabané zbytky obilí na strništi‘ 3, 194
pohrabiny ‚shrabané zbytky obilí na strništi‘ 3, 194
pohrabovač ‚cestář‘ 2, 382
pohrabováč ‚hřeblo‘ 1, 332
pohraboviny ‚shrabané zbytky obilí na strništi‘ 3, 194
pohrabúfky ‚shrabané zbytky obilí na strništi‘ 3, 194
pohrapky ‚úhrabky‘ 3, 214
pohrapky ‚shrabané zbytky obilí na strništi‘ 3, 194
pohratka ‚zápraží‘ 1, 384
pohrátka ‚postel‘ 1, 310
pohřablo ‚hřeblo‘ 1, 332
po(h)řbetňík ‚pohřbetník‘ 3, 372
uchování staršího i, í 5, 172
pohřbu gen. sg. m. 4, 72
pohřeb ‚pohřeb‘ 2, 412
póhřeb ‚pohřeb‘ 2, 412
pohřeba gen. sg. m. 4, 72
pohřebetňík ‚pohřbetník‘ 3, 372
pohřeblo ‚hřeblo‘ 1, 332
pohřebu gen. sg. m. 4, 72
pohřib ‚pohřeb‘ 2, 412
pohřib (*-y-*) změna e > i 5, 146
po(h)řibetňík ‚pohřbetník‘ 3, 372
uchování staršího i, í 5, 172
pohřísło ‚povříslo‘ 3, 184
pohřub ‚pohřeb‘ 2, 412
pohřuob ‚pohřeb‘ 2, 412
pohúnek ‚sýček‘ 2, 104
pochcanka ‚blatouch‘ 2, 272
pochceňi ‚posvícení (císařské)‘ 2, 464
pochíř ‚měchuřina‘ 1, 248
pojčat ‚půjčit‘ 2, 392
pojčávat ‚půjčovat‘ 2, 392
pojče kupimy 1. os. pl. imp. 4, 480
pojčiť ‚půjčit‘ 2, 392
pójčiť ‚půjčit‘ 2, 392
pojdížďa ‚podjížďka‘ 3, 318
pojínek ‚pelyněk‘ 2, 248
pojščat ‚půjčit‘ 2, 392
pojutru ‚pozítří‘ 5, 544
pojutře ‚pozítří‘ 5, 544
pojžčávat ‚půjčovat‘ 2, 392
pok ‚bramborový klíček‘ 3, 272
pók ‚kosa s obloukem‘ 3, 164
změna au > ou > ó 5, 102
záměna retnic 5, 440
poká ‚(brambor) klíčí‘ 3, 274
pokarťit ‚zkazit‘ 1, 162
pokazet ‚zkazit‘ 1, 162
pokazit ‚zkazit‘ 1, 162
pokl ‚kozel‘ 3, 462
pokladi ‚hromádky posečeného obilí‘ 3, 176
pokladiny ‚hromádky posečeného obilí‘ 3, 176
poklády ‚hromádky posečeného obilí‘ 3, 176
poklatky ‚hromádky posečeného obilí‘ 3, 176
poklátky ‚hromádky posečeného obilí‘ 3, 176
poklézet ‚poklízet dobytek‘ 3, 418
poklica ‚poklička‘ 1, 282
poklice ‚(dělat) žabky‘ 1, 110
‚poklička‘ 1, 282
pokličko ‚poklička‘ 1, 282
poklíčka ‚poklička‘ 1, 282
pokličky ‚(dělat) žabky‘ 1, 110
poklízet ‚poklízet dobytek‘ 3, 418
poklopec ‚poklička‘ 1, 284
poklopka ‚poklička‘ 1, 282
poklouzat (*-dz-, -dź-*) ‚poklízet dobytek‘ 3, 418
poklózet ‚poklízet dobytek‘ 3, 418
poklózeť ‚poklízet dobytek‘ 3, 418
pokoj kvantita 5, 296
pokój kvantita 5, 296
pokos ‚pokos‘ 3, 240
pokosy ‚hromádky posečeného obilí‘ 3, 177
pokrejvadlo ‚poklička‘ 1, 282
pokrivadlo ‚poklička‘ 1, 282
pokrmit ‚poklízet dobytek‘ 3, 420
pokrvadlo ‚poklička‘ 1, 282
metateze souhlásek 5, 375
pokŗvadlo (*-átko, -áško, -áška* f.) zvratná redukce 5, 186
pokrváška metateze souhlásek 5, 375
pokrváška f. ‚poklička‘ 1, 282
pokrváško ‚poklička‘ 1, 282
metateze souhlásek 5, 375
pokrvátko ‚poklička‘ 1, 282
metateze souhlásek 5, 375
pokryfka ‚poklička‘ 1, 282
pokřiva metateze souhlásek 5, 375
poks ‚ranec (trávy)‘ 3, 256
pokše f. ‚výztuž hlavy u kola‘ 3, 336
pokuj kvantita 5, 296
pol gen. pl. n. 4, 202
pola gen. sg. n. 4, 86
nom. pl. n. 4, 170
polá nom. pl. n. 4, 170
pola vrát ‚půle vrat‘ 3, 66
polach lok. pl. n. 4, 262
polách lok. pl. n. 4, 262
polák ‚zajíc‘ 2, 102
polam dat. pl. n. 4, 234
polám dat. pl. n. 4, 234
pólam dat. pl. n. 4, 236
polama instr. pl. n. 4, 282
pólama instr. pl. n. 4, 284
polami instr. pl. n. 4, 284
polámi instr. pl. n. 4, 284

polamy instr. pl. n. 4, 284
pólata nom. pl. n. 4, 170
pólatech lok. pl. n. 4, 264
pólatum dat. pl. n. 4, 236
polčtář ‚poduška u chomoutu‘ 3, 368
změna š > č 5, 456
po(*l*)*čtář* ‚polštář‘ 1, 314
pole gen. sg. n. 4, 86
nom. pl. n. 4, 170
pole ‚pole‘ 3, 100
nom. sg. n. 4, 52
polé (*-í*) gen. pl. n. 4, 202
póle ‚míč‘ 1, 114
‚pole‘ 3, 100
nom. sg. n. 4, 52
gen. sg. n. 4, 86
dat./lok. sg. n. 4, 114
nom. pl. n. 4, 170
poleďice ‚náledí‘ 2, 372
poledňák ‚větrný vír‘ 2, 348
poledňice ‚náledí‘ 2, 372
poledňice ‚větrný vír‘ 2, 348
poledňíček ‚větrný vír‘ 2, 348
poledňík ‚větrný vír‘ 2, 348
poledofka ‚náledí‘ 2, 372
poledouka ‚náledí‘ 2, 372
poledovica ‚náledí‘ 2, 369
poledúfka ‚náledí‘ 2, 369
kvantita 5, 276
poléfková łužyca ‚sběračka‘ 1, 286
polech lok. pl. n. 4, 262
polejvačka ‚pomlázka (zvyk)‘ 2, 458
polema instr. pl. n. 4, 282
pólema instr. pl. n. 4, 282
polemi instr. pl. n. 4, 284
polénka ‚pelyněk‘ 2, 248
polesná ‚sluněčko sedmitečné‘ 2, 132
pólete gen. sg. n. 4, 86
póleťi dat./lok. sg. n. 4, 114
poleva ‚obleva‘ 2, 378
polevačka ‚kropicí konev‘ 2, 77
poli instr. pl. n. 4, 282
změna ’u > i, ’ú > í 5, 78
poli (*-y*) dat./lok. sg. n. 4, 112
polí instr. pl. n. 4, 282
polí gen. pl. n. 4, 202
póli dat./lok. sg. n. 4, 112
změna ’u > i, ’ú > í 5, 78
pólí gen. pl. n. 4, 202
políbit ‚políbit‘ 1, 98
polica ‚šárka‘ 3, 324
policajťi (*-í*) ‚neposečená stébla za sekáčem‘ 3, 180
police ‚věšák‘ 1, 308
polička ‚věšák‘ 1, 308
‚šárka‘ 3, 324
polifkova łyška ‚sběračka‘ 1, 286
polích gen. pl. n. 4, 202
polích lok. pl. n. 4, 262
pólich lok. pl. n. 4, 264
pólích lok. pl. n. 4, 264
polim dat. pl. n. 4, 234
polím dat. pl. n. 4, 234
pólim dat. pl. n. 4, 236
polima instr. pl. n. 4, 284
poliň f. ‚pelyněk‘ 2, 248
poliňek ‚pelyněk‘ 2, 248
polinka ‚pelyněk‘ 2, 248
pólinka ‚sluněčko sedmitečné‘ 2, 131
poliťina ‚náledí‘ 2, 369
polivok ‚kropicí konev‘ 2, 77
polk ‚doušek‘ 2, 444
polknuťi ‚doušek‘ 2, 444
pollaha ‚dno vozu‘ 3, 342
polma instr. pl. n. 4, 284
pólma instr. pl. n. 4, 284
polmi instr. pl. n. 4, 284
polňák ‚zajíc‘ 2, 102
polní bez ‚keř černého bezu‘ 2, 285
polní hajka ‚polní hlídač‘ 2, 384
polní hajnej ‚polní hlídač‘ 2, 384
polní hejnej ‚polní hlídač‘ 2, 384
polní hlídač ‚polní hlídač‘ 2, 382
polni jitrocel ‚jitrocel kopinatý‘ 2, 241
polní koňík ‚kobylka‘ 2, 136
polní kúň ‚kobylka‘ 2, 136
polní mak ‚vlčí mák‘ 2, 254
polní mák ‚vlčí mák‘ 2, 254
polní mňesík ‚kopretina‘ 2, 268
polní zajc ‚zajíc‘ 2, 102
polni zajic ‚zajíc‘ 2, 102
polní zajic ‚zajíc‘ 2, 102
polní zajíc ‚zajíc‘ 2, 102
polní zverec ‚zajíc‘ 2, 102
polňik ‚zajíc‘ 2, 102
polny kuňiček ‚kobylka‘ 2, 136
polny mak ‚vlčí mák‘ 2, 254
polo ‚pole‘ 3, 100
nom. sg. n. 4, 52
polóbit ‚políbit‘ 1, 98
polóbnót ‚políbit‘ 1, 98
polobotka ‚bota‘ 1, 200
poloch lok. pl. n. 4, 262
polóch lok. pl. n. 4, 262
polok ‚křemenáč‘ 2, 223
polom dat. pl. n. 4, 234
poloma instr. pl. n. 4, 284
poloubit ‚políbit‘ 1, 98
poloušata ‚dvojčata‘ 1, 98
pološňata ‚dvojčata‘ 1, 98
polovic vrat ‚půle vrat‘ 3, 68
polovicě vrát ‚půle vrat‘ 3, 66
polovička vrat ‚půle vrat‘ 3, 66
polovička vrát ‚půle vrat‘ 3, 66
polstář ‚polštář‘ 1, 314
‚poduška u chomoutu‘ 3, 368
polštář ‚polštář‘ 1, 314
‚zhlavík (plužních koleček)‘ 3, 139
‚šárka‘ 3, 322
‚poduška u chomoutu‘ 3, 368
polu dat./lok. sg. n. 4, 112
změna ’u > i, ’ú > í 5, 78
pólu dat./lok. sg. n. 4, 112
polubit ‚políbit‘ 1, 98
polúbit ‚políbit‘ 1, 98
polúbnút ‚políbit‘ 1, 98
poluglavac ‚pulec‘ 2, 172
polum dat. pl. n. 4, 234
polúm dat. pl. n. 4, 234
polušky ‚hromádky posečeného obilí‘ 3, 177
poluv gen. pl. n. 4, 202
poly nom. sg. n. 4, 52
instr. pl. n. 4, 282
polynek ‚pelyněk‘ 2, 248
polýnek ‚pelyněk‘ 2, 248
połošky ‚hromádky posečeného obilí‘ 3, 177
pomáhly ‚pomalu‘ 1, 202
pomale ‚pomalu‘ 1, 202
pomalí ‚pomalu‘ 1, 202
pomálí ‚pomalu‘ 1, 202
pomalu ‚pomalu‘ 1, 202
pomálu ‚pomalu‘ 1, 202
pomaly ‚pomalu‘ 1, 202
pomály ‚pomalu‘ 1, 202
pomazánek ‚máslo‘ 1, 230
pomazanka ‚máslo‘ 1, 230
pomazánka ‚máslo‘ 1, 230
pometlo ‚koště‘ 1, 342
pometuo ‚kosa s obloukem‘ 3, 166
pomihoda ‚pomlázka (svazek prutů)‘ 2, 454
pomláska ‚pomlázka (svazek prutů)‘ 2, 454
‚pomlázka (zvyk)‘ 2, 456
pomlaski ‚(dělat) žabky‘ 1, 112
pomlet ‚umlít‘ 1, 276
pomlít ‚umlít‘ 1, 276
pomňenka (*-énka*) ‚pomněnka‘ 2, 268
pomoc 2. os. sg. imp. 4, 466
pomoz 2. os. sg. imp. 4, 466
pomož 2. os. sg. imp. 4, 466
pomóž 2. os. sg. imp. 4, 466
pompelik ‚pampeliška (smetanka)‘ 2, 260
pompelišek ‚pampeliška (smetanka)‘ 2, 260
pompelka ‚pampeliška (smetanka)‘ 2, 260
pompeloch ‚pampeliška (smetanka)‘ 2, 260
pomplik ‚pampeliška (smetanka)‘ 2, 260
pomuc 2. os. sg. imp. 4, 466
pomuož 2. os. sg. imp. 4, 466
pomuž 2. os. sg. imp. 4, 466
pomyl příč. min. sg. m. 4, 536
pomývat ‚mýt‘ 1, 281
ponáhlat se ‚pospíchat‘ 1, 158
ponáhlit se ‚pospíchat‘ 1, 158
ponďele f. ‚pondělí‘ 2, 444
ponďele n. ‚pondělí‘ 2, 444
ponďelek m. ‚pondělí‘ 2, 444
ponďelí n. ‚pondělí‘ 2, 444
pondrava změna nr > ndr 5, 380
ponebí ‚půda‘ 1, 363
ponebí (*pu-*, *pú-*) ‚místnost, kam se ukládá zrno‘ 3, 236
ponebíčka líčka ‚sluněčko sedmitečné‘ 2, 132
ponechčata ‚druhá housata‘ 3, 532
poňevač příčinné věty 5, 475
poňeváč příčinné věty 5, 475
poňevadž příčinné věty 5, 475
poňevádž příčinné věty 5, 475
poňivadž příčinné věty 5, 475
ponrava změna nr > ndr 5, 380
pop ‚kněz‘ 2, 408
popek ‚potykač‘ 3, 128
popelica ‚trávnice‘ 3, 258
popelinka ‚sluněčko sedmitečné‘ 2, 131
popelinka linka ‚sluněčko sedmitečné‘ 2, 131
popelka ‚trávnice‘ 3, 258
popeluša ‚trávnice‘ 3, 258
popikač ‚potykač‘ 3, 128
popjeňák ‚potykač‘ 3, 128

popłužni kolca ‚plužní kolečka' 3, 136
popr ‚popruh u nůše' 3, 385
popranek ‚paprsek (u bran)' 3, 146
popravovat ‚poklízet dobytek' 3, 420
popro ‚popruh u trakaře' 3, 384
‚popruh u nůše' 3, 385
popruh ‚popruh u nůše' 3, 385
popruh ‚popruh u trakaře' 3, 384
popsut ‚zkazit' 1, 162
porabáč ‚cestář' 2, 382
porád změna r' > ř 5, 322
(ne)*poraz* ‚neporaz' 1, 164
(ne)*poraž* ‚neporaz' 1, 164
porážet ‚kácet stromy' 2, 204
porodňí bába ‚porodní bába' 1, 92
porodňí babička ‚porodní bába' 1, 92
porodňí bapka ‚porodní bába' 1, 92
porpetykel ‚potykač' 3, 128
poruška ‚polštář' 1, 314
‚peřina' 1, 314
porvusło ‚povříslo' 3, 184
metateze souhlásek 5, 375
pořád změna r' > ř 5, 322
pořádný ‚kloudný' 1, 180
pořbetňice ‚pohřbetník' 3, 372
pořbetňík viz *po(h)řbetňík*
pořbu gen. sg. m. 4, 72
pořeb změna hř > ř 5, 392
pořeb ‚pohřeb' 2, 412
póřeb změna hř > ř 5, 392
póřeb ‚pohřeb' 2, 412
pořéčku ‚pozítří' 5, 546
pořéčku (*poře-*) ‚pozítří' 5, 544
pořejčku ‚pozítří' 5, 544
pořibetňík viz *po(h)řibetňík*
poříčku ‚pozítří' 5, 544
pořoba gen. sg. m. 4, 72
pořuob ‚pohřeb' 2, 412
pos příč. min. sg. m. 4, 542
posád ‚vrstva obilí k mlácení' 3, 206
posada ‚vrstva obilí k mlácení' 3, 206
‚hřad' 3, 522
posády ‚hromádky posečeného obilí' 3, 177
posátka ‚špaček budka' 2, 114
‚vrstva obilí k mlácení' 3, 206
posátke ‚hromádky posečeného obilí' 3, 177
posáz ‚vrstva obilí k mlácení' 3, 206
poscel ‚postel' 1, 310
posceňi ‚posvícení (císařské)' 2, 464
posedňete 2. os. pl. imp. 4, 482
posejpánka ‚drobenka' 1, 278
posépánek ‚drobenka' 1, 278
poseté perf. 4, 590
posetí perf. 4, 590
posficeňi ‚pouť (titulární slavnost)' 2, 462
posip ‚drobenka' 1, 278
posipačka ‚drobenka' 1, 278
posipáfka ‚drobenka' 1, 278
posipáňi ‚drobenka' 1, 278
posipanka ‚drobenka' 1, 278
posipánka ‚drobenka' 1, 278
posipánki ‚drobenka' 1, 280
posípátko ‚drobenka' 1, 278
poskřapek ‚vejce bez skořápky' 3, 508
poskunče n. ‚bouchoř' 2, 54
poslamek ‚prostěradlo' 1, 312
poslamka ‚prostěradlo' 1, 312
poslámka ‚prostěradlo' 1, 312
poslanka viz *pos(t)lanka*
poslánka viz *pos(t)lánka*
poslaňka viz *pos(t)laňka*
posled ‚zadina' 3, 232
posleď ‚potom' ‚nyní' 5, 535
posléd ‚později' 5, 534
poslíž ‚později' 5, 534
posňídálek ‚přesnídávka' 1, 205
posňídáuka ‚přesnídávka' 1, 205
pospíchat ‚pospíchat' 1, 158
pospíchat se ‚pospíchat' 1, 158
pospulka ‚směska na krmení' 3, 266
pospuuka ‚směska na krmení' 3, 266
postář ‚poduška u chomoutu' 3, 368
postat ‚vrstva obilí k mlácení' 3, 206
postel f. ‚postel' 1, 310
postél ‚postel' 1, 310
postelná płachta ‚prostěradlo' 1, 312
postelňica ‚prostěradlo' 1, 312
posteu ‚postel' 1, 310
postílka ‚zhlavík (plužních koleček)' 3, 140
‚šárka' 3, 324
pos(t)lanka ‚prostěradlo' 1, 312
pos(t)lánka ‚prostěradlo' 1, 312
pos(t)laňka ‚prostěradlo' 1, 312
postoja přech. přít. sg. m. 4, 602
postojacy přech. přít. sg. m. 4, 602
postojačku přech. přít. sg. m. 4, 602
postojačky přech. přít. sg. m. 4, 602
postoji přech. přít. sg. m. 4, 602
postojuncy přech. přít. sg. m. 4, 602
postojunčku přech. přít. sg. m. 4, 602
postraňice ‚pobočnice' 3, 370
postraňice ‚bočnice u vozu' pl. 3, 346
postraňíce ‚bočnice u vozu' pl. 3, 346
postroj ‚koňský postroj' 3, 356
postřapek ‚vejce bez skořápky' 3, 508
postřebek ‚vejce bez skořápky' 3, 508
postřel ‚zakončení plazu' 3, 119
postřelek ‚zakončení plazu' 3, 119
postřepek ‚vejce bez skořápky' 3, 508
posvicéň ‚pouť (titulární slavnost)' 2, 462
‚posvícení (císařské)' 2, 464
posvíceňí ‚posvícení (císařské)' 2, 464
posvíceňí ‚pouť (titulární slavnost)' 2, 462
posvítá sa ‚rozednívá se, svítá' 2, 342
posvjet ‚louč' 1, 344
posvršek ‚pohřbetník' 3, 372
posýpá 3. os. sg. ind. préz. 4, 438
posýpadlo ‚drobenka' 1, 278
posýpáňí ‚drobenka' 1, 278
posypátko ‚drobenka' 1, 278
posypává 3. os. sg. ind. préz. 4, 438
posýpe 3. os. sg. ind. préz. 4, 438
posypka ‚drobenka' 1, 278
posýpka ‚drobenka' 1, 278
posypuje 3. os. sg. ind. préz. 4, 438
poščat ‚půjčit' 2, 392
póščí kle ‚(brambor) klíčí' 3, 274
poševica ‚větrný vír' 2, 348
pošitĺ ‚ošití bijáku' 3, 200
*pošk*o*vat se* ‚koulovat se' 1, 116
pošmejški ‚(dělat) žabky' 1, 112
pošór ‚kupka sena' 3, 244
poštář ‚polštář' 1, 314
‚poduška u chomoutu' 3, 368
poštkovat se ‚koulovat se' 1, 116
poštraňice ‚pobočnice' 3, 370
pošva ‚kornout' 2, 396
potáčet ‚čistit obilí na velkookém sítě' 3, 228
potahat ‚tahat za vlasy' 1, 128
potápki ‚(dělat) žabky' 1, 110
poťe kupime 1. os. pl. imp. 4, 480
poťe kupimy 1. os. pl. imp. 4, 480
pótec ‚pěšinka ve vlasech' 1, 124
potejkač ‚potykač' 3, 126
potek ‚kmotr' 1, 93
potekl ‚potykač' 3, 128
potem ‚potom' 5, 534
potém ‚potom' 5, 534
poťežˇ f. ‚podjížďka' 3, 318
potfora asimilace 5, 418
potigač ‚potykač' 3, 132
potikáč ‚potykač' 3, 126
kvantita 5, 274
potíkač ‚potykač' 3, 126
poťim (*pu-*) ‚potom' 5, 534
poťiňi ‚zápraží' 1, 384
poťíška ‚podjížďka' 3, 318
potka ‚kmotra' 1, 94
pótka ‚míč' 1, 114
potkan ‚potkan, krysa' 2, 98
potkán ‚potkan, krysa' 2, 98
kvantita 5, 276
potkáň ‚potkan, krysa' 2, 98
potkład ‚poduška u chomoutu' 3, 368
potkládat ‚podmítat' 3, 112
potkladek ‚zhlavík (plužních koleček)' 3, 139
potklotka ‚zhlavík (plužních koleček)' 3, 139
potkład ‚zhlavík (plužních koleček)' 3, 139
potkłatky ‚hromádky posečeného obilí' 3, 176
potknúť sa ‚klopýtnout' 1, 166
potkodáčet ‚kdákat' 3, 496
potkoluške ‚(dělat) žabky' 1, 112
potkomory ‚podruh' 3, 60
potkosky ‚strniště nerovnoměrně vysoké' 3, 178
potkošek ‚dno vozu' 3, 344
potkráfče ‚neodstavené tele' 3, 402
potkravče ‚neodstavené tele' 3, 402
potkrči ‚ovar' 1, 241
potkrčí ‚ovar' 1, 238
potoce lok. sg. m. 4, 132
potočňice ‚pomněnka' 2, 270
‚blatouch' 2, 275
potočňík ‚pomněnka' 2, 268
‚blatouch' 2, 272
potok ‚potok' 2, 310
potoku lok. sg. m. 4, 132
potom ‚potom' 5, 534
potomák (*pote-*) ‚potom' 5, 534
potomej ‚potom' 5, 534
potopački ‚(dělat) žabky' 1, 110
potopenki ‚(dělat) žabky' 1, 110
potpálit lampu ‚rozsvítit' 1, 344
potpíradlo ‚opěradlo trakaře' 3, 382
potplotňíček ‚střízlík' 2, 110
potplotčak ‚střízlík' 2, 110
potrknút sa ‚klopýtnout' 1, 166
potřapek ‚vejce bez skořápky' 3, 508
potřebek ‚vejce bez skořápky' 3, 508

potřepek ‚vejce bez skořápky' 3, 508
potslamka ‚prostěradlo' 1, 312
potstlánka ‚prostěradlo' 1, 312
potškrabovat ‚podmítat' 3, 108
pottáčet ‚čistit obilí na velkookém sítě' 3, 228
pottrhávat ‚podmítat' 3, 108
pottrhovat ‚podmítat' 3, 108
potum ‚potom' 5, 534
potykač ‚potykač' 3, 126
potykel ‚potykač' 3, 128
potym ‚potom' 5, 534
pouček ‚měchuřina' 1, 248
poučet ‚půjčovat' 2, 392
poučit ‚půjčit' 2, 392
pouch ‚vyfouklé vejce' 3, 512
poucha f. ‚vyfouklé vejce' 3, 512
pouchle ‚bouchoř' 2, 54
pouchle n. ‚vyfouklé vejce' 3, 512
poucho ‚vyfouklé vejce' 3, 512
pouk záměna retnic 5, 440
pouk ‚měchuřina' 1, 248
‚pavouk' 2, 158
poukavec ‚vlčí mák' 2, 254
poukaví mák ‚vlčí mák' 2, 254
poukle n. ‚vyfouklé vejce' 3, 512
pouko ‚vyfouklé vejce' 3, 512
pouple n. ‚bubák (uschlý zbytek květu na spodu jablka)' 2, 64
poust změna ó > uo> ů > ou 5, 99
pouščal příč. min. sg. m. 4, 525
pouščál příč. min. sg. m. 4, 525
poušťák ‚bramborový klíček' 3, 272
poušťel příč. min. sg. m. 4, 525
poušťél příč. min. sg. m. 4, 525
poušťí ‚(brambor) klíčí' 3, 274
‚(kobyla) chce hřebce' 3, 436
poušťí klíče ‚(brambor) klíčí' 3, 275
poušťí klíčki ‚(brambor) klíčí' 3, 274
poušťí mláz ‚(brambor) klíčí' 3, 274
poušťí prejti ‚(brambor) klíčí' 3, 274
poušťí škňouri ‚(brambor) klíčí' 3, 274
pout m. ‚pouť' 2, 462
pout f. ‚pouť' 2, 462
pout m./f. ‚pouť (titulární slavnost)' 2, 462
pout depalatalizace 5, 340
pouť m. ‚pouť' 2, 462
‚pouť (titulární slavnost)' 2, 462
pouť f. ‚pouť' 2, 462
‚pouť (titulární slavnost)' 2, 462
poutec ‚pěšinka ve vlasech' 1, 124
pouz změna au > ou > ó 5, 102
pouz m. ‚pavuza' 3, 300
pouza změna au > ou > ó 5, 102
pouza ‚pavuza' 3, 300
pouzák ‚provaz na utažení pavuzy' 3, 302
pouzňák ‚provaz na utažení pavuzy' 3, 302
pouzňík ‚provaz na utažení pavuzy' 3, 302
pouzovák ‚provaz na utažení pavuzy' 3, 302
pouzovják ‚provaz na utažení pavuzy' 3, 302
pouzovňák ‚provaz na utažení pavuzy' 3, 302
pouzovňík ‚provaz na utažení pavuzy' 3, 302
poudat bilabiální w 5, 430
poušk'i ‚hromádky posečeného obilí' 3, 177
(ne)*poval* ‚neporaz' 1, 164
poval ‚strop' 1, 354
poválek ‚strop' 1, 354
poválkovej strop ‚strop' 1, 354
povalovej strop ‚strop' 1, 354
povalek ‚zvýšená část kamen' 1, 334
povášet ‚věšet' 1, 324
povdat bilabiální w 5, 430
povidla plt., n. ‚povidla' 1, 274
povidle ‚povidla' 1, 274
povidlí n. ‚povidla' 1, 274
povidlo ‚povidla' 1, 274
povicher r sonans 5, 184
povícher r sonans 5, 184
povíchr (*-er*) ‚větrný vír' 2, 348
povija ‚sněhová vánice' 2, 363
povjáset ‚věšet' 1, 324
povjášet ‚věšet' 1, 324
povjej ‚sněhová vánice' 2, 363
povjerač ‚potykač' 3, 128
povjerák ‚potykač' 3, 128
povješák ‚věšák' 1, 308
povjetrňice ‚větrný vír' 2, 348
povjetří ‚větrný vír' 2, 348
povjetřý ‚kosa s obloukem' 3, 166
povláčki ‚spodky' 1, 190
povlíčki ‚spodky' 1, 190
povlíkački ‚spodky' 1, 190
povol m. ‚obleva' 2, 378
povola ‚obleva' 2, 378
povorávat ‚podmítat' 3, 108
povreslo ‚povříslo' 3, 184
povrhejl ‚bouchoř' 2, 54
‚vejce bez skořápky' 3, 508
povrhel ‚vejce bez skořápky' 3, 508
povrhelec ‚bouchoř' 2, 54
povrhle ‚vejce bez skořápky' 3, 508
povrhlí vejce ‚vejce bez skořápky' 3, 508
povrhnutí vejce ‚vejce bez skořápky' 3, 508
povržek ‚vejce bez skořápky' 3, 508
povržení vejce ‚vejce bez skořápky' 3, 508
povřejčku ‚pozítří' 5, 544
povřeslo ‚povříslo' 3, 184
povřísloo metateze souhlásek 5, 375
povříslo ‚povříslo' 3, 184
povřístlo ‚povříslo' 3, 184
povuj ‚svlačec' 2, 256
póz změna au > ou > ó 5, 102
póza ‚pavuza' 3, 300
změna au > ou > ó 5, 102
pozad ‚zadina' 3, 232
pozadek ‚zadina' 3, 232
pozajčku ‚pozítří' 5, 544
pozajršku ‚pozítří' 5, 544
pozajtreku ‚pozítří' 5, 544
pozajtrešku ‚pozítří' 5, 544
pozajtru ‚pozítří' 5, 544
pozajtřešku ‚pozítří' 5, 544
pozajtřku ‚pozítří' 5, 544
pozatki ‚zadina' 3, 232
pozautřku ‚pozítří' 5, 544
pozďe ‚pozdě' 5, 534
pozděj ‚později' 5, 534
pozďéj ‚později' 5, 534
pozdějc ‚později' 5, 534
pozdějš ‚později' 5, 534
pozdější ‚později' 5, 534
pozdijá ‚později' 5, 534
pozdíš ‚později' 5, 534
pozdňí housata ‚druhá housata' 3, 532
póze ‚pavuza' 3, 300
pozejčku ‚pozítří' 5, 544
pozejtrajšku ‚pozítří' 5, 544
pozejtru ‚pozítří' 5, 544
pozejtří ‚pozítří' 5, 544
pozejtřku ‚pozítří' 5, 544
pozétří ‚pozítří' 5, 544
pozétřiko ‚pozítří' 5, 544
pozétřku ‚pozítří' 5, 544
pozijtří ‚pozítří' 5, 544
pozitrajšku ‚pozítří' 5, 544
pozitreku ‚pozítří' 5, 544
pozitřajšku (*pozí-*) ‚pozítří' 5, 544
pozitřeku ‚pozítří' 5, 544
pozitřešku ‚pozítří' 5, 544
pozítřešku ‚pozítří' 5, 544
pozítří ‚pozítří' 5, 544
pozítřku ‚pozítří' 5, 546
pozítřku ‚pozítří' 5, 544
pozítřku ‚pozítří' 5, 544
pozňí housata ‚druhá housata' 3, 534
pózovaci lana f. ‚provaz na utažení pavuzy' 3, 302
pózový provaz ‚provaz na utažení pavuzy' 3, 302
pozur změna o > u 5, 144
pozutru ‚pozítří' 5, 544
pozutřku ‚pozítří' 5, 544
pozytru ‚pozítří' 5, 544
pozytřku ‚pozítří' 5, 544
poźne gunśenta ‚druhá housata' 3, 532
požár ‚spalničky' 1, 174
požatý adj. z příč. trpného 4, 572
požčávat ‚půjčovat' 2, 392
požéčku ‚pozítří' 5, 544
požetej adj. z příč. trpného 4, 572
požíčku ‚pozítří' 5, 544
požítý adj. z příč. trpného 4, 572
požňuny adj. z příč. trpného 4, 572
požnútí adj. z příč. trpného 4, 572
požnutý adj. z příč. trpného 4, 572
požnyty adj. z příč. trpného 4, 572
požunty adj. z příč. trpného 4, 572
požynty adj. z příč. trpného 4, 572
pr ‚stůj!' 3, 448
práci gen. sg. f. 4, 98
prácí gen. sg. f. 4, 98
pracka ‚brzdicí špalek' 3, 308
pracna ‚brzdicí špalek' 3, 308
práh ‚zápraží' 1, 384
‚příčný trámek hrabí' 3, 250
‚nápravník' 3, 320
praha n. plt. ‚zápraží' 1, 384
práhi ‚zápraží' 1, 384
Prachaťicam dat. pl. f. 4, 246
Prachaťicám dat. pl. f. 4, 246
Prachaťicím dat. pl. f. 4, 246
Prachaťicom dat. pl. f. 4, 246
Prachaťicum dat. pl. f. 4, 246
Prachaťicúm dat. pl. f. 4, 246
prachel ‚klepačka' 5, 580
prachota ‚sněhová vánice' 2, 363
prak ‚kosa s obloukem' 3, 166
‚klepačka' 5, 580
prakl ‚klepačka' 5, 580

prakr ‚kosa s obloukem' 3, 166
‚klepačka' 5, 580
pral příč. min. sg. m. 4, 536
pramen ‚pramen' 2, 306
prameň ‚pramen' 2, 306
prameňišče ‚pramen' 2, 306
prameňíšťe ‚pramen' 2, 306
práperka ‚pápěrka' 2, 432
prapísek ‚dřevěný sloupek v plotě' 3, 89
prasa (*-ša, -s'a, -ša*) ‚vepř' 3, 462
prasací ‚prasečí' 3, 476
prasací maso ‚vepřové maso' 1, 241
prasačí ‚prasečí' 3, 476
prasaťí ‚prasečí' 3, 476
prasátko ‚stroužek česneku' 2, 92
prasátko ‚sele' 3, 472
prase ‚vepř' 3, 462
prasecí ‚prasečí' 3, 476
prasečí ‚prasečí' 3, 476
prasečí hóško ‚jitrocel větší' 2, 244
praseči huši ‚jitrocel větší' 2, 244
praseči chlíwek ‚chlívek pro vepře' 3, 84
prasečí maštálka ‚chlívek pro vepře' 3, 82
prasečí ucho ‚jitrocel větší' 2, 244
praseči uše ‚jitrocel větší' 2, 244
prasečí uši ‚jitrocel větší' 2, 244
prasenckej ‚prasečí' 3, 478
prasenči ‚prasečí' 3, 478
prasítko ‚sele' 3, 472
prask ‚spadané suché jehličí' 2, 186
praskač ‚bouchoř' 2, 54
praskáč ‚velikonoční řehtačka' 2, 448
praskačka ‚pomlázka (svazek prutů)' 2, 455
práskaňice ‚sněhová vánice' 2, 363
prasknout se ‚uhodit se' 1, 168
prasná ‚(svině je) sprasná' 3, 470
pras'ietko ‚sele' 3, 472
prašaći maso ‚vepřové maso' 1, 241
prášče ‚vepř' 3, 462
prášeňice ‚sněhová vánice' 2, 363
praši ‚(svině je) sprasná' 3, 470
práší ‚sněží, padá sníh' 2, 362
práši se ‚sněží, padá sníh' 2, 362
prašifka ‚ovád' 2, 148
‚ropucha' 2, 174
prašífka ‚nejedlá, jedovatá houba' 2, 226
prašivá houba ‚nejedlá, jedovatá houba' 2, 226
prašivá mucha ‚ovád' 2, 148
prašivá žába ‚ropucha' 2, 176
prašivči ‚vřes' 2, 236
prašivec ‚vřes' 2, 236
‚větrný vír' 2, 348
prašivka (*prá-*) ‚nejedlá, jedovatá houba' 2, 226
prašivo žaba ‚ropucha' 2, 174
práška ‚sněhová vánice' 2, 363
prašná ‚(svině je) sprasná' 3, 470
prášofka ‚sněhová vánice' 2, 363
prášťe ‚vepř' 3, 462
prašťet se ‚uhodit se' 1, 168
prašťit se ‚uhodit se' 1, 168
prat ‚prát' 1, 320
prát ‚prát' 1, 320
praťe ‚zadní ramena vozu' 3, 317
praťe plt. ‚ramena (plužních koleček)' 3, 144
pravák ‚náruční kůň' 3, 446
pravej ‚náruční kůň' 3, 446
pravy kozak ‚křemenáč' 2, 222
práz(d)ňet ‚čistit studnu' 1, 396
prázdni buliči voko ‚blatouch' 2, 272
prázdní vejce ‚vyfouklé vejce' 3, 514
prázdňí se ‚(kráva) se čistí' 3, 398
práz(d)ňit ‚čistit studnu' 1, 396
‚skládat snopy z vozu' 3, 68
prázňet viz *práz(d)ňet*
prázňí se ‚(kráva) se čistí' 3, 398
prázňit viz *práz(d)ňit*
pražec ‚nápravník' 3, 320
praženíí ‚jíška' 1, 208
pražení vejce ‚míchaná vejce' 1, 220
praženica ‚míchaná vejce' 1, 218
praženka ‚jíška' 1, 208
pražina n. plt. ‚zápraží' 1, 384
pražinka ‚jíška' 1, 208
pražínka ‚jíška' 1, 208
pražit ‚škvařit' 1, 244
prážňit ‚skládat snopy z vozu' 3, 68
prcák ‚rádlo' 3, 132
prcek ‚zkažené vejce' 3, 516
prcká se ‚(koza) se prská' 3, 458
‚(kočka) se honí' 3, 488
prček ‚pulec' 2, 172
prčí se ‚(koza) se prská' 3, 458
prdel ‚pařez' 2, 209
prdel m. ‚spodní část snopu' 3, 188
prdel f. ‚spodní část snopu' 3, 188
prdelka ‚patka chleba' 1, 268
precedom instr. sg. m. 4, 148
preclík ‚bouchoř' 2, 54
predvečírom ‚kvečeru' 5, 546
prehoďit ‚zvrhnout (např. fůru)' 3, 310
prejch ‚bramborový klíček' 3, 272
prejchovaťí ‚(brambor) klíčí' 3, 274
prejchuje ‚(brambor) klíčí' 3, 274
prejt ‚bramborový klíček' 3, 272
prejťí ‚(brambor) klíčí' 3, 274
prejtovaťí ‚(brambor) klíčí' 3, 274
prejtuje ‚(brambor) klíčí' 3, 274
premzák ‚ovád' 2, 148
premzna ‚ovád' 2, 148
prések ‚podložka u zákolníku' 3, 340
présná cihla ‚nevypalovaná cihla' 1, 372
presňák ‚nevypalovaná cihla' 1, 372
prespánka ‚svobodná matka' 1, 90
preškorúbek ‚vejce bez skořápky' 3, 508
prešuje se ‚(kočka) se honí' 3, 491
prch ‚liják' 2, 354
prcholí ‚mží' 2, 351
príď 2. os. sg. imp. 4, 478
prigl ‚podélný trámek v plotě' 3, 95
príml ‚prvosenka' 2, 278
primula ‚prvosenka' 2, 278
primulka ‚prvosenka' 2, 278
prístrelek ‚zakončení plazu' 3, 119
prízl ‚spalničky' 1, 174
prizma ‚hromada kamení vybraného z pole' 2, 298
prizma (*prí-*) f. ‚krecht' 3, 286
prizna f. ‚krecht'3, 286
prjékopa ‚příkop u cesty' 2, 330
prjésada ‚sazenice (jednotlivina) ' 2, 76
prk ‚kozel' 3, 462
prkál ‚kozel' 3, 462
prkinko ‚odhrnovačka' 3, 120
prkna ‚bočnice u vozu' pl. 3, 346
prkno ‚odhrnovačka' 3, 120
‚dno vozu' 3, 346
‚vál' 5, 588
prkno ‚prkno' 1, 358
prlí se ‚(koza) se prská' 3, 460
prnčý se ‚(koza) se prská' 3, 458
prnká se ‚(koza) se prská' 3, 458
probraná cesta ‚úvoz' 2, 328
probříslo ‚povříslo' 3, 184
probříslo metateze souhlásek 5, 375
probuďit ‚vzbudit' 1, 202
procna ‚brzdicí špalek' 3, 308
proďejt ‚navléci' 1, 196
proďíl ‚pěšinka ve vlasech' 1, 124
prohib ‚nárt' 1, 152
prohříslo ‚povříslo' 3, 184
prohříslo metateze souhlásek 5, 375
proj za nás disimilace 5, 422
proj ženeš disimilace 5, 422
prolhanec ‚lhář' 1, 186
prořezák ‚krojidlo' 3, 126
prose ‚vepř' 3, 462
proseč ‚voznice (na močůvku)' 3, 428
prosejvat ‚čistit obilí na velkookém sítě' 3, 228
proset ‚čistit obilí na velkookém sítě' 3, 230
prosit ‚žebrat' 2, 398
prosit se ‚doprošovat se' 2, 400
prosívat ‚čistit obilí na velkookém sítě' 3, 228
prosječ ‚voznice (na močůvku)' 3, 428
prosťeradlo ‚prostěradlo' 1, 312
prosťijadlo ‚prostěradlo' 1, 312
prosťiradlo ‚prostěradlo' 1, 312
prosťírka ‚vrstva obilí k mlácení' 3, 206
prostovlasý ‚prostovlasý' 1, 128
prostraňice ‚bočnice u vozu' pl. 3, 346
prostředňí svátek ‚svátek sv. Štěpána' 2, 468
prostřeňí ‚vrstva obilí k mlácení' 3, 206
prośentko ‚sele' 3, 472
prośno ‚(svině je) sprasná' 3, 470
prośok ‚vepř' 3, 462
prośuntko ‚sele' 3, 472
prośyncko ‚sele' 3, 472
prošno ‚(svině je) sprasná' 3, 470
protože příčinné věty 5, 475
prouška ‚brousek (u chleba)' 1, 266
provaz ‚provaz na utažení pavuzy' 3, 306
províslo ‚povříslo' 3, 184
provísło metateze souhlásek 5, 375
provizlo ‚povříslo' 3, 184
provizło metateze souhlásek 5, 375
provjésło ‚povříslo' 3, 184
provlačka ‚průvlačka' 3, 148
provláčka ‚průvlačka' 3, 148
provříslo metateze souhlásek 5, 375
provříslo ‚povříslo' 3, 184
provřístło ‚povříslo' 3, 184
metateze souhlásek 5, 375
prozba palatalizace 5, 332
proz'ba palatalizace 5, 330
prożba palatalizace 5, 330
prožba palatalizace 5, 330
prsa ‚zhlavík (plužních koleček)' 3, 139
prsách lok. pl. n. 4, 264

prsam dat. pl. n. 4, 236
prsám dat. pl. n. 4, 236
prsech lok. pl. n. 4, 264
prsích lok. pl. n. 4, 264
prská ‚mží' 2, 351
prská ‚(koza) se prská' 3, 458
prská se ‚(kočka) se honí' 3, 488
prská se ‚(koza) se prská' 3, 458
prsoch lok. pl. n. 4, 264
prsom dat. pl. n. 4, 236
prsou lok. pl. n. 4, 264
prsouch lok. pl. n. 4, 264
prsoum dat. pl. n. 4, 236
prst ‚ručka u travní kosy' 3, 172
prst ‚prst' 1, 149
‚roženec' 3, 170
prstínek ‚pomněnka' 2, 268
prsum (*p'er-*) dat. pl. n. 4, 236
prsúm dat. pl. n. 4, 236
prš ‚spadané suché jehličí' 2, 186
prša ‚spadané suché jehličí' 2, 186
pršče se ‚(koza) se prská' 3, 458
pršší sňih (*-é sňih*) ‚sněží, padá sníh' 2, 362
pršlí se ‚(koza) se prská' 3, 460
pršyvou ‚liják' 2, 354
prúdol ‚údolí' 2, 300
prúdolí ‚údolí' 2, 300
prúdolina ‚údolí' 2, 300
pruh ‚popruh u trakaře' 3, 384
pruna ‚švestka' 2, 54
prut ‚pomlázka (svazek prutů)' 2, 455
prutce ‚rychle' 1, 162
prutek ‚netopýr' 2, 100
prutuže příčinné věty 5, 475
prúvlač (*spr-*) f. ‚průvlačka' 3, 148
prúvlaček ‚průvlačka' 3, 148
prúvlačka (*spr-*) ‚průvlačka' 3, 148
prúvlak (*spr-*) ‚průvlačka' 3, 148
pružina ‚kosa s obloukem' 3, 164
pružinka ‚kosa s obloukem' 3, 164
pružňata (*prú-*) ‚plužní kolečka' 3, 136
prvňi den svátku ‚Boží hod vánoční' 2, 468
prvňi svátek ‚Boží hod vánoční' 2, 468
prýzeň ‚krecht' 3, 286
pryzma ‚hromada kamení vybraného z pole' 2, 298
pryzňa ‚krecht' 3, 286
prýzňa ‚krecht' 3, 286
prznák ‚chroust' 2, 124
pržňák ‚chroust' 2, 124
přacka ‚přeslička' 2, 275
přadlica ‚přeslice' 2, 433
přanda ‚přeslička' 2, 275
přaska ‚přeslička' 2, 275
změna 'a (> ě) > e 5, 52
přaslena ‚přeslička' 2, 275
přaslenka ‚přeslička' 2, 275
přaslénka ‚přeslička' 2, 275
přaslica změna 'a (> ě) > e 5, 52
přasl̥ica (*-l̥-, -le-, -ly-*) ‚přeslička' 2, 275
přasl̥ica ‚přeslice' 2, 433
přaslička změna 'a (> ě) > e 5, 52
přasl̥ička (*-l̥-, -le-, -ly-*) ‚přeslička' 2, 275
přástva ‚dračky' 2, 422
přatra vývoj měkkých retnic 5, 335
přatra plt. ‚patro (ve stodole)' 3, 70
pře- (předpona) změna i > e, ę 5, 122
přebíhá se ‚(kráva) se běhá' 3, 392
přeceda akuz. sg. m. 4, 124
přecede akuz. sg. m. 4, 124
přecedé nom. pl. m. 4, 158
přecedem instr. sg. m. 4, 148
přeceďi nom. pl. m. 4, 158
přeceďí nom. pl. m. 4, 158
přecedou instr. sg. m. 4, 148
přecedove nom. pl. m. 4, 158
přecedové nom. pl. m. 4, 158
přecedu akuz. sg. m. 4, 124
přecedu gen. sg. m. 4, 82
přecedum (*-úm*) instr. sg. m. 4, 148
přecedy akuz. sg. m. 4, 124
přecedy gen. sg. m. 4, 82
přecedym akuz. sg. m. 4, 124
přečerajšky ‚předevčírem' 5, 542
přečerejškem ‚předevčírem' 5, 542
přečerejšky ‚předevčírem' 5, 542
přečerem ‚předevčírem' 5, 542
přečérem ‚předevčírem' 5, 542
přečírem ‚předevčírem' 5, 542
předeček ‚plužní kolečka' 3, 136
předefčerá ‚předevčírem' 5, 542
předefčerajšky ‚předevčírem' 5, 542
předefčerejški ‚předevčírem' 5, 542
předefčerem ‚předevčírem' 5, 542
předefčeréškem ‚předevčírem' 5, 542
předek plouhu viz *předek* (*vot*) *plouhu*
předek (*vot*) *plouhu* ‚plužní kolečka' 3, 136
předevčírem ‚předevčírem' 5, 542
předlice ‚přeslice' 2, 433
předňí nosi ‚přední konce sanic' 3, 354
předobed ‚přesnídávka' 1, 205
předobjedek ‚přesnídávka' 1, 205
předvečerem ‚kvečeru' 5, 546
předvečírem ‚kvečeru' 5, 546
přefčerajšky ‚předevčírem' 5, 542
přefčerejškem ‚předevčírem' 5, 542
přefčerejški ‚předevčírem' 5, 542
přefčerem ‚předevčírem' 5, 542
přehibí ‚nárt' 1, 150
přehyb ‚nárt' 1, 150
přej řeku disimilace 5, 424
překážet ‚překážet' 1, 164
překlopit ‚zvrhnout (např. fůru)' 3, 310
překoťit ‚zvrhnout (např. fůru)' 3, 310
překoukanej ‚šilhavý' 1, 136
přémót se ‚ujmout se' 2, 80
přeorávat viz *pře*(*v*)*orávat*
přepadnout ‚klopýtnout' 1, 166
přepicháč ‚potykač' 3, 128
přepíchač ‚potykač' 3, 128
přepikač ‚potykač' 3, 128
přepikáč ‚potykač' 3, 132
přepíkač ‚potykač' 3, 128
přepoušťet ‚čistit obilí na velkookém sítě' 3, 230
přesejvat ‚čistit obilí na velkookém sítě' 3, 228
přesívat ‚čistit obilí na velkookém sítě' 3, 228
přeslica ‚přeslička' 2, 275
přeslice ‚přeslička' 2, 276
přeslicę ‚přeslice' 2, 433
přeslička ‚přeslice' 2, 433
přesl̥ička ‚přeslička' 2, 275
přesma ‚přeslička' 2, 275
přesmička ‚přeslička' 2, 275
přesňídávka ‚přesnídávka' 1, 205
přespala se ‚svobodná matka' 1, 92
přespanka ‚svobodná matka' 1, 90
přestodulka ‚perna' 3, 72
přestože přípustkové věty 5, 472
přestrkač ‚potykač' 3, 128
přestrkovač ‚potykač' 3, 128
přěščena ‚pramen' 2, 308
přetaček ‚sítko (na mouku)' 1, 254
přetáčet ‚čistit obilí na velkookém sítě' 3, 228
přetak ‚obilní síto' 3, 224
přetakovać ‚čistit obilí na velkookém sítě' 3, 228
přetčerejškem ‚předevčírem' 5, 542
přetčerejški ‚předevčírem' 5, 542
přetčírem ‚předevčírem' 5, 542
přeťekač ‚potykač' 3, 126
přetfčerajškem (*-fčo-*) ‚předevčírem' 5, 542
přetfčerajšky ‚předevčírem' 5, 542
přetfčerejškem ‚předevčírem' 5, 542
přetfčerejšky ‚předevčírem' 5, 542
přetfčerem ‚předevčírem' 5, 542
přetfčérem ‚předevčírem' 5, 542
přetfčery ‚předevčírem' 5, 542
přetfčéry ‚předevčírem' 5, 542
přetfčírem ‚předevčírem' 5, 542
přetfčorem ‚předevčírem' 5, 542
přetíkač ‚potykač' 3, 126
přeťíkač (*-ťi-*) ‚potykač' 3, 126
přetrženka ‚vosa' 2, 142
přetslice ‚přeslice' 2, 433
přetsmrknuťím ‚kvečeru' 5, 546
přetykač ‚potykač' 3, 126
přetykel ‚potykač' 3, 128
přetykl ‚potykač' 3, 128
(ne)*převal* ‚neporaz' 1, 164
převalit ‚zvrhnout (např. fůru)' 3, 310
převazet ‚překážet' 1, 164
převážat panenku Mariju ‚(dělat) žabky' 1, 112
převčírem ‚předevčírem' 5, 542
převjerák ‚potykač' 3, 128
pře(*v*)*orávat* ‚orat (hlubokou orbou)' 3, 107
převracet strníšťe ‚podmítat' 3, 108
(ne)*převrať* ‚neporaz' 1, 164
převráťet ‚zvrhnout (např. fůru)' 3, 310
převrátit (*převru-*) ‚zvrhnout (např. fůru)' 3, 310
převrhnout ‚zvrhnout (např. fůru)' 3, 310
(ne)*převroć* ‚neporaz' 1, 164
(ne)*převruć* ‚neporaz' 1, 164
přeživá ‚(kráva) přežvykuje' 3, 414
přežívá ‚(kráva) přežvykuje' 3, 412
přežouvá změna ó > uo > ů > ou 5, 99
přežouvá ‚(kráva) přežvykuje' 3, 412
přežvachuje ‚(kráva) přežvykuje' 3, 412
přežvéchává ‚(kráva) přežvykuje' 3, 412
přežvychuje ‚(kráva) přežvykuje' 3, 412
přežvykuje ‚(kráva) přežvykuje' 3, 412
přežwikuje ‚(kráva) přežvykuje' 3, 414
přę- (předpona) změna i > e, ę 5, 122
při- (předpona) změna i > e, ę 5, 122
Příbram m. nom. sg. 4, 70
Příbram f. nom. sg. 4, 70
Příbrama nom. sg. 4, 70

Příbrame gen. sg. f. 4, 104
Příbrami gen. sg. f. 4, 104
Příbramně gen. sg. f. 4, 104
přícl ‚kulatá příčka u žebříku' 3, 298
příčák ‚úvrať' 3, 104
příčel ‚kulatá příčka u žebříku' 3, 296
příčen ‚važiště' 3, 328
příčen m. ‚příčný trámek hrabí' 3, 250
příčeň ‚važiště' 3, 328
příčeň m. ‚příčný trámek hrabí' 3, 250
přička ‚čelo vozu' 3, 348
příčka ‚příčný trámek hrabí' 3, 250
‚čelo vozu' 3, 348
příčka ‚podélný trámek v plotě' 3, 95
‚průvlačka' 3, 148
‚kulatá příčka u žebříku' 3, 296
přičňik ‚úvrať' 3, 104
přid 2. os. sg. imp. 4, 478
příd 2. os. sg. imp. 4, 478
přid' 2. os. sg. imp. 4, 478
přídʲi 2. os. sg. imp. 4, 478
přigovek ‚šárka' 3, 322
přiháňečka ‚kosa s obloukem' 3, 164
přiháňka ‚kosa s obloukem' 3, 164
přihazovačka ‚kosa s obloukem' 3, 166
příhbí ‚nárt' 1, 150
přihébí ‚nárt' 1, 150
příhonka ‚kosa s obloukem' 3, 164
přihrbi ‚nárt' 1, 150
přihrnovačka ‚kosa s obloukem' 3, 166
přihúňka ‚kosa s obloukem' 3, 164
příhybí ‚nárt' 1, 150
přijat se ‚ujmout se' 2, 80
přijď 2. os. sg. imp. 4, 478
přijďi 2. os. sg. imp. 4, 478
příjďi 2. os. sg. imp. 4, 478
přijmout se ‚ujmout se' 2, 80
příklopka ‚poklička' 1, 282
příkop ‚příkop u cesty' 2, 330
příkopa ‚příkop u cesty' 2, 330
příkopka ‚příkop u cesty' 2, 330
přikrýfka ‚poklička' 1, 282
přílazek ‚vrátka v plotě' 3, 100
přilepek (*-lypek*) ‚zápraží' 1, 384
příloh ‚úhor' 3, 102
přiluh ‚úhor' 3, 102
přímnout se ‚ujmout se' 2, 80
přimout se ‚ujmout se' 2, 80
přimsel m. ‚kulatá příčka u žebříku' 3, 296
přimsl m. ‚kulatá příčka u žebříku' 3, 296
přinďel ‚pěšinka ve vlasech' 1, 124
přinďi 2. os. sg. imp. 4, 478
přiňďi 2. os. sg. imp. 4, 478
přindz' 2. os. sg. imp. 4, 478
přiňdz' 2. os. sg. imp. 4, 478
přínos ‚zakončení plazu' 3, 119
připeňák ‚klíště' 2, 164
připínáček ‚napínáček' 5, 590
připínačka ‚napínáček' 5, 590
připinák ‚klíště' 2, 164
připínák ‚klíště' 2, 164
‚napínáček' 5, 590
připiňak ‚klíště' 2, 164
připiňák ‚klíště' 2, 164
připíňák ‚klíště' 2, 164
‚napínáček' 5, 590
připiňáki ‚plody lopuchu' 2, 282
připjeňák ‚klíště' 2, 164
připjeňáki ‚plody lopuchu' 2, 282
příplata ‚zakončení plazu' 3, 119
‚radlice pluhu' 3, 124
příplatňik ‚podložka u zákolníku' 3, 340
připroška ‚jíška' 1, 208
přísada ‚sazenice (jednotlivina)' 2, 76
‚sazenice' (kolektivum) 2, 76
přísažňí bába ‚porodní bába' 1, 92
přísažňí bába ‚porodní bába' 1, 92
přisekávačka ‚kosa s obloukem' 3, 164
přisel f. ‚kulatá příčka u žebříku' 3, 296
přísel (*při-*) m. ‚kulatá příčka u žebříku' 3, 296
přisl m. ‚kulatá příčka u žebříku' 3, 296
přísl m. ‚kulatá příčka u žebříku' 3, 296
přisle f. ‚kulatá příčka u žebříku' 3, 296
přislik ‚kulatá příčka u žebříku' 3, 296
přístodolek ‚perna' 3, 72
přístodúlek ‚perna' 3, 72
přístodúlko n. ‚perna' 3, 72
přistoje přech. přít. sg. m. 4, 602
přístudúlek ‚perna' 3, 72
příšť ‚pramen' 2, 308
přítaňák (*při-*) ‚provaz na utažení pavuzy' 3, 302
příťež ‚opraťˇ' 3, 358
přivorávák ‚rádlo' 3, 132
přusle n. ‚kulatá příčka u žebříku' 3, 298
přuslik ‚kulatá příčka u žebříku' 3, 298
přy- (předpona) změna i > e, ę 5, 122
přyjoc' se ‚ujmout se' 2, 80
přyjunť śe ‚ujmout se' 2, 80
přyndzuł ‚pěšinka ve vlasech' 1, 124
přynślica ‚přeslice' 2, 433
přypuna ‚pavuza' 3, 300
přýval ‚liják' 2, 354
psá ‚psí' 3, 478
psák ‚psík' 3, 480
psáň ‚dopis' 1, 85
psaňí ‚dopis' 1, 85
psáňi ‚dopis' 1, 86
psáňí ‚dopis' 1, 85
psara ‚nejedlá, jedovatá houba' 2, 226
psárka ‚nejedlá, jedovatá houba' 2, 226
pse akuz. pl. m. 4, 248
psej f. ‚psi' 3, 478
psejček ‚psík' 3, 480
psejčí f. ‚psí' 3, 478
psejk ‚psík' 3, 480
psę akuz. pl. m. 4, 248
psí f. ‚psí' 3, 478
psí bez ‚keř černého bezu' 2, 285
psí bzinky ‚plody černého bezu' 2, 288
psí bzunki ‚plody černého bezu' 2, 288
psi (*h*)*ocho* ‚jitrocel větší' 2, 244
psí hřib ‚nejedlá, jedovatá houba' 2, 226
psí huba ‚nejedlá, jedovatá houba' 2, 226
psí jazýček ‚jitrocel kopinatý' 2, 241
psí jazýček ‚jitrocel větší' 2, 244
psí jazyk ‚jitrocel kopinatý' 2, 241
‚jitrocel větší' 2, 244
psí lud ‚čejka' 2, 120
psi mak ‚vlčí mák' 2, 252
psi ocho viz *psi* (*h*)*ocho*
psíček ‚horní výstupek na konci oje' 3, 314
psíček ‚psík' 3, 480
psík ‚horní výstupek na konci oje' 3, 314
psík ‚psík' 3, 480
psinki ‚plody černého bezu' 2, 288
psjá ‚psí' 3, 478
psofčí f. ‚psí' 3, 478
psosór ‚jitrocel větší' 2, 244
psota ‚plody lopuchu' 2, 282
psovi dat. sg. m. 4, 108
psovská ‚psí' 3, 478
psovskej bez ‚keř černého bezu' 2, 285
psu dat. sg. m. 4, 108
psú akuz. pl. m. 4, 248
psúch akuz. pl. m. 4, 248
psuov akuz. pl. m. 4, 248
psuv akuz. pl. m. 4, 248
psy akuz. pl. m. 4, 248
psý kozák ‚nejedlá, jedovatá houba' 2, 226
psynec ‚nejedlá, jedovatá houba' 2, 226
ps'ak ‚psík' 3, 480
ps'inka ‚bubák (uschlý zbytek květu na spodu jablka)' 2, 64
ps'o f. ‚psí' 3, 478
ps'ok ‚psík' 3, 480
pśo f. ‚psí' 3, 478
pśok ‚nejedlá, jedovatá houba' 2, 226
‚psík' 3, 480
pšatra vývoj měkkých retnic 5, 335
pšatra plt. ‚patro (ve stodole)' 3, 70
pščely nom. pl. f. 4, 176
pšeňca ‚pšenice' 3, 156
pšence ‚pšenice' 3, 156
redukce i, y (í, ý) 5, 156
pšeňce redukce i, y (í, ý) 5, 156
pšeňice ‚pšenice' 3, 156
pšeňəca redukce i, y (í, ý) 5, 156
pšírovat ‚orat (hlubokou orbou)' 3, 107
pšká uchování staršího i, í 5, 170
pšo f. ‚psí' 3, 478
ptácci nom. pl. m. 4, 160
ptáčci nom. pl. m. 4, 160
ptáčcí nom. pl. m. 4, 160
ptáčcə nom. pl. m. 4, 160
ptačí mák ‚vlčí mák' 2, 252
ptačí víno ‚šťavel' 2, 229
ptači zeli ‚šťavel' 2, 229
ptačí zelí ‚šťavel' 2, 229
ptáčkove nom. pl. m. 4, 162
ptáčkové nom. pl. m. 4, 162
ptáčkovja nom. pl. m. 4, 162
ptáčky (*-čk'i*) nom. pl. m. 4, 160
ptačý fojt ‚střízlík' 2, 110
ptájci nom. pl. m. 4, 160
ptat ‚žebrat' 2, 398
pťen m. ‚kmen' 2, 198
ptošk'i nom. pl. m. 4, 160
pu ‚pluh' 3, 112
pubočáki ‚pobočnice' 3, 370
pucina ‚nevypalovaná cihla' 1, 370
pucka ‚míč' 1, 114
puckovat se ‚koulovat se' 1, 116
pucl ‚pulec' 2, 172
pucláček ‚květináč' 1, 296
puclák ‚květináč' 1, 296
pucmašina ‚fukar' 3, 231
pucovat ‚omítat' 1, 372

pucovat ‚čistit studnu' 1, 396
pucuje se ‚(kráva) se čistí' 3, 398
púćok ‚krocan' 3, 542
púč ‚měchuřina' 1, 248
pučet ‚půjčit' 2, 392
pučí ‚(brambor) klíčí' 3, 274
pučit ‚půjčit' 2, 392
púčit ‚půjčit' 2, 392
pučívat ‚půjčovat' 2, 392
púčívat ‚půjčovat' 2, 392
púčki ‚šišky na krmení hus' 3, 534
pučovat ‚půjčovat' 2, 392
púda ‚dřevěná podlaha' 1, 354
púda ‚půda' 1, 363
‚místnost, kam se ukládá zrno' 3, 236
pudlač ‚kropicí konev' 2, 77
pudlíščata ‚druhá housata' 3, 532
púdzim kvantita 5, 269
pufá ‚(kráva) trká' 3, 414
pugel ‚kozel' 3, 462
pugl ‚kozel' 3, 462
puh ‚pluh' 3, 112
puhač ‚sýček' 2, 104
puchařina ‚měchuřina' 1, 248
puchejř ‚bouchoř' 2, 54
pucheřina ‚měchuřina' 1, 248
puchlice ‚bouchoř' 2, 54
puchor ‚bouchoř' 2, 54
puchorina ‚měchuřina' 1, 248
puchr ‚bouchoř' 2, 54
puchřok ‚bouchoř' 2, 54
puchýř ‚měchuřina' 1, 248
puchyřina ‚měchuřina' 1, 248
puj puj ‚volání na slepice' 3, 502
puják ‚krocan' 3, 544
pujka ‚krůta' 3, 544
puk ‚keř černého bezu' 2, 285
‚kozel' 3, 462
‚vyfouklé vejce' 3, 512
púk ‚pavouk' 2, 158
‚kozel' 3, 462
záměna retnic 5, 440
pukač ‚keř černého bezu' 2, 285
pukala ‚květináč' 1, 296
pukálovisko ‚keř černého bezu' 2, 285
pukavec ‚vlčí mák' 2, 254
‚zkažené vejce' 3, 516
pukel ‚boule' 1, 171
puki ‚přední konce sanic' 3, 354
pukl ‚kozel' 3, 462
puklice ‚(dělat) žabky' 1, 110
‚poklička' 1, 282
‚kopretina' 2, 267
puklíce ‚poklička' 1, 282
puklička ‚poklička' 1, 282
puklički ‚(dělat) žabky' 1, 110
pukúj kvantita 5, 296
pul gen. pl. n. 4, 202
púl vrat ‚půle vrat' 3, 66
púl vrát ‚půle vrat' 3, 66
pula ‚konvička na mléko' 1, 284
pula vrat ‚půle vrat' 3, 66
púla vrat ‚půle vrat' 3, 66
púla vrát ‚půle vrat' 3, 66
púla vrátňice ‚půle vrat' 3, 68
púla wrat ‚půle vrat' 3, 68
puladňice ‚lať' 1, 376
pulc ‚pulec' 2, 172
pulčák ‚pulec' 2, 172
pulče n. ‚pulec' 2, 172
pulčík ‚pulec' 2, 172
púle ‚pole' 3, 100
nom. sg. n. 4, 52
gen. sg. n. 4, 86
púle vrat ‚půle vrat' 3, 66
púle vrát ‚půle vrat' 3, 66
pulec ‚pulec' 2, 172
púlec ‚pulec' 2, 172
púlka vrat ‚půle vrat' 3, 66
púlka vrát ‚půle vrat' 3, 66
pulmíč ‚míč' 1, 114
pulmo ‚míč' 1, 114
pulnoglávac ‚pulec' 2, 172
púlvrat ‚půle vrat' 3, 66
púlvrát ‚půle vrat' 3, 66
puł vratuf ‚půle vrat' 3, 66
pumíč ‚míč' 1, 114
pumlič ‚míč' 1, 114
pumlič f. ‚míč' 1, 114
pumlíč ‚míč' 1, 114
pumlo ‚míč' 1, 114
pumpel ‚pampeliška (smetanka)' 2, 260
pumpeléška ‚pampeliška (smetanka)' 2, 260
pumpelica ‚pampeliška (smetanka)' 2, 260
pumpelich ‚pampeliška (smetanka)' 2, 260
pumpelířka ‚pampeliška (smetanka)' 2, 260
pumpeliša ‚pampeliška (smetanka)' 2, 260
pumpelišek ‚pampeliška (smetanka)' 2, 260
pumpeliška ‚pampeliška (smetanka)' 2, 260
pumpiliška ‚pampeliška (smetanka)' 2, 260
pumprléřka ‚pampeliška (smetanka)' 2, 260
pumprléška ‚pampeliška (smetanka)' 2, 260
pumprlica ‚pampeliška (smetanka)' 2, 260
pumprlík ‚pampeliška (smetanka)' 2, 260
pumprliška ‚pampeliška (smetanka)' 2, 260
pumr ‚bouchoř' 2, 54
pumrdlíč ‚míč' 1, 114
pumrlíč ‚míč' 1, 114
pumuc 2. os. sg. imp. 4, 466
pumuž 2. os. sg. imp. 4, 466
puňć f. ‚pouť' 2, 462
punček ‚bramborový klíček' 3, 272
punďelí n. ‚pondělí' 2, 444
punebí ‚půda' 1, 363
punoglavec ‚pulec' 2, 172
punoglávec ‚pulec' 2, 172
punt ‚čelo vozu' 3, 348
pupava ‚pampeliška (smetanka)' 2, 262
pupek ‚bubák (uschlý zbytek květu na spodu jablka)' 2, 64
pupik ‚bubák (uschlý zbytek květu na spodu jablka)' 2, 64
pupl m. ‚bubák (uschlý zbytek květu na spodu jablka)' 2, 64
pura ‚krůta' 3, 544
púra ‚krůta' 3, 544
puran ‚krocan' 3, 544
puráň ‚krocan' 3, 544
purcl ‚pulec' 2, 172
purka ‚krůta' 3, 544
purko ‚hrabiště' 3, 246
purš ‚kozel' 3, 462
pusat se ‚líbat se' 1, 96
pusovat se ‚líbat se' 1, 96
pušćá ‚(brambor) klíčí' 3, 274
pušča kely ‚(brambor) klíčí' 3, 274
pušček ‚bramborový klíček' 3, 272
puščol příč. min. sg. m. 4, 525
puška ‚výztuž hlavy u kola' 3, 338
puškovat se ‚koulovat se' 1, 116
puškvorec ‚bouchoř' 2, 54
put ‚volání na slepice' 3, 498
puť ‚volání na slepice' 3, 498
púť ‚volání na slepice' 3, 498
puť puť ‚volání na slepice' 3, 502
puta ‚sedmikráska' 2, 264
‚volání na slepice' 3, 498
‚krůta' 3, 542
púta ‚kmotr' 1, 93
‚volání na slepice' 3, 498
‚krůta' 3, 544
puťák ‚sýček' 2, 104
púťák ‚sýček' 2, 104
putar ‚cestář' 2, 382
putár ‚cestář' 2, 382
pútec ‚pěšinka ve vlasech' 1, 124
putelka ‚konvička na mléko' 1, 284
putélka ‚konvička na mléko' 1, 284
puťem ‚volání na slepice' 3, 498
puteňice ‚popruh u nůše' 3, 386
puti ‚volání na slepice' 3, 498
puťi ‚volání na slepice' 3, 498
putka ‚ptačí budka' 2, 114
‚volání na slepice' 3, 498
puťka ‚volání na slepice' 3, 498
putki ‚volání na slepice' 3, 498
putpuďák ‚sýček' 2, 104
putr ‚máslo' 1, 230
putra ‚máslo' 1, 230
putrblum ‚blatouch' 2, 272
putršniti ‚(dělat) žabky' 1, 113
puťuťuťú ‚volání na slepice' 3, 498
puų vrut ‚půle vrat' 3, 66
púval ‚strop' 1, 354
púvalí ‚strop' 1, 354
púz změna au > ou > ó 5, 102
púza změna au > ou > ó 5, 102
puzavac ‚svlačec' 2, 258
puzavec ‚svlačec' 2, 258
púž ‚slimák' 2, 166
púžek ‚rádlo' 3, 132
pužní kolečká ‚plužní kolečka' 3, 136
pųatefka ‚podélný trámek v plotě' 3, 95
pųatfa ‚podélný trámek v plotě' 3, 95
pyc 2. os. sg. imp. 4, 468
pýcť inf. 4, 486
pylno l sonans 5, 179
pyňize kvantita 5, 301
pyňok ‚pařez' 2, 209
pypel m. ‚bubák (uschlý zbytek květu na spodu jablka)' 2, 64
pýr ‚pýr' 2, 260
pýř m. ‚pýr' 2, 260
pýřovice ‚pýr' 2, 260
pyřovňica ‚pýr' 2, 260
pyřuſka ‚pýr' 2, 260
pýtat ‚žebrat' 2, 398
pytel ‚chumáč ovoce' 2, 60

pytel ‚pytel na obilí' 3, 234
pytél ‚pytel na obilí' 3, 234
pytlík ‚bouchoř' 2, 54
pytlík ‚váček na tabák' 2, 420
pəpədíje m. pl. ‚pampeliška (smetanka)' 2, 264

p'ana kvantita 5, 196
p'astovać ‚chovat (dítě)' 1, 104
p'ata kvantita 5, 190
vývoj měkkých retnic 5, 336
p'atro vývoj měkkých retnic 5, 335
p'ecka ‚pecka' 2, 62
p'echti ‚pěšky' 5, 558
p'eje ‚kokrhá' 3, 494
p'ekoŕa změna 'a (> ě) > e 5, 51
p'ekořach lok. pl. m. 4, 260
p'ekoře akuz. pl. m. 4, 250
p'ekoři akuz. pl. m. 4, 250
gen. pl. m. 4, 192
p'enze kvantita 5, 301
p'eřu dat./lok. sg. n. 4, 114
p'es vývoj měkkých retnic 5, 332
p'iňundze kvantita 5, 301
p'olunek ‚pelyněk' 2, 248
p'oluňka ‚pelyněk' 2, 248
p'uro ‚brk' 2, 433
kvantita 5, 240
p'yc inf. 4, 486
p'yň m. ‚kmen' 2, 198
‚pařez' 2, 209
p'yńć vývoj nosovek 5, 140
p'yńč vývoj nosovek 5, 140
p'ynta kvantita 5, 190
vývoj měkkých retnic 5, 336
p'yntro vývoj měkkých retnic 5, 335
p'yňunze kvantita 5, 301
p'yršči ‚spadané suché jehličí' 2, 186
p'yřovać ‚pýr' 2, 260
p'yřu dat./lok. sg. n. 4, 114
p'yřufka ‚pýr' 2, 260

rábe ‚hrábě' 3, 246
rabice ‚věšák' 1, 308
rabje ‚hrábě' 3, 246
rac'a ‚pazneht' 3, 416
rač ‚raději' 5, 552
ráč ‚raději' 5, 552
rača ‚pazneht' 3, 416
račej ‚raději' 5, 552
rači ‚raději' 5, 552
račí ‚raději' 5, 552
ráči ‚raději' 5, 552
račica ‚pazneht' 3, 416
račik ‚raději' 5, 552
račisko ‚hrabiště' 3, 248
račok ‚klíště' 2, 164
račši ‚raději' 5, 552
radášek ‚větrný vír' 2, 348
raďeji ‚raději' 5, 552
radek ‚pokos' 3, 240
radelňí kolečka ‚plužní kolečka' 3, 136
rádelňík ‚radlice rádla' 3, 133
rádíjofka ‚rádiovka' 5, 584
rádijónka ‚rádiovka' 5, 584
radilko ‚rádlo' 3, 132
rádilko ‚rádlo' 3, 132

rádílko ‚rádlo' 3, 132
rádílko (*ra-*) ‚radlice rádla' 3, 133
rádionka ‚rádiovka' 5, 584
rádiovka ‚rádiovka' 5, 584
radla plt. ‚rádlo' 3, 132
rádle n. ‚rádlo' 3, 132
radlice ‚odhrnovačka' 3, 120
radlice ‚radlice rádla' 3, 133
radlice ‚radlice pluhu' 3, 122
radlička ‚radlice pluhu' 3, 122
radlička ‚radlice rádla' 3, 133
radlo ‚rádlo' 3, 132
rádlo ‚pluh' 3, 112
‚radlice rádla' 3, 133
rádlo ‚rádlo' 3, 132
radło ‚radlice rádla' 3, 133
radvanec ‚kolečko na vožení hlíny' 3, 378
radvánec ‚kolečko na vožení hlíny' 3, 378
rádvint ‚větrný vír' 2, 348
radyjonka ‚rádiovka' 5, 584
rahínko ‚bidýlko nad kamny' 1, 324
‚hrabiště' 3, 248
‚hřad' 3, 522
ráhínko ‚bidýlko nad kamny' 1, 324
rahno ‚bidýlko nad kamny' 1, 324
‚bidlo' 1, 326
‚hřad' 3, 522
ráhno ‚bidýlko nad kamny' 1, 324
‚hřad' 3, 522
rachá ‚(prase) chrochtá' 3, 466
ráchá ‚mží' 2, 351
racháč ‚pluh' 3, 112
rachadlo ‚pluh' 3, 112
rachák ‚pluh' 3, 112
rachátko ‚chrastítko' 1, 108
rachlátko ‚chrastítko' 1, 108
rachliček ‚chrastítko' 1, 108
rachlik ‚chrastítko' 1, 108
rachotka ‚velikonoční řehtačka' 2, 448
rachtá ‚(prase) chrochtá' 3, 466
rachtačka ‚chrastítko' 1, 108
‚velikonoční řehtačka' 2, 448
rachták ‚chrastítko' 1, 108
rachtátko ‚chrastítko' 1, 108
rajča n. ‚rajské jablíčko' 2, 86
rajče n. ‚rajské jablíčko' 2, 86
rajčinka ‚rajské jablíčko' 2, 86
rajda ‚ranec (trávy)' 3, 256
rajfina ‚vrchní bidlo žebřin' 3, 290
rajml ‚jinovatka' 2, 366
rajračka ‚velikonoční řehtačka' 2, 448
rajsče n. ‚rajské jablíčko' 2, 86
rajské jablíčko ‚rajské jablíčko' 2, 86
rajske jabluško ‚rajské jablíčko' 2, 86
rajské jabúčko ‚rajské jablíčko' 2, 86
rajské japko ‚rajské jablíčko' 2, 86
rajskí n. sg. ‚rajské jablíčko' 2, 86
rajšča n. ‚rajské jablíčko' 2, 86
rajščák ‚rajské jablíčko' 2, 86
rajšče n. ‚rajské jablíčko' 2, 86
rajštak ‚pěšina' 2, 322
rajta ‚velkooké obilní síto' 3, 226
rajtar ‚fukar' 3, 231
rajtaš ‚poduška u chomoutu' 3, 368
rajzek ‚ryzec pravý' 2, 224
rajzle ‚podélný trámek v plotě' 3, 96

rakat ‚tahat za vlasy' 1, 126
rambouch ‚rampouch' 2, 374
ramena ‚ramena (plužních koleček)' 3, 144
‚přední ramena vozu' 3, 317
ramena n. plt. ‚zadní ramena vozu' 3, 316
raménko ‚ramínko' 5, 584
rameno ‚paprsek (u bran)' 3, 148
‚průvlačka' 3, 148
‚ranec (trávy)' 3, 256
ramínko ‚příčný trámek hrabí' 3, 250
‚ramínko' 5, 584
ramlice ‚samice králíka' 3, 484
ramluje se ‚(kočka) se honí' 3, 488
ramovat ‚čistit studnu' 1, 396
ramplouch ‚rampouch' 2, 376
rampoch ‚rampouch' 2, 374
rampóch ‚chumáč ovoce' 2, 60
rampouch ‚bouchoř' 2, 54
‚rampouch' 2, 374
rampouk ‚rampouch' 2, 374
rampoul ‚rampouch' 2, 374
ráňá se ‚rozednívá se, svítá' 2, 342
rancuje se ‚(svině) se bouká' 3, 470
randa ‚ranec (trávy)' 3, 256
randulec ‚chumáč ovoce' 2, 58
ranec ‚chumáč ovoce' 2, 60
ranec trávi ‚ranec (trávy)' 3, 256
raňí ‚raný' 3, 282
raňí sa ‚rozednívá se, svítá' 2, 342
raňí se ‚rozednívá se, svítá' 2, 342
ranňi ‚raný' 3, 282
ranňí ‚raný' 3, 282
raňňi ‚raný' 3, 282
raňňí ‚raný' 3, 282
raný ‚raný' 3, 282
rapač ‚velikonoční řehtačka' 2, 448
rapavá žába ‚ropucha' 2, 176
rápki ‚hrábě' 3, 246
raplavá žába ‚ropucha' 2, 176
rapňačka ‚ropucha' 2, 174
rapouch ‚rampouch' 2, 374
rapouch ‚bouchoř' 2, 54
rapucha ‚ropucha' 2, 174
rapuchňa ‚ropucha' 2, 174
rapuchňačka ‚ropucha' 2, 174
rarach ‚větrný vír' 2, 348
rarášek ‚větrný vír' 2, 348
ras ‚pohodný' 2, 384
rasák ‚pohodný' 2, 384
rasát ‚sazenice' (kolektivum) 2, 77
rasík ‚pohodný' 2, 384
rasocha ‚hrabiště' 3, 248
rasochy ‚ramena (plužních koleček)' 3, 144
‚zadní ramena vozu' 3, 316
rasoška ‚pohodný' 2, 384
‚hrabiště' 3, 248
rasouskej ‚pohodný' 2, 384
rastok ‚ráztoka' 2, 304
rastoka ‚ráztoka' 2, 304
rástoka ‚ráztoka' 2, 304
ráštoka ‚ráztoka' 2, 304
raťˇ f. ‚pazneht' 3, 416
rata ‚potkan, krysa' 2, 98
raťa ‚pazneht' 3, 416
ratanec ‚chumáč ovoce' 2, 58
raťica ‚pazneht' 3, 416

raťik ‚pazneht' 3, 416
raťisko ‚hrabiště' 3, 248
raufa ‚jesle' 3, 80
raz ‚jednou' 4, 410
ráz ‚pokos' 3, 240
rá́z ‚jednou' 4, 410
ražno ‚rychle' 1, 160
rebňík kvantita 5, 302
reglik ‚závlačka u řetízku' 3, 332
regrut ‚vrstevník' 1, 80
rechá́ ‚(prase) chrochtá' 3, 466
rechla (*ra-*) ‚věšák' 1, 308
rechotka ‚chrastítko' 1, 108
‚velikonoční řehtačka' 2, 448
rechta ‚(prase) chrochtá' 3, 466
rechtačka ‚chrastítko' 1, 108
rejba kvantita 5, 218
rejd ‚zatáčka' 2, 334
rejfa ‚vrchní bidlo žebřin' 3, 290
rejfina ‚vrchní bidlo žebřin' 3, 290
rejha ‚příkop u cesty' 2, 330
rejka ‚vrchní bidlo žebřin' 3, 290
rejlík ‚závlačka u řetízku' 3, 332
rejpanka ‚pampeliška (smetanka)' 2, 262
rejpaňice ‚pampeliška (smetanka)' 2, 262
rejpat ‚podmítat' 3, 108
rejračka ‚velikonoční řehtačka' 2, 448
rejsek ‚ryzec pravý' 2, 224
rejstri ‚kleče' 3, 114
rejš ‚raději' 5, 552
rejši ‚raději' 5, 552
rejší ‚raději' 5, 552
rejzák ‚ryzec pravý' 2, 224
rejzeček ‚ryzec pravý' 2, 224
rejž f. ‚žito' 3, 154
réjž ‚žito' 3, 156
rejžňíšťe ‚strniště po žitě' 3, 192
relfán ‚modřín' 2, 184
relík ‚cop' 1, 124
relpám ‚modřín' 2, 184
relpan ‚modřín' 2, 184
relpán ‚modřín' 2, 184
reml ‚jinovatka' 2, 366
remlice ‚samice králíka' 3, 484
remluje se ‚(kočka) se honí' 3, 488
rempál ‚modřín' 2, 184
repač ‚velikonoční řehtačka' 2, 448
repačka (*ry-*) ‚pampeliška (smetanka)' 2, 262
repotáč ‚velikonoční řehtačka' 2, 448
repucha ‚ropucha' 2, 174
reska ‚ryzec pravý' 2, 224
‚vřes' 2, 236
rešt proteze 5, 358
reťina ‚vrchní bidlo žebřin' 3, 290
revek ‚bramborový klíček' 3, 272
revit ‚štěpovat (strom)' 2, 62
rez m. ‚vřes' 2, 236
rez m. ‚rez' 1, 396
rez f. ‚rez' 1, 396
rezanka ‚řezanka' 3, 420
rezavina ‚rez' 1, 396
rezec ‚ryzec pravý' 2, 224
rezek ‚ryzec pravý' 2, 224
rež f. ‚žito' 3, 154
réž f. ‚žito' 3, 154
režné strňisko ‚strniště po žitě' 3, 194
režňisko ‚strniště po žitě' 3, 192
režňísko ‚strniště po žitě' 3, 192
réžňisko ‚strniště po žitě' 3, 192
režňíšťe ‚strniště po žitě' 3, 192
ribí vočičko ‚pomněnka' 2, 270
ribički ‚(dělat) žabky' 1, 112
ribňak kvantita 5, 302
rička ‚stolička' 1, 306
ridlik ‚závlačka u řetízku' 3, 332
ŕífa ‚vrchní bidlo žebřin' 3, 290
ŕígl ‚podélný trámek v plotě' 3, 95
riglina ‚podélný trámek v plotě' 3, 95
rihl ‚podélný trámek v plotě' 3, 95
rihliček ‚závlačka u řetízku' 3, 332
rihlik ‚závlačka u řetízku' 3, 332
richle ‚rychle' 1, 160
richťina ‚vrchní bidlo žebřin' 3, 294
ríkl ‚podélný trámek v plotě' 3, 95
riklik ‚závlačka u řetízku' 3, 332
rikol ‚příkop u cesty' 2, 330
rimbapki ‚(dělat) žabky' 1, 112
rimik kvantita 5, 302
rimík kvantita 5, 302
rimík změna bn > mn > m 5, 450
rimňik kvantita 5, 302
rimňík kvantita 5, 302
rimňík změna bn > mn > m 5, 450
ripáki ‚přední konce sanic' 3, 354
risák ‚napínáček' 5, 590
riska ‚krecht' 3, 286
risovák ‚napínáček' 5, 590
riť ‚pařez' 2, 209
ritkup ‚křemenáč' 2, 223
ríťové ‚spodní část snopu' 3, 188
riví ‚bramborová nať' 3, 276
ríví ‚bramborová nať' 3, 276
rivňík kvantita 5, 302
rizák ‚ryzec pravý' 2, 224
rizl ‚spalničky' 1, 174
rizle ‚velkooké obilní síto' 3, 226
rízle ‚spalničky' 1, 174
rizlovat ‚čistit obilí na velkookém sítě' 3, 228
ríž f. ‚žito' 3, 154
rižec ‚ryzec pravý' 2, 224
rjéčica ‚obilní síto' 3, 224
rmelí ‚jmelí' 2, 200
roba ‚žena' 1, 72
robař ‚hrobník' 2, 414
róbél ‚kolík na utahování povřísla' 3, 186
robit masuo ‚stloukat máslo' 1, 232
robje ‚dítě' 1, 100
róbl ‚rampouch' 2, 374
róblovat ‚štěpovat (strom)' 2, 62
roc m. ‚potkan, krysa' 2, 98
rocák ‚potkan, krysa' 2, 98
rocna ‚potkan, krysa' 2, 98
‚ropucha' 2, 174
ročák ‚vrstevník' 1, 80
ročňák ‚vrstevník' 1, 80
ročňik ‚vrstevník' 1, 80
róda ‚čáp' 2, 120
rodák ‚vrstevník' 1, 80
rogáč ‚bouchoř' 2, 58
rogauka ‚kvedlačka' 1, 292
rogovy barak ‚rohový dům' 5, 576
roh ‚boule' 1, 171
‚ručka u travní kosy' 3, 172
‚kleštiny' 3, 366
roh kvantita 5, 206
roha gen. sg. m. 4, 76
roháč ‚škvor' 2, 160
rohačka ‚kvedlačka' 1, 292
‚trávnice' 3, 258
rohák ‚rohový dům' 5, 576
rohál ‚škvor' 2, 160
rohaťina ‚věšák' 1, 308
‚kleštiny' 3, 366
rohaťinka ‚věšák' 1, 308
rohi ‚přední konce sanic' 3, 354
rohlejk změna í > ej > é (> í) 5, 82
rohlék změna í > ej > é (> í) 5, 82
rohlik ‚ručka u travní kosy' 3, 172
změna í > ej > é (> í) 5, 84
rohlík změna í > ej > é (> í) 5, 84
rohový dům ‚rohový dům' 5, 576
rohu gen. sg. m. 4, 76
rohy plt. ‚kleštiny' 3, 366
rochá ‚(prase) chrochtá' 3, 466
rochadlo ‚pluh' 3, 112
rochce ‚(prase) chrochtá' 3, 466
rochoce ‚(prase) chrochtá' 3, 466
rochtá ‚(prase) chrochtá' 3, 466
roj kvantita 5, 206
rój kvantita 5, 206
rojžít ‚rozsvítit' 1, 344
roké gen. pl. f. 4, 222
role n. ‚pole' 3, 100
role f. ‚pole' 3, 100
róle f. ‚pole' 3, 100
rolí f. ‚pole' 3, 100
rolí n. ‚pole' 3, 100
rolna ‚ropucha' 2, 174
rolná žába ‚ropucha' 2, 174
rolňice ‚ropucha' 2, 174
rolvágn ‚valník' 3, 350
romejší ‚mží' 2, 351
romlánki ‚shrabané zbytky obilí na strništi' 3, 194
romlovački ‚shrabané zbytky obilí na strništi' 3, 194
rompál ‚rampouch' 2, 374
ronkla ‚krmná řepa' 3, 284
ropka ‚žena' 1, 72
ropóch ‚bouchoř' 2, 54
ropucha ‚ropucha' 2, 174
ropuka ‚ropucha' 2, 174
ros příč. min. sg. m. 4, 548
rosá ‚mží' 2, 351
rósá ‚mží' 2, 351
rosce 3. os. sg. ind. préz. 4, 442
roschybovat ‚rozhazovat (hnůj po poli)' 3, 429
rosí ‚mží' 2, 351
roskobilka ‚kobylka' 2, 136
roskýdat ‚rozhazovat (hnůj po poli)' 3, 429
roskydávat ‚rozhazovat (hnůj po poli)' 3, 429
rosk'idovat ‚rozhazovat (hnůj po poli)' 3, 429
rosňe (*ros'-*, *roś-*) 3. os. sg. ind. préz. 4, 442
rosnul příč. min. sg. m. 4, 548
rosochy ‚zadní ramena vozu' 3, 316
rosol ‚huspenina' 5, 592
rosplóšč ‚obleva' 2, 378
rosplóťi ‚obleva' 2, 378

rospora ‚važiště' 3, 328
‚rozporka' 3, 330
rosporka ‚rozporka' 3, 330
rospoťirka ‚vrstva obilí k mlácení' 3, 206
rospoušt ‚obleva' 2, 378
rospoušť ‚obleva' 2, 378
rospoušťet (*-at*) ‚škvařit' 1, 244
rospuk ‚chlupatá housenka (tmavá)' 2, 154
rospurka ‚rozporka' 3, 332
rospúrka ‚rozporka' 3, 330
rost příč. min. sg. m. 4, 548
rost kvantita 5, 252
rósť příč. min. sg. m. 4, 548
rósť kvantita 5, 252
roste (*-s'c'o*) 3. os. sg. ind. préz. 4, 442
rostél příč. min. sg. m. 4, 548
rostenec ‚vrstevník' 1, 80
rostl příč. min. sg. m. 4, 548
róstł příč. min. sg. m. 4, 548
rostlu příč. min. sg. m. 4, 548
rostnuł příč. min. sg. m. 4, 548
rostok ‚ráztoka' 2, 304
‚obleva' 2, 378
rostoka ‚ráztoka' 2, 304
róstoł příč. min. sg. m. 4, 548
rostop ‚obleva' 2, 378
rostoų příč. min. sg. m. 4, 548
rostřapenej ‚rozcuchaný' 5, 598
rostu příč. min. sg. m. 4, 548
rosuje ‚(kobyla) chce hřebce' 3, 434
rosviťet ‚rozsvítit' 1, 342
rosvíťit ‚rozsvítit' 1, 342
rosvjécic ‚rozsvítit' 1, 342
rosvjetlívá se ‚rozednívá se, svítá' 2, 340
rosvjetluje se ‚rozednívá se, svítá' 2, 340
rosv'etlívá sa ‚rozednívá se, svítá' 2, 342
roswíťit ‚rozsvítit' 1, 344
rošeřívá se ‚rozednívá se, svítá' 2, 340
rošeřuje se ‚rozednívá se, svítá' 2, 340
roššeřívá se ‚rozednívá se, svítá' 2, 340
rošťáček ‚střízlík' 2, 110
rošťák ‚střízlík' 2, 110
rošťár ‚keř' 2, 212
roští změna ždž > žď 5, 386
rošťí ‚chvojí' 2, 192
rótkopa ‚křemenáč' 2, 224
rotoka ‚křemenáč' 2, 223
roub ‚kolík na utahování povřísla' 3, 186
roubek ‚stroužek česneku' 2, 92
roubel ‚kolík na utahování povřísla' 3, 186
roubíček ‚závlačka u řetízku' 3, 332
roubik ‚ručka u travní kosy' 3, 172
roubík ‚kolík na utahování povřísla' 3, 186
‚závlačka u řetízku' 3, 332
roubit ‚štěpovat (strom)' 2, 62
roubl ‚bouchoř' 2, 54
‚kolík na utahování povřísla' 3, 186
roublik ‚rampouch' 2, 374
roublík ‚bouchoř' 2, 54
‚kolík na utahování povřísla' 3, 186
roublík (*-ék*) ‚závlačka u řetízku' 3, 332
roubovat ‚štěpovat (strom)' 2, 62
rouca ‚pomlázka (svazek prutů)' 2, 455
roucačka ‚pomlázka (zvyk)' 2, 456
roučka ‚ručka u travní kosy' 3, 172
roučky ‚kleče' 3, 114
rouda kvantita 5, 244
roudovat se ‚koulovat se' 1, 116
rouchadlo ‚pluh' 3, 112
rouká se ‚(kočka) se honí' 3, 488
roup ‚bouchoř' 2, 54
roupa ‚bouchoř' 2, 54
roura ‚okapový žlab' 1, 380
roust změna ó > uo > ů > ou 5, 99
roust kvantita 5, 252
rout ‚tahat za vlasy' 1, 126
routkopa ‚křemenáč' 2, 224
rouža změna ó > uo > ů > ou 5, 99
roužnout ‚rozsvítit' 1, 342
rouų̆nou bilabiální w 5, 430
rov ‚krecht' 3, 288
rovesňák ‚vrstevník' 1, 80
rovesňík ‚vrstevník' 1, 80
rovňák ‚vrstevník' 1, 80
rovnaky ‚stejný' 1, 375
rovňik ‚vrstevník' 1, 82
rovňík ‚vrstevník' 1, 80
rozbrejžďívá se ‚rozednívá se, svítá' 2, 340
rozbřeskává se ‚rozednívá se, svítá' 2, 340
rozbřeskuje se ‚rozednívá se, svítá' 2, 340
rozcuchaný ‚rozcuchaný' 5, 598
rozčepýřený (*rošč-*) ‚rozcuchaný' 5, 598
rozdňivá se ‚rozednívá se, svítá' 2, 340
rozdrbaný ‚rozcuchaný' 5, 598
rozedňívá se (*s'e*) ‚rozednívá se, svítá' 2, 340
rozemlejt ‚umlít' 1, 276
rozemlet ‚umlít' 1, 276
rozemlít ‚umlít' 1, 276
rozenka (*ru-*) ‚rozinka' 2, 470
rozežnúc ‚rozsvítit' 1, 342
rozhaďovat ‚rozhazovat (hnůj po poli)' 3, 428
rozhadzovat ‚rozhazovat (hnůj po poli)' 3, 428
rozhazovat ‚rozhazovat (hnůj po poli)' 3, 428
rozhnájať ‚rozhazovat (hnůj po poli)' 3, 429
rozhotka ‚vrstva obilí k mlácení' 3, 206
roz(*h*)*rnka* ‚vrstva obilí k mlácení' 3, 206
rozhrnuťí snopú ‚vrstva obilí k mlácení' 3, 207
rozchloupaný ‚rozcuchaný' 5, 598
rozinka ‚rozinka' 2, 470
rozínka ‚rozinka' 2, 470
rozmíchaní vejce ‚míchaná vejce' 1, 220
rozmitať ‚rozhazovat (hnůj po poli)' 3, 429
rozmjetac' ‚rozhazovat (hnůj po poli)' 3, 429
rozmlet ‚umlít' 1, 278
rozmlít ‚umlít' 1, 276
rozrnka viz *roz*(*h*)*rnka*
rozrnko ‚vrstva obilí k mlácení' 3, 206
rozumej 3. os. pl. ind. préz. 4, 450
rozumejú 3. os. pl. ind. préz. 4, 450
rozumí 3. os. pl. ind. préz. 4, 450
rozumie 3. os. pl. ind. préz. 4, 450
rozumija 3. os. pl. ind. préz. 4, 450
rozumíja 3. os. pl. ind. préz. 4, 450
rozumíjá 3. os. pl. ind. préz. 4, 450
rozumijou 3. os. pl. ind. préz. 4, 450
rozumja vývoj měkkých retnic 5, 336
rozumjá vývoj měkkých retnic 5, 336
rozumjá 3. os. pl. ind. préz. 4, 450
rozumjejou 3. os. pl. ind. préz. 4, 450
rozumjo vývoj měkkých retnic 5, 336
rozumju 3. os. pl. ind. préz. 4, 450
vývoj měkkých retnic 5, 336
rozumjum 3. os. pl. ind. préz. 4, 450
rozumňá 3. os. pl. ind. préz. 4, 450
rozumňej 3. os. pl. ind. préz. 4, 450
rozumňeji (*-í*) 3. os. pl. ind. préz. 4, 450
rozum'á 3. os. pl. ind. préz. 4, 450
vývoj měkkých retnic 5, 336
rozum'o 3. os. pl. ind. préz. 4, 450
rozum'um 3. os. pl. ind. préz. 4, 450
vývoj měkkých retnic 5, 336
rozų̆or kvantita 5, 270
rozų̆ora kvantita 5, 270
rozvidňo se ‚rozednívá se, svítá' 2, 340
rozvora kvantita 5, 269
rožák ‚roženec' 3, 170
‚rohový dům' 5, 576
rožat ‚rozsvítit' 1, 344
rožát ‚rozsvítit' 1, 344
rožáť ‚rozsvítit' 1, 344
rožďží změna ždž > žď 5, 386
rožďžít ‚rozsvítit' 1, 344
rožďży změna ždž > žď 5, 386
rožďžý změna ždž > žď 5, 386
rožehnúť ‚rozsvítit' 1, 342
rožek ‚boule' 1, 171
‚roženec' 3, 170
rožen m. ‚roženec' 3, 170
rožeň ‚chumáč ovoce' 2, 58
‚roženec' 3, 168
rožeň f. ‚roženec' 3, 168
rožeň m. ‚roženec' 3, 168
roženec ‚roženec' 3, 170
rožeňek ‚roženec' 3, 170
rožének ‚roženec' 3, 170
rožet ‚rozsvítit' 1, 344
rožéť ‚rozsvítit' 1, 344
rožínek ‚rozinka' 2, 470
rožínek ‚roženec' 3, 170
rožinka ‚rozinka' 2, 470
rožít ‚rozsvítit' 1, 344
rožňi barak ‚rohový dům' 5, 576
rožní dům ‚rohový dům' 5, 576
rožňík ‚chumáč ovoce' 2, 58
rožňík ‚roženec' 3, 170
rožnout ‚rozsvítit' 1, 342
rožnoųka ‚hrabice (hrabičná kosa)' 3, 168
rožňoųka ‚hrabice (hrabičná kosa)' 3, 168
rožnuč ‚rozsvítit' 1, 344
rožnúť ‚rozsvítit' 1, 344
rubat ‚štípat' 1, 390
rúbat ‚štípat' 1, 390
‚kácet stromy' 2, 204
rublík ‚závlačka u řetízku' 3, 332
ruce nom. pl. f. 4, 182
rucé gen. pl. f. 4, 222
rucech lok. pl. f. 4, 270
rucema instr. pl. f. 4, 290
rucí gen. pl. f. 4, 222
rucích lok. pl. f. 4, 270
rucím dat. pl. f. 4, 240
rucima instr. pl. f. 4, 290
ruče ‚rychle' 1, 160
ručí ‚(kráva) bučí' 3, 410
ručice ‚kleče' 3, 114
ručička ‚ručka u travní kosy' 3, 172
ručičkі ‚kleče' 3, 114
ručini ‚kleče' 3, 114

ručka ‚ručka u travní kosy' 3, 172
rúčka ‚držák cepu' 3, 204
‚hrabiště' 3, 248
rúčko ‚ručka u travní kosy' 3, 174
ručky ‚kleče' 3, 114
ručny ‚náruční kůň' 3, 444
ruda ‚bouchoř' 2, 54
rúdl ‚valník' 3, 350
rudovat se ‚koulovat se' 1, 116
rufá ‚(prase) chrochtá' 3, 467
rufe ‚(prase) chrochtá' 3, 467
ruh ‚kleštiny' 3, 366
kvantita 5, 206
rúh kvantita 5, 206
ruhlík ‚cop' 1, 124
ruchá ‚(prase) chrochtá' 3, 466
rucháč (*-ač*) ‚pluh' 3, 112
ruchadlo ‚pluh' 3, 112
ruchat ‚orat (hlubokou orbou)' 3, 107
‚podmítat' 3, 108
ruj kvantita 5, 206
rúj kvantita 5, 206
ruk gen. pl. f. 4, 222
rúk gen. pl. f. 4, 222
rúká ‚(kráva) bučí' 3, 410
rukach gen. pl. f. 4, 222
lok. pl. f. 4, 270
rukách gen. pl. f. 4, 222
rukách lok. pl. f. 4, 270
rukajce bilabiální w 5, 436
rukajice bilabiální w 5, 436
rukam dat. pl. f. 4, 240
rukám dat. pl. f. 4, 240
rukami instr. pl. f. 4, 290
rukámi instr. pl. f. 4, 290
rukamy instr. pl. f. 4, 290
rukavička ‚prvosenka' 2, 276
rukawice bilabiální w 5, 436
rukech lok. pl. f. 4, 270
rukí gen. pl. f. 4, 222
rukoch lok. pl. f. 4, 270
rukojeť ‚ručka u travní kosy' 3, 172
rukom dat. pl. f. 4, 240
rukoma instr. pl. f. 4, 290
rukou lok. pl. f. 4, 270
rukou gen. pl. f. 4, 222
rukouch lok. pl. f. 4, 270
rukouch gen. pl. f. 4, 222
rukoum dat. pl. f. 4, 240
rukovidla ‚kleče' 3, 114
rukovidlo ‚ručka u travní kosy' 3, 172
rukovítko ‚ručka u travní kosy' 3, 172
rukovjeďe ‚kleče' 3, 114
rukovjeďi ‚kleče' 3, 114
rukovjeť ‚ručka u travní kosy' 3, 172
rukovjeťe ‚kleče' 3, 114
rukú gen. pl. f. 4, 222
rukum dat. pl. f. 4, 240
ruky ‚kleče' 3, 114
instr. pl. f. 4, 290
ruky nom. pl. f. 4, 182
rulik ‚chumáč ovoce' 2, 60
rulík ‚cop' 1, 124
rumágá ‚(kráva) bučí' 3, 410
rumbać ‚štípat' 1, 390
rumbář ‚zvěrokleštič' 3, 474
rumejchá ‚mží' 2, 351
rumejší ‚mží' 2, 351
rumí ‚mží' 2, 351
rumika ‚(kráva) přežvykuje' 3, 414
rumkla ‚krmná řepa' 3, 284
rumlejší ‚mží' 2, 351
rumoúní kolečko ‚kolečko na vožení hlíny' 3, 376
rumovací kolečko ‚kolečko na vožení hlíny' 3, 376
rumpa ‚bouchoř' 2, 54
rumpál ‚bouchoř' 2, 54
‚rampouch' 2, 374
rumpál ‚chumáč ovoce' 2, 58
rumpála ‚bouchoř' 2, 54
rum'ego ‚(kráva) přežvykuje' 3, 412
runčk'i ‚kleče' 3, 114
rundál ‚chumáč ovoce' 2, 58
rundalec ‚chumáč ovoce' 2, 58
rundálec ‚chumáč ovoce' 2, 58
rundel ‚chumáč ovoce' 2, 58
rundelec ‚chumáč ovoce' 2, 58
runk gen. pl. f. 4, 222
runkla ‚krmná řepa' 3, 284
rus příč. min. sg. m. 4, 548
rúspora ‚rozporka' 3, 330
rúsporka ‚rozporka' 3, 330
rust příč. min. sg. m. 4, 548
rust (*ruo-*) kvantita 5, 252
rúst příč. min. sg. m. 4, 548
rúst kvantita 5, 252
rúste 3. os. sg. ind. préz. 4, 442
rústl příč. min. sg. m. 4, 548
rústu příč. min. sg. m. 4, 548
rušat ‚kynout' 1, 258
rušat se ‚kynout' 1, 258
rušenka ‚shrabané zbytky obilí na strništi' 3, 194
rušit ‚kácet stromy' 2, 206
rušo śe ‚viklá se' 1, 142
rušt ‚chroust' 2, 126
rušyųa příč. min. sg. f. 4, 556
rutchejtlik ‚křemenáč' 2, 223
rútkopa ‚křemenáč' 2, 224
rutkup ‚křemenáč' 2, 223
ruzvora kvantita 5, 269
rúzvora kvantita 5, 269
ruzýnka ‚rozinka' 2, 470
rúždanec ‚chroust' 2, 124
rúženec ‚chumáč ovoce' 2, 60
ružnót ‚rozsvítit' 1, 342
rybí očko viz *rybí* (*v*)*očko*
rybí (*v*)*očko* ‚pomněnka' 2, 268
rybička ‚pomněnka' 2, 268
rybňik kvantita 5, 302
rybňík kvantita 5, 302
rycla ‚stolička' 1, 306
ryčí ‚(kráva) bučí' 3, 410
ryčla ‚stolička' 1, 306
rydz ‚ryzec pravý' 2, 224
ryfina (*re-*) ‚vrchní bidlo žebřin' 3, 290
rygel ‚podélný trámek v plotě' 3, 95
rýgel ‚podélný trámek v plotě' 3, 95
rygl ‚podélný trámek v plotě' 3, 95
rygle f. ‚podélný trámek v plotě' 3, 95
rýglík ‚závlačka u řetízku' 3, 332
rygol ‚příkop u cesty' 2, 330
rychlo ‚rychle' 1, 160
rychťina ‚vrchní bidlo žebřin' 3, 290
ryká ‚(kráva) bučí' 3, 410
rykengurt ‚pohřbetník' 3, 372
ryna ‚okapový žlab' 1, 380
rýna ‚okapový žlab' 1, 380
rynce nom. pl. f. 4, 182
rynk gen. pl. f. 4, 222
rynka ‚pěšinka ve vlasech' 1, 124
rynkach lok. pl. f. 4, 270
rynki nom. pl. f. 4, 182
rynkum dat. pl. f. 4, 240
rynkuv gen. pl. f. 4, 222
rynk'i nom. pl. f. 4, 182
rynna ‚okapový žlab' 1, 380
rypky ‚(dělat) žabky' 1, 112
rys ‚vráska' 1, 133
ryska ‚ryzec pravý' 2, 224
rýsováček ‚napínáček' 5, 590
rýví ‚bramborová nať' 3, 276
rývit' ‚štěpovat (strom)' 2, 62
ryz ‚ryzec pravý' 2, 224
ryzec ‚ryzec pravý' 2, 224
rýzec ‚ryzec pravý' 2, 224
ryzek ‚ryzec pravý' 2, 224
rýzek ‚ryzec pravý' 2, 224
rza f. ‚rez' 1, 396
rzá ‚(kůň) řehtá' 3, 436
rže ‚(kůň) řehtá' 3, 436
ržisko ‚strniště po žitě' 3, 192

řabílko ‚hřeblo' 1, 334
změna e > a, é > á 5, 134
řablo ‚hřeblo' 1, 332
řablo viz (*h*)*řablo*
řáblo ‚hřeblo' 1, 332
změna e > a, é > á 5, 134
řabřadlo ‚opěradlo' 1, 302
řabříšťe ‚hrabiště' 3, 246
řad ‚vrstva obilí k mlácení' 3, 206
‚kurník' 3, 518
řad ‚pokos' 3, 240
‚hřad' 3, 522
řád ‚kurník' 3, 518
‚hřad' 3, 522
řada ‚vrstva obilí k mlácení' 3, 206
‚pokos' 3, 240
‚hřad' 3, 522
řádek ‚vrstva obilí k mlácení' 3, 206
řádek ‚pokos' 3, 240
řadi ‚hromádky posečeného obilí' 3, 178
řádka ‚pokos' 3, 240
řadlo ‚hřad' 3, 522
řádňik ‚kurník' 3, 518
řádný ‚kloudný' 1, 178
řádová ‚jeptiška' 2, 410
řádová sestra ‚jeptiška' 2, 410
řachtá ‚(kůň) řehtá' 3, 436
řachtačka ‚chrastítko' 1, 108
‚velikonoční řehtačka' 2, 448
řachtátko ‚chrastítko' 1, 108
řachťítko ‚chrastítko' 1, 108
řampouch ‚rampouch' 2, 374
řaňisko ‚strniště po žitě' 3, 192
řápnout se ‚uhodit se' 1, 170

řasa ‚vřes‘ 2, 236
změna e > a, é > á 5, 134
řát změna ’á > ie > í (i) 5, 58
řát změna hř > ř 5, 392
řatka ‚vrstva obilí k mlácení‘ 3, 206
řátky ‚hromádky posečeného obilí‘ 3, 177
řbelc ‚hřebelec‘ 3, 441
řbelce n. ‚hřebelec‘ 3, 441
řbelcle n. ‚hřebelec‘ 3, 441
řbelec ‚hřebelec‘ 3, 441
řbercle n. ‚hřebelec‘ 3, 441
řbet ‚záda‘ 1, 148
‚opěradlo‘ 1, 304
‚strniště nerovnoměrně vysoké‘ 3, 180
‚opěradlo trakaře‘ 3, 382
řbet viz (*h*)*řbet*
řbicle n. ‚hřebelec‘ 3, 441
řbílc ‚hřebelec‘ 3, 441
řbílec ‚hřebelec‘ 3, 441
řbílek ‚hřebelec‘ 3, 441
řbilko ‚hřebelec‘ 3, 441
řbílko ‚hřeblo‘ 1, 332
‚hřebelec‘ 3, 441
řbitov ‚hřbitov‘ 2, 412
řbítov ‚hřbitov‘ 2, 412
řeb ‚hřeb (u bran)‘ 3, 150
řeb viz (*h*)*řeb*
řeb do voplínu viz (*h*)*řeb do voplínu*
řebelc ‚hřebelec‘ 3, 441
řebelec ‚hřebelec‘ 3, 441
řebelko ‚hřeblo‘ 1, 332
řeben ‚hřeben střechy‘ 1, 384
‚strniště nerovnoměrně vysoké‘ 3, 180
změna hř > ř 5, 390
řeben viz (*h*)*řeben*
řebeň ‚příčný trámek hrabí‘ 3, 250
změna hř > ř 5, 392
řebeni ‚strniště nerovnoměrně vysoké‘ 3, 178
řebi ‚(kobyla je) březí‘ 3, 432
řebí se viz (*h*)*řebí se*
řebice ‚kobyla‘ 3, 430
řebík ‚hřeb (u bran)‘ 3, 150
řebík viz (*h*)*řebík*
řebík do voplínu viz (*h*)*řebík do voplínu*
řebíki ‚zuby (u dřevěných hrabí)‘ 3, 254
řebilec ‚hřebelec‘ 3, 441
řebílec ‚hřebelec‘ 3, 441
řebilko ‚hřeblo‘ 1, 332
řebílko ‚hřebelec‘ 3, 441
řebínek změna hř > ř 5, 392
řebínek viz (*h*)*řebínek*
řeblo ‚hřeblo‘ 1, 332
řeblo ‚hřebelec‘ 3, 441
změna hř > ř 5, 392
řebná ‚(kobyla je) březí‘ 3, 432
řebrat ‚žebrat‘ 2, 398
řebř m. ‚jesle‘ 3, 80
řebřadlo ‚opěradlo‘ 1, 302
řebřák ‚žebřiňák‘ 3, 288
řebřátko ‚opěradlo trakaře‘ 3, 380
řebřiček ‚opěradlo trakaře‘ 3, 384
řebříček ‚šeřík‘ 2, 46
‚opěradlo trakaře‘ 3, 380
řebřík ‚opěradlo trakaře‘ 3, 384
řebřina ‚opěradlo trakaře‘ 3, 380
řebřinák ‚žebřiňák‘ 3, 288
řebřiňák ‚žebřiňák‘ 3, 288
řec inf. 4, 488
řéct inf. 4, 488
řečica ‚obilní síto‘ 3, 224
řeďice ‚obilní síto‘ 3, 224
řehoce ‚(kůň) řehtá‘ 3, 436
řeholní sestra ‚jeptiška‘ 2, 410
řehotka ‚chrastítko‘ 1, 108
řehotka ‚velikonoční řehtačka‘ 2, 448
řechce ‚(kůň) řehtá‘ 3, 436
řechotáč ‚velikonoční řehtačka‘ 2, 448
řechtá ‚(kůň) řehtá‘ 3, 436
řechtáč ‚velikonoční řehtačka‘ 2, 452
řechtačka ‚chrastítko‘ 1, 108
‚velikonoční řehtačka‘ 2, 448
řechtátko ‚chrastítko‘ 1, 108
řechtí ‚(kůň) řehtá‘ 3, 436
řejct inf. 4, 488
řejchtá ‚(kůň) řehtá‘ 3, 436
řejtá ‚(kůň) řehtá‘ 3, 436
řejtačka ‚velikonoční řehtačka‘ 2, 448
řeka kvantita 5, 196
řeknout inf. 4, 490
řeknut inf. 4, 488
řeknúť inf. 4, 488
řeknyt inf. 4, 488
řemejček ‚svorník cepu‘ 3, 204
řemejk ‚svorník cepu‘ 3, 204
řemen ‚svorník cepu‘ 3, 204
‚opratˇ‘ 3, 358
nom. sg. m. 4, 48
řemeň nom. sg. m. 4, 48
řemeň ‚svorník cepu‘ 3, 204
řemének ‚svorník cepu‘ 3, 206
řemínek ‚svorník cepu‘ 3, 204
řemluje ‚(kočka) se honí‘ 3, 488
řemluje se ‚(kočka) se honí‘ 3, 488
řemná ‚(kobyla je) březí‘ 3, 432
řencál ‚chumáč ovoce‘ 2, 60
řepa kvantita 5, 196
řepa na krmeňí ‚krmná řepa‘ 3, 285
řepoták ‚velikonoční řehtačka‘ 2, 448
řeřáb metateze souhlásek 5, 376
řešátko ‚sítko (na mouku)‘ 1, 254
řešato ‚obilní síto‘ 3, 224
změna e > a, é > á 5, 132
řešétko (*-etko*) ‚sítko (na mouku)‘ 1, 254
řešeto ‚obilní síto‘ 3, 224
řešítko ‚sítko (na mouku)‘ 1, 254
řešutko ‚sítko (na mouku)‘ 1, 254
řet m. ‚spodní část snopu‘ 3, 188
řét m. ‚spodní část snopu‘ 3, 188
řeťi ‚spodní část snopu‘ 3, 188
řéťĭ ‚spodní část snopu‘ 3, 188
řéťoví ‚spodní část snopu‘ 3, 188
řez ‚vřes‘ 2, 236
řez m. ‚piliny‘ 2, 206
řezáč ‚zvěrokleštič‘ 3, 474
řezačka ‚řezačka‘ 3, 422
řezák ‚krojidlo‘ 3, 126
řezance ‚nudle‘ 1, 206
řezanka (*-ánka*) ‚řezanka‘ 3, 420
řezanka (*-unka*) ‚řezačka‘ 3, 422
řezaňka ‚řezanka‘ 3, 420
řeziny (*řa-*) ‚piliny‘ 2, 206
řezňický krám ‚řeznický obchod‘ 2, 390
řezňik ‚řezník‘ 1, 236
řeznut se ‚uhodit se‘ 1, 170
řežab metateze souhlásek 5, 376
řežáb metateze souhlásek 5, 376
řežabina metateze souhlásek 5, 376
řib změna hř > ř 5, 394
říb změna hř > ř 5, 394
říbatom vývoj měkkých retnic 5, 338
řibatum vývoj měkkých retnic 5, 338
říbatum vývoj měkkých retnic 5, 338
říbatúm vývoj měkkých retnic 5, 338
říbě změna hř > ř 5, 392
říbek změna hř > ř 5, 394
říbek viz (*h*)*říbek*
řibet ‚záda‘ 1, 148
řibet viz (*h*)*řibet*
řibilko ‚hřebelec‘ 3, 441
řibjatom vývoj měkkých retnic 5, 338
řibjatum vývoj měkkých retnic 5, 338
říc inf. 4, 488
řícť inf. 4, 488
řícťi inf. 4, 488
řičí ‚(kráva) bučí‘ 3, 410
řičí ‚(kůň) řehtá‘ 3, 436
řičice (*řy-*, *ri-*) ‚obilní síto‘ 3, 224
říčice ‚obilní síto‘ 3, 224
říčička ‚sítko (na mouku)‘ 1, 254
řideliček ‚příčný trámek hrabí‘ 3, 250
řidelik viz (*h*)*řidelik*
řiekać kvantita 5, 302
řiekač ‚modlit se‘ 2, 404
řiez m. ‚piliny‘ 2, 206
řích změna hř > ř 5, 392
řichtá ‚(kůň) řehtá‘ 3, 436
řichťí ‚(kůň) řehtá‘ 3, 436
řika kvantita 5, 196
říka kvantita 5, 196
říkal příč. min. sg. m. 4, 550
říkál příč. min. sg. m. 4, 550
říkám 1. os. sg. ind. préz. 4, 416
řikat (*řy-*) kvantita 5, 302
říkat (*řý-*) kvantita 5, 302
říkat ‚modlit se‘ 2, 404
římá ‚hřmí‘ 2, 358
řimsa ‚oploteň‘ 3, 74
řimsa (*ře-*) ‚věšák‘ 1, 308
řinči ‚(kůň) řehtá‘ 3, 436
řinčí ‚(kůň) řehtá‘ 3, 436
řípa kvantita 5, 196
řišťe ‚strniště po žitě‘ 3, 192
říšťe ‚strniště po žitě‘ 3, 192
řít m. ‚spodní část snopu‘ 3, 188
řiťˇ ‚pařez‘ 2, 209
řiť f. ‚spodní část snopu‘ 3, 188
řítˇ f. ‚spodní část snopu‘ 3, 188
řiťí ‚(kůň) řehtá‘ 3, 436
říťi ‚spodní část snopu‘ 3, 188
řítí ‚spodní část snopu‘ 3, 188
řiťice (*h-*, *řə-*, *ře-*, *-eca*) ‚obilní síto‘ 3, 224
řítice ‚obilní síto‘ 3, 224
řiťička ‚sítko (na mouku)‘ 1, 254
řítička ‚sítko (na mouku)‘ 1, 254
říto ‚spodní část snopu‘ 3, 188
řiťofka ‚spodní část snopu‘ 3, 188
řítofka ‚spodní část snopu‘ 3, 188

řítová ‚spodní část snopu' 3, 188
řítoví ‚spodní část snopu' 3, 188
řítťoví ‚spodní část snopu' 3, 188
řitufka ‚spodní část snopu' 3, 188
řiva kvantita 5, 244
říva kvantita 5, 244
změna hř > ř 5, 392
říve ‚(kráva) bučí' 3, 410
uchování staršího i, í 5, 172
říz ‚radlice pluhu' 3, 124
řmí ‚hřmí' 2, 358
řnut se ‚uhodit se' 1, 170
řóče se ‚(svině) se bouká' 3, 468
řóčí se ‚(svině) se bouká' 3, 468
řochá ‚(prase) chrochtá' 3, 466
řóchá se ‚(svině) se bouká' 3, 468
řoknuc' inf. 4, 488
řomeň ‚svorník cepu' 3, 204
řoňďi se ‚(kočka) se honí' 3, 488
řouká se ‚(svině) se bouká' 3, 468
řoz m. ‚piliny' 2, 206
řučí se ‚(svině) se bouká' 3, 468
řuha ‚(prase) chrochtá' 3, 466
řuchá ‚(prase) chrochtá' 3, 466
řúká ‚(kráva) bučí' 3, 410
‚(svině) se bouká' 3, 468
řuší se ‚(svině) se bouká' 3, 468
řve ‚(kráva) bučí' 3, 410
řyhoce ‚(kůň) řehtá' 3, 436
řyhota ‚(kůň) řehtá' 3, 436
řyšyca ‚obilní síto' 3, 224
řyťi ‚spodní část snopu' 3, 188
řytufka ‚spodní část snopu' 3, 188
řyz m. ‚piliny' 2, 206

(dostal)*s* 2. os. sg. m. min. č. 4, 594
s + *instr.* srovnání ve smyslu shody 5, 496
s auťákem asimilace 5, 408
s autem asimilace 5, 406
s cholí asimilace 5, 408
s cholkou asimilace 5, 410
s chrábjema asimilace 5, 410
s matkou asimilace 5, 406
s outem asimilace 5, 408
s tyma od (Novak)*u* instr. pl. 4, 334
s vodou asimilace 5, 406
s vozem asimilace 5, 406
s wozem asimilace 5, 406
saček ‚papírový sáček' 2, 397
sáček ‚papírový sáček' 2, 397
sači ‚mží' 2, 351
sád ‚vrstva obilí k mlácení' 3, 206
sád ‚hraniční kámen v polích' 2, 296
sáď f. ‚sazenice' (kolektivum) 2, 76
sada ‚vrstva obilí k mlácení' 3, 206
sadba ‚sazenice' (kolektivum) 2, 76
sáďe ‚sazenice' (kolektivum) 2, 76
saďenej adj. z příč. trpného 4, 580
sáďeňica ‚sazenice (jednotlivina)' 2, 76
saďeňice ‚sazenice (jednotlivina)' 2, 76
sáďet inf. 4, 496
saďička ‚sazenice (jednotlivina)' 2, 76
saďiť inf. 4, 496
saďiť sazenice inf. 4, 496
sadlo kvantita 5, 230
sádlo kvantita 5, 230
sádňík ‚hraniční kámen v polích' 2, 296
sádovec ‚hraniční kámen v polích' 2, 296
sádzat inf. 4, 496
saholi ‚mží' 2, 351
sajeci tele ‚neodstavené tele' 3, 402
sal příč. min. sg. m. 4, 534
sala ‚sele' 3, 472
sála ‚sele' 3, 472
sále ‚sele' 3, 472
samcká koza ‚koza bez rohů' 3, 456
sámcká koza ‚koza bez rohů' 3, 456
samice ‚samice králíka' 3, 484
sámka ‚koza bez rohů' 3, 456
samokol ‚kolečko na vožení hlíny' 3, 376
samokolí ‚kolečko na vožení hlíny' 3, 376
samoslinka ‚tyčka v plotě' 3, 92
samská koza ‚koza bez rohů' 3, 456
sámská koza ‚koza bez rohů' 3, 456
sánca depalatalizace 5, 338
sancká koza ‚koza bez rohů' 3, 456
sáncká koza ‚koza bez rohů' 3, 456
saňe kvantita 5, 224
sáňe kvantita 5, 224
saňice ‚paprsek (u bran)' 3, 146
saňička ‚paprsek (u bran)' 3, 146
sanka depalatalizace 5, 338
sánka ‚koza bez rohů' 3, 456
depalatalizace 5, 338
sáňka (*-nka*) ‚zakončení plazu' 3, 119
sánky depalatalizace 5, 338
sanská koza ‚koza bez rohů' 3, 456
sánská koza ‚koza bez rohů' 3, 456
saňská koza ‚koza bez rohů' 3, 456
sasa ‚nalevo!' 3, 450
sáska ‚vrstva obilí k mlácení' 3, 206
saskář ‚ovád' 2, 148
sat změna 'á > ie > í (i) 5, 60
sátka ‚vrstva obilí k mlácení' 3, 206
sator ‚sotor' 3, 244
satora ‚sotor' 3, 244
satorek ‚sotor' 3, 244
satúrek ‚sotor' 3, 244
saušnajdr ‚zvěrokleštič' 3, 474
saví tele ‚neodstavené tele' 3, 402
saz gen. pl. f. 4, 218
sazačka ‚sazenice (jednotlivina)' 2, 76
sazaňice ‚sazenice (jednotlivina)' 2, 76
sázanka ‚sazenice (jednotlivina)' 2, 76
sázat inf. 4, 496
sázať chléb inf. 4, 496
sazé gen. pl. f. 4, 218
sazečka ‚sazenice (jednotlivina)' 2, 76
sazečka zelí ‚zelná sazenice' 2, 77
sázečka ‚sazenice (jednotlivina)' 2, 76
sázeňica ‚sazenice (jednotlivina)' 2, 76
sazenice zelí ‚zelná sazenice' 2, 77
sazeňice ‚sazenice (jednotlivina)' 2, 76
sazeňíce ‚sazenice (jednotlivina)' 2, 76
sazeňička ‚sazenice (jednotlivina)' 2, 77
sazenka ‚sazenice (jednotlivina)' 2, 76
sázenka ‚sazenice (jednotlivina)' 2, 76
sázet inf. 4, 496
sázička ‚sazenice (jednotlivina)' 2, 77
sázovec ‚hraniční kámen v polích' 2, 296
sazuv gen. pl. f. 4, 218
saží ‚mží' 2, 351
sądofka kvantita 5, 298
sąsed změna ú > ou > ó (> ú) 5, 99
sca nesca ‚chtě nechtě' 5, 568
scat změny sc > chc, chc > sc 5, 388
scát změny sc > chc, chc > sc 5, 388
scé nescé ‚chtě nechtě' 5, 568
sce se bjehat ‚(kráva) se běhá' 3, 394
scel příč. min. sg. m. 4, 530
scél příč. min. sg. m. 4, 530
scet inf. 4, 510
změny sc > chc, chc > sc 5, 388
scípnout změny sc > chc, chc > sc 5, 386
scit inf. 4, 510
změny sc > chc, chc > sc 5, 388
sco 3. os. sg. ind. préz. 4, 442
scou 3. os. pl. ind. préz. 4, 456
scuchaňice ‚zcuchaná sláma nesvázaná' 3, 210
scuk ‚dostaveníčko' 5, 598
(*s*)*čerstva* ‚rychle' 1, 160
sčisťuje se ‚(kráva) se čistí' 3, 396
se dat. zvrat. zájmena 4, 362
2. os. sg. ind. préz. 4, 606
se sestrou asimilace 5, 406
se solej asimilace 5, 408
sebje dat. zvrat. zájmena 4, 362
sebrat asimilace 5, 416
sebuų příč. min. sg. m. 4, 540
séc ‚kosit obilí' 3, 156
sect ‚kosit obilí' 3, 156
séct ‚kosit obilí' 3, 156
seč f. ‚mlází' 2, 212
seča ‚mlází' 2, 212
sečka ‚řezanka' 3, 420
sečkarňa ‚řezačka' 3, 422
sečkovice (*-vjyca*) ‚řezačka' 3, 422
seďal příč. min. sg. m. 4, 526
seďet čopački ‚sedět na bobku' 1, 113
seďet čopjáčki ‚sedět na bobku' 1, 113
seďet čupački ‚sedět na bobku' 1, 113
seďet na bobečku ‚sedět na bobku' 1, 113
seďet na bobíčku ‚sedět na bobku' 1, 113
seďeť na bopku ‚sedět na bobku' 1, 113
seďet na bupku ‚sedět na bobku' 1, 113
seďet na dodečku ‚sedět na bobku' 1, 113
seďet na duďíčku ‚sedět na bobku' 1, 113
sedět na dutku ‚sedět na bobku' 1, 113
sedět na hopečku ‚sedět na bobku' 1, 113
seďet na hopku ‚sedět na bobku' 1, 113
seďet na hupečku ‚sedět na bobku' 1, 113
sedět na hupku ‚sedět na bobku' 1, 113
sedět na kopci ‚sedět na bobku' 1, 113
sedět na kopečku ‚sedět na bobku' 1, 113
seďet na koťičkách ‚sedět na bobku' 1, 113
seďet na koťičku ‚sedět na bobku' 1, 113
seďet na kotišku ‚sedět na bobku' 1, 113
sedět na kotku ‚sedět na bobku' 1, 113
sedět na sedličce ‚sedět na bobku' 1, 113
sedéuko ‚zhlavík (plužních koleček)' 3, 139
séďí kvantita 5, 284
sedilko ‚šárka' 3, 322
sedílko ‚zhlavík (plužních koleček)' 3, 139
sedláci ‚neposečená stébla za sekáčem' 3, 182
sedlačka ‚selka' 3, 60
sedlačka (*še-*, *še-*) ‚selka' 3, 60
sedlak ‚kopretina' 2, 267
sedlák ‚hospodář' 3, 46

sedláška ‚selka‘ 3, 60
sedlavej ‚podsední kůň‘ 3, 442
sedlcký změna nsk, lsk > nck, lck 5, 452
sedlčka ‚selka‘ 3, 60
sedlí ‚podsední kůň‘ 3, 444
sedli mléko ‚kyselé mléko‘ 1, 224
sedlí mléko ‚kyselé mléko‘ 1, 222
sedlik ‚kyselé mléko‘ 1, 222
sedlika ‚selka‘ 3, 60
sedlina ‚kyselé mléko‘ 1, 222
sedlka ‚selka‘ 3, 60
sedlo ‚velká hospodářská usedlost‘ 3, 62
sedlo ‚zhlavík (plužních koleček)‘ 3, 139
sedloch ‚kyselé mléko‘ 1, 224
sedlový ‚podsední kůň‘ 3, 442
sedlský změna nsk, lsk > nck, lck 5, 452
sedmichrástka ‚sedmikráska‘ 2, 264
sedmikrás m. ‚sedmikráska‘ 2, 264
sedmikrása ‚sedmikráska‘ 2, 264
‚kopretina‘ 2, 266
sedmikráska ‚sedmikráska‘ 2, 264
‚kopretina‘ 2, 266
sedmikrástka ‚sedmikráska‘ 2, 264
sedmitečka ‚slunéčko sedmitečné‘ 2, 132
sedmoročka ‚vojtěška‘ 3, 264
sedňete (*-ďň-*) 2. os. pl. imp. 4, 482
sedňete si 2. os. pl. imp. 4, 482
sedňi palatalizace 5, 329
sedňíc kvantita 5, 286
sedňic f. ‚světnice‘ 1, 352
sedňíc f. ‚světnice‘ 1, 352
sedňice ‚světnice‘ 1, 352
sedňíce ‚světnice‘ 1, 352
kvantita 5, 286
sedňijte 2. os. pl. imp. 4, 482
sedňite si 2. os. pl. imp. 4, 482
sedňite (*-dň-; se-*) 2. os. pl. imp. 4, 482
seďol příč. min. sg. m. 4, 526
seďul příč. min. sg. m. 4, 526
sedumikrása ‚sedmikráska‘ 2, 264
sedumikráska ‚sedmikráska‘ 2, 264
segňica ‚světnice‘ 1, 352
segra ‚sestra‘ 5, 606
ségra ‚sestra‘ 5, 606
sechňice ‚světnice‘ 1, 352
sejať ‚sundat‘ 1, 306
sejď epentetické j 5, 374
sejděl příč. min. sg. m. 4, 526
seje dat. zvrat. zájmena 4, 362
3. os. sg. ind. préz. 4, 440
sejl příč. min. sg. m. 4, 534
sejmout ‚sundat‘ 1, 306
sejň ‚síň‘ 1, 360
sejr ‚sýr‘ 1, 229
sejra ‚tvaroh‘ 1, 228
sejra m. ‚sýr‘ 1, 226
sejt změna ’á > ie > í (i) 5, 60
sejte disimilace 5, 424
sejtko změna í > ej > é (> í) 5, 96
sejtko ‚sítko (na mouku)‘ 1, 254
sejto ‚sítko (na mouku)‘ 1, 254
‚obilní síto‘ 3, 224
změna í > ej > é (> í) 5, 92
sejtovať ‚čistit obilí na velkookém sítě‘ 3, 228
sekajina ‚řezanka‘ 3, 420
sekajna ‚řezanka‘ 3, 420
redukce i, y (í, ý) 5, 156
sekaňi (*-aňy*) ‚řezanka‘ 3, 420
sekaňina ‚řezanka‘ 3, 420
sekať ‚štípat‘ 1, 390
‚kosit obilí‘ 3, 156
sekera změna y > e, ę 5, 116
sekęra změna y > e, ę 5, 116
sekira změna y > e, ę 5, 116
sekňic f. ‚světnice‘ 1, 352
sekňíc ‚světnice‘ 1, 352
kvantita 5, 286
sekňice ‚světnice‘ 1, 352
sekňíce ‚světnice‘ 1, 352
kvantita 5, 286
sekŗka zvratná redukce 5, 186
sekyra (*s’-, ś-*) změna y > e, ę 5, 116
sekəra změna y > e, ę 5, 116
sek’ira změna y > e, ę 5, 118
sel příč. min. sg. m. 4, 534
sél příč. min. sg. m. 4, 534
sela ‚sele‘ 3, 472
příč. min. sg. f. 4, 536
séla příč. min. sg. f. 4, 536
selátko ‚sele‘ 3, 474
selcký změna nsk, lsk > nck, lck 5, 452
sele ‚sele‘ 3, 472
selka ‚hospodyně‘ 3, 48
selka (*śe-, še-*) ‚selka‘ 3, 60
selňic ‚silnice‘ 2, 328
sélňica ‚silnice‘ 2, 328
selňice ‚silnice‘ 2, 328
redukce i, y (í, ý) 5, 148
selňíce ‚silnice‘ 2, 328
selný změna i > e, ę 5, 118
selský změna nsk, lsk > nck, lck 5, 452
selz- l sonans 5, 179
selzi nom. pl. f. 4, 174
selzúch gen. pl. f. 4, 216
(šel) *sem* 1. os. sg. m. min. č. 4, 592
sem ‚sem‘ 5, 510
sem 1. os. sg. ind. préz. 4, 604
sem je 1. os. sg. ind. préz. 4, 604
seman gen. pl. n. 4, 200
semán gen. pl. n. 4, 200
semdle (*sen-*) ‚sem‘ 5, 510
seme 1. os. pl. ind. préz. 4, 606
semen gen. pl. n. 4, 200
semenach gen. pl. n. 4, 200
semenách gen. pl. n. 4, 202
semhle (*-k*) ‚sem‘ 5, 510
semka (*sen-*) ‚sem‘ 5, 510
semkaj (*sen-*) ‚sem‘ 5, 510
semki ‚sem‘ 5, 510
semle (*-k, -n, -čki*) ‚sem‘ 5, 510
semlejt ‚umlít‘ 1, 276
semlet ‚umlít‘ 1, 276
semleti perf. 4, 590
semleto perf. 4, 590
semlice ‚šárka‘ 3, 322
semlít ‚umlít‘ 1, 276
semlito perf. 4, 590
semlíto perf. 4, 590
sen změna y > e, ę 5, 116
‚sem‘ 5, 510
seňák ‚žebřiňák‘ 3, 288
‚provaz na utažení pavuzy‘ 3, 302
sence ‚světnice‘ 1, 352
redukce i, y (í, ý) 5, 156
sendat ‚sundat‘ 1, 306
senej provaz ‚provaz na utažení pavuzy‘ 3, 302
seňí provaz ‚provaz na utažení pavuzy‘ 3, 302
sér na staro ‚sýr‘ 1, 226
serovatka ‚syrovátka‘ 1, 224
serovátka ‚syrovátka‘ 1, 224
servatka ‚syrovátka‘ 1, 224
servátka ‚podmáslí‘ 1, 226
séřičke ‚syrečky‘ 1, 229
séřike ‚syrečky‘ 1, 229
sésat ‚nahlížet‘ 1, 134
sesel (*-él*) ‚židle‘ 1, 300
sesl ‚židle‘ 1, 300
sesla ‚židle‘ 1, 300
sesle ‚židle‘ 1, 300
seslík ‚židle‘ 1, 300
sestra ‚jeptiška‘ 2, 410
sestřička ‚jeptiška‘ 2, 410
sestřín nom. sg. m., akuz. sg. m. neživ. 4, 322
sestřín nom. sg. m., akuz. sg. m. neživ. 4, 322
sestřina nom. sg. f. 4, 322
sestřiná nom. sg. f. 4, 322
sestřiné nom., akuz. sg. n. 4, 322
nom., akuz. pl. m. neživ./f./n. 4, 324
sestřinej nom. sg. m., akuz. sg. m. neživ. 4, 322
sestřiní nom. pl. m. živ. 4, 324
nom., akuz. pl. m. neživ./f./n. 4, 324
sestřiní nom., akuz. sg. n. 4, 322
sestřiňi nom. pl. m. živ. 4, 324
sestřiňí nom. pl. m. živ. 4, 324
sestřino nom. sg. m., akuz. sg. m. neživ. 4, 322
nom. sg. f. 4, 322
nom. pl. m. živ. 4, 324
nom., akuz. pl. m. neživ./f./n. 4, 324
sestřino nom., akuz. sg. n. 4, 322
sestříno nom. sg. m., akuz. sg. m. neživ. 4, 322
nom. sg. f. 4, 322
nom., akuz. sg. n. 4, 322
nom. pl. m. živ. 4, 324
nom., akuz. pl. m. neživ./f./n. 4, 324
sestřiny nom. pl. m. živ. 4, 324
nom., akuz. pl. m. neživ./f./n. 4, 324
sestřyne nom. pl. m. živ. 4, 324
seš 2. os. sg. ind. préz. 4, 606
sešeřívá se ‚stmívá se‘ 2, 346
sešeřuje se ‚stmívá se‘ 2, 346
seškrabovat ‚podmítat‘ 3, 108
seť změna ’á > ie > í (i) 5, 60
seť f. ‚mlází‘ 2, 212
sét’ změna ’á > ie > í (i) 5, 60
sete 2. os. pl. ind. préz. 4, 606
seťidlo ‚louč‘ 1, 344
bilabiální w 5, 440
sétko změna í > ej > é (> í) 5, 96
setmívá se (*ze-, s’e/śe*) ‚stmívá se‘ 2, 346
setňice ‚světnice‘ 1, 352
seto ‚sítko (na mouku)‘ 1, 254
změna í > ej > é (> í) 5, 92
séto změna í > ej > é (> í) 5, 92
setřenice změny stř > tř, stř > kř, skř > kř 5, 396
setva změna o > e 5, 161
‚sotva‘ 5, 566
seží ‚mží‘ 2, 351

sežrat vsouvání souhlásek 5, 382
sežrát vsouvání souhlásek 5, 382
sęn změna y > e, ę 5, 116
sęlný změna i > e, ę 5, 118
sęto změna í > ej > é (> í) 5, 92
sfatojánek ‚světluška' 2, 130
sfatojánská muška ‚světluška' 2, 130
sfatojansky chrobaček (*-ńsky chrobaček*) ‚světluška' 2, 130
sfiňa (*śf-*, *s'f-*, *šf-*) asimilace 5, 420
sfjetluška ‚světluška' 2, 130
sfjetlo asimilace 5, 420
sflačec ‚svlačec' 2, 256
asimilace 5, 420
sflak ‚podélný trámek v plotě' 3, 96
‚paprsek (u bran)' 3, 146
‚průvlačka' 3, 148
‚plochá příčka v žebřinách' 3, 294
asimilace 5, 420
sflak ‚svlačec' 2, 256
sfora asimilace 5, 420
sfušovat ‚zkazit' 1, 164
shazovat ‚skládat snopy z vozu' 3, 68
shnilák ‚lenoch' 1, 182
shnilan ‚lenoch' 1, 182
shnilaň ‚lenoch' 1, 182
shniloch ‚lenoch' 1, 182
shniloň ‚lenoch' 1, 182
shňilý ‚líný' 1, 182
(ne)*shoď* ‚neporaz' 1, 164
shoří kvantita 5, 292
shóří kvantita 5, 292
shrapky ‚shrabané zbytky obilí na strništi' 3, 194
‚úhrabky' 3, 214
schasnout inf. 4, 504
schásnout inf. 4, 504
schazać ‚kynout' 1, 258
scházet viz (*f*)*scházet*
scházovat ‚skládat snopy z vozu' 3, 70
schažovat ‚skládat snopy z vozu' 3, 68
schladnout kvantita 5, 266
schládnout kvantita 5, 266
schlavek ‚polštář' 1, 316
schlavi plt. ‚zhlavík (plužních koleček)' 3, 138
schlaví ‚příčný trámek hrabí' 3, 250
asimilace 5, 414
schlaví plt. ‚zhlavík (plužních koleček)' 3, 140
schlaví ‚zhlavík (plužních koleček)' 3, 138
schňít asimilace 5, 412
schnout ‚hubnout' 1, 176
schod gen. pl. m. 4, 190
schoda gen. sg. m. 4, 74
schodach gen. pl. m. 4, 190
schodách gen. pl. m. 4, 190
schodech gen. pl. m. 4, 190
schodek kvantita 5, 256
schodou gen. pl. m. 4, 190
schodouch gen. pl. m. 4, 190
schodóv gen. pl. m. 4, 190
schodu gen. sg. m. 4, 74
schodú gen. pl. m. 4, 190
schodúch gen. pl. m. 4, 190
schoduov gen. pl. m. 4, 190
schoduv gen. pl. m. 4, 190
schody ‚strniště nerovnoměrně vysoké' 3, 180
schodźić ‚kynout' 1, 258
schór ‚kostelní kůr' 2, 406
schora ‚shora' 2, 338
asimilace 5, 412
schorek ‚půda' 1, 363
schoři kvantita 5, 292
schoří (*schó-*) asimilace 5, 414
schóři kvantita 5, 292
schotky ‚strniště nerovnoměrně vysoké' 3, 180
schov 2. os. sg. imp. 4, 474
schovaj 2. os. sg. imp. 4, 474
schové 2. os. sg. imp. 4, 474
schovej 2. os. sg. imp. 4, 474
schrabanka ‚shrabané zbytky obilí na strništi' 3, 194
schrabini ‚shrabané zbytky obilí na strništi' 3, 194
schudek kvantita 5, 256
schúdek kvantita 5, 256
schundat ‚sundat' 1, 306
schúr ‚svorník cepu' 3, 204
schura ‚shora' 2, 338
schúri ‚shora' 2, 338
schutky ‚strniště nerovnoměrně vysoké' 3, 180
schůzka ‚dostaveníčko' 5, 598
schůopki ‚klapky na oči' 3, 396
schválně ‚naschvál' 5, 562
si dat. zvrat. zájmena 4, 362
2. os. sg. ind. préz. 4, 606
síbruje ‚mží' 2, 351
síc ‚sýček' 2, 104
‚kosit obilí' 3, 156
sícť ‚kosit obilí' 3, 156
sička ‚mlází' 2, 212
sifon ‚sodovka' 2, 442
sifón ‚sodovka' 2, 442
siholé ‚mží' 2, 351
siholí ‚mží' 2, 351
sichrá ‚mží' 2, 351
sije ‚mží' 2, 351
3. os. sg. ind. préz. 4, 440
sil příč. min. sg. m. 4, 534
síl příč. min. sg. m. 4, 534
sila kvantita 5, 242
síla kvantita 5, 242
silňic ‚silnice' 2, 328
silňíc ‚silnice' 2, 328
silňice ‚silnice' 2, 328
silňíce ‚silnice' 2, 328
sílňice ‚silnice' 2, 328
silňičář ‚cestář' 2, 382
silňičkář ‚cestář' 2, 382
sim 1. os. sg. ind. préz. 4, 604
sin změna y > e, ę 5, 116
síň ‚síň' 1, 360
siňák ‚křemenáč' 2, 223
siné nom. pl. m. 4, 156
siňé nom. pl. m. 4, 156
sini nom. pl. m. 4, 156
siňi akuz. pl. m. 4, 252
siňí nom. pl. m. 4, 156
akuz. pl. m. 4, 252
sinokvet ‚chrpa modrák' 2, 252
sinove akuz. pl. m. 4, 252
sinové akuz. pl. m. 4, 252
sinovja nom. pl. m. 4, 156
sipáňí ‚drobenka' 1, 278
sipanka ‚drobenka' 1, 278
sipánka ‚drobenka' 1, 278
sipátko ‚drobenka' 1, 278
sirák ‚dýně' 2, 74
sireček ‚tvaroh' 1, 228
sirečki ‚syrečky' 1, 229
sirotci ‚neposečená stébla za sekáčem' 3, 182
sirotek ‚sedmikráska' 2, 264
sirotka ‚sedmikráska' 2, 264
sirová cihla ‚nevypalovaná cihla' 1, 370
sírovátka ‚syrovátka' 1, 224
sirovjenka ‚ryzec pravý' 2, 226
sirowátka ‚syrovátka' 1, 226
sirupka ‚ryzec pravý' 2, 224
síří ‚mží' 2, 351
sísať ‚nahlížet' 1, 134
sit změna 'á > ie > í (i) 5, 60
sit změna 'á > ie > í (i) 5, 60
sít změna 'á > ie > í (i) 5, 60
sitko změna í > ej > é (> í) 5, 96
sítko změna í > ej > é (> í) 5, 96
sítko ‚sítko (na mouku)' 1, 254
sítkovina ‚sypek' 1, 317
sito ‚sítko (na mouku)' 1, 254
kvantita 5, 236
sito změna í > ej > é (> í) 5, 92
síto ‚obilní síto' 3, 226
změna í > ej > é (> í) 5, 92
kvantita 5, 236
síto ‚sítko (na mouku)' 1, 254
sivý ‚šedivý' 1, 130
sivy kozák ‚kozák' 2, 220
sjac změna 'á > ie > í (i) 5, 60
sjač ‚sundat' 1, 306
sjetílko ‚světluška' 2, 130
sjetlička ‚světluška' 2, 130
sjetlo bilabiální w 5, 440
sjetluška ‚světluška' 2, 130
sjetňic ‚světnice' 1, 352
sjetňice ‚světnice' 1, 352
sjoc' ‚sundat' 1, 306
sjunč ‚sundat' 1, 306
(skácel) *duba* akuz. sg. m. 4, 124
skácet ‚zvrhnout (např. fůru)' 3, 310
skadi ‚kudy' 5, 508
skákavec ‚kobylka' 2, 137
skala ‚hromada kamení vybraného z pole' 2, 298
skala kvantita 5, 222
skála ‚hromada kamení vybraného z pole' 2, 298
kvantita 5, 222
skalice ‚hromada kamení vybraného z pole' 2, 298
skálinka ‚sluněčko sedmitečné' 2, 132
‚borůvka' 2, 232
skalka (*š-*) ‚hromada kamení vybraného z pole' 2, 298
skalňice ‚hromada kamení vybraného z pole' 2, 298
skapat ‚chcípnout' 5, 386
skarťit ‚zkazit' 1, 162
skařoupka ‚skořápka (vaječná)' 1, 214
skáťet ‚zvrhnout (např. fůru)' 3, 310
skáťit ‚zvrhnout (např. fůru)' 3, 310

skazet ‚zkazit' 1, 162
skazit ‚zkazit' 1, 162
skaželec ‚bouchoř' 2, 54
skaženec ‚bouchoř' 2, 54
skažení vejce ‚zkažené vejce' 3, 518
skaženka ‚bouchoř' 2, 54
skejpka záměna retnic 5, 442
skerz r sonans 5, 182
skipka záměna retnic 5, 442
skiřópka ‚skořápka (vaječná)' 1, 214
skládáňí ‚perna' 3, 72
skládat ‚skládat snopy z vozu' 3, 68
‚kopit' 3, 254
skládat do babincuv ‚kopit' 3, 255
skládat do kopek ‚kopit' 3, 254
skládať do kup ‚kopit' 3, 254
skládat do kúp ‚kopit' 3, 254
skládat do kupek ‚kopit' 3, 254
skládat do kúpek ‚kopit' 3, 254
skládek ‚kosa s obloukem' 3, 164
skladňik ‚úvrať' 3, 104
sklápjet ‚kopit' 3, 254
sklavi ‚zhlavík (plužních koleček)' 3, 138
sklenář ‚vážka, šídlo' 2, 138
sklenice ‚sklenice' 5, 592
sklenička ‚sklenice' 5, 592
sklenka ‚sklenice' 5, 592
sklénka ‚sklenice' 5, 592
sklep ‚sklep' 1, 364
‚obchod (krám)' 2, 390
‚sýpka (samostatná budova)' 3, 234
sklézet inf. 4, 496
sklibek ‚skrojek chleba' 1, 266
skliďat inf. 4, 496
skliďené (*sklí-*) perf. 4, 588
skliďeno perf. 4, 586
skliďet inf. 4, 496
skliďíno (*skle-*) perf. 4, 586
sklinka ‚sklenice' 5, 592
sklínka ‚náledí' 2, 369
‚sklenice' 5, 592
sklípánek ‚skrojek chleba' 1, 266
sklipek ‚patka chleba' 1, 268
sklípek ‚brousek (u chleba)' 1, 264
‚sýpka (samostatná budova)' 3, 234
sklípek ‚skrojek chleba' 1, 266
sklízat inf. 4, 496
sklízat sa ‚klouzat se' 1, 120
sklizené (*sklí-*) perf. 4, 588
sklizeni perf. 4, 588
sklizeno perf. 4, 586
sklízeno perf. 4, 586
sklízet inf. 4, 496
sklizíno perf. 4, 586
sklízino perf. 4, 586
sklízíno perf. 4, 586
skližení perf. 4, 588
sklók ‚tlukadlo' 1, 234
sklókač ‚tlukadlo' 1, 234
sklókačka ‚máselnice' 1, 232
sklókačka ‚tlukadlo' 1, 234
sklop ‚obchod (krám)' 2, 390
skloukadlo ‚tlukadlo' 1, 234
skloukat změna tl > kl, rl > dl 5, 450
skloukat ‚stloukat máslo' 1, 232
sklouzačka ‚klouzačka' 1, 120
‚náledí' 2, 369
sklouzat (se) ‚klouzat se' 1, 118
sklózačka ‚klouzačka' 1, 122
sklózat se ‚klouzat se' 1, 120
sklózať (*-dzat*) inf. 4, 496
sklózet inf. 4, 496
skluďené (*sklú-*) perf. 4, 588
sklúdzat změna dz > z 5, 314
skludzene (*-une*) perf. 4, 588
sklukač ‚tlukadlo' 1, 236
sklusko ‚(je) kluzko' 2, 372
skluzafka ‚náledí' 2, 369
sklúzat inf. 4, 496
skluzené perf. 4, 588
skluzna ‚klouzačka' 1, 122
sklyp ‚obchod (krám)' 2, 390
składač do stohuv ‚kopit' 3, 255
skládať do babincúch ‚kopit' 3, 255
skladať do stohúch ‚kopit' 3, 255
skłatky ‚hromádky posečeného obilí' 3, 177
skňet m. ‚kmen' 2, 198
skok ‚rychle' 1, 160
‚jez' 2, 312
skoky ‚rychle' 1, 160
skolek ‚příčný trámek hrabí' 3, 250
skolíčki ‚třísky' 1, 392
skolky ‚třísky' 1, 392
skoro ‚brzo' 5, 532
skorý ‚raný' 3, 282
skořápka ‚skořápka (vaječná)' 1, 214
skořepina ‚skořápka (vaječná)' 1, 214
skotáke ‚(dělat) žabky' 1, 112
skoťit ‚zvrhnout (např. fůru)' 3, 310
skotná ‚(kobyla je) březí' 3, 432
‚(svině je) sprasná' 3, 470
skotná ‚(koza je) březí' 3, 460
skov 2. os. sg. imp. 4, 474
skovaj 2. os. sg. imp. 4, 474
skové (*-é, -u-*) 2. os. sg. imp. 4, 474
skovej 2. os. sg. imp. 4, 474
skovéj 2. os. sg. imp. 4, 474
skoví 2. os. sg. imp. 4, 474
skovij 2. os. sg. imp. 4, 474
skowej 2. os. sg. imp. 4, 476
skozná ‚(koza je) březí' 3, 460
skripánek ‚skrojek chleba' 1, 266
skrižala ‚větší plochý kámen' 2, 292
skrobek ‚patka chleba' 1, 268
skrojek (*-ík*) ‚skrojek chleba' 1, 266
skrojek (*-ík, -ec*) ‚patka chleba' 1, 268
skrošňa ‚krosna' 3, 388
skrovek ‚skrojek chleba' 1, 266
‚patka chleba' 1, 268
skroz r sonans 5, 182
skrožek ‚ohryzek' 2, 70
skrumka ‚skrojek chleba' 1, 266
‚patka chleba' 1, 268
skrut ‚zatáčka' 2, 332
skrút ‚zatáčka' 2, 332
skruta ‚zatáčka' 2, 332
skrynt ‚zatáčka' 2, 332
skřečaųka ‚kvočna' 3, 506
skřečka ‚kvočna' 3, 506
skřéčka ‚kvočna' 3, 506
skřevan změna skř > kř 5, 400
skřevánek změna skř > kř 5, 400
skříček ‚sýček' 2, 104
skřička ‚kvočna' 3, 506
skřidélka ‚poklička' 1, 282
skřideľko ‚poklička' 1, 282
skřidílka ‚poklička' 1, 282
skřidla ‚poklička' 1, 282
změna sk > šk 5, 402
skřidla ‚střešní taška' 1, 376
skřidlica (*-lyca*) ‚střešní taška' 1, 376
skřídlo ‚kosinka' 1, 340
skřidła ‚poklička' 1, 282
skřípač (*-i-*) ‚velikonoční řehtačka' 2, 448
skřipánek ‚skrojek chleba' 1, 266
skřivan ‚modřín' 2, 184
změna skř > kř 5, 400
skřivánčí ‚modřín' 2, 184
skřivánčí strom ‚modřín' 2, 184
skřivánčina ‚modřín' 2, 184
skřivánek změna skř > kř 5, 400
skřižoų ‚větší plochý kámen' 2, 292
skřyp ‚přeslička' 2, 275
skubavo ‚(je) kluzko' 2, 374
skuč změna o > u 5, 144
skudi ‚kudy' 5, 508
skujík ‚sýček' 2, 104
‚čejka' 2, 120
skulínek ‚střízlík' 2, 110
skura ‚škraloup' 1, 220
‚slupka' 2, 68
skúra ‚kůra' 2, 190
skurka ‚slupka' 2, 68
skuřápka ‚skořápka (vaječná)' 1, 214
skųadač do bab'okuv ‚kopit' 3, 255
skųopki ‚klapky na oči' 3, 396
skváč ‚chumáč ovoce' 2, 58
skvařit ‚škvařit' 1, 244
skvíčeřívá se ‚stmívá se' 2, 346
skýba záměna retnic 5, 442
skýva záměna retnic 5, 442
slabej ‚hubený' 1, 178
slabičkí ‚slaboučký' 1, 102
slabinkí ‚slaboučký' 1, 102
slabje ‚slabě' 5, 554
slábje ‚slabě' 5, 554
slabo ‚slabě' 5, 554
slábo ‚slabě' 5, 554
slabonkej ‚slaboučký' 1, 102
slaboňkej ‚slaboučký' 1, 102
slabónki ‚slaboučký' 1, 104
slaboučký ‚slaboučký' 1, 102
slabounkej ‚slaboučký' 1, 104
slabounký ‚slaboučký' 1, 102
slabunký ‚slaboučký' 1, 102
slabutky ‚slaboučký' 1, 102
slačec ‚svlačec' 2, 256
sláček ‚svlačec' 2, 256
slačes ‚svlačec' 2, 256
slačesť ‚svlačec' 2, 256
sladec ‚svlačec' 2, 256
slaďec ‚svlačec' 2, 256
slak ‚paprsek (u bran)' 3, 146
‚průvlačka' 3, 148
‚plochá příčka v žebřinách' 3, 294
slak ‚svlačec' 2, 256
slák ‚svlačec' 2, 256

slama kvantita 5, 226
sláma ‚vrstva obilí k mlácení' 3, 206
sláma kvantita 5, 226
sláma ‚obilné stéblo' 3, 176
slamědný skupiny nn, dn 5, 428
slameňice ‚ošatka' 1, 256
slamenka ‚ošatka' 1, 256
slaměnný skupiny nn, dn 5, 428
slaminka ‚ošatka' 1, 256
slamjánka ‚ošatka' 1, 256
slamjunka ‚ošatka' 1, 256
slámka ‚slánka' 1, 246
slamňenec ‚ošatka' 1, 256
slamňenka ‚ošatka' 1, 256
slamňénka ‚ošatka' 1, 256
slamou kvantita 5, 226
slámou kvantita 5, 226
slamum kvantita 5, 226
slaňí ‚chvojí' 2, 192
slaňička ‚slánka' 1, 246
slaňina ‚slanina' 1, 248
slanka ‚slánka' 1, 246
slánka ‚slánka' 1, 246
sláňka ‚slánka' 1, 246
slatec ‚svlačec' 2, 256
slaunej bilabiální w 5, 430
slavek ‚polštář' 1, 316
slaví ‚zhlavík (plužních koleček)' 3, 138
slavík ‚zhlavík (plužních koleček)' 3, 138
slejški ‚šišky na krmení hus' 3, 534
slejvák ‚liják' 2, 354
slena kvantita 5, 198
slepá miš ‚netopýr' 2, 102
slepá moucha ‚ovád' 2, 148
slepáč ‚ovád' 2, 148
slepák ‚ovád' 2, 148
‚slepýš' 2, 178
slepec ‚ovád' 2, 148
slepečárna ‚drůbežárna' 3, 520
slepej hovád ‚ovád' 2, 148
slepej miš ‚netopýr' 2, 102
slepejš ‚ovád' 2, 148
slepejž ‚slepýš' 2, 178
slepi koťe ‚slepýš' 2, 178
slepice ‚slepice' 3, 492
slepič ‚slepýš' 2, 180
slepíč ‚slepýš' 2, 180
slepičák ‚kurník' 3, 518
‚drůbežárna' 3, 520
slepičarna ‚drůbežárna' 3, 520
slepičárna ‚kurník' 3, 518
slepičárna ‚drůbežárna' 3, 520
slepičárňe (*-ňa*) ‚kurník' 3, 518
slepičárňe ‚drůbežárna' 3, 520
slepičárňik ‚drůbežárna' 3, 520
slepiči řád ‚kurník' 3, 518
slepička ‚skrojek chleba' 1, 266
‚patka chleba' 1, 268
‚střízlík' 2, 110
‚vážka, šídlo' 2, 138
slepičňík ‚drůbežárna' 3, 520
slepičňík ‚kurník' 3, 518
slepík ‚ovád' 2, 148
‚slepýš' 2, 178
slepíš ‚slepýš' 2, 178
slepíšť ‚slepýš' 2, 178
slepíž ‚slepýš' 2, 178
slepjice ‚slepice' 3, 492
slepka ‚slepice' 3, 492
slépka ‚skrojek chleba' 1, 266
‚slepice' 3, 492
slepňík ‚slepýš' 2, 178
slepouš ‚slepýš' 2, 178
slepý mak ‚vlčí mák' 2, 254
slepýř ‚slepýš' 2, 178
slepýš ‚slepýš' 2, 178
slévanec ‚liják' 2, 354
sleńa kvantita 5, 198
slíbek ‚skrojek chleba' 1, 266
‚patka chleba' 1, 268
slifka ‚švestka' 2, 52
slimák ‚hlemýžď' 2, 168
slimák (*sle-, slí-*) ‚slimák' 2, 166
slimták ‚slimák' 2, 166
slina kvantita 5, 198
slína kvantita 5, 198
slip ‚ovád' 2, 148
slipánek ‚skrojek chleba' 1, 266
slípčárňa ‚drůbežárna' 3, 520
slipečárna ‚drůbežárna' 3, 520
slipek ‚ovád' 2, 148
slípek ‚skrojek chleba' 1, 266
‚patka chleba' 1, 268
slípík ‚slepýš' 2, 178
slipka ‚ovád' 2, 148
slípka ‚brousek (u chleba)' 1, 264
‚skrojek chleba' 1, 266
slípka ‚slepice' 3, 492
slipňík ‚slepýš' 2, 178
slišít ‚slyšet' 1, 140
slišky ‚šišky na krmení hus' 3, 534
slitej chléb (*chleba*) ‚brousek (u chleba)' 1, 264
slítek ‚míchaná vejce' 1, 218
slíva ‚švestka' 2, 52
slivák ‚liják' 2, 354
slíwa ‚švestka' 2, 54
slizák ‚slimák' 2, 166
slizovat ‚podmítat' 3, 108
sljépka ‚slepice' 3, 492
slna kvantita 5, 198
slňice ‚silnice' 2, 328
slňice redukce i, y (í, ý) 5, 148
slnko ‚slunce' 2, 344
slópica ‚slupice' 3, 116
slota ‚děvče' 1, 68
sloubek ‚paprsek (u bran)' 3, 146
slouha ‚čeledín' 3, 58
sloup ‚dřevěný sloupek v plotě' 3, 89
sloupávat strňíšťe ‚podmítat' 3, 108
sloupec ‚slupice' 3, 116
sloupek ‚paprsek (u bran)' 3, 146
‚čelo vozu' 3, 348
sloupek ‚slupice' 3, 116
‚dřevěný sloupek v plotě' 3, 89
‚příčný trámek hrabí' 3, 250
slouz- l sonans 5, 179
slouze nom. pl. f. 4, 174
slouzi nom. pl. f. 4, 174
slozé gen. pl. f. 4, 214
slp ‚dřevěný sloupek v plotě' 3, 89
slpec ‚příčný trámek hrabí' 3, 250
slub ‚svatební obřad' 1, 88
sluba ‚slupice' 3, 116
slúba ‚slupice' 3, 116
slubice ‚slupice' 3, 116
slúga ‚čeledín' 3, 58
sluha ‚čeledín' 3, 58
slúkat ‚stloukat máslo' 1, 232
sluma kvantita 5, 226
slumik ‚dřevěný sloupek v plotě' 3, 89
slumum kvantita 5, 226
slunce ‚slunce' 2, 344
slunco ‚slunce' 2, 344
slunečko ‚slunéčko sedmitečné' 2, 131
slunéčko ‚slunéčko sedmitečné' 2, 131
slunečko patrnečko ‚slunéčko sedmitečné' 2, 131
sluníčko ‚kopretina' 2, 267
slunníčko ‚slunéčko sedmitečné' 2, 131
sluňíčko ‚slunéčko sedmitečné' 2, 131
sluňíčko víčko ‚slunéčko sedmitečné' 2, 131
slunko ‚slunce' 2, 344
slúnko ‚slunce' 2, 344
sluňəčko ‚slunéčko sedmitečné' 2, 131
slup ‚slupice' 3, 116
slupec ‚slupice' 3, 116
slúpec ‚příčný trámek hrabí' 3, 250
slupice ‚slupice' 3, 116
slupka ‚slupka' 2, 66
slupňice ‚slupice' 3, 116
slupovačka ‚slupice' 3, 116
slupovat ‚podmítat' 3, 108
sluška ‚děvečka' 3, 58
sluškiňa ‚děvečka' 3, 58
sluškiňe ‚děvečka' 3, 58
sluz gen. pl. f. 4, 214
sluz- l sonans 5, 179
sluze nom. pl. f. 4, 174
sluzé gen. pl. f. 4, 214
sluzejch gen. pl. f. 4, 214
sluzi nom. pl. f. 4, 174
sluzy nom. pl. f. 4, 174
služanka ‚děvečka' 3, 58
služebná (*su-*) ‚děvečka' 3, 58
služebňí ‚čeleď' 3, 54
slúžebňí ‚čeleď' 3, 54
služebňíci ‚čeleď' 3, 54
služebňící ‚čeleď' 3, 56
služebňə ‚čeleď' 3, 54
slýfka ‚liják' 2, 354
slymák ‚slimák' 2, 166
slyna kvantita 5, 198
slyšal příč. min. sg. m. 4, 526
slyšál příč. min. sg. m. 4, 526
slyšet ‚slyšet' 1, 140
slyva ‚švestka' 2, 52
slz gen. pl. f. 4, 214
slza plt. n. 4, 174
slzach gen. pl. f. 4, 214
slze (*səl-*) nom. pl. f. 4, 174
slzé gen. pl. f. 4, 214
slzejch gen. pl. f. 4, 214
slzę nom. pl. f. 4, 174
slzí gen. pl. f. 4, 214
slzí gen. pl. f. 4, 214
slzički ‚pomněnka' 2, 270
slzički Pani Marije ‚pomněnka' 2, 268
slzích gen. pl. f. 4, 214

slzúch gen. pl. f. 4, 216
slzuv gen. pl. f. 4, 214
slzy (*səl-*) nom. pl. f. 4, 174
słameňák ‚ošatka' 1, 256
sła̲mina ‚obilné stéblo' 3, 176
słaňiny ‚slanina' 1, 248
ś̨nko ‚slunce' 2, 344
ś̨p l sonans 5, 179
słpek ‚dřevěný sloupek v plotě' 3, 89
słuha ‚čeledín' 3, 58
słuhovja ‚čeleď' 3, 54
słúnce ‚slunce' 2, 344
słuňco ‚slunce' 2, 344
słunečko brnečko ‚slunéčko sedmitečné' 2, 131
słúpec ‚příčný trámek hrabí' 3, 252
słupek ‚slupice' 3, 116
słupka ‚skořápka (vaječná)' 1, 214
słyšaťʼ ‚slyšet' 1, 140
smál jsi se 2. os. sg. m. min. č. 4, 595
smál ses 2. os. sg. m. min. č. 4, 595
smaška ‚kobliha' 2, 440
smát se změna ’á > ie > í (i) 5, 56
smažák ‚míchaná vejce' 1, 218
smažene slifki ‚povidla' 1, 276
smažene slivy ‚povidla' 1, 274
smažené trnky ‚povidla' 1, 274
smažené vejce ‚míchaná vejce' 1, 218
smaženec ‚kobliha' 2, 440
smažeňice ‚kobliha' 2, 440
smažeňice ‚míchaná vejce' 1, 218
smaženka ‚kobliha' 2, 440
smažénka ‚kobliha' 2, 440
smažinka ‚kobliha' 2, 440
smažinka ‚míchaná vejce' 1, 218
smažínka ‚míchaná vejce' 1, 218
smažit ‚škvařit' 1, 244
smažitʼ ‚škvařit' 1, 246
sme 1. os. pl. ind. préz. 4, 606
(šli) *sme* (*smy, zmy*) 4, 595
sme stejňe starí ‚vrstevník' 1, 82
smerek ‚smrk' 2, 182
smerlaví vejce ‚zkažené vejce' 3, 516
smeska ‚směska na krmení' 3, 266
smetana ‚pampeliška (smetanka)' 2, 262
smetaňik ‚pampeliška (smetanka)' 2, 262
smetanka ‚pampeliška (smetanka)' 2, 262
smetel ‚větev' 2, 194
smetev ‚větev' 2, 194
smetlička ‚větvička' 2, 198
smetvička ‚větvička' 2, 198
smetvje f. ‚větev' 2, 194
smę 1. os. pl. ind. préz. 4, 606
smije se změna ’á > ie > í (i) 5, 58
smijou se změna ’á > ie > í (i) 5, 58
smíl se změna ’á > ie > í (i) 5, 58
smiška ‚směska na krmení' 3, 266
smíška ‚směska na krmení' 3, 266
smít se změna ’á > ie > í (i) 5, 56
smjaťʼ se změna ’á > ie > í (i) 5, 56
smjecka ‚směska na krmení' 3, 266
smječka ‚směska na krmení' 3, 266
smješica ‚směska na krmení' 3, 266
smjet m. ‚kmen' 2, 198
smjeťʼ m. ‚větev' 2, 194
smjoc' se změna ’á > ie > í (i) 5, 56
smňesa ‚směska na krmení' 3, 266
smňesece ‚směska na krmení' 3, 266
smňesek ‚směska na krmení' 3, 266
smňesika ‚směska na krmení' 3, 266
smňeska ‚směska na krmení' 3, 266
smňestka ‚směska na krmení' 3, 266
smňešek ‚směska na krmení' 3, 266
smňeška ‚směska na krmení' 3, 266
smňet m. ‚větev' 2, 194
smňetaňica ‚sněhová vánice' 2, 363
smňetev ‚větev' 2, 194
smolňák ‚louč' 1, 346
smolňice (*-ička*) ‚louč' 1, 346
smolňički ‚třísky' 1, 392
smráči se ‚stmívá se' 2, 348
smraďati chebzi n. ‚keř černého bezu' 2, 285
smradatí vejce ‚zkažené vejce' 3, 516
smradlavá chebza ‚keř černého bezu' 2, 285
smradlavé vejce ‚zkažené vejce' 3, 516
smradlavej bez ‚keř černého bezu' 2, 285
smradlavý chebz ‚keř černého bezu' 2, 285
smráká se ‚stmívá se' 2, 346
smrč f. ‚smrk' 2, 182
smrča ‚smrk' 2, 182
smrčí ‚chvojí' 2, 192
smŕčí ‚chvojí' 2, 192
smrčina ‚smrk' 2, 182
smrčka ‚smrk' 2, 182
smrdolí ‚mží' 2, 351
smrek ‚smrk' 2, 182
smrék ‚smrk' 2, 182
smreka ‚smrk' 2, 182 ‚borovice' 2, 183
smrholí ‚mží' 2, 351
smrk ‚smrk' 2, 182
smŕk ‚smrk' 2, 182
smrká se ‚stmívá se' 2, 346
smrkálí ‚chvojí' 2, 192
smrkává se ‚stmívá se' 2, 346
smrkuje se ‚stmívá se' 2, 348
smrodlave vejce ‚zkažené vejce' 3, 516
smurek ‚smrk' 2, 182
smy 1. os. pl. ind. préz. 4, 606
smyk ‚zakončení plazu' 3, 119
smyky ‚shrabané zbytky obilí na strništi' 3, 194
smyrek ‚smrk' 2, 182
snadňej (*-éj*) ‚snadněji' 5, 556
snaďňej ‚snadněji' 5, 556
snadňejá ‚snadněji' 5, 556
snadňejác ‚snadněji' 5, 556
snadňejc ‚snadněji' 5, 556
snaďňejc ‚snadněji' 5, 556
snádňejc ‚snadněji' 5, 556
snadňeji ‚snadněji' 5, 556
snadňejic ‚snadněji' 5, 556
snadňéjic ‚snadněji' 5, 556
snadnejš ‚snadněji' 5, 556
snadňejš ‚snadněji' 5, 556
snaďňejš ‚snadněji' 5, 556
snadňejší ‚snadněji' 5, 556
snadňéjší ‚snadněji' 5, 556
sňah kvantita 5, 232
sňahu gen. sg. m. 4, 72 kvantita 5, 232
snáz ‚snadněji' 5, 556
snáž ‚snadněji' 5, 556
snáží se ‚(kráva) se čistí' 3, 398
snážit ‚čistit studnu' 1, 396
sně kvantita 5, 232
snedenej adj. z příč. trpného 4, 580
sňedený adj. z příč. trpného 4, 580
sňeďený adj. z příč. trpného 4, 580
sňedlý adj. z příč. trpného 4, 580
sňeh kvantita 5, 232
sňeha gen. sg. m. 4, 72
sňehu gen. sg. m. 4, 72
sňehu (*ś-*) kvantita 5, 232
snesek ‚směska na krmení' 3, 266
sneska ‚směska na krmení' 3, 266
sňeska ‚směska na krmení' 3, 266
sňeška ‚směska na krmení' 3, 266
sňet m. ‚kmen' 2, 198
sňet f. ‚větev' 2, 194
sňeťʼ m. ‚kmen' 2, 198
sňeťʼ f. ‚větev' 2, 194
snetev ‚větev' 2, 194
sňetev ‚větev' 2, 194
snetývka ‚větvička' 2, 196
sňezený (*zňe-*) adj. z příč. trpného 4, 580
sňeženka ‚sedmikráska' 2, 264
sňeží (*-é*) ‚sněží, padá sníh' 2, 362
sňica ‚ramena (plužních koleček)' 3, 144
sňica plt. ‚ramena (plužních koleček)' 3, 144
sňica (*śň-*) n. plt. ‚zadní ramena vozu' 3, 316
snice ‚přední ramena vozu' 3, 317
sňice f. plt. ‚zadní ramena vozu' 3, 316
sňice (*śň-, sʼň-, šň-*) f. plt. ‚zadní ramena vozu' 3, 316
sňice plt. ‚ramena (plužních koleček)' 3, 144
sňička plt. ‚ramena (plužních koleček)' 3, 144
sňičky ‚plužní kolečka' 3, 136
sňídaňa ‚snídaně' 1, 204
sňídaňe f. ‚snídaně' 1, 204
sňídaňi ‚snídaně' 1, 204
sňídaňí n. ‚snídaně' 1, 204
sňih (*ś-, -y-*) kvantita 5, 232
sňíh kvantita 5, 232
sňihu gen. sg. m. 4, 72 kvantita 5, 232
sňíška ‚směska na krmení' 3, 266
snítka ‚větvička' 2, 196
sňítki ‚chvojí' 2, 194
sňjédaňjé ‚snídaně' 1, 204
snoha ‚větev' 2, 194
snop ‚otep rovné slámy vymlácené cepy' 3, 208
snop cepove słamy ‚otep rovné slámy vymlácené cepy' 3, 208
snop cepovej slámi ‚otep rovné slámy vymlácené cepy' 3, 208
snopek ‚otep rovné slámy vymlácené cepy' 3, 208
snopek proste słumy ‚otep rovné slámy vymlácené cepy' 3, 208
snopel ‚rampouch' 2, 374
snoži se ‚(kráva) se čistí' 3, 398
snubice ‚slupice' 3, 116
sňəh kvantita 5, 232
sňəho kvantita 5, 232
sobek ‚sypek' 1, 317
sobje dat. zvrat. zájmena 4, 362
sob'e ‚nalevo!' 3, 450
sóda ‚limonáda' 2, 442

sodófka ‚limonáda' 2, 440
kvantita 5, 298
sódofka ‚limonáda' 2, 440
sodoụka ‚limonáda' 2, 440
sodová voda ‚sodovka' 2, 442
sodov̲ka ‚sodovka' 2, 440
kvantita 5, 298
sodov̲ka ‚limonáda' 2, 440
sódov̲ka kvantita 5, 298
sodufka ‚limonáda' 2, 440
sodúfka kvantita 5, 298
sódufka ‚limonáda' 2, 440
soduv̲ka kvantita 5, 298
sóduv̲ka kvantita 5, 298
sofka ‚sypek' 1, 317
sóch m. ‚suchý strom' 2, 202
s̲ocha ‚dřevěný sloupek v plotě' 3, 89
sochárek ‚suchý strom' 2, 202
sochi ‚kleče' 3, 114
sochor ‚vrchní bidlo žebřin' 3, 290
sojíček ‚sýček' 2, 104
sok změna u > o, ǫ 5, 124
soláček ‚slánka' 1, 246
solák ‚slánka' 1, 246
sole gen. sg. f. 4, 100
solenka ‚slánka' 1, 246
solénka ‚slánka' 1, 248
soli gen. sg. f. 4, 100
solňčka ‚slánka' 1, 246
solňica ‚slánka' 1, 246
s̲olňička ‚slánka' 1, 246
solňíčka ‚slánka' 1, 246
som 1. os. sg. ind. préz. 4, 604
somíc ‚dřevěný sloupek v plotě' 3, 89
sominec ‚dřevěný sloupek v plotě' 3, 89
sonk'i depalatalizace 5, 338
sos ‚omáčka' 1, 210
sósed změna ú > ou > ó (> ú) 5, 99
sosna ‚borovice' 2, 183
sosňa ‚borovice' 2, 183
soška ‚dřevěný sloupek v plotě' 3, 89
soški ‚kleče' 3, 114
s̲ot̲ změna 'á > ie > í (i) 5, 60
s̲ot̲o̲r ‚sotor' 3, 244
sótor ‚sotor' 3, 244
sotorek ‚sotor' 3, 244
sotur ‚sotor' 3, 244
sot̲úrek ‚sotor' 3, 244
s̲otv̲a ‚sotva' 5, 566
s̲otv̲á ‚sotva' 5, 566
sotvé ‚sotva' 5, 566
sotvej ‚sotva' 5, 566
sotvi ‚sotva' 5, 566
sotwa ‚sotva' 5, 568
s̲ou̲ca nom. sg. m. 4, 50
s̲ou̲ce nom. sg. m. 4, 50
soucemu dat. sg. m. 4, 110
s̲ou̲ci (*-u*) dat. sg. m. 4, 108
s̲ou̲cí nom. sg. m. 4, 50
s̲ou̲cím̲u (*-imu*) dat. sg. m. 4, 110
s̲ou̲coj dat. sg. m. 4, 108
s̲ou̲cov̲i dat. sg. m. 4, 108
souček ‚větvička' 2, 198
soudeček ‚máselnice' 1, 232
soudek ‚máselnice' 1, 232
soudná ‚(svině je) sprasná' 3, 470
soudofka kvantita 5, 298
sóudofka kvantita 5, 300
soukeňík ‚ovád' 2, 148
s̲ou̲mezňák ‚hraniční kámen v polích' 2, 294
soumračí se ‚stmívá se' 2, 346
soumrká se ‚stmívá se' 2, 346
sounná ‚(svině je) sprasná' 3, 470
soupraši ‚(svině je) sprasná' 3, 470
souprašná ‚(svině je) sprasná' 3, 470
souprašńí ‚(svině je) sprasná' 3, 470
sourať f. ‚úvrať' 3, 104
s̲ou̲s̲ed̲ změna ú > ou > ó (> ú) 5, 99
s̲ou̲seḍ znělé koncové souhlásky 5, 404
sọused změna ú > ou > ó (> ú) 5, 99
s̲ou̲sedama instr. pl. m. 4, 276
s̲ou̲sedam̲i instr. pl. m. 4, 276
sousede nom. pl. m. 4, 154
s̲ou̲sedé nom. pl. m. 4, 154
sousedech lok. pl. m. 4, 258
s̲ou̲seďi (*-ďə*) nom. pl. m. 4, 154
s̲ou̲seďí nom. pl. m. 4, 154
sousedich lok. pl. m. 4, 258
sousedích lok. pl. m. 4, 258
souseďima instr. pl. m. 4, 276
sousedoj bilabiální w 5, 438
s̲ou̲sedoj dat. sg. m. 4, 106
sousedoji bilabiální w 5, 438
s̲ou̲sedoji dat. sg. m. 4, 106
sousedou gen. pl. m. 4, 188
změna ó > uo > ů > ou 5, 99
s̲ou̲sedov dat. sg. m. 4, 106
sousedove nom. pl. m. 4, 154
s̲ou̲sedov̲i dat. sg. m. 4, 106
s̲ou̲sedu dat. sg. m. 4, 106
gen. pl. m. 4, 188
kvantita 5, 310
s̲ou̲sedú gen. pl. m. 4, 188
kvantita 5, 310
souseduch gen. pl. m. 4, 188
s̲ou̲sedúch gen. pl. m. 4, 188
s̲ou̲seduv gen. pl. m. 4, 188
s̲ou̲sedy instr. pl. m. 4, 276
s̲ou̲sek ‚truhla na mouku' 1, 252
s̲ou̲sek ‚perna' 3, 72
souš m. ‚suchý strom' 2, 202
souš f. ‚suchý strom' 2, 202
souše f. ‚suchý strom' 2, 202
s̲ou̲šek ‚suchý strom' 2, 202
s̲ou̲ška ‚suchý strom' 2, 202
s̲ou̲tcov̲i dat. sg. m. 4, 108
souvar ‚úvar' 2, 304
s̲ou̲voz ‚úvoz' 2, 326
souvrajť f. ‚úvrať' 3, 104
s̲ou̲vrat f. ‚úvrať' 3, 104
souvrať f. ‚úvrať' 3, 104
souvraťí ‚úvrať' 3, 104
sova ‚sýček' 2, 104
sovek ‚sypek' 1, 317
sọk změna u > o, ǫ 5, 124
spadat se ‚hubnout' 1, 176
spadávat se ‚hubnout' 1, 176
spadovat se ‚hubnout' 1, 176
spaj dolů disimilace 5, 424
spal ‚spalničky' 1, 174
spálenke ‚spalničky' 1, 174
spalinky ‚spalničky' 1, 174
spalňička sg. ‚spalničky' 1, 174
spalňičk̲y ‚spalničky' 1, 174
spálňički ‚spalničky' 1, 174
spár ‚pazneht' 3, 416
spejchar ‚sýpka (samostatná budova)' 3, 234
spich ‚dostaveníčko' 5, 598
sp̲íchat̲ (*šp'y- še*) ‚pospíchat' 1, 158
spiň m. ‚papěrka' 2, 430
spínáček ‚napínáček' 5, 590
spinek ‚páperka' 2, 430
spiňek ‚papěrka' 2, 430
spiňi ‚papěrka' 2, 430
spinka ‚svlačec' 2, 256
‚papěrka' 2, 430
sp̲ívá̲ (*ś-, š-*) ‚kokrhá' 3, 494
sp̲íve ‚kokrhá' 3, 494
spízdřit ‚zkazit' 1, 164
spíž jako asimilace 5, 410
spižerna ‚truhla na mouku' 1, 250
spížerna ‚truhla na mouku' 1, 250
spižirna ‚truhla na mouku' 1, 250
spižírna ‚truhla na mouku' 1, 250
spjechat ‚pospíchat' 1, 158
spješňe ‚rychle' 1, 160
spješňem ‚rychle' 1, 160
spješno ‚rychle' 1, 160
spjévá ‚kokrhá' 3, 494
splask ‚plaz' 3, 119
splaška ‚shrabané zbytky obilí na strništi' 3, 194
‚zcuchaná sláma nesvázaná' 3, 212
splaški ‚shrabané zbytky obilí na strništi' 3, 194
spl̲av̲ ‚jez' 2, 312
spláv ‚jez' 2, 312
kvantita 5, 190
splavaní vejce ‚vejce bez skořápky' 3, 508
spl̲av̲ené vejce ‚vejce bez skořápky' 3, 508
spl̲az ‚plaz' 3, 119
splažeňice ‚zcuchaná sláma nesvázaná' 3, 212
splaženka ‚shrabané zbytky obilí na strništi' 3, 194
‚zcuchaná sláma nesvázaná' 3, 212
spleták ‚chumáč ovoce' 2, 60
spletenec ‚houska' 1, 272
‚chumáč ovoce' 2, 60
splotňiček ‚střízlík' 2, 110
spluščené vajce ‚vejce bez skořápky' 3, 508
spluté vejce ‚vejce bez skořápky' 3, 508
splyz ‚plaz' 3, 119
spočnuł příč. min. sg. m. 4, 558
spočinuł příč. min. sg. m. 4, 558
spod ‚dno vozu' 3, 346
spodek ‚dno vozu' 3, 342
spoďiš f. ‚podjížďka' 3, 318
spodňák̲y ‚spodky' 1, 190
spodňara ‚dno vozu' 3, 344
sp̲o̲dňí ‚dolní' 2, 336
spodňí cícha ‚sypek' 1, 317
sp̲o̲dňí desk̲y ‚dno vozu' 3, 344
spodňí gaťe ‚spodky' 1, 190
sp̲o̲dňí hnojňice sg. ‚dno vozu' 3, 344
spodňi kalhoti ‚spodky' 1, 192
sp̲o̲dňí prkna pl.‚dno vozu' 3, 344
spodňice ‚spodky' 1, 190
sp̲o̲dňic̲e sg. ‚dno vozu' 3, 342

spodňíce sg. ‚dno vozu‘ 3, 342
spodňička ‚podjížďka‘ 3, 318
spodňički ‚spodky‘ 1, 190
spodňiky ‚spodky‘ 1, 190
spodňora ‚dno vozu‘ 3, 344
spodňorka ‚dno vozu‘ 3, 344
spodyk ‚dno vozu‘ 3, 342
spodyš f. ‚podjížďka‘ 3, 318
spodyšč f. ‚podjížďka‘ 3, 318
spodz'aš f. ‚podjížďka‘ 3, 318
spolčata ‚dvojčata‘ 1, 98
společata ‚dvojčata‘ 1, 98
společňata ‚dvojčata‘ 1, 98
spolẹm ‚spolu‘ 5, 560
spọlu ‚spolu‘ 5, 560
spólu ‚spolu‘ 5, 560
spolym ‚spolu‘ 5, 560
spoňňí deški ‚dno vozu‘ 3, 344
spoňňí hnojňíc ‚dno vozu‘ 3, 344
spoňňí hnojňíce ‚dno vozu‘ 3, 344
spotkẏ ‚spodky‘ 1, 190
spouchle ‚bouchoř‘ 2, 54
spọu ‚spolu‘ 5, 560
sprahovać ‚poklízet dobytek‘ 3, 418
spraovạt bilabiální w 5, 432
sprasnạ́ (*-s'na*) ‚(svině je) sprasná‘ 3, 470
sprašná ‚(svině je) sprasná‘ 3, 470
sprašńí ‚(svině je) sprasná‘ 3, 472
sprauvạt bilabiální w 5, 432
spravọvạt ‚poklízet dobytek‘ 3, 418
spravuvat bilabiální w 5, 434
sprawowạt bilabiální w 5, 432
sprázdňuje se ‚(kráva) se čistí‘ 3, 398
sprázňuje se ‚(kráva) se čistí‘ 3, 398
sprisk ‚náledí‘ 2, 369
sprišle f. ‚kulatá příčka u žebříku‘ 3, 296
spršák ‚liják‘ 2, 354
spršel m. ‚kulatá příčka u žebříku‘ 3, 296
sprtaní vejce ‚zkažené vejce‘ 3, 516
sprúčelek ‚čelo vozu‘ 3, 348
sprusel m. ‚kulatá příčka u žebříku‘ 3, 296
sprušel f. ‚kulatá příčka u žebříku‘ 3, 296
sprụšel (*-él*) m. ‚kulatá příčka u žebříku‘ 3, 296
sprušl m. ‚kulatá příčka u žebříku‘ 3, 296
sprušle n. ‚kulatá příčka u žebříku‘ 3, 296
sprụšlẹ f. ‚kulatá příčka u žebříku‘ 3, 296
sprušlík ‚kulatá příčka u žebříku‘ 3, 296
sprzňik ‚chroust‘ 2, 124
spřinc m. ‚kulatá příčka u žebříku‘ 3, 296
spřisel m. ‚kulatá příčka u žebříku‘ 3, 296
spřisle f. ‚kulatá příčka u žebříku‘ 3, 296
spřislík ‚kulatá příčka u žebříku‘ 3, 296
spřusel m. ‚kulatá příčka u žebříku‘ 3, 296
spudňica ‚dno vozu‘ 3, 342
spuchlik ‚bouchoř‘ 2, 54
spusťené vejce ‚vejce bez skořápky‘ 3, 508
spuščačka ‚klouzačka‘ 1, 120
spuščạt (*-s'c'-*) ‚škvařit‘ 1, 244
spuščạť sẹ ‚klouzat se‘ 1, 118
spušťená ‚svobodná matka‘ 1, 92
spúž ‚slimák‘ 2, 166
spụav'une vejce ‚vejce bez skořápky‘ 3, 508
spụuz ‚plaz‘ 3, 119
spyň m. ‚pápěrka‘ 2, 430
spyňa ‚pápěrka‘ 2, 430
spynek ‚pápěrka‘ 2, 430
spyňi ‚pápěrka‘ 2, 430
spẏnka ‚pápěrka‘ 2, 430
spyňka ‚pápěrka‘ 2, 430
spyňy ‚pápěrka‘ 2, 430
špyrka ‚slanina‘ 1, 248
sr ‚sýr‘ 1, 226
‚tvaroh‘ 1, 228
sṛ zvratná redukce 5, 186
sráška ‚brousek (u chleba)‘ 1, 266
srážek ‚podložka u zákolníku‘ 3, 340
sražení mléko ‚kyselé mléko‘ 1, 222
sražený chléb (*chleba*) ‚brousek (u chleba)‘ 1, 264
srce ‚radlice rádla‘ 3, 134
srco ‚radlice rádla‘ 3, 134
srdečko ‚radlice rádla‘ 3, 134
srdečńík ‚svorník‘ 3, 326
srdeň f. ‚svorník‘ 3, 326
srďíčko ‚radlice rádla‘ 3, 134
sremkiňe ‚dýně‘ 2, 74
sripovat ‚podmítat‘ 3, 108
srížˇ ‚jinovatka‘ 2, 366
srkavé kuň ‚kobylka‘ 2, 136
srnčí veš ‚klíště‘ 2, 164
srnčná žaba ‚ropucha‘ 2, 174
srňí veš ‚klíště‘ 2, 164
sroụbek ‚sýpka (samostatná budova)‘ 3, 234
srovatka ‚podmáslí‘ 1, 226
srp (*ś-*) ‚srp‘ 3, 178
srska ‚angrešt‘ 2, 48
srstka ‚angrešt‘ 2, 48
sršák ‚sršeň‘ 2, 144
sršán (*-an*) ‚sršeň‘ 2, 144
změna e > a, é > á 5, 132
sršáň ‚vosa‘ 2, 142
sršạ́ň (*-aň*) m. ‚sršeň‘ 2, 144
změna e > a, é > á 5, 132
sršen ‚sršeň‘ 2, 144
sršeň m. ‚vosa‘ 2, 142
sršẹ́ň m. ‚sršeň‘ 2, 144
sršeň f. ‚vosa‘ 2, 142
‚sršeň‘ 2, 144
srší ‚mží‘ 2, 351
sršín ‚sršeň‘ 2, 144
sršleň (*-éň*) m. ‚sršeň‘ 2, 144
sršna ‚sršeň‘ 2, 144
sršňák ‚vosa‘ 2, 142
‚sršeň‘ 2, 144
sršňál ‚sršeň‘ 2, 144
sršňẹ f. ‚vosa‘ 2, 142
‚sršeň‘ 2, 144
sršoň ‚sršeň‘ m. 2, 144
změna e > a, é > á 5, 132
srub ‚oploteň‘ 3, 74
srụb ‚sýpka (samostatná budova)‘ 3, 234
sruba ‚slupice‘ 3, 116
srụbica ‚slupice‘ 3, 116
sṛvátka ‚podmáslí‘ 1, 226
sryvotka ‚syrovátka‘ 1, 224
sržán ‚sršeň‘ 2, 144
změna e > a, é > á 5, 132
střevíc ‚střevíc‘ 1, 200
stablo ‚kmen‘ 2, 198
stáblo ‚kmen‘ 2, 198
‚obilné stéblo‘ 3, 176
stáčẹt ‚čistit obilí na velkookém sítě‘ 3, 228
stạ́do ‚hejno hus‘ 3, 526
stahle ‚otěže‘ 3, 360
sťahle ‚otěže‘ 3, 360
stáj ‚půda‘ 1, 363
‚stáj pro koně‘ 3, 80
stáň f. ‚dřevěný trámek v podlaze stání‘ 3, 86
stáňicẹ ‚dřevěný trámek v podlaze stání‘ 3, 86
stará ďefka ‚čejka‘ 2, 120
stará děvečka ‚velká děvečka‘ 3, 58
stará děvka ‚velká děvečka‘ 3, 58
stará dívka ‚velká děvečka‘ 3, 58
stara mac'ička ‚babička‘ 1, 78
stará pana ‚čejka‘ 2, 120
staré sír ‚sýr‘ 1, 229
starej sejra ‚sýr‘ 1, 229
starej tvaroh ‚sýr‘ 1, 226
starek ‚dědeček‘ 1, 76
starešinou instr. sg. m. 4, 148
starešinove nom. pl. m. 4, 158
starešinu akuz. sg. m. 4, 126
starka ‚babička‘ 1, 78
stárňík ‚vrstevník‘ 1, 80
staro mama ‚babička‘ 1, 78
starostem instr. sg. m. 4, 148
starostí nom. pl. m. 4, 158
starostou instr. sg. m. 4, 148
starostu akuz. sg. m. 4, 126
starošínou instr. sg. m. 4, 148
starošínove nom. pl. m. 4, 158
starší děvečka ‚velká děvečka‘ 3, 58
starší děvka ‚velká děvečka‘ 3, 58
starší dívka ‚velká děvečka‘ 3, 58
staršinka ‚velká děvečka‘ 3, 58
stary tac'iček ‚dědeček‘ 1, 76
stary tata ‚dědeček‘ 1, 76
starý sýr ‚sýr‘ 1, 226
staŕa ‚babička‘ 1, 78
staŕeček ‚dědeček‘ 1, 76
staŕena ‚porodní bába‘ 1, 92
staŕenka (-inka) ‚babička‘ 1, 78
staŕénka ‚babička‘ 1, 78
staŕiček ‚pampeliška (smetanka)‘ 2, 262
staŕíček (*-éček, -čok*) ‚dědeček‘ 1, 76
staŕík ‚dědeček‘ 1, 76
staŕka ‚babička‘ 1, 78
stáŕňík (*-ňək*) ‚vrstevník‘ 1, 80
statek ‚velká hospodářská usedlost‘ 3, 62
statek ‚dobytek‘ 3, 390
‚drůbež‘ 3, 491
stav ‚jez‘ 2, 312
stav'aťˇ ‚kopit‘ 3, 254
stáva ‚slupice‘ 3, 116
stavec ‚slupice‘ 3, 116
staveček ‚čelo vozu‘ 3, 348
staveň gen. pl. n. 4, 204
stavéň gen. sg. n. 4, 90
gen. pl. n. 4, 204
staveňa gen. sg. n. 4, 90
změna 'á > ie > í (i) 5, 70
staveňa nom. pl. n. 4, 170
staveňá gen. sg. n. 4, 90
změna 'á > ie > í (i) 5, 70
stavéňa gen. sg. n. 4, 90
nom. pl. n. 4, 170
stavéňá nom. pl. n. 4, 170
staveňama instr. pl. n. 4, 286

stavéňama instr. pl. n. 4, 286
staveňami instr. pl. n. 4, 286
staveňámi instr. pl. n. 4, 286
stavéňami instr. pl. n. 4, 286
staveňamy instr. pl. n. 4, 286
staveňi nom. pl. n. 4, 170
staveňí ‚půda' 1, 363
nom. pl. n. 4, 170
staveňí gen. sg. n. 4, 90
změna 'á > ie > í (i) 5, 70
staveňí gen. pl. n. 4, 204
stavéňí nom. pl. n. 4, 170
gen. pl. n. 4, 204
stavéňí gen. sg. n. 4, 90
staveňího gen. sg. n. 4, 92
staveňích gen. pl. n. 4, 204
staveňima instr. pl. n. 4, 286
staveňíma instr. pl. n. 4, 286
staveňimi instr. pl. n. 4, 286
staveňuv gen. pl. n. 4, 204
stavínko ‚špaček budka' 2, 114
stavjaňá gen. sg. n. 4, 90
stavjaňí gen. pl. n. 4, 204
stavjaňima instr. pl. n. 4, 286
stavjaňjé nom. pl. n. 4, 170
stavyňami instr. pl. n. 4, 286
staza ‚pěšina' 2, 324
ste 2. os. pl. ind. préz. 4, 606
ste su 2. os. pl. ind. préz. 4, 606
ste sum 2. os. pl. ind. préz. 4, 606
steblina ‚obilné stéblo' 3, 176
steblo ‚obilné stéblo' 3, 176
stéblo ‚kmen' 2, 198
stéblo ‚obilné stéblo' 3, 176
sťeblo (*s'c'-, šč-*) ‚obilné stéblo' 3, 176
sťehle ‚otěže' 3, 360
stejnaký (*stéj-*),stejný' 1, 375
stejnatý ‚stejný' 1, 375
stejnoročák ‚vrstevník' 1, 80
stejný (*stéj-*) ‚stejný' 1, 375
stelivo ‚spadané suché jehličí' 2, 186
stelná ‚(kráva je) březí' 3, 396
sťeňice ‚štěnice' 2, 162
sťerňi n. ‚strniště' 3, 190
sťerňisko ‚strniště' 3, 190
sťeřiny ‚drobty' 1, 272
steska ‚pěšinka ve vlasech' 1, 122
‚pěšina' 2, 322
stežka ‚pěšinka ve vlasech' 1, 122
‚brousek (u chleba)' 1, 264
‚pěšina' 2, 322
sťeška ‚sotva' 5, 566
sťeškem ‚sotva' 5, 566
stezička ‚pěšinka ve vlasech' 1, 122
‚pěšina' 2, 322
stezňík ‚pěšina' 2, 322
stežička ‚pěšinka ve vlasech' 1, 122
‚brousek (u chleba)' 1, 264
stežňiček ‚brousek (u chleba)' 1, 264
stežňík ‚pěšina' 2, 322
stíblo (*-i-*) ‚obilné stéblo' 3, 176
sťihle ‚otěže' 3, 360
sťíhle ‚otěže' 3, 360
stíla ‚spadané suché jehličí' 2, 186
sťínat (*s'c'-, šč-*) ‚kácet stromy' 2, 204
sťinka ‚štěnice' 2, 162
sťínka ‚štěnice' 2, 162
stlačec ‚svlačec' 2, 256
stlak ‚svlačec' 2, 256
stlaňí ‚spadané suché jehličí' 2, 186
stĺkat ‚stloukat máslo' 1, 232
stlóček ‚tlukadlo' 1, 234
stlók ‚tlukadlo' 1, 234
stlókač ‚tlukadlo' 1, 234
stloukačka ‚máselnice' 1, 232
stloukadlo ‚máselnice' 1, 232
stloukadlo ‚tlukadlo' 1, 234
stloukat ‚stloukat máslo' 1, 232
stloup ‚dřevěný sloupek v plotě' 3, 89
stĺpec ‚příčný trámek hrabí' 3, 250
stlukadlo ‚tlukadlo' 1, 234
stlupice ‚slupice' 3, 116
stĺp ‚dřevěný sloupek v plotě' 3, 89
stĺp l sonans 5, 179
stĺpica ‚slupice' 3, 116
stlúp ‚dřevěný sloupek v plotě' 3, 89
stmivá sa (*s'c'-, šć-, šč-*) ‚stmívá se' 2, 346
stmívá se ‚stmívá se' 2, 346
stodola ‚stodola' 3, 64
‚perna' 3, 70
stodole ‚stodola' 3, 64
stodúlek ‚perna' 3, 70
stodulka ‚perna' 3, 70
stoh ‚krecht' 3, 286
stoh ‚stoh slámy' 3, 238
stoha ‚stoh slámy' 3, 238
stoj kvantita 5, 294
stój kvantita 5, 294
stoja přech. přít. sg. m. 4, 602
stója přech. přít. sg. m. 4, 602
stojaci (*-cə*) přech. přít. sg. m. 4, 602
stojačky (*-áčki*) přech. přít. sg. m. 4, 602
stojanki přech. přít. sg. m. 4, 602
stoje přech. přít. sg. m. 4, 602
stoji kvantita 5, 290
stojí kvantita 5, 290
stóji kvantita 5, 290
stójí kvantita 5, 290
stojma přech. přít. sg. m. 4, 602
stojmem přech. přít. sg. m. 4, 602
stojmo přech. přít. sg. m. 4, 602
stojo přech. přít. sg. m. 4, 602
stojuncy přech. přít. sg. m. 4, 602
stojyncy přech. přít. sg. m. 4, 602
stoka ‚příkop u cesty' 2, 330
stokras ‚kopretina' 2, 267
stokráska ‚sedmikráska' 2, 264
stokrutka ‚sedmikráska' 2, 264
stola gen. sg. m. 4, 76
stolac ‚židle' 1, 302
stolák ‚valník' 3, 350
stolař kvantita 5, 274
stolář kvantita 5, 274
stolčka redukce i, y (í, ý) 5, 158
stólčka ‚stolička' 1, 304
redukce i, y (í, ý) 5, 158
stole gen. sg. m. 4, 76
stolec ‚stolička' 1, 304
‚šárka' 3, 322
stoleček ‚stolička' 1, 304
stolek (*-yk*) ‚židle' 1, 300
stolica ‚šárka' 3, 322
stolice ‚lavice' 1, 328
stolice ‚židle' 1, 300
stolička ‚zhlavík (plužních koleček)' 3, 139
‚oplen' 3, 324
stolička ‚židle' 1, 300
stolička ‚stolička' 1, 304
‚šárka' 3, 322
stolovák ‚valník' 3, 350
stolu gen. sg. m. 4, 76
stolyčka ‚stolička' 1, 304
stoľačka redukce i, y (í, ý) 5, 158
stołek ‚stolička' 1, 304
stołoř kvantita 5, 274
stomek ‚pápěrka' 2, 430
stoná 3. os. sg. ind. préz. 4, 434
stone 3. os. sg. ind. préz. 4, 434
stonek ‚špalek' 1, 389
‚pařez' 2, 209
‚pápěrka' 2, 430
stoňek ‚pápěrka' 2, 430
stonka ‚pápěrka' 2, 430
stonohál ‚škvor' 2, 162
stopka ‚pápěrka' 2, 430
stopňice ‚pápěrka' 2, 430
storola ‚stodola' 3, 64
změna d > r 5, 451
stoupat ‚šlapat' 1, 356
stožek ‚kupka sena' 3, 242
‚krecht' 3, 286
strachlivý ‚bázlivý' 1, 182
strachoprdný ‚bázlivý' 1, 184
strakař ‚trakař' 3, 380
strana ‚vrstva obilí k mlácení' 3, 206
strance ‚bočnice u vozu' pl. 3, 346
strani ‚vrstva obilí k mlácení' 3, 207
‚bočnice u vozu' pl. 3, 346
straňica ‚oploteň' 3, 74
straňice ‚bočnice u vozu pl.' 3, 346
stranou ‚stranou' 5, 524
strapatá kapusta ‚kapusta' 2, 80
strašlivé ‚bázlivý' 1, 184
strašlivej ‚bázlivý' 1, 184
stravňa ‚truhla na mouku' 1, 252
stravňí truhla ‚truhla na mouku' 1, 250
strboul ‚bramborová nať' 3, 276
strboule pl. ‚bramborová nať' 3, 276
strbouli pl. ‚bramborová nať' 3, 276
strboulí ‚bramborová nať' 3, 276
strčit ‚navléci' 1, 196
strejc ‚muž' 1, 70
strevica ‚střevíc' 1, 200
strhávat ‚podmítat' 3, 108
strhávat strňíšťe ‚podmítat' 3, 108
strhňisko ‚strniště' 3, 190
strhňišče ‚strniště' 3, 190
strhovat ‚podmítat' 3, 108
stricka ‚podlouhlý chléb' 1, 262
strich ‚struk' 3, 406
strišák ‚velký koš (na úhrabky)' 3, 218
striška ‚velký koš (na úhrabky)' 3, 218
strišna ‚velký koš (na úhrabky)' 3, 218
strišňice ‚velký koš (na úhrabky)' 3, 218
strjéká 3. os. sg. ind. préz. 4, 430
strká ‚(kráva) trká' 3, 414
strki ‚neposečená stébla za sekáčem' 3, 182
strmičná žaba ‚ropucha' 2, 174

strmiska gen. sg. n. 4, 88
strmisko ‚strniště' 3, 190
strn ‚spodní část snopu' 3, 188
strn m. ‚strniště' 3, 190
strnčná žaba ‚ropucha' 2, 174
strniska gen. sg. n. 4, 88
strňiskáč ‚kobylka' 2, 136
strňisko ‚strniště' 3, 190
strňísko ‚strniště' 3, 190
kvantita 5, 286
strňiskové kuň ‚kobylka' 2, 136
strniště gen. sg. n. 4, 88
strňisťe ‚strniště' 3, 190
strňišťe ‚strniště' 3, 190
strňíšťe kvantita 5, 286
strňíšťe ‚strniště' 3, 190
strňišťe (*-íšťe*) *po žiťe* ‚strniště po žitě' 3, 194
strňišťe po žitu ‚strniště po žitě' 3, 194
strništěte gen. sg. n. 4, 88
strno ‚spodní část snopu' 3, 188
‚strniště' 3, 190
strňsko ‚strniště' 3, 190
stroj ‚hrabice (hrabičná kosa)' 3, 168
stroj m. ‚koňský postroj' 3, 356
stroje plt. ‚koňský postroj' 3, 356
stroma gen. sg. m. 4, 74
stromek ‚bramborová nať' 3, 276
stromkam dat. pl. m. 4, 226
stromkám dat. pl. m. 4, 226
stromke pl. ‚bramborová nať' 3, 276
stromkom dat. pl. m. 4, 226
stromkum dat. pl. m. 4, 226
stromkúm dat. pl. m. 4, 226
stromňysko ‚strniště' 3, 190
stromu gen. sg. m. 4, 74
strop ‚zvýšená část kamen' 1, 334
‚půda' 1, 363
strop ‚strop' 1, 354
stropňice ‚dřevěný trámek v podlaze stání' 3, 86
strouček ‚hrachový lusk' 2, 84
‚stroužek česneku' 2, 90
stroučka ‚stroužek česneku' 2, 90
stroučko ‚stroužek česneku' 2, 90
strouha ‚potok' 2, 310
‚příkop u cesty' 2, 330
strouha kvantita 5, 246
strouhadlo ‚struhadlo' 1, 294
strouhalko ‚struhadlo' 1, 294
strouhanka ‚spadané suché jehličí' 2, 186
strouhánki ‚spadané suché jehličí' 2, 186
strouhat ‚krouhat zelí' 5, 596
strouhátko ‚struhadlo' 1, 294
strousek ‚stroužek česneku' 2, 90
strouski ‚drobty' 1, 272
stroušek ‚stroužek česneku' 2, 90
strouška ‚stroužek česneku' 2, 90
strouzek ‚stroužek česneku' 2, 90
strouže ‚stroužek česneku' 2, 92
stroužek ‚struhadlo' 1, 294
‚stroužek česneku' 2, 90
strožňa ‚ostružina' 2, 234
stršňe ‚sršeň' 2, 146
strucla ‚podlouhlý chléb' 1, 262
‚vánočka' 2, 472
strúček ‚hrachový lusk' 2, 84
stručok ‚stroužek česneku' 2, 90
struha ‚potok' 2, 310
struha ‚příkop u cesty' 2, 330
kvantita 5, 246
struhadlo ‚struhadlo' 1, 294
struhák ‚struhadlo' 1, 294
struhálko ‚struhadlo' 1, 294
struhálce ‚struhadlo' 1, 294
struhánki ‚spadané suché jehličí' 2, 186
struhátko ‚struhadlo' 1, 294
struj m. ‚koňský postroj' 3, 356
struk ‚bouchoř' 2, 54
‚stroužek česneku' 2, 90
struk ‚hrachový lusk' 2, 84
‚struk' 3, 406
struko ‚hrachový lusk' 2, 84
strúko ‚stroužek česneku' 2, 90
strum změny oN, eN > uN, yN 5, 144
strúna kvantita 5, 288
strunček ‚hrachový lusk' 2, 84
‚stroužek česneku' 2, 90
strunčko ‚hrachový lusk' 2, 84
‚stroužek česneku' 2, 90
strúpek ‚zvýšená část kamen' 1, 334
struple ‚nevypalovaná cihla' 1, 370
stružina ‚ostružina' 2, 234
stružok ‚struhadlo' 1, 294
stryky ‚plody lopuchu' 2, 282
stryžik ‚střízlík' 2, 110
strzub ‚jesle' 3, 80
strzuby ‚strniště nerovnoměrně vysoké' 3, 180
stržán ‚sršeň' 2, 146
stržeň m. ‚bubák (uschlý zbytek květu na spodu jablka)' 2, 64
střapaté zelé ‚kapusta' 2, 80
střapatý ‚rozcuchaný' 5, 598
střapatý ‚prostovlasý' 1, 128
střapec ‚chumáč ovoce' 2, 60
střapec změny stř > tř, stř > kř, skř > kř 5, 398
střaplec ‚chumáč ovoce' 2, 60
střap'ec změny stř > tř, stř > kř, skř > kř 5, 398
střáslavec ‚přeslička' 2, 275
změny stř > tř, stř > kř, skř > kř 5, 398
střaslena ‚přeslička' 2, 275
změny stř > tř, stř > kř, skř > kř 5, 398
střaslenka ‚přeslička' 2, 275
střaslica změny stř > tř, stř > kř, skř > kř 5, 398
střaslica ‚přeslička' 2, 275
střaslička ‚přeslička' 2, 275
střauja ‚zakončení plazu' 3, 119
střégá 3. os. sg. ind. préz. 4, 430
střechejlec ‚rampouch' 2, 374
střechýl (*štre-, stři-, štri-, tře-, stře-, stra-, štra-, tře-*) ‚rampouch' 2, 374
střejc ‚střevíc' 1, 200
bilabiální w 5, 436
střejik ‚střevíc' 1, 200
střéká 3. os. sg. ind. préz. 4, 430
střela ‚zakončení plazu' 3, 119
střelka ‚zakončení plazu' 3, 119
střemchyl ‚rampouch' 2, 374
střempel (*štrem-, štřem-, stram-, štram-, střum-, štrum-*) ‚rampouch' 2, 374
střenovička ‚svorník cepu' 3, 204
střenovješka ‚svorník cepu' 3, 204
střep ‚květináč' 1, 296
střepi ‚nádobí' 1, 281
střešínka ‚borůvka' 2, 232
střešňa změny stř > tř, stř > kř, skř > kř 5, 398
střešňe změny stř > tř, stř > kř, skř > kř 5, 398
střešňe ‚třešně' 2, 51
střevíc ‚střevíc' 1, 200
střevice ‚obuv' 1, 199
střevíce ‚obuv' 1, 199
střevik ‚střevíc' 1, 200
střevo změny stř > tř, stř > kř, skř > kř 5, 396
střevyk ‚střevíc' 1, 200
střez ‚necky' 1, 318
střézlék ‚střízlík' 2, 110
změna í > ej > é (> í) 5, 84
střezlík ‚střízlík' 2, 110
stříbrňáček ‚slepýš' 2, 178
stříbrňík ‚vřes' 2, 236
stříče 3. os. sg. ind. préz. 4, 430
střída změny stř > tř, stř > kř, skř > kř 5, 394
střidło ‚struhadlo' 1, 294
střieski ‚třísky' 1, 392
střihač ‚škvor' 2, 160
střihavice ‚škvor' 2, 160
stříhavka ‚škvor' 2, 160
střich ‚struk' 3, 406
střik ‚struk' 3, 406
stříká 3. os. sg. ind. préz. 4, 430
střílal příč. min. sg. m. 4, 525
střílál příč. min. sg. m. 4, 525
střílat inf. 4, 496
střílel příč. min. sg. m. 4, 525
střílél příč. min. sg. m. 4, 525
střílet inf. 4, 496
stříska změna sk > šk 5, 400
stříška změna sk > šk 5, 400
stříški ‚třísky' 1, 392
střív ‚střevíc' 1, 200
střizlék změna í > ej > é (> í) 5, 84
střízlék ‚střízlík' 2, 110
střizlík změny stř > tř, stř > kř, skř > kř 5, 398
střízlík (*-íček*) ‚střízlík' 2, 110
střízlýk ‚střízlík' 2, 110
stříž ‚střízlík' 2, 110
střižek ‚střízlík' 2, 110
střižiček ‚střízlík' 2, 110
střouka ‚zakončení plazu' 3, 119
střyhlica ‚střešní taška' 1, 376
střyzlik ‚střízlík' 2, 110
střýzlík ‚střízlík' 2, 110
střyž ‚jinovatka' 2, 366
stubice ‚slupice' 3, 116
studeň ‚studna' 1, 394
studna ‚studna' 1, 394
studňe ‚studna' 1, 394
studňice ‚studna' 1, 394
stuh ‚stoh slámy' 3, 238
stúh ‚stoh slámy' 3, 238
stuha ‚stoh slámy' 3, 238
stuhel ‚závlačka u řetízku' 3, 332
stuj kvantita 5, 294
stúj kvantita 5, 294
stul kvantita 5, 306
stúl kvantita 5, 306
stulčka ‚stolička' 1, 304
‚šárka' 3, 322
redukce i, y (í, ý) 5, 158

stulička ‚stolička' 1, 304
stúleček ‚stolička' 1, 304
stúlek ‚židle' 1, 300
‚stolička' 1, 304
stunce ‚studna' 1, 394
redukce i, y (í, ý) 5, 156
stúne 3. os. sg. ind. préz. 4, 434
stuňe 3. os. sg. ind. préz. 4, 434
stúňe 3. os. sg. ind. préz. 4, 434
stuňňic ‚studna' 1, 394
stuoj kvantita 5, 294
stuol kvantita 5, 306
stúp ‚dřevěný sloupek v plotě' 3, 89
stupec ‚dřevěný sloupek v plotě' 3, 90
stúpek ‚dřevěný sloupek v plotě' 3, 89
stupice ‚slupice' 3, 116
stupjyca ‚slupice' 3, 116
stupka ‚pápěrka' 2, 430
stupňice ‚slupice' 3, 116
stuų kvantita 5, 306
stvořen ‚potykač' 3, 128
stvořeň ‚potykač' 3, 128
stvořeň m. ‚svorník' 3, 326
stvořének ‚potykač' 3, 128
my su 1. os. pl. ind. préz. 4, 606
su 1. os. sg. ind. préz. 4, 604
subice ‚slupice' 3, 116
súci nom. sg. m. 4, 50
sucoji dat. sg. m. 4, 108
súcovjy (*syn-, sun-*) dat. sg. m. 4, 108
sud ‚voznice (na močůvku)' 3, 428
sud ‚sud' 1, 366
sudec nom. sg. m. 4, 50
súdec nom. sg. m. 4, 50
sudofka ‚limonáda' 2, 440
súdofka kvantita 5, 298
sudovka kvantita 5, 298
sudzunka ‚sazenice (jednotlivina)' 2, 76
sufka ‚sypek' 1, 317
suchá cihla ‚nevypalovaná cihla' 1, 370
suchá mrňa ‚křížaly' 2, 474
suchan ‚vřed' 1, 174
súcháň ‚suchý strom' 2, 202
suchar ‚suchý strom' 2, 202
suchár ‚vřed' 1, 174
suchár ‚suchý strom' 2, 202
súchár ‚suchý strom' 2, 202
sucharka ‚suchý strom' 2, 202
sucháry ‚křížaly' 2, 474
sucháří ‚křížaly' 2, 474
suché ‚křížaly' 2, 474
suchi dřevo ‚suchý strom' 2, 204
suchí dřevo ‚suchý strom' 2, 204
suchí japka ‚křížaly' 2, 476
suchi jehliči ‚spadané suché jehličí' 2, 189
suchí jehliči ‚spadané suché jehličí' 2, 189
suchoťina ‚vřes' 2, 236
súchotňí zelina ‚vřes' 2, 236
súchotnica ‚vřes' 2, 236
súchotník ‚vřes' 2, 236
suchý ‚hubený' 1, 178
suchý strom ‚suchý strom' 2, 202
suchy strum ‚suchý strom' 2, 202
suk ‚větev' 2, 194
změna u > o, ǫ 5, 124
suk ‚uzel' 1, 189
‚suk' 1, 389
suka ‚psice' 3, 482
sukeň gen. pl. f. 4, 216
sukňach gen. pl. f. 4, 216
sukňé (*-í*) gen. pl. f. 4, 216
sukňí gen. pl. f. 4, 216
sukňie gen. pl. f. 4, 216
sukňích gen. pl. f. 4, 216
sulc ‚huspenina' 5, 592
sulze nom. pl. f. 4, 174
my sum 1. os. pl. ind. préz. 4, 606
súmezňík kameň ‚hraniční kámen v polích' 2, 296
súmezňík ‚hraniční kámen v polích' 2, 294
sumík ‚dřevěný sloupek v plotě' 3, 89
sumsadami instr. pl. m. 4, 276
sumśaduv gen. pl. m. 4, 188
sumśadźi nom. pl. m. 4, 154
sumśečňica ‚oploteň' 3, 74
sumśedźi nom. pl. m. 4, 154
sumśek ‚perna' 3, 72
sumśod změna ú > ou > ó (> ú) 5, 99
sumšaduv gen. pl. m. 4, 188
sunca nom. sg. m. 4, 50
sunce ‚slunce' 2, 344
sunco ‚slunce' 2, 344
súnco ‚slunce' 2, 344
sundat ‚sundat' 1, 306
sunko ‚slunce' 2, 344
súnko ‚slunce' 2, 344
sunky depalatalizace 5, 338
sunk'i depalatalizace 5, 338
súp ‚dřevěný sloupek v plotě' 3, 89
súpek ‚dřevěný sloupek v plotě' 3, 89
suprasná ‚(svině je) sprasná' 3, 472
súr ‚svorník cepu' 3, 204
surová ťihla ‚nevypalovaná cihla' 1, 370
surová ťihla ‚nevypalovaná cihla' 1, 372
sused změna ú > ou > ó (> ú) 5, 99
súsed změna ú > ou > ó (> ú) 5, 99
súsedámi instr. pl. m. 4, 276
súsedamy instr. pl. m. 4, 276
susede nom. pl. m. 4, 154
susedmi instr. pl. m. 4, 276
susedoma instr. pl. m. 4, 276
susedóv gen. pl. m. 4, 188
súsedovjy (*sumśad-*) dat. sg. m. 4, 106
súseduch kvantita 5, 310
suseduv kvantita 5, 310
susedy nom. pl. m. 4, 154
súsedý instr. pl. m. 4, 276
susid změna ú > ou > ó (> ú) 5, 99
susid (*-yd*) změna e > i 5, 146
sus'ečňica ‚oploteň' 3, 74
sus'eduov gen. pl. m. 4, 188
sušánki (*-anki*) ‚křížaly' 2, 474
sušená cihla ‚nevypalovaná cihla' 1, 370
sušené ‚křížaly' 2, 474
sušenki (*-énki*) ‚křížaly' 2, 474
sušicе ‚suchý strom' 2, 202
sušina ‚suchý strom' 2, 202
suška ‚suchý strom' 2, 202
suški ‚křížaly' 2, 476
sušyč ‚udit' 5, 348
suť ‚spadané suché jehličí' 2, 186
sutci dat. sg. m. 4, 110
suteřice ‚sněhová vánice' 2, 363
suťina ‚spadané suché jehličí' 2, 186
sutra změna í > ej > é (> í) 5, 90
súva ‚sýček' 2, 104
súwa ‚sýček' 2, 108
suz- l sonans 5, 179
súz- l sonans 5, 179
suze nom. pl. f. 4, 174
súze nom. pl. f. 4, 174
suzi nom. pl. f. 4, 174
suzí gen. pl. f. 4, 216
sužebňí ‚čeleď' 3, 54
súžebňí ‚čeleď' 3, 54
sųaménka ‚ošatka' 1, 256
sųamňánka ‚ošatka' 1, 256
sųňce ‚slunce' 2, 344
sųum'unka ‚ošatka' 1, 256
sųužebňí ‚čeleď' 3, 54
sváč ‚chumáč ovoce' 2, 58
svačina ‚přesnídávka' 1, 205
svačiňe ‚přesnídávka' 1, 205
svačna ‚přesnídávka' 1, 205
redukce i, y (í, ý) 5, 158
svačňe redukce i, y (í, ý) 5, 158
svačňe f. ‚přesnídávka' 1, 205
svadba ‚svatba' 1, 86
svaďba ‚svatba' 1, 86
palatalizace 5, 330
svadžba palatalizace 5, 330
svajba ‚svatba' 1, 86
svajďba ‚svatba' 1, 86
(ne)sval ‚neporaz' 1, 164
svál trávi ‚ranec (trávy)' 3, 256
svála trávi ‚ranec (trávy)' 3, 256
svalit (*-et*) ‚zvrhnout (např. fůru)' 3, 310
svalňe ‚naschvál' 5, 562
válňe ‚naschvál' 5, 562
sváňe ‚naschvál' 5, 562
svarba ‚svatba' 1, 86
svarbi plt. ‚svatba' 1, 86
svatího Jana rúže ‚kopretina' 2, 266
svatijancká muška ‚světluška' 2, 131
svatijánská muška ‚světluška' 2, 131
svatoduški ‚druhá housata' 3, 532
svatodušne sfatky ‚letnice' 2, 460
svatodušňí húsata ‚druhá housata' 3, 532
svatodušňí svátky ‚letnice' 2, 460
svatoján ‚kopretina' 2, 266
svatojáncká bapka ‚světluška' 2, 130
svatojáncká moucha ‚světluška' 2, 130
svatojancká mouška ‚světluška' 2, 131
svatojancká muška (*sf-*) ‚světluška' 2, 130
svatojáncká muška ‚světluška' 2, 130
svatojáncká rúže ‚kopretina' 2, 266
svatojánckej bez ‚šeřík' 2, 46
svatojánckej brouček (*-skej brouček*) ‚světluška' 2, 130
svatojánckej brouk ‚světluška' 2, 130
svatojanek ‚světluška' 2, 130
svatojánek ‚světluška' 2, 130
svatojanka ‚světluška' 2, 130
svatojánka ‚světluška' 2, 130
‚kopretina' 2, 266
svatojánská kitka ‚kopretina' 2, 266
svatojanská moucha ‚světluška' 2, 131

svatojánská mucha ‚světluška' 2, 130
svatojanská muška (*sf-*) ‚světluška' 2, 130
svatojánská muška ‚světluška' 2, 130
svatojánské kvíťí (*-anské, -áncké, -ancké*) ‚kopretina' 2, 266
svatojánské kvítko ‚kopretina' 2, 266
svatojanski brouček ‚světluška' 2, 131
svatojánski brouček ‚světluška' 2, 130
svatorošňí svátki ‚letnice' 2, 460
svatovánek ‚světluška' 2, 131
svatý duch (*sf- duch*) ‚letnice' 2, 460
svečerem ‚kvečeru' 5, 546
svetlička ‚světluška' 2, 130
svib ‚ovád' 2, 148
svička ‚rampouch' 2, 374
svijanka ‚zcuchaná sláma nesvázaná' 3, 212
sviňa vok. sg. f. 4, 129
sviňam (*s'-*) dat. pl. f. 4, 242
sviňám dat. pl. f. 4, 242
sviňama instr. pl. f. 4, 290
sviňami (*ś-, š-*) instr. pl. f. 4, 290
sviňámi instr. pl. f. 4, 290
sviňamy instr. pl. f. 4, 290
svincká houba ‚nejedlá, jedovatá houba' 2, 228
svincke (*-nske*) *maso* ‚vepřové maso' 1, 241
svinckí ‚vepřové maso' 1, 241
svinčuch ‚zakončení plazu' 3, 119
sviňe vok. sg. f. 4, 129
svíňe vok. sg. f. 4, 129
svinec ‚chlívek pro vepře' 3, 84
sviňema instr. pl. f. 4, 290
svíňema instr. pl. f. 4, 290
sviňi hocho ‚jitrocel větší' 2, 244
sviňí hóško ‚jitrocel větší' 2, 244
sviňí (*h*)*ucho* ‚jitrocel větší' 2, 244
sviňí ucho viz *sviňí* (*h*)*ucho*
sviňim dat. pl. f. 4, 242
sviňím dat. pl. f. 4, 242
svíňim dat. pl. f. 4, 242
sviňje maso ‚vepřové maso' 1, 241
sviňma instr. pl. f. 4, 290
sviňo vok. sg. f. 4, 129
svinofka ‚zcuchaná sláma nesvázaná' 3, 212
sviňom dat. pl. f. 4, 242
sviňoma instr. pl. f. 4, 290
svinské ‚vepřové maso' 1, 241
sviňskí ‚vepřové maso' 1, 241
svinski hovno ‚větrný vír' 2, 348
sviňum (*ś-, š-*) dat. pl. f. 4, 242
svíňum dat. pl. f. 4, 242
svirka ‚svorník cepu' 3, 204
svisla ‚čelo vozu' 3, 348
svislík ‚čelo vozu' 3, 348
svišat' ‚slyšet' 1, 140
svitá (*sf-*) ‚rozednívá se, svítá' 2, 340
svítá ‚rozednívá se, svítá' 2, 340
svitá sa (*sf-*) ‚rozednívá se, svítá' 2, 340
svítá se ‚rozednívá se, svítá' 2, 340
svíťilka ‚světluška' 2, 130
svjatí duch ‚letnice' 2, 460
svjatojánská muška ‚světluška' 2, 130
svjatojánskí brúček ‚světluška' 2, 130
svjedňica ‚světnice' 1, 352
svjetélko ‚světluška' 2, 130
svjetïdlo (*sví-*) ‚louč' 1, 344
svjetílko ‚světluška' 2, 130
svjetlá se ‚rozednívá se, svítá' 2, 340
svjetlí se ‚rozednívá se, svítá' 2, 340
svjetlička ‚světluška' 2, 130
svjetlíčko ‚světluška' 2, 130
svjetlo ‚příkop u cesty' 2, 330
svjetluška ‚světluška' 2, 130
svjetluša ‚světluška' 2, 130
svjetły janek ‚světluška' 2, 130
svjetły jaňiček ‚světluška' 2, 130
svjetňic ‚světnice' 1, 352
svjetňice ‚světnice' 1, 352
svlačec ‚svlačec' 2, 256
svlačest ‚svlačec' 2, 256
svláčka ‚svlačec' 2, 256
svlak ‚paprsek (u bran)' 3, 146
‚průvlačka' 3, 148
‚plochá příčka v žebřinách' 3, 294
svlak ‚svlačec' 2, 256
svlazec ‚svlačec' 2, 256
svondat ‚sundat' 1, 306
svor ‚svorník cepu' 3, 204
svora ‚svorník cepu' 3, 204
svóra (*sv-*/*sf-*) ‚svorník cepu' 3, 204
svorek ‚svorník cepu' 3, 204
svoren ‚svorník cepu' 3, 204
svorka ‚svorník cepu' 3, 204
svorňí (*h*)*řeb* ‚svorník' 3, 326
svorňí (*h*)*řebík* ‚svorník' 3, 326
svorňí řeb viz *svorňí* (*h*)*řeb*
svorňí řebík viz *svorňí* (*h*)*řebík*
svorňík ‚potykač' 3, 128
svorňík ‚svorník cepu' 3, 204
‚svorník' 3, 326
svořeň (*sf-*) ‚potykač' 3, 128
svořeň m. ‚svorník' 3, 326
svoříne k (*-ének*) ‚potykač' 3, 128
svozňice ‚voznice (na močůvku)' 3, 428
svrchňí ‚horní' 2, 336
svrchňí peřina ‚peřina' 1, 314
svrchňí poruška ‚peřina' 1, 314
svrchňice ‚zvýšená část kamen' 1, 334
svrchňice ‚peřina' 1, 314
svrchňíce ‚peřina' 1, 314
svrcholec ‚zvýšená část kamen' 1, 336
svrchu ‚zhora' 2, 338
svršec ‚pohřbetník' 3, 372
svršek ‚škraloup' 1, 220
svršňik ‚pohřbetník' 3, 372
svržec ‚pohřbetník' 3, 372
svundat ‚sundat' 1, 306
svúr ‚svorník cepu' 3, 204
svúra ‚svorník cepu' 3, 204
svúrek ‚svorník cepu' 3, 204
svúrka ‚svorník cepu' 3, 204
svúrňi hřeb ‚svorník' 3, 326
sv'etlojánka ‚světluška' 2, 130
sv'yrk ‚modřín' 2, 184
swarba ‚svatba' 1, 88
swatojáncká moucha ‚světluška' 2, 131
swiňám dat. pl. f. 4, 242
swiňe vok. sg. f. 4, 130
swiňim dat. pl. f. 4, 242
sý dat. zvrat. zájmena 4, 362
sy-/*sýpovina* ‚sypek' 1, 317
sýček ‚sýček' 2, 104
syčí ‚mží' 2, 351
syholý ‚mží' 2, 351
syjmić ‚sundat' 1, 306
syjmnuć ‚sundat' 1, 306
syjunč ‚sundat' 1, 306
sylz- l sonans 5, 179
sylzy nom. pl. f. 4, 174
syn změna y > e, ę 5, 116
synał ‚křemenáč' 2, 223
syndz'a nom. sg. m. 4, 50
synek ‚chlapec' 1, 66
syňi (*-ňə*) nom. pl. m. 4, 156
synk ‚suk' 1, 389
synove (*-v'e*) nom. pl. m. 4, 156
synové nom. pl. m. 4, 156
synú akuz. pl. m. 4, 252
synúch akuz. pl. m. 4, 252
synuv akuz. pl. m. 4, 252
syny nom. pl. m. 4, 156
synу akuz. pl. m. 4, 252
synyk ‚chlapec' 1, 66
syp ‚sypek' 1, 317
sypa ‚sypek' 1, 317
sýpa ‚sypek' 1, 317
sypaňi ‚sýpka (samostatná budova)' 3, 234
‚místnost, kam se ukládá zrno' 3, 236
sypaňie ‚místnost, kam se ukládá zrno' 3, 236
sypek ‚sypek' 1, 317
sýpek ‚sypek' 1, 317
sypka ‚sypek' 1, 317
sýpka ‚sypek' 1, 317
‚sýpka (samostatná budova)' 3, 234
‚místnost, kam se ukládá zrno' 3, 236
sypkovina ‚sypek' 1, 317
sýpkovina ‚sypek' 1, 317
sýr ‚sýr' 1, 226
‚tvaroh' 1, 228
syr na staro ‚sýr' 1, 229
syra ‚sýr' 1, 226
sýra ‚sýr' 1, 226
sýrečky ‚syrečky' 1, 229
sýrky ‚syrečky' 1, 229
syrová cihla/t'ihla/cegla ‚nevypalovaná cihla' 1, 370
syrovatka ‚podmáslí' 1, 226
syrovátka ‚syrovátka' 1, 224
syrúfka ‚ryzec pravý' 2, 224
sytko změna í > ej > é (> í) 5, 96
sýtko změna í > ej > é (> í) 5, 96
syto změna í > ej > é (> í) 5, 92
sýto změna í > ej > é (> í) 5, 92
syvák ‚kozák' 2, 220
səlna kvantita 5, 198
səlňice redukce i, y (í, ý) 5, 148
səm 1. os. sg. ind. préz. 4, 604
sən změna y > e, ę 5, 116
səpek ‚sypek' 1, 317

s'ači ‚mží' 2, 351
s'aholi ‚mží' 2, 351
s'al příč. min. sg. m. 4, 534
s'c'olna ‚(kráva je) březí' 3, 396
s'edňi palatalizace 5, 329
s'edňic'o 2. os. pl. imp. 4, 482
s'edz'ec' palatalizace 5, 329
s'i 2. os. sg. ind. préz. 4, 606
s'iec' změna 'á > ie > í (i) 5, 60

s'ieu̯ příč. min. sg. m. 4, 534
s'ika ‚mží' 2, 351
s'itko změna í > ej > é (> í) 5, 96
s'limak ‚slimák' 2, 166
s'lipek ‚skrojek chleba' 1, 266
‚patka chleba' 1, 268
s'lyva ‚švestka' 2, 52
s'm'ac' s'e změna 'á > ie > í (i) 5, 56
s'miec' se změna 'á > ie > í (i) 5, 56
s'o̲l příč. min. sg. m. 4, 534

(dostal)*ś* 2. os. sg. m. min. č. 4, 594
śano dispalatalizace 5, 140
śara f. ‚mlezivo' 3, 400
śćob ‚šťovík' 2, 278
śćrkotka ‚chrastítko' 1, 108
śćungnuć ‚sundat' 1, 306
śe dat. zvrat. zájmena 4, 362
śedñi palatalizace 5, 329
śedźeć palatalizace 5, 329
śedźeć na čampku ‚sedět na bobku' 1, 113
śekačka ‚řezačka' 3, 422
śek'era změna y > e, ę 5, 116
śek'ira (*š-*) změna y > e, ę 5, 116
śelski změna nsk, lsk > nck, lck 5, 452
śerp palatalizace 5, 329
śf'atu̯o (*šf'a-*) asimilace 5, 420
śfiña (*š-*) ‚vepř' 3, 464
śip'i (*šym-*, *šlem-*) ‚mží' 2, 351
śivjočka ‚syrovátka' 1, 224
śivjołka ‚syrovátka' 1, 224
śivjunka ‚syrovátka' 1, 224
śivočka ‚syrovátka' 1, 224
śivoli ‚mží' 2, 351
śivula ‚syrovátka' 1, 224
ślifka ‚švestka' 2, 52
ślimok ‚slimák' 2, 166
palatalizace 5, 329
śliva ‚švestka' 2, 52
ślizgać (śe) ‚klouzat se' 1, 118
ślizgačka ‚klouzačka' 1, 120
ślizgafka ‚klouzačka' 1, 122
ślizgofka ‚klouzačka' 1, 122
ślymak ‚slimák' 2, 166
ślysko ‚(je) kluzko' 2, 372
śm'oć śe změna 'a > ie > í (i) 5, 56
śñad m. ‚kmen' 2, 198
śñat m. ‚kmen' 2, 198
śñeh̲a gen. sg. m. 4, 72
śñiedańie ‚snídaně' 1, 204
śñidańi ‚snídaně' 1, 204
śñodańi ‚snídaně' 1, 204
śostra palatalizace 5, 329
śostra (*šo-*) dispalatalizace 5, 140
śpjyvo ‚kokrhá' 3, 494
śpyñok ‚pápěrka' 2, 430
śp'iñok ‚pápěrka' 2, 430
śrśuń m. ‚sršeň' 2, 144
změna e > a, é > á 5, 132
śviña palatalizace 5, 329
śviñsk'i maso ‚vepřové maso' 1, 241
śvjyrk ‚smrk' 2, 182
śv'atło palatalizace 5, 329
śv'yntojyñski jaňiček ‚světluška' 2, 130

(dostal)*š* 2. os. sg. m. min. č. 4, 594
šabla ‚průvlačka' 3, 148
šade ‚všude' 5, 514
šádoňk ‚doderky' 2, 426
šady ‚všude' 5, 514
šafánek ‚sběračka' 1, 286
šách ‚šiška' 2, 189
šácha ‚šiška' 2, 189
šajledr ‚klapky na oči' 3, 396
šajpant ‚popruh u trakaře' 3, 384
šajpon ‚popruh u trakaře' 3, 384
šajptruhla ‚kolečko na vožení hlíny' 3, 378
šajstok ‚opěradlo trakaře' 3, 382
šajstrok ‚opěradlo trakaře' 3, 382
šajstruk ‚opěradlo trakaře' 3, 382
šajtrok ‚opěradlo trakaře' 3, 382
šajtruhla ‚kolečko na vožení hlíny' 3, 378
šak viz (*f*)*šak*
šák částice citové 5, 484
šaka báka ‚slunéčko sedmitečné' 2, 136
šal ‚šála' 5, 584
šál ‚šála' 5, 584
šala ‚šála' 5, 584
šála ‚šála' 5, 584
šaledry ‚klapky na oči' 3, 396
šalek ‚šála' 5, 584
šálek ‚šála' 5, 584
šaleny mak ‚vlčí mák' 2, 254
šalina ‚tramvaj' 5, 578
šálina ‚tramvaj' 5, 578
šálka ‚šála' 5, 584
šálko ‚šála' 5, 584
šamlik ‚stolička' 1, 304
šamrdla ‚stolička' 1, 304
změna rl > rdl 5, 382
šamrdle ‚stolička' 1, 306
změna rl > rdl 5, 382
šamrla ‚stolička' 1, 304
šamrle f.‚stolička' 1, 306
šamrle n. ‚stolička' 1, 304
šance ‚závěje' 2, 358
šanda ‚popruh u trakaře' 3, 384
‚popruh u nůše' 3, 386
šandečka ‚popruh u nůše' 3, 386
šanďička ‚popruh u nůše' 3, 386
šandra ‚popruh u trakaře' 3, 384
šand̲y ‚šle' 1, 192
šanec ‚úvoz' 2, 328
‚příkop u cesty' 2, 330
šano dispalatalizace 5, 140
šar ‚odhrnovačka' 3, 120
šara f. ‚mlezivo' 3, 400
šarabapka ‚chroust' 2, 124
šarágl ‚čelo vozu' 3, 350
šárka ‚šárka' 3, 322
šárňice ‚šárka' 3, 322
šař̲i se (*s'e*) ‚rozednívá se, svítá' 2, 340
šaseja ‚silnice' 2, 328
šašeja ‚silnice' 2, 328
šáška ‚šiška' 2, 189
šat ‚oděv' 1, 199
šatstvo ‚oděv' 1, 199
šaty ‚oděv' 1, 199
šaufel ‚sběračka' 1, 286
šťáb ‚šťovík' 2, 278
šťábik ‚šťovík' 2, 279
šťagél ‚šťovík' 2, 279
šťagl ‚šťovík' 2, 279
šťaglik ‚šťovík' 2, 279
šťaliny ‚třísky' 1, 392
šťáp ‚šťovík' 2, 278
šťásní dřevo ‚modřín' 2, 184
šťáu̯ ‚šťovík' 2, 278
šťav ‚šťovík' 2, 278
šťáv ‚šťovík' 2, 278
šťáva ‚šťovík' 2, 278
šťáva ‚šťovík' 2, 278
šťavel ‚šťavel' 2, 229
šťé 3. os. sg. ind. préz. 4, 442
šťebel m. ‚kulatá příčka u žebříku' 3, 296
šťebl m. ‚kulatá příčka u žebříku' 3, 296
šťebla f. ‚kulatá příčka u žebříku' 3, 296
šťejpat ‚štípat' 1, 390
šťelinky ‚třísky' 1, 392
Šťepána změna šť > št 5, 384
šťepaňe ‚*křížaly*' 2, 474
šťepánki ‚třísky' 1, 392
šťepány ‚křížaly' 2, 474
šťépať ‚štípat' 1, 390
šťepini ‚třísky' 1, 392
šťepinki ‚křížaly' 2, 474
šťerbat̲á zvratná redukce 5, 188
šťergačka ‚chrastítko' 1, 108
šťergafka ‚chrastítko' 1, 108
šťergátko ‚chrastítko' 1, 108
šťergotka ‚chrastítko' 1, 108
šťercháč ‚chrastítko' 1, 108
šťercháček ‚chrastítko' 1, 108
šťerchadlo ‚chrastítko' 1, 108
šťerchadło ‚chrastítko' 1, 108
šťerchátk̲o ‚chrastítko' 1, 108
šťerkač ‚chrastítko' 1, 108
šťerkáč ‚chrastítko' 1, 108
šťerkačka ‚chrastítko' 1, 108
šťerkadlo ‚chrastítko' 1, 108
šťerk̲átko ‚chrastítko' 1, 108
šťerkofka ‚chrastítko' 1, 108
šťerkotka ‚chrastítko' 1, 108
šťerkotka (*-gotka*) ‚velikonoční řehtačka' 2, 448
šťerkufka ‚chrastítko' 1, 108
šťerkufka (*-ofka*) ‚velikonoční řehtačka' 2, 448
šťerópka ‚skořápka (vaječná)' 1, 214
šťeřápka ‚skořápka (vaječná)' 1, 214
šťeřópka ‚skořápka (vaječná)' 1, 214
šťešťí změna šť > št > chť 5, 386
šťeť ‚spadané suché jehličí' 2, 186
šťeťina ‚spadané suché jehličí' 2, 186
šťeťiňi ‚spadané suché jehličí' 2, 186
šťeje 3. os. sg. ind. préz. 4, 442
šťí 3. os. sg. ind. préz. 4, 442
šťica ‚chumáč ovoce' 2, 60
šťice ‚neposečená stébla za sekáčem' 3, 182
šťičkat ‚tahat za vlasy' 1, 126
šťičkovat ‚tahat za vlasy' 1, 126
šťierkačka ‚chrastítko' 1, 108
šťíf ‚šťovík' 2, 278
šťije 3. os. sg. ind. préz. 4, 442
šťikané maso ‚libové maso' 1, 242
šťini ‚močůvka' 3, 426
šťinufka ‚močůvka' 3, 426
šťíp ‚šťovík' 2, 278
šťipa (*-pka*) ‚louč' 1, 346

ščípałky ‚křížaly‘ 2, 474
ščipka ‚škvor‘ 2, 160
ščípky ‚křížaly‘ 2, 474
ščiplafka ‚škvor‘ 2, 160
ščipy ‚třísky‘ 1, 392
ščírka ‚ještěrka‘ 2, 176
ščirňisko ‚strniště‘ 3, 190
ščisťuje se ‚(kráva) se čistí‘ 3, 396
ščít ‚čelo vozu‘ 3, 348
ščitek ‚čelo vozu‘ 3, 348
ščív ‚šťovík‘ 2, 278
ščjav ‚šťovík‘ 2, 278
ščjépki ‚křížaly‘ 2, 474
ščobel m. ‚kulatá příčka u žebříku‘ 3, 296
ščof ‚šťovík‘ 2, 278
ščór ‚dešťovka‘ 2, 168
‚šťovík‘ 2, 279
ščŗbatá zvratná redukce 5, 188
ščŗk zvratná redukce 5, 188
ščudlek ‚jetel‘ 3, 260
ščudlina ‚jetel‘ 3, 260
ščudlovina ‚jetel‘ 3, 262
ščudleček ‚šťavel‘ 2, 229
ščukoták ‚velikonoční klapačka‘ 2, 452
ščur ‚potkan, krysa‘ 2, 98
‚šťovík‘ 2, 279
ščúrka ‚ještěrka‘ 2, 176
ščyber ‚šťovík‘ 2, 279
ščybr ‚šťovík‘ 2, 279
ščykané maso ‚libové maso‘ 1, 241
ščypufka ‚škvor‘ 2, 160
ščyrkofka ‚chrastítko‘ 1, 108
ščyrkotka ‚chrastítko‘ 1, 108
‚velikonoční řehtačka‘ 2, 448
ščyrkufka ‚chrastítko‘ 1, 108
šeblefka ‚sběračka‘ 1, 286
šeblefl ‚sběračka‘ 1, 286
šeblefla ‚sběračka‘ 1, 286
šebleška ‚sběračka‘ 1, 286
šeci nom. pl. m. živ. 4, 392
šecki nom. pl. m. živ. 4, 392
šecko nom., akuz. sg. n. 4, 388
bilabiální w 5, 436
šedá mucha ‚ovád‘ 2, 148
šedák ‚ovád‘ 2, 148
šedej ‚šedivý‘ 1, 132
šedí hovado ‚ovád‘ 2, 148
šeďiuka ‚jinovatka‘ 2, 366
šeďivák ‚ovád‘ 2, 148
‚jinovatka‘ 2, 366
šeďivec ‚jinovatka‘ 2, 366
šeďivina ‚jinovatka‘ 2, 366
šeďivka ‚ovád‘ 2, 148
šeďivý ‚šedivý‘ 1, 130
šedňi palatalizace 5, 329
šedy kozok ‚kozák‘ 2, 220
šedžeč palatalizace 5, 329
šefc/*šefca* vyrovnávání jerových střídnic 5, 166
šefcofskí knoflíki ‚plody lopuchu‘ 2, 282
šefel ‚žlab pro prasata‘ 3, 84
šehno nom., akuz. sg. n. 4, 388
šechni nom. pl. m. živ. 4, 392
šechno nom., akuz. sg. n. 4, 388
bilabiální w 5, 436
šejpek změna í > ej > é (> í) 5, 98
šejstrok ‚opěradlo trakaře‘ 3, 382
šejštrok ‚opěradlo trakaře‘ 3, 382
šejtka ‚tyčka v plotě‘ 3, 92
šejtroch ‚opěradlo trakaře‘ 3, 382
šejtrok ‚opěradlo trakaře‘ 3, 382
šejtruhla ‚kolečko na vožení hlíny‘ 3, 378
šel příč. min. sg. m. 4, 530
šél příč. min. sg. m. 4, 530
šel do (*pekaře*) syntaktický typ 5, 480
šel k (*pekaři*) syntaktický typ 5, 480
šelina ‚slupka‘ 2, 68
šemice ‚šárka‘ 3, 322
šemlice ‚šárka‘ 3, 322
šenkýř ‚hostinský‘ 5, 588
šeno nom., akuz. sg. n. 4, 388
šepce 3. os. sg. ind. préz. 4, 428
šépek změna í > ej > é (> í) 5, 98
šepkela ‚sběračka‘ 1, 286
šeplefla ‚sběračka‘ 1, 286
šeptá 3. os. sg. ind. préz. 4, 428
šereďne ‚(je) ošklivě‘ 2, 352
šerha ‚pohodný‘ 2, 384
šerka ‚popruh u trakaře‘ 3, 384
‚popruh u nůše‘ 3, 386
šeroké celňik ‚jitrocel větší‘ 2, 244
šeroký změna i > e, ę 5, 125
šerší změna i > e, ę 5, 125
šery plt. ‚koňský postroj‘ 3, 356
šeřá se ‚rozednívá se, svítá‘ 2, 340
šeří se ‚rozednívá se, svítá‘ 2, 340
‚stmívá se‘ 2, 346
šeřík ‚šeřík‘ 2, 46
šešetka ‚sedmikráska‘ 2, 264
‚kopretina‘ 2, 266
šešétko ‚sedmikráska‘ 2, 264
šešulka ‚bouchoř‘ 2, 54
‚bubák (uschlý zbytek květu na spodu jablka)‘ 2, 64
šeuce vyrovnávání jerových střídnic 5, 166
ševc- bilabiální w 5, 434
šęroký změna i > e, ę 5, 125
šęrší změna i > e, ę 5, 125
šfag(*e*)*r* asimilace 5, 420
šfagry ‚plody lopuchu‘ 2, 282
šfec asimilace 5, 420
šfec/*šfece* vyrovnávání jerových střídnic 5, 166
šfidratý asimilace 5, 420
šfigraví asimilace 5, 420
šfirgatí asimilace 5, 420
šf'ec/*šf'eca* vyrovnávání jerových střídnic 5, 166
šibeňica ‚zhlavík (plužních koleček)‘ 3, 139
šibeňice (*ší-*) ‚čelo vozu‘ 3, 348
šibeňice (*ší-*) ‚opěradlo trakaře‘ 3, 382
šibeňička (*ší-*) ‚čelo vozu‘ 3, 348
šibeňička (*ší-*) ‚opěradlo trakaře‘ 3, 382
šibenka ‚opěradlo trakaře‘ 3, 382
šibénka ‚opěradlo trakaře‘ 3, 382
šibeňka ‚zhlavík (plužních koleček)‘ 3, 139
‚opěradlo trakaře‘ 3, 382
šibéňka ‚zhlavík (plužních koleček)‘ 3, 139
šiber ‚čelo vozu‘ 3, 348
šibi ‚volání na husy‘ 3, 502
šibinka ‚opěradlo trakaře‘ 3, 382
šibínka ‚opěradlo trakaře‘ 3, 382
šíbl ‚čelo vozu‘ 3, 348
šíblich ‚čelo vozu‘ 3, 350
šiblik (*ší-*) ‚čelo vozu‘ 3, 348
šibr ‚břidlice‘ 2, 293
šíbr ‚čelo vozu‘ 3, 348
šibra ‚břidlice‘ 2, 293
šíbrik (*ši-*) ‚čelo vozu‘ 3, 348
šibulka ‚housátko‘ 3, 530
šicna ‚čelo vozu‘ 3, 349
šiďák ‚šidítko‘ 1, 104
šiďík ‚šidítko‘ 1, 104
šiďítko ‚šidítko‘ 1, 104
šidlák ‚šidítko‘ 1, 104
šídlo (*še-*, *šy-*, *šə-*) ‚vážka, šídlo‘ 2, 138
šidloboto ‚vážka, šídlo‘ 2, 138
šídloboto ‚vážka, šídlo‘ 2, 138
šifr ‚břidlice‘ 2, 293
šífr ‚břidlice‘ 2, 293
šífra ‚břidlice‘ 2, 293
šifŕštán ‚břidlice‘ 2, 293
šigra ‚sestra‘ 5, 606
šikara ‚mlází‘ 2, 214
šikoųnej bilabiální w 5, 430
šikovná ‚hezká‘ 1, 84
šikovný ‚kloudný‘ 1, 180
šil změna i > e, ę 5, 122
šil příč. min. sg. m. 4, 530
šíl příč. min. sg. m. 4, 530
šilhat ‚šilhat‘ 1, 138
šilhavý (*še-*, *šə-*) ‚šilhavý‘ 1, 136
šimák ‚slimák‘ 2, 166
šimice ‚šárka‘ 3, 322
šína ‚zakončení plazu‘ 3, 119
šindele ‚díly plotny‘ 1, 336
šinka ‚zakončení plazu‘ 3, 119
šinka ‚průvlačka‘ 3, 148
‚plochá příčka v žebřinách‘ 3, 294
šinky ‚díly plotny‘ 1, 336
šinťák ‚rádlo‘ 3, 132
šintr ‚pohodný‘ 2, 384
šíny ‚díly plotny‘ 1, 336
šíp změna í > ej > é (> í) 5, 98
šipal ‚chumáč ovoce‘ 2, 60
šípek změna í > ej > é (> í) 5, 98
šípinek změna í > ej > é (> í) 5, 98
šípinka změna í > ej > é (> í) 5, 98
šipki ‚(dělat) žabky‘ 1, 110
šípki ‚křížaly‘ 2, 474
šipl ‚chumáč ovoce‘ 2, 60
šiplice ‚ovád‘ 2, 148
šipr ‚kosa s obloukem‘ 3, 164
šípr ‚kosa s obloukem‘ 3, 164
šipra ‚kosa s obloukem‘ 3, 164
šira ‚popruh u nůše‘ 3, 386
šíra ‚popruh u trakaře‘ 3, 384
šírá se ‚stmívá se‘ 2, 346
šírá se ‚rozednívá se, svítá‘ 2, 340
širka ‚popruh u trakaře‘ 3, 384
široký (*-k'i*) změna i > e, ę 5, 120
šíry ‚šle‘ 1, 192
šíry plt. ‚koňský postroj‘ 3, 356
šíří se ‚stmívá se‘ 2, 346
šiška ‚knedlík‘ 1, 210
‚podlouhlý chléb‘ 1, 262
šiška ‚šiška‘ 2, 189
‚kobliha‘ 2, 440
šíška ‚šiška‘ 2, 189
šišky ‚plody lopuchu‘ 2, 282

šišky (*-k'i*) ‚šišky na krmení hus' 3, 534
šišmák ‚bubák (uschlý zbytek květu na spodu jablka)' 2, 64
šišmiš m. ‚netopýr' 2, 102
šišňák ‚bubák (uschlý zbytek květu na spodu jablka)' 2, 64
šišňár ‚sršeň' 2, 144
šišňe f. ‚bubák (uschlý zbytek květu na spodu jablka)' 2, 64
šišňera ‚bubák (uschlý zbytek květu na spodu jablka)' 2, 64
šit ‚otep rovné slámy vymlácené cepy' 3, 208
šít ‚otep rovné slámy vymlácené cepy' 3, 208
šiť ‚otep rovné slámy vymlácené cepy' 3, 208
šita ‚otep rovné slámy vymlácené cepy' 3, 208
šíta ‚otep rovné slámy vymlácené cepy' 3, 208
šitka ‚otep rovné slámy vymlácené cepy' 3, 208
šítka ‚otep rovné slámy vymlácené cepy' 3, 208
šitová sláma ‚otep rovné slámy vymlácené cepy' 3, 208
šítová sláma ‚otep rovné slámy vymlácené cepy' 3, 208
šivr ‚břidlice' 2, 293
škadloup ‚škraloup' 1, 220
škadrúp ‚škraloup' 1, 220
škála kvantita 5, 222
změna sk > šk 5, 402
škanicl ‚kornout' 2, 394
škaňicle ‚kornout' 2, 394
škára ‚škraloup' 1, 220
škarba ‚příkop u cesty' 2, 330
škareďe ‚(je) ošklivě' 2, 352
škareďe se ďívat/ďívat ‚mračit se' 1, 133
škareďet (*se*) ‚mračit se' 1, 132
škareďet se ‚mračit se' 1, 132
škareďit (*se*) ‚mračit se' 1, 132
škareďit (*se*) ‚mračit se' 1, 132
škaredňe ‚(je) ošklivě' 2, 352
škarič ‚ramena (plužních koleček)' 3, 146
‚přední ramena vozu' 3, 317
škarka ‚příkop u cesty' 2, 330
škarloup ‚škraloup' 1, 220
škarnésla ‚kornout' 2, 394
škarnésta ‚kornout' 2, 394
škarnéstla ‚kornout' 2, 394
škarnéstr ‚kornout' 2, 394
škarnét ‚kornout' 2, 394
škarnéta ‚kornout' 2, 394
škarnétka ‚kornout' 2, 394
škarňica ‚kornout' 2, 394
škarniel ‚papírový sáček' 2, 398
škarnota ‚kornout' 2, 394
škarnotka ‚kornout' 2, 394
škarnout ‚kornout' 2, 394
škarňout ‚kornout' 2, 394
škarnouta ‚kornout' 2, 394
škarnoutka ‚kornout' 2, 394
škarňoutka (*ško-*) ‚kornout' 2, 394
škarnoutla ‚kornout' 2, 394
škarnyca ‚kornout' 2, 394
škarnycla ‚kornout' 2, 394
škarnych ‚kornout' 2, 394
škaroupka ‚skořápka (vaječná)' 1, 214
škarpa ‚příkop u cesty' 2, 330
škarúp ‚škraloup' 1, 220
škarúpek ‚škraloup' 1, 220
škarupina ‚skořápka (vaječná)' 1, 214
škařópka ‚skořápka (vaječná)' 1, 216
škařoupka ‚skořápka (vaječná)' 1, 214
škařupa ‚skořápka (vaječná)' 1, 214
‚škraloup' 1, 220
škařupina ‚skořápka (vaječná)' 1, 214
škařúpka ‚skořápka (vaječná)' 1, 216
škatnétla ‚kornout' 2, 394
škereďě ‚(je) ošklivě' 2, 352
škerópka ‚skořápka (vaječná)' 1, 214
škeřópka ‚skořápka (vaječná)' 1, 214
škfarka ‚škvarek' 1, 244
škfur ‚škvor' 2, 160
šklebítko ‚skrojek chleba' 1, 266
šklhačka ‚klouzačka' 1, 120
šklhať se ‚klouzat se' 1, 118
šklihačka ‚klouzačka' 1, 120
šklihať (*se*) ‚klouzat se' 1, 118
šklízačka ‚klouzačka' 1, 122
šklížať sa ‚klouzat se' 1, 120
šklouzat (*se*) ‚klouzat se' 1, 118
šklubat ‚tahat za vlasy' 1, 126
šklubat vsouvání souhlásek 5, 384
šklunka ‚sklenice' 5, 592
šklusko ‚(je) kluzko' 2, 372
šklbať vsouvání souhlásek 5, 384
škmor ‚škvor' 2, 160
škmorák ‚škvor' 2, 160
škmorec ‚škvor' 2, 160
škmour ‚škvor' 2, 160
škňour ‚bramborový klíček' 3, 272
škobétnót ‚klopýtnout' 1, 166
škobla ‚houžev u plužních koleček' 3, 140
škobrtnout ‚klopýtnout' 1, 166
školajs ‚školník' 5, 606
školák ‚vrstevník' 1, 80
školas ‚školník' 5, 606
školda ‚školník' 5, 606
školňajs ‚školník' 5, 606
školňas ‚školník' 5, 606
škop'ec ‚nádoba na dojení mléka' 3, 408
škor ‚škvor' 2, 160
škorapa ‚škraloup' 1, 220
škorapka ‚skořápka (vaječná)' 1, 214
škorápka ‚skořápka (vaječná)' 1, 214
škorec ‚špaččí budka' 2, 114
škorňe f. ‚kornout' 2, 394
škorňička ‚kornout' 2, 394
škornout ‚kornout' 2, 394
škorňout ‚kornout' 2, 394
škorupa ‚skořápka (vaječná)' 1, 214
‚škraloup' 1, 220
škořapka ‚skořápka (vaječná)' 1, 214
škořápka ‚skořápka (vaječná)' 1, 214
škořupa ‚skořápka (vaječná)' 1, 214
‚škraloup' 1, 220
škořupka ‚skořápka (vaječná)' 1, 214
škoťíček změna b', p', m' > d, t, n 5, 338
škráb ‚škraloup' 1, 220
škrabáček ‚škrabka na brambory' 5, 586
škrabačka ‚spadané suché jehličí' 2, 188
‚škrabka na brambory' 5, 586
škrabák ‚škrabka na brambory' 5, 586
škraban ‚škraloup' 1, 220
škrabán ‚škraloup' 1, 220
škrabat ‚podmítat' 3, 108
škrábat ‚podmítat' 3, 108
škrabat strmisko ‚podmítat' 3, 112
škrabat strňišťe ‚podmítat' 3, 108
škrábek ‚škraloup' 1, 220
škrabka ‚škrabka na brambory' 5, 586
škračeňica ‚míchaná vejce' 1, 218
škračit ‚škvařit' 1, 244
škrak ‚míchaná vejce' 1, 218
škraka ‚míchaná vejce' 1, 218
škraloub ‚škraloup' 1, 220
škraloubek ‚škraloup' 1, 220
škraloup ‚škraloup' 1, 220
škraň změna sk > šk 5, 402
škrapka ‚slupka' 2, 68
škrápka ‚škraloup' 1, 220
škraúp ‚škraloup' 1, 220
škrihljak ‚závlačka u řetízku' 3, 332
škrípek ‚keř' 2, 210
škrítek ‚větrný vír' 2, 348
škrižlica ‚střešní taška' 1, 376
škrižljak ‚závlačka u řetízku' 3, 332
škrkačka ‚velikonoční řehtačka' 2, 448
škrkotka ‚chrastítko' 1, 108
škrobáci ‚brouci' 2, 122
škrobácí ‚brouci' 2, 122
škrošňa ‚krosna' 3, 388
škroucá se ‚(kočka) se honí' 3, 488
škrouká se ‚(kočka) se honí' 3, 488
škroukačka ‚velikonoční řehtačka' 2, 448
škrubáci ‚brouci' 2, 122
škruček ‚pulec' 2, 172
škrunka ‚škraloup' 1, 220
škrupina ‚skořápka (vaječná)' 1, 214
škřaň změna sk > šk 5, 402
škříček ‚keř' 2, 210
škřidelka ‚poklička' 1, 282
škřidílka ‚poklička' 1, 282
škřidla změna sk > šk 5, 402
škřidla ‚poklička' 1, 282
škřidlica ‚střešní taška' 1, 376
škřidlice změna sk > šk 5, 402
škřidlo ‚poklička' 1, 282
škřidła ‚střešní taška' 1, 376
škřivan změna skř > kř 5, 400
škřivánek změna skř > kř 5, 400
škřižla ‚větší plochý kámen' 2, 292
škubačka ‚dračky' 2, 422
škubačky (*-k'i*) ‚dračky' 2, 422
škubaňi ‚dračky' 2, 422
škubat ‚tahat za vlasy' 1, 126
‚drát peří' 2, 425
vsouvání souhlásek 5, 384
škucina ‚spadané suché jehličí' 2, 186
škudlán ‚vrabec' 2, 118
škudlat ‚tahat za vlasy' 1, 126
škudlit ‚tahat za vlasy' 1, 126
škudlyť ‚tahat za vlasy' 1, 126
škuran ‚ropucha' 2, 174
škuřápka ‚skořápka (vaječná)' 1, 214
škuťina ‚spadané suché jehličí' 2, 186
škvára ‚míchaná vejce' 1, 218
škvarčica ‚míchaná vejce' 1, 218
škvarčit ‚škvařit' 1, 244
škvarek ‚škvarek' 1, 244
škvařeňica ‚míchaná vejce' 1, 218
škvařeňina ‚míchaná vejce' 1, 218

škvařenka ‚míchaná vejce' 1, 218
škvařeřina ‚míchaná vejce' 1, 218
škvařešina ‚míchaná vejce' 1, 218
škvařet ‚škvařit' 1, 244
škvářet ‚škvařit' 1, 244
škvařeťina ‚míchaná vejce' 1, 218
škvařežina ‚míchaná vejce' 1, 218
škvařežína ‚míchaná vejce' 1, 218
škvařinka ‚míchaná vejce' 1, 218
škvařit ‚škvařit' 1, 244
škverdlovačka ‚kvedlačka' 1, 292
škverlačka ‚kvedlačka' 1, 292
škvírat ‚škvařit' 1, 244
škvířit ‚škvařit' 1, 244
škvor ‚škvor' 2, 160
škvorák ‚škvor' 2, 160
škvorec ‚škvor' 2, 160
škvoř ‚škvor' 2, 160
škvour ‚škvor' 2, 160
škvračit ‚škvařit' 1, 244
škvrak ‚míchaná vejce' 1, 218
škvraka ‚míchaná vejce' 1, 218
škwor ‚škvor' 2, 162
šla ‚popruh u trakaře' 3, 384
‚popruh u nůše' 3, 386
šlačec ‚svlačec' 2, 256
šlahačka ‚pomlázka (zvyk)' 2, 456
šlahoun ‚podélný trámek v plotě' 3, 95
šlahoun (*šle-*) ‚bramborový klíček' 3, 272
šlajdračka ‚klouzačka' 1, 120
šlajdrovac' ‚klouzat se' 1, 118
šlajf ‚brzdicí špalek' 3, 310
šlajferák ‚křemenáč' 2, 223
šlajfholc (*šlejf-, -bolc, -hulc*) ‚brzdicí špalek' 3, 308
šlajfíř ‚křemenáč' 2, 223
šlajfkúátek ‚brzdicí špalek' 3, 308
šlajfolec ‚brzdicí špalek' 3, 308
šlajfovat (*šláf-, šlajz-, šlajs-, šlajch-*) ‚brzdit' 3, 306
šlajfpám ‚brzdicí špalek' 3, 308
šlajfprígl ‚brzdicí špalek' 3, 308
šlajfštekl ‚brzdicí špalek' 3, 308
šlajfštekle f. ‚brzdicí špalek' 3, 308
šlajfuc ‚brzdicí špalek' 3, 308
šlajs ‚jez' 2, 312
šlajtec ‚svlačec' 2, 256
šlak ‚svlačec' 2, 256
šlák ‚mlází' 2, 212
šlamovac' ‚čistit studnu' 1, 396
šlapat (*šl-*) ‚šlapat' 1, 356
šlápje ‚brzdicí špalek' 3, 308
šlapka ‚brzdicí špalek' 3, 308
šlárfice ‚obleva' 2, 380
šlašec ‚svlačec' 2, 256
šlatec ‚svlačec' 2, 256
šle ‚popruh u nůše' 3, 388
šle pl. ‚šle' 1, 192
šled ‚větší plochý kámen' 2, 292
šleda ‚větší plochý kámen' 2, 292
šleh ‚popruh u trakaře' 3, 384
‚popruh u nůše' 3, 386
šlehi ‚šle' 1, 192
šlechta ‚větší plochý kámen' 2, 292
šlejf ‚brzdicí špalek' 3, 310
šlejfa ‚na kličku' 1, 189
šlejfíř ‚křemenáč' 2, 223
šlejfovat ‚brzdit' 3, 306
šlejfuvat ‚brzdit' 3, 306
šlejski ‚šišky na krmení hus' 3, 534
šlejšky ‚šišky na krmení hus' 3, 534
šlemeno ‚podélný trámek v plotě' 3, 98
šlemovat ‚čistit studnu' 1, 396
šlemuje se ‚(kráva) se čistí' 3, 398
šlepnej bez ‚šeřík' 2, 46
šlet ‚větší plochý kámen' 2, 292
šleta ‚větší plochý kámen' 2, 292
šli jsme jich tam pět syntaktický typ 5, 482
šlička ‚popruh u trakaře' 3, 384
šlifa ‚střední kování na rozporce' 3, 334
šlikar ‚kyselé mléko' 1, 224
šlimák ‚slimák' 2, 166
šlincovat' ‚podmítat' 3, 108
šlinčuch ‚zakončení plazu' 3, 119
šlinčuk ‚zakončení plazu' 3, 119
šlinda ‚popruh u nůše' 3, 386
šlindi ‚šle' 1, 192
šliskačka ‚klouzačka' 1, 120
šlisko ‚(je) kluzko' 2, 372
šlišky ‚šišky na krmení hus' 3, 534
šlíšky ‚šišky na krmení hus' 3, 534
šlizgufka ‚klouzačka' 1, 122
šljoka ‚čejka' 2, 122
šljuka ‚čejka' 2, 122
šlo jsme jich tam pět syntaktický typ 5, 482
šlo nás jich tam pět syntaktický typ 5, 482
šlofa ‚střední kování na rozporce' 3, 334
šlojc ‚svlačec' 2, 258
šlopa ‚větší plochý kámen' 2, 292
šloupat ‚šlapat' 1, 356
šlovina ‚popruh u trakaře' 3, 384
šlufa ‚potykač' 3, 128
‚střední kování na rozporce' 3, 334
šluk ‚doušek' 2, 442
šlundračka ‚klouzačka' 1, 120
šlundrovat' ‚klouzat se' 1, 118
šlundrovica ‚klouzačka' 1, 120
šlupice ‚slupice' 3, 116
šlupina ‚slupka' 2, 66
šlupina ‚skořápka (vaječná)' 1, 214
šlupka ‚skořápka (vaječná)' 1, 214
šlupka ‚slupka' 2, 66
šlyšky ‚šišky na krmení hus' 3, 534
šmahula ‚míchaná vejce' 1, 218
šmák ‚kačer' 3, 538
šmargňa ‚angrešt' 2, 48
šmatlat ‚šlapat' 1, 356
šmegustr ‚pomlázka (zvyk)' 2, 456
šmekústr ‚Velikonoce' 2, 446
‚pomlázka (zvyk)' 2, 456
šmelák ‚čmelák' 2, 146
šmergust ‚pomlázka (zvyk)' 2, 456
šmergust (*šm-*) ‚pomlázka (zvyk)' 2, 456
šmerkavej ‚šilhavý' 1, 136
šmerkus ‚pomlázka (zvyk)' 2, 456
šmerkust ‚pomlázka (zvyk)' 2, 456
šmerkust (*-ú-*) ‚Velikonoce' 2, 446
šmerkúst ‚pomlázka (zvyk)' 2, 456
šmetrlink ‚motýl' 2, 153
šmicovat ‚podmítat' 3, 108
šmidratý ‚šilhavý' 1, 136
šmidravej ‚šilhavý' 1, 136
šmiglavo ‚(je) kluzko' 2, 372
šmigrus ‚pomlázka (zvyk)' 2, 456
šmigrust ‚Velikonoce' 2, 446
šmigrúst ‚pomlázka (zvyk)' 2, 456
šmigus ‚pomlázka (zvyk)' 2, 456
šmigustr ‚pomlázka (zvyk)' 2, 456
šmihel m. ‚svorník cepu' 3, 204
šmikáč ‚zvěrokleštič' 3, 476
šmiklavo ‚(je) kluzko' 2, 372
šmikustr ‚pomlázka (zvyk)' 2, 456
šmirgus ‚pomlázka (zvyk)' 2, 456
šmirgust ‚pomlázka (zvyk)' 2, 456
šmirkat ‚šilhat' 1, 138
šmirkavej ‚šilhavý' 1, 136
šmolák ‚čmelák' 2, 146
šmoldán ‚čmelák' 2, 146
šmolec ‚čmelák' 2, 146
šmolenka ‚drobenka' 1, 278
šmolka ‚drobenka' 1, 278
šmourá se ‚(kočka) se honí' 3, 488
šmourat ‚šilhat' 1, 138
šmouravej ‚šilhavý' 1, 136
šmouř ‚povidla' 1, 276
šmulec ‚čmelák' 2, 146
šməgrúst ‚Velikonoce' 2, 446
šnajder ‚vážka, šídlo' 2, 138
šnajdy ‚radlice pluhu' 3, 124
šnek ‚slimák' 2, 166
‚hlemýžď' 2, 168
šněk ‚hlemýžď' 2, 168
šňek ‚slimák' 2, 166
šnice f. plt. ‚zadní ramena vozu' 3, 316
šnórka ‚tkanička' 1, 189
šňoura změna ó > uo > ů > ou 5, 99
šňupák ‚bubák (uschlý zbytek květu na spodu jablka)' 2, 64
šňupka ‚bubák (uschlý zbytek květu na spodu jablka)' 2, 64
šňúra ‚brousek (u chleba)' 1, 264
šňúrka ‚brousek (u chleba)' 1, 264
šňúrka (*šn-*) ‚tkanička' 1, 189
šober ‚čelo vozu' 3, 348
šobolon ‚potkan, krysa' 2, 100
šodlke ‚šišky na krmení hus' 3, 534
šodlovy (*śo-*) ‚podsední kůň' 3, 442
šol příč. min. sg. m. 4, 530
šola ‚šárka' 3, 324
šóla ‚květináč' 1, 300
‚šárka' 3, 322
šolánke ‚šišky na krmení hus' 3, 534
šolina ‚psice' 3, 482
šomeleňice ‚sněhová vánice' 2, 363
šomli ‚sněží, padá sníh' 2, 362
šomolka ‚bubák (uschlý zbytek květu na spodu jablka)' 2, 64
šónunk ‚mlází' 2, 212
šopa ‚dřevník' 1, 386
šopka ‚dřevník' 1, 386
šopta 3. os. sg. ind. préz. 4, 428
šorna (*-ňa*) ‚radlice pluhu' 3, 124
šoseja ‚silnice' 2, 328
šóstek ‚větrný vír' 2, 348
šošeja ‚silnice' 2, 328
šošeň ‚borovice' 2, 183
šoška ‚čočka' 1, 206
šošňa ‚borovice' 2, 183

šošovica ‚čočka' 1, 206
šót ‚otep rovné slámy vymlácené cepy' 3, 208
šotek ‚větrný vír' 2, 348
šoulavej ‚šilhavý' 1, 136
šoununk ‚mlází' 2, 214
šoupačka ‚klouzačka' 1, 122
šoupadlo ‚čelo vozu' 3, 348
šoupák ‚čelo vozu' 3, 348
šoupat se ‚klouzat se' 1, 118
šourem ‚pěšky' 5, 558
šou̯c- bilabiální w 5, 434
šou̯c/šou̯ce vyrovnávání jerových střídnic 5, 166
špačkárna ‚špaččí budka' 2, 114
špačkovice ‚špaččí budka' 2, 114
špačkovna ‚špaččí budka' 2, 114
špačkovňice ‚špaččí budka' 2, 114
špačkovňík ‚špaččí budka' 2, 114
špačňice ‚špaččí budka' 2, 114
špačňík ‚špaččí budka' 2, 114
špajstruhla ‚truhla na mouku' 1, 250
špajstrun ‚truhla na mouku' 1, 252
špajtle ‚křížaly' 2, 474
špajza ‚truhla na mouku' 1, 252
špajzlík ‚bouchoř' 2, 54
špalek ‚pařez' 2, 209
špal̯ek ‚špalek' 1, 389
špal̯ek (*č-*) ‚brzdicí špalek' 3, 308
špálek ‚stroužek česneku' 2, 92
špalíček ‚brzdicí špalek' 3, 308
špalík ‚špalek' 1, 389
‚zhlavík (plužních koleček)' 3, 139
‚brzdicí špalek' 3, 308
špán (*-ek*) ‚louč' 1, 346
špandle ‚třísky' 1, 392
špandliky ‚třísky' 1, 392
špaňelský bez ‚šeřík' 2, 46
špangle ‚třísky' 1, 392
špangličky ‚třísky' 1, 392
špaňhél ‚šeřík' 2, 46
španiel ‚šeřík' 2, 46
špaňihel ‚šeřík' 2, 46
špánka ‚borůvka' 2, 232
špánki ‚třísky' 1, 392
špár ‚pazneht' 3, 416
špára ‚pazneht' 3, 416
špárek ‚stroužek česneku' 2, 92
‚pazneht' 3, 416
špargle ‚křížaly' 2, 474
špecht ‚datel' 2, 110
špejchar ‚místnost, kam se ukládá zrno' 3, 236
špejchar ‚sýpka (samostatná budova)' 3, 234
špejchárek ‚sýpka (samostatná budova)' 3, 234
‚místnost, kam se ukládá zrno' 3, 236
špejz ‚osina' 3, 216
špek ‚slanina' 1, 248
špel ‚tyčka v plotě' 3, 92
špélki ‚třísky' 1, 392
špelt ‚tyčka v plotě' 3, 92
špelta ‚tyčka v plotě' 3, 92
špenčí ‚zelené jehličí' 2, 189
špenčí ‚spadané suché jehličí' 2, 186
špendli ‚spadané suché jehličí' 2, 186
špendličí ‚zelené jehličí' 2, 189
špendličí (*-íčí, -éčí*) ‚spadané suché jehličí' 2, 186
špendlíki ‚spadané suché jehličí' 2, 186
‚plody lopuchu' 2, 282
špeňek ‚pápěrka' 2, 430
špeňi ‚pápěrka' 2, 430
špenka ‚spadané suché jehličí' 2, 186
‚pápěrka' 2, 430
špeňka ‚pápěrka' 2, 430
špercák ‚rádlo' 3, 132
šperc-hák ‚rádlo' 3, 132
šperka ‚škvarek' 1, 244
‚slanina' 1, 248
špic f. ‚radlice rádla' 3, 134
špice ‚třísky' 1, 392
špice ‚radlice rádla' 3, 134
špiclik ‚kulatá příčka u žebříku' 3, 296
špicovat ‚podmítat' 3, 108
špicvégerich ‚jitrocel kopinatý' 2, 241
špičák ‚kozák' 2, 220
‚křemenáč' 2, 222
špičaté ítrocí ‚jitrocel kopinatý' 2, 241
špičatej jitrocel ‚jitrocel kopinatý' 2, 241
špičí ‚spadané suché jehličí' 2, 188
špička ‚bubák (uschlý zbytek květu na spodu jablka)' 2, 64
‚radlice rádla' 3, 134
špička ‚pápěrka' 2, 430
špičky ‚třísky' 1, 392
špičňík ‚kozák' 2, 220
‚křemenáč' 2, 222
špicharek ‚sýpka (samostatná budova)' 3, 234
špicher ‚sýpka (samostatná budova)' 3, 234
špila ‚tyčka v plotě' 3, 92
špili ‚spadané suché jehličí' 2, 188
špílky ‚třísky' 1, 392
špinčý ‚spadané suché jehličí' 2, 186
špinek ‚pápěrka' 2, 430
špingel m. ‚tyčka v plotě' 3, 92
špingl m. ‚tyčka v plotě' 3, 92
špingle n. ‚tyčka v plotě' 3, 92
špingle f. ‚tyčka v plotě' 3, 92
špíngle f. ‚tyčka v plotě' 3, 92
špiňi ‚spadané suché jehličí' 2, 186
‚pápěrka' 2, 430
špinka ‚pápěrka' 2, 430
špint ‚brousek (u chleba)' 1, 264
špižereň ‚truhla na mouku' 1, 250
špižerna ‚truhla na mouku' 1, 250
špižerňa ‚truhla na mouku' 1, 250
špižérňa ‚truhla na mouku' 1, 250
špížerna ‚truhla na mouku' 1, 250
špižírna (*-ňa*) ‚truhla na mouku' 1, 250
šplejchar ‚sýpka (samostatná budova)' 3, 234
šplhačka ‚klouzačka' 1, 120
šplhať se ‚klouzat se' 1, 118
špliglovačka ‚kvedlačka' 1, 292
špluček ‚pulec' 2, 172
špolhert ‚zvýšená část kamen' 1, 336
špon ‚nárt' 1, 152
špona ‚podélný trámek v plotě' 3, 95
šponki ‚třísky' 1, 392
šporhet ‚zvýšená část kamen' 1, 336
špráchanec ‚liják' 2, 354
šprácholec ‚liják' 2, 354
šprajcle f. ‚kulatá příčka u žebříku' 3, 296
šprajksle f. ‚kulatá příčka u žebříku' 3, 296
šprajsl m. ‚kulatá příčka u žebříku' 3, 296
šprcek ‚vrabec' 2, 116
šprcle f. ‚kulatá příčka u žebříku' 3, 296
šprček ‚pulec' 2, 172
šprdle n. ‚tyčka v plotě' 3, 92
šprdle změna rl > rdl 5, 382
šprdlení změna rl > rdl 5, 382
šprdlinka ‚tyčka v plotě' 3, 90
změna rl > rdl 5, 382
šprdliňka ‚tyčka v plotě' 3, 90
šprdlovačka ‚kvedlačka' 1, 292
šprejchar ‚sýpka (samostatná budova)' 3, 234
‚místnost, kam se ukládá zrno' 3, 236
šprejle ‚osina' 3, 216
špricel m. ‚kulatá příčka u žebříku' 3, 296
šprickonev ‚kropicí konev' 2, 77
špricl m. ‚kulatá příčka u žebříku' 3, 296
špricle ‚tyčka v plotě' 3, 92
špricle f. ‚kulatá příčka u žebříku' 3, 296
špriclík m. ‚kulatá příčka u žebříku' 3, 296
špricna f. ‚kulatá příčka u žebříku' 3, 296
špriglák (*-áč*) ‚kvedlačka' 1, 292
špriglovačka ‚kvedlačka' 1, 292
šprinc m. ‚kulatá příčka u žebříku' 3, 296
šprincel m. ‚kulatá příčka u žebříku' 3, 296
šprincl m. ‚kulatá příčka u žebříku' 3, 296
šprincle f. ‚kulatá příčka u žebříku' 3, 296
šprincle n. ‚kulatá příčka u žebříku' 3, 296
šprinclik m. ‚kulatá příčka u žebříku' 3, 296
šprinec m. ‚kulatá příčka u žebříku' 3, 296
šprisel m. ‚kulatá příčka u žebříku' 3, 296
šprisl m. ‚kulatá příčka u žebříku' 3, 296
šprisle f. ‚kulatá příčka u žebříku' 3, 296
šprisle n. ‚kulatá příčka u žebříku' 3, 296
šprislík ‚kulatá příčka u žebříku' 3, 296
šprišel m. ‚kulatá příčka u žebříku' 3, 296
šprišl m. ‚kulatá příčka u žebříku' 3, 296
šprišla f. ‚kulatá příčka u žebříku' 3, 296
šprla f. ‚kulatá příčka u žebříku' 3, 296
šprlák ‚kvedlačka' 1, 292
šprle f. ‚tyčka v plotě' 3, 92
šprle n. ‚tyčka v plotě' 3, 92
šprlík ‚tyčka v plotě' 3, 92
šprlina ‚tyčka v plotě' 3, 92
šprodlačka ‚kvedlačka' 1, 292
šprodlák ‚kvedlačka' 1, 292
šproslik m. ‚kulatá příčka u žebříku' 3, 296
šprsel m. ‚kulatá příčka u žebříku' 3, 296
šprsel f. ‚kulatá příčka u žebříku' 3, 296
šprsle f. ‚kulatá příčka u žebříku' 3, 296
šprslík m. ‚kulatá příčka u žebříku' 3, 296
špršel ‚tyčka v plotě' 3, 92
špršel m. ‚kulatá příčka u žebříku' 3, 296
špršle f. ‚kulatá příčka u žebříku' 3, 296
špršle n. ‚kulatá příčka u žebříku' 3, 296
špršlička f. ‚kulatá příčka u žebříku' 3, 296
špršlík m. ‚kulatá příčka u žebříku' 3, 296
šprucek ‚pulec' 2, 172
špruclik m. ‚kulatá příčka u žebříku' 3, 296
špruček ‚pulec' 2, 172
špruďák ‚kvedlačka' 1, 292
šprudlačka ‚kvedlačka' 1, 292
šprudlák ‚kvedlačka' 1, 292
šprudlovač ‚kvedlačka' 1, 292
šprudlovačka ‚kvedlačka' 1, 292
šprudlovák ‚kvedlačka' 1, 292
špruglovačka ‚kvedlačka' 1, 292

špruchel m. ‚kulatá příčka u žebříku' 3, 296
špruchla f. ‚kulatá příčka u žebříku' 3, 296
špruk ‚pulec' 2, 172
špruncle f. ‚kulatá příčka u žebříku' 3, 296
šprunclik m. ‚kulatá příčka u žebříku' 3, 296
šprusel f. ‚kulatá příčka u žebříku' 3, 296
špr<u>u</u>sel m. ‚kulatá příčka u žebříku' 3, 296
šprusél ‚tyčka v plotě' 3, 92
šprusle f. ‚kulatá příčka u žebříku' 3, 296
šprusle n. ‚kulatá příčka u žebříku' 3, 296
špr<u>u</u>šel (*-él*) m. ‚kulatá příčka u žebříku' 3, 296
šprušl m. ‚kulatá příčka u žebříku' 3, 296
šprušla ‚tyčka v plotě' 3, 92
špr<u>u</u>šl<u>e</u> f. ‚kulatá příčka u žebříku' 3, 296
šprušlík m. ‚kulatá příčka u žebříku' 3, 296
špryckondva ‚kropicí konev' 2, 77
špryckonva ‚kropicí konev' 2, 77
špržle f. ‚kulatá příčka u žebříku' 3, 296
špřisel m. ‚kulatá příčka u žebříku' 3, 296
špřusl m. ‚kulatá příčka u žebříku' 3, 296
špulák ‚pulec' 2, 172
špulec ‚pulec' 2, 172
špulek ‚pulec' 2, 172
špunt ‚bubák (uschlý zbytek květu na spodu jablka)' 2, 64
špurek ‚pulec' 2, 172
špynek ‚pápěrka' 2, 430
špyňi ‚pápěrka' 2, 430
špyňka ‚pápěrka' 2, 430
špyrka ‚škvarek' 1, 244
šrág ‚čelo vozu' 3, 350
šrák ‚věšák' 1, 308
‚popruh u trakaře' 3, 384
šr<u>á</u>k<u>y</u> ‚šle' 1, 192
šraňek ‚podélný trámek v plotě' 3, 95
šrank ‚podélný trámek v plotě' 3, 95
šraňk ‚podélný trámek v plotě' 3, 95
šraňka ‚podélný trámek v plotě' 3, 95
šreka ‚příkop u cesty' 2, 330
šróček ‚stroužek česneku' 2, 90
šršán ‚sršeň' 2, 144
změna e > a, é > á 5, 132
š<u>r</u>še<u>ň</u> (*-er-*) m. ‚sršeň' 2, 144
šršleň ‚sršeň' 2, 146
šršňák ‚sršeň' 2, 144
‚čmelák' 2, 146
šrubica ‚slupice' 3, 116
šrúbica ‚slupice' 3, 116
šrun ‚jinovatka' 2, 366
šr<u>ú</u>t ‚otep rovné slámy vymlácené cepy' 3, 208
štafl ‚podélný trámek v plotě' 3, 98
štafle f. ‚podélný trámek v plotě' 3, 98
štafle plt. f. ‚dvojitý žebřík' 5, 582
štachedl ‚tyčka v plotě' 3, 92
štachejt ‚tyčka v plotě' 3, 95
štachejta ‚tyčka v plotě' 3, 95
štachejtl ‚tyčka v plotě' 3, 92
štachejtle ‚tyčka v plotě' 3, 95
štachet ‚tyčka v plotě' 3, 92
štacheta ‚tyčka v plotě' 3, 92
štachéta ‚tyčka v plotě' 3, 92
štachétka ‚tyčka v plotě' 3, 92
štachetl ‚tyčka v plotě' 3, 92
štachetl<u>e</u> ‚tyčka v plotě' 3, 92
štachle ‚osina' 3, 216
štacholec ‚tyčka v plotě' 3, 92
štaketa ‚tyčka v plotě' 3, 92
štakor ‚potkan, krysa' 2, 100
štala ‚stáj pro koně' 3, 82
štála ‚stáj pro krávy' 3, 78
‚stáj pro koně' 3, 82
štam ‚kmen' 2, 198
štamprdla změna rl > rdl 5, 382
štamprdle změna rl > rdl 5, 382
štangl ‚rampouch' 2, 374
štanicl ‚kornout' 2, 397
štanicla ‚kornout' 2, 394
štaňicle ‚kornout' 2, 397
šťasní dřevo ‚modřín' 2, 184
štavel ‚šťovík' 2, 278
<u>šť</u>avel ‚šťovík' 2, 278
<u>šť</u>av<u>í</u>k ‚šťovík' 2, 278
štavlík ‚šťovík' 2, 278
<u>šť</u>avl<u>í</u>k ‚šťovík' 2, 278
štebel m. ‚kulatá příčka u žebříku' 3, 296
štebl m. ‚kulatá příčka u žebříku' 3, 296
šťeblík ‚šťovík' 2, 278
šťedrák ‚vánočka' 2, 472
šťedrov<u>ň</u>ka ‚vánočka' 2, 472
<u>šť</u>edro<u>v</u><u>ň</u>ic<u>e</u> ‚vánočka' 2, 472
Štefana ‚svátek sv. Štěpána' 2, 468
šťehňice ‚štěnice' 2, 162
šteka ‚tyčka v plotě' 3, 92
šteker ‚zákolník' 3, 338
štekl ‚brzdicí špalek' 3, 308
štekle f. ‚brzdicí špalek' 3, 308
štembel m. ‚kulatá příčka u žebříku' 3, 296
šteňice ‚štěnice' 2, 162
<u>šť</u>e<u>ň</u>ic<u>e</u> ‚štěnice' 2, 162
Štěpána změna šč > šť 5, 384
<u>Šť</u>epán<u>a</u> ‚svátek sv. Štěpána' 2, 468
<u>šť</u>epi<u>t</u> ‚štěpovat (strom)' 2, 62
štepovat ‚štěpovat (strom)' 2, 62
<u>šť</u>epo<u>v</u>a<u>t</u> ‚štěpovat (strom)' 2, 62
šťepowat ‚štěpovat (strom)' 2, 64
šter gen. 4, 404
šterech gen. 4, 404
šterema instr. 4, 406
šterch gen. 4, 406
šterma instr. 4, 406
šteruje se ‚(kočka) se honí' 3, 488
šťeřech gen. 4, 404
šteřema instr. 4, 406
šteřich gen. 4, 404
šteslo ‚potykač' 3, 128
šteslplát ‚podložka u zákolníku' 3, 340
šťesťí změna šč > šť > chč 5, 386
šťeťina ‚osina' 3, 216
šťetka ‚osina' 3, 216
<u>šť</u>etk<u>y</u> ‚neposečená stébla za sekáčem' 3, 182
šťevik ‚šťovík' 2, 278
štfyrć ‚perna' 3, 72
šťi 3. os. sg. ind. préz. 4, 442
šťí 3. os. sg. ind. préz. 4, 442
šťíbr ‚sněhová vánice' 2, 363
šťicat ‚tahat za vlasy' 1, 126
<u>šť</u>ice (*-í-*) ‚osina' 3, 216
šticna ‚čelo vozu' 3, 349
šťíhle ‚dešťovka' 2, 168
štichole n. ‚tyčka v plotě' 3, 92
šticholec ‚tyčka v plotě' 3, 92
šťije 3. os. sg. ind. préz. 4, 442
šťíje 3. os. sg. ind. préz. 4, 442
šťiky ‚(dělat) žabky' 1, 112
šťinka ‚štěnice' 2, 162
šťípa ‚třísky' 1, 392
štípánek ‚louč' 1, 346
<u>šť</u>ípánki ‚třísky' 1, 392
<u>šť</u>ípa<u>t</u> ‚štípat' 1, 390
<u>šť</u>ípi<u>t</u> ‚štěpovat (strom)' 2, 62
<u>šť</u>ípk<u>y</u> ‚třísky' 1, 392
šťír ‚škvor' 2, 160
‚dešťovka' 2, 168
‚ještěrka' 2, 178
štirech gen. 4, 404
štirch gen. 4, 404
štircholec ‚tyčka v plotě' 3, 92
štirí nom. m. živ. 4, 404
štirima instr. 4, 408
šťirma instr. 4, 406
šťiří nom. m. živ. 4, 404
štiřima instr. 4, 406
šťiřma instr. 4, 406
šťi<u>t</u> změny sc > chc, chc > sc 5, 388
štlapat ‚šlapat' 1, 356
šťoblík ‚šťovík' 2, 278
šťofka ‚dešťovka' 2, 168
štochá ‚(kráva) trká' 3, 414
šťochá ‚(kráva) trká' 3, 414
šťocháč ‚tlukadlo' 1, 236
štochnout se ‚uhodit se' 1, 170
štok ‚patro (ve stodole)' 3, 70
štokrdle změna rl > rdl 5, 382
štolec ‚šárka' 3, 322
štom ‚kmen' 2, 198
štopka ‚pápěrka' 2, 430
šťopka ‚pápěrka' 2, 430
šťór ‚dešťovka' 2, 168
‚červ (v ovoci)' 2, 170
štos ‚potykač' 3, 128
‚stoh slámy' 3, 238
štouchá ‚(kráva) trká' 3, 414
šťoucháč ‚tlukadlo' 1, 236
šťouchat ‚šťouchat' 5, 596
šťourá ‚(kočka) se honí' 3, 488
šťourá se ‚(kočka) se honí' 3, 488
šťova ‚dešťovka' 2, 168
šťovel ‚šťovík' 2, 278
štovik ‚šťovík' 2, 280
štovík ‚šťovík' 2, 278
<u>šť</u>ovík ‚šťovík' 2, 278
štovlík ‚šťovík' 2, 278
šťo<u>v</u>lík ‚šťovík' 2, 278
šťowik ‚šťovík' 2, 280
štráf ‚valník' 3, 350
štráfák ‚valník' 3, 350
štráfek ‚brousek (u chleba)' 1, 264
‚valník' 3, 350
štráfka ‚valník' 3, 350
štrachejtle ‚tyčka v plotě' 3, 92
štrachetle ‚tyčka v plotě' 3, 92
štrachle ‚tyčka v plotě' 3, 92
štrajchblech ‚odhrnovačka' 3, 120
štrajchuje se ‚(kočka) se honí' 3, 491
štrajzl ‚drobenka' 1, 278
štranek ‚popruh u trakaře' 3, 384
štranek ‚popruh u nůše' 3, 388
štrasnverter ‚cestář' 2, 382

štrechuje se ‚(kobyla) chce hřebce' 3, 436
štrejholka ‚tyčka v plotě' 3, 92
štrézl ‚drobenka' 1, 278
štrice ‚podlouhlý chléb' 1, 262
‚vánočka' 2, 472
štricka ‚podlouhlý chléb' 1, 262
štricl (*-el*) m. ‚podlouhlý chléb' 1, 262
štricle ‚vánočka' 2, 472
štrícle ‚podlouhlý chléb' 1, 262
štricla ‚podlouhlý chléb' 1, 262
štricna ‚podlouhlý chléb' 1, 262
štrígl ‚hřebelec' 3, 441
štrich ‚struk' 3, 406
štrízl ‚drobenka' 1, 278
štrjév ‚střevíc' 1, 200
štrk zvratná redukce 5, 188
štrkotka ‚chrastítko' 1, 108
štrojzl ‚popruh u trakaře' 3, 384
štróseman ‚cestář' 2, 382
štrouček ‚stroužek česneku' 2, 90
štroučka ‚stroužek česneku' 2, 90
štruca ‚podlouhlý chléb' 1, 262
štrucla ‚podlouhlý chléb' 1, 262
‚vánočka' 2, 472
štrudlička ‚kvedlačka' 1, 292
štrudlovačka ‚kvedlačka' 1, 292
štruzla ‚vánočka' 2, 472
štrycle ‚vánočka' 2, 472
štrycle f. ‚podlouhlý chléb' 1, 262
štrych ‚truhla na mouku' 1, 252
štržeň ‚bubák (uschlý zbytek květu na spodu jablka)' 2, 66
štucka ‚koza bez rohů' 3, 456
štuchá ‚(kráva) trká' 3, 414
šťuchadlo ‚tlukadlo' 1, 236
štuchat ‚šťouchat' 5, 596
štukátor ‚strop' 1, 354
štupl m. ‚strniště' 3, 192
štvereček ‚dílek čokolády' 5, 600
štvrť ‚perna' 3, 72
štyft ‚potykač' 3, 128
štykotka ‚chrastítko' 1, 108
štyr gen. 4, 404
štyre nom. m. živ. 4, 402
štyré nom. m. živ. 4, 402
štyrech gen. 4, 404
štyrema instr. 4, 406
štyremi instr. 4, 406
štyrma instr. 4, 406
štyrmi instr. 4, 406
štyroch gen. 4, 404
štyroma instr. 4, 406
štyrúch gen. 4, 404
štyry nom. f./n. 4, 404
štyry nom. m. živ. 4, 404
štyř gen. 4, 404
štyře nom. m. živ. 4, 402
štyřé nom. m. živ. 4, 402
štyřech gen. 4, 404
štyřema instr. 4, 406
štyři nom. f./n. 4, 404
štyři nom. m. živ. 4, 404
štyří nom. m. živ. 4, 404
štyřma instr. 4, 406
štyřmi instr. 4, 406
štyřo nom. m. živ. 4, 404
štyřuch gen. 4, 404
šubeňka ‚opěradlo trakaře' 3, 382
šúber ‚čelo vozu' 3, 348
šubr ‚čelo vozu' 3, 348
šúbr ‚čelo vozu' 3, 348
šúbrt ‚čelo vozu' 3, 348
šudalke ‚šišky na krmení hus' 3, 534
šude bilabiální w 5, 436
‚všude' 5, 514
šudež ‚všude' 5, 514
šudi ‚všude' 5, 514
šudiž ‚všude' 5, 514
šudlike ‚šišky na krmení hus' 3, 534
šufan ‚sběračka' 1, 286
šufánek ‚sběračka' 1, 286
šufna ‚dřevník' 1, 386
šulánky ‚šišky na krmení hus' 3, 534
šulda ‚školník' 5, 606
šulena ‚koza bez rohů' 3, 456
šuliky ‚šišky na krmení hus' 3, 534
šulka ‚psice' 3, 482
šulkovat se ‚koulovat se' 1, 116
šulá koza ‚koza bez rohů' 3, 456
šumeli ‚sněží, padá sníh' 2, 362
šumelí se ‚sněží, padá sníh' 2, 362
šumná ‚hezká' 1, 84
šumpeřica ‚sněhová vánice' 2, 363
šunda ‚klouzačka' 1, 122
šupa ‚skořápka (vaječná)' 1, 214
‚dřevník' 1, 386
‚slupka' 2, 66
šupadlo ‚čelo vozu' 3, 348
šupák ‚čelo vozu' 3, 348
šupáli ‚šišky na krmení hus' 3, 534
šupina ‚skořápka (vaječná)' 1, 214
šupina ‚slupka' 2, 66
šupka ‚skořápka (vaječná)' 1, 214
‚škraloup' 1, 220
šupka ‚slupka' 2, 66
šuple ‚čelo vozu' 3, 348
šuplík ‚čelo vozu' 3, 348
šupna ‚dřevník' 1, 386
šupňe ‚dřevník' 1, 386
šuprdle ‚šišky na krmení hus' 3, 534
šurgota ‚bouchoř' 2, 54
šurp ‚bouchoř' 2, 54
šúrp ‚bouchoř' 2, 54
šurpáň ‚bouchoř' 2, 54
šurý ‚šilhavý' 1, 136
šuřit ‚šilhat' 1, 138
šusteřica ‚sněhová vánice' 2, 363
šušanki ‚křížaly' 2, 474
šušen m. (*su-*) ‚bubák (uschlý zbytek květu na spodu jablka)' 2, 64
šušeň m. ‚bubák (uschlý zbytek květu na spodu jablka)' 2, 64
šušňa f. ‚bubák (uschlý zbytek květu na spodu jablka)' 2, 64
šušňák ‚bubák (uschlý zbytek květu na spodu jablka)' 2, 64
šušolka ‚bubák (uschlý zbytek květu na spodu jablka)' 2, 64
šuta ‚koza bez rohů' 3, 456
šúta ‚slupka' 2, 68
‚šiška' 2, 189
‚koza bez rohů' 3, 456
šutá koza ‚koza bez rohů' 3, 456
šútál ‚šiška' 2, 189
šuťena ‚koza bez rohů' 3, 456
šutka ‚koza bez rohů' 3, 456
šutořica ‚sněhová vánice' 2, 363
švadlena ‚vážka, šídlo' 2, 138
švager r sonans 5, 184
švag'er r sonans 5, 184
švajnbešavr ‚zvěroklestič' 3, 474
šván (*-ek*) ‚louč' 1, 346
švanec ‚chumáč ovoce' 2, 58
švánki ‚třísky' 1, 392
švarabapka ‚chroust' 2, 124
švarek ‚škvarek' 1, 244
švárná ‚hezká' 1, 84
švařit ‚škvařit' 1, 244
švec/ševce vyrovnávání jerových střídnic 5, 166
švec/švece vyrovnávání jerových střídnic 5, 166
švel ‚dřevěný trámek v podlaze stání' 3, 86
šveler ‚jez' 2, 312
švelík ‚dřevěný trámek v podlaze stání' 3, 86
šveska ‚švestka' 2, 52
švestka ‚švestka' 2, 52
švestke ‚povidla' 1, 274
švica ‚sestra' 5, 606
švíca ‚sestra' 5, 606
švidralej ‚šilhavý' 1, 136
švidrat ‚šilhat' 1, 138
švidratý (*svi-*) ‚šilhavý' 1, 136
švidravý ‚šilhavý' 1, 136
švigra ‚sestra' 5, 606
švigratý ‚šilhavý' 1, 136
švigravý ‚šilhavý' 1, 136
švih ‚svorník cepu' 3, 204
švíha ‚průvlačka' 3, 148
švihel m. ‚svorník cepu' 3, 204
švihňe ‚plochá příčka v žebřinách' 3, 294
švíhňe ‚plochá příčka v žebřináchách' 3, 294
švingl m. ‚plochá příčka v žebřinách' 3, 294
švingla ‚plochá příčka v žebřinách' 3, 294
švinha ‚průvlačka' 3, 148
‚plochá příčka v žebřinách' 3, 294
šviňha ‚průvlačka' 3, 148
‚plochá příčka v žebřinách' 3, 294
švinka ‚průvlačka' 3, 148
‚plochá příčka v žebřinách' 3, 294
šviňka ‚plochá příčka v žebřinách' 3, 294
švirgatý ‚šilhavý' 1, 136
švirgavý ‚šilhavý' 1, 136
švirglaví ‚šilhavý' 1, 138
švirkatej ‚šilhavý' 1, 136
švity ‚neposečená stébla za sekáčem' 3, 182
švlatec ‚svlačec' 2, 256
švogor r sonans 5, 184
švón ‚pohodný' 2, 384
švonec ‚chumáč ovoce' 2, 58
švrčín ‚smrk' 2, 182
švrčina ‚smrk' 2, 182
švrčki ‚plody lopuchu' 2, 282
švrdlák ‚kvedlačka' 1, 292
švrk ‚smrk' 2, 182
švrlák ‚kvedlačka' 1, 292
švrlanka ‚kvedlačka' 1, 292
švrlovačka ‚kvedlačka' 1, 292

švrštec ‚pohřbetník' 3, 372
šwec vyrovnávání jerových střídnic 5, 166
šyber ‚břidlice' 2, 293
šyblych ‚čelo vozu' 3, 348
šyč změna 'á > ie > í (i) 5, 60
šyfer ‚břidlice' 2, 293
šyndrac' ‚klouzat se' 1, 118
šypulka ‚housátko' 3, 530
šyrka ‚popruh u nůše' 3, 386
šyroký (*šə-*) změna i > e, ę 5, 120
šyroky jazyček ‚jitrocel větší' 2, 244
šəroký změna i > e, ę 5, 120
-t (*zde*) postfixy u adverbií 5, 572

-ť (*to-, tu*) postfixy u adverbií 5, 572
ta ‚tam' 5, 506
ťa akuz. 4, 346
akuz. nepřízvuč. 4, 346
tabulák ‚valník' 3, 350
tabule ‚díly plotny' 1, 338
táč m. ‚(chodit) na besedu' 2, 417
táčka n. plt. ‚kolečko na vožení hlíny' 3, 376
tá̲čky (*-k'i*) f. plt. ‚kolečko na vožení hlíny' 3, 376
táčník ‚besedník' 2, 418
táčovat ‚(chodit) na besedu' 2, 418
tadi̲ ‚zde' 5, 512
tádi ‚zde' 5, 514
tadidle ‚zde' 5, 512
tadihle (*taji-/taj-, -n, -nc, -c, -čki, -nki*) ‚zde' 5, 512
tadi̲k ‚zde' 5, 512
tadikle (*taji-, taj-, -n, -nc, -k*) ‚zde' 5, 512
tadile ‚zde' 5, 512
tadle (*taji-/taj-, -n, -nc, -c*) ‚zde' 5, 512
tádle ‚tam' 5, 506
tady ‚sem' 5, 510
tah ‚flám' 5, 600
tahany ‚pobočnice' 3, 370
tahat ‚vyhazovat hnůj z chléva' 3, 422
taha̲t ‚tahat za vlasy' 1, 126
táhat ‚vyhazovat hnůj z chléva' 3, 422
táha̲t ‚tahat za vlasy' 1, 126
táhla ‚pobočnice' 3, 370
táhle (*-k, -no*) ‚tam' 5, 506
táhl̲o ‚provaz na utažení pavuzy' 3, 302
tahoun ‚provaz na utažení pavuzy' 3, 302
tahuny ‚pobočnice' 3, 370
taj ‚zde' 5, 512
tája ‚tatínek' 1, 76
tajáňí ‚obleva' 2, 378
taji ‚zde' 5, 512
tajka ‚obleva' 2, 378
tak částice navazovací 5, 484
‚asi' 5, 564
tak masné asimilace 5, 410
také ‚také' 5, 563
takej ‚také' 5, 563
takéj ‚také' 5, 563
taky̲ ‚také' 5, 563
tale ‚tam' 5, 506
tale (*taji-, taj-, -n, -c, -k*) ‚zde' 5, 512
tále (*-k*) ‚tam' 5, 506
taleř úžení é > í 5, 110
taléř úžení é > í 5, 110
taléřek úžení é > í 5, 110
talič úžení é > í 5, 110
talíř úžení é > í 5, 110
talí̲ř ‚kopretina' 2, 266
talíře ‚(dělat) žabky' 1, 112
talířek ‚kopretina' 2, 266
úžení é > í 5, 110
talířki ‚(dělat) žabky' 1, 112
tálki ‚díly plotny' 1, 336
taluta ‚příkop u cesty' 2, 330
tály̲ ‚díly plotny' 1, 336
talyř úžení é > í 5, 110
tam ‚tam' 5, 506
tám ‚tam' 5, 506
tamdle ‚tam' 5, 506
támdle (*-c, -ť*) ‚tam' 5, 506
tame ‚tam' 5, 506
tamehle ‚tam' 5, 506
tamej ‚tam' 5, 506
tamek ‚tam' 5, 506
tameky ‚tam' 5, 506
tamhle ‚tam' 5, 506
támhle (*-k, -nc, -n, -čki*) ‚tam' 5, 506
tamle (*-n, -c, -no*) ‚tam' 5, 506
támle (*-n, -c, -nc, -čki, -nki*) ‚tam' 5, 506
tamo ‚tam' 5, 506
tamok ‚tam' 5, 506
tamy ‚tam' 5, 506
tamyk ‚tam' 5, 506
tamykej ‚tam' 5, 506
tá̲ňí ‚obleva' 2, 378
táňica ‚obleva' 2, 378
ťá̲pat̲ ‚šlapat' 1, 356
taraba ‚tyčka v plotě' 3, 95
taras ‚chvojí' 2, 192
‚příkop u cesty' 2, 330
tari ‚zde' 5, 512
tarluško ‚struhadlo' 1, 294
tarło ‚struhadlo' 1, 294
taš ‚volání na kachny' 3, 505
ťaší změna 'a (> ě) > e 5, 52
taška ‚střešní taška' 1, 376
‚bouchoř' 2, 54
‚střední kování na rozporce' 3, 334
tašňa ‚střední kování na rozporce' 3, 334
tata ‚tatínek' 1, 72
táta ‚tatínek' 1, 72
tatar ‚pomlázka (svazek prutů)' 2, 454
tatarec ‚pomlázka (svazek prutů)' 2, 454
‚pomlázka (zvyk)' 2, 456
taťi ‚tatínek' 1, 72
taťí ‚tatínek' 1, 72
táťí ‚obleva' 2, 378
taťí̲ček ‚kmotr' 1, 93
taťí̲ček ‚tatínek' 1, 72
taťí̲k ‚tatínek' 1, 72
taťí̲nek ‚tatínek' 1, 72
tatínku, vy byste to uměl udělat? porušení shody 5, 487
taťka ‚tatínek' 1, 72
tatulek ‚tatínek' 1, 72
tatulka ‚tatínek' 1, 72
tavan ‚půda' 1, 364
‚místnost, kam se ukládá zrno' 3, 238
tažňiky ‚pobočnice' 3, 370
te nom. pl. m. živ. 4, 384
ťe dat. nepřízvuč. 4, 344
ťe akuz. 4, 346
akuz. nepřízvuč. 4, 346
tebe dat. 4, 344
akuz. 4, 346
ťeb'e akuz. 4, 346
tebel m. ‚kulatá příčka u žebříku' 3, 296
tebja akuz. 4, 346
tebje akuz. 4, 344
dat. 4, 346
ťebje dat. 4, 344
teč ‚vrchní bidlo žebřin' 3, 290
teď (*-ka*) ‚nyní' 5, 535
teď (*-ka, -ká, -ko, -kom, -kon, -konc, -kont, -ki, -kin, -kit, -ke, -ké, -kej, -kem*) ‚nyní' 5, 535
ťehi ‚nalevo!' 3, 450
ťehí ‚nalevo!' 3, 450
ťehle ‚kleče' 3, 114
ťehy ‚nalevo!' 3, 450
tech gen. pl. 4, 386
téch gen. pl. 4, 386
ťech gen. pl. 4, 386
tej ‚zde' 5, 512
tej (*-ka, -ká, -ko, -konc*) ‚nyní' 5, 535
teja gen. sg. m. 4, 80
tejčka ‚bidýlko nad kamny' 1, 324
‚vrchní bidlo žebřin' 3, 290
tejčko ‚nyní' 5, 535
tejčkom ‚nyní' 5, 535
tejď epentetické j 5, 372
tejď (*-e, -ka, -ko, -kon*) ‚nyní' 5, 535
teje dat. 4, 344
akuz. 4, 346
tejch gen. pl. 4, 386
tejka epentetické j 5, 374
tejko epentetické j 5, 374
tejla f. ‚týl' 1, 144
tejle f. ‚týl' 1, 144
teju gen. sg. m. 4, 80
tejž ‚také' 5, 563
teki ‚také' 5, 563
tekí ‚také' 5, 563
tela ‚škraloup' 1, 220
‚tolik' 4, 414
t̲ela nom. sg. n. 4, 54
tela na mléce ‚neodstavené tele' 3, 402
tela ot cecka ‚neodstavené tele' 3, 402
tela při cecku ‚neodstavené tele' 3, 402
t̲ela při kravje ‚neodstavené tele' 3, 402
tela u cecka ‚neodstavené tele' 3, 402
telářek ‚tyčka v plotě' 3, 92
teláška ‚tyčka v plotě' 3, 92
tele ‚tolik' 4, 414
t̲ele nom. sg. n. 4, 54
téle nom. sg. n. 4, 54
kvantita 5, 282
tele u kravi ‚neodstavené tele' 3, 402
tele vot kráve ‚neodstavené tele' 3, 402
tele/t̲ela p̲o̲t krávo̲u̲/krav̲o̲u̲ ‚neodstavené tele' 3, 402
tele/t̲ela u krá̲vy̲ ‚neodstavené tele' 3, 402
telej ‚tolik' 4, 414
teléj ‚tolik' 4, 414
télek ‚týl' 1, 144
telica ‚jalovice' 3, 392
t̲elička ‚jalovice' 3, 392
ťelík ‚týl' 1, 144

telíř změna a > e 5, 161
telko ‚tolik' 4, 414
telná ‚(kráva je) březí' 3, 396
telo ‚tolik' 4, 414
ťelo ‚kmen' 2, 198
tem dat. sg. m./n. 4, 382
lok. sg. m./n. 4, 382
instr. sg. m./n. 4, 384
tém lok. sg. m./n. 4, 382
instr. sg. m./n. 4, 384
temánec ‚pramen' 2, 306
temenec ‚pramen' 2, 306
temeňišťe ‚pramen' 2, 306
temu dat. sg. m./n. 4, 382
ťeň m. ‚kmen' 2, 198
ténka (*tí-*, *ti-*) ‚tyčka v plotě' 3, 90
teplej ‚tepleji' 2, 380
tepléj ‚tepleji' 2, 380
teplejá ‚tepleji' 2, 380
teplejá ‚tepleji' 2, 380
teplejác ‚tepleji' 2, 380
teplejc ‚tepleji' 2, 380
tepléjc ‚tepleji' 2, 380
tepleji ‚tepleji' 2, 380
tepléji ‚tepleji' 2, 380
teplejic ‚tepleji' 2, 380
tepléjic ‚tepleji' 2, 380
teplejš ‚tepleji' 2, 380
tepléjš ‚tepleji' 2, 380
teplejší (*ćo-*) ‚tepleji' 2, 380
tepli ‚tepleji' 2, 380
teplijá ‚tepleji' 2, 380
teplijác ‚tepleji' 2, 380
teplijáč ‚tepleji' 2, 380
teplíš ‚tepleji' 2, 380
teplíší ‚tepleji' 2, 380
tepra ‚teprve' 5, 538
teprá ‚teprve' 5, 538
teprav ‚teprve' 5, 538
tepráv ‚teprve' 5, 538
tepravá ‚teprve' 5, 538
teprá ‚teprve' 5, 538
teprov ‚teprve' 5, 538
tepróv ‚teprve' 5, 538
teprová ‚teprve' 5, 538
teprové ‚teprve' 5, 538
tepru ‚teprve' 5, 538
teprú ‚teprve' 5, 538
tepruv ‚teprve' 5, 538
tepruva ‚teprve' 5, 538
tepruvá ‚teprve' 5, 538
teprv ‚teprve' 5, 538
teprva ‚teprve' 5, 538
teprvá ‚teprve' 5, 538
teprve ‚teprve' 5, 538
teprvej ‚teprve' 5, 538
teprvka ‚teprve' 5, 538
teprwa ‚teprve' 5, 540
teprəvá ‚teprve' 5, 538
teprəve ‚teprve' 5, 538
tepřiv ‚teprve' 5, 538
tepřiva ‚teprve' 5, 538
tepřivá ‚teprve' 5, 538
tepřive ‚teprve' 5, 538
tepřivka ‚teprve' 5, 538
tepərv ‚teprve' 5, 538
tepərvá ‚teprve' 5, 538
tepərve ‚teprve' 5, 538
teraz (*-y*, *-ky*) ‚nyní' 5, 535
terazech (šel) 1. os. sg. m. min. č. 4, 592
ťerini ‚drobty' 1, 272
terpán ‚modřín' 2, 184
tes ‚dřevěný trámek v podlaze stání' 3, 86
tes m. ‚podélný trámek v plotě' 3, 95
tesa ‚podélný trámek v plotě' 3, 95
ťesto palatalizace 5, 328
ťeško (*ťa-*) ‚sotva' 5, 566
teť anebo asimilace 5, 412
též ‚také' 5, 563
-též postfixy u tázacích výrazů 5, 570
tfuj asimilace 5, 418
tfúj asimilace 5, 418
tchejně kvantita 5, 218
tchor ‚kostelní kůr' 2, 406
tchór ‚kostelní kůr' 2, 406
tchóra ‚kostelní kůr' 2, 406
tchorice ‚plody lopuchu' 2, 282
ti nom. pl. m. živ. 4, 384
ťi ‚volání na slepice' 3, 498
akuz. nepřízvuč. 4, 346
ťi nom. pl. m. živ. 4, 384
ťi dat. nepřízvuč. 4, 344
ťí nom. pl. m. živ. 4, 384
tič ‚bidýlko nad kamny' 1, 324
tička ‚bidýlko nad kamny' 1, 324
tíčka ‚tyčka v plotě' 3, 90
tíčkrle ‚tyčka v plotě' 3, 90
ťíha ‚čejka' 2, 120
ťihi ‚nalevo!' 3, 450
ťihí ‚nalevo!' 3, 450
ťíhlata ‚kleče' 3, 114
ťíhle (*ťi-*) ‚kleče' 3, 114
ťihli ‚kleče' 3, 114
ťihlice ‚kleče' 3, 114
ťihy ‚nalevo!' 3, 450
ťihý ‚nalevo!' 3, 450
tich gen. pl. 4, 388
ťich gen. pl. 4, 386
ťikavec ‚datel' 2, 110
tikopf ‚pulec' 2, 172
ťíl ‚týl' 1, 144
tile n. ‚týl' 1, 144
tíle nom. sg. n. 4, 54
kvantita 5, 282
tílek ‚týl' 1, 144
ťilík ‚týl' 1, 144
tim lok. sg. m./n. 4, 382
tím lok. sg. m./n. 4, 382
tím instr. sg. m./n. 4, 384
ťim lok. sg. m./n. 4, 382
instr. sg. m./n. 4, 384
ťím instr. sg. m./n. 4, 384
timánek ‚pramen' 2, 306
timenec ‚pramen' 2, 306
tinka ‚psice' 3, 482
ťinťera ‚pápěrka' 2, 430
ťinťerka ‚pápěrka' 2, 430
ťip ‚volání na slepice' 3, 498
tiran ‚chlupatá housenka (tmavá)' 2, 154
ťis ‚modřín' 2, 184
(*t*)*kadlce* vyrovnávání jerových střídnic 5, 166
tkadlec ‚pavouk' 2, 158
(*t*)*kadlece* vyrovnávání jerových střídnic 5, 166
tkadlen vyrovnávání jerových střídnic 5, 168
(*t*)*kalce* vyrovnávání jerových střídnic 5, 166
tkalec vyrovnávání jerových střídnic 5, 168
tla f. ‚strop' 1, 354
tlampat ‚šlapat' 1, 356
tlapat ‚šlapat' 1, 356
tlaska ‚nezralý hrachový lusk' 2, 84
tlaška ‚bouchoř' 2, 54
‚nezralý hrachový lusk' 2, 84
tle ‚zde' 5, 512
tlepina ‚nezralý hrachový lusk' 2, 84
tlepnatej kámen ‚větší plochý kámen' 2, 290
tleška ‚nezralý hrachový lusk' 2, 84
tločák ‚tlukadlo' 1, 234
tloček ‚tlukadlo' 1, 234
tlókač ‚tlukadlo' 1, 234
tlókadlo ‚máselnice' 1, 232
tlouc ‚stloukat máslo' 1, 232
tlouct ‚stloukat máslo' 1, 232
tloučeк ‚tlukadlo' 1, 234
tloučka ‚tlukadlo' 1, 234
tloučko ‚tlukadlo' 1, 234
tlouk příč. min. sg. m. 4, 536
tlouk ‚tlukadlo' 1, 234
tloukáč ‚tlukadlo' 1, 234
tloup ‚dřevěný sloupek v plotě' 3, 89
tlousnout kvantita 5, 264
tloustnout kvantita 5, 264
tlouštnout kvantita 5, 264
tlučka ‚máselnice' 1, 232
tlukač ‚tlukadlo' 1, 234
tlukáč ‚tlukadlo' 1, 234
tlukačka ‚máselnice' 1, 232
‚tlukadlo' 1, 234
tlukadlo ‚tlukadlo' 1, 234
tlustnout kvantita 5, 264
tlustý l sonans 5, 176
tlčko ‚tlukadlo' 1, 234
tło ‚strop' 1, 354
tłustý l sonans 5, 176
tmejlí ‚jmelí' 2, 200
tmel m. ‚jmelí' 2, 200
tmelí ‚jmelí' 2, 200
tmí se (*śe*) ‚stmívá se' 2, 346
-to postfixy u tázacích výrazů 5, 570
tobe dat. 4, 344
tobje dat. 4, 344
tobulka ‚bouchoř' 2, 54
točák ‚větrný vír' 2, 348
toček ‚sítko (na mouku)' 1, 254
točilek ‚větrný vír' 2, 348
točit ‚stloukat máslo' 1, 232
točit ‚čistit obilí na velkookém sítě' 3, 228
točivec ‚větrný vír' 2, 348
tódnfógl ‚sýček' 2, 104
ťohýk ‚sýček' 2, 104
ťojik ‚sýček' 2, 104
tok ‚příkop u cesty' 2, 330
‚obilní síto' 3, 224
tol ‚tolik' 4, 414
tólé ‚tolik' 4, 414
tolej ‚tolik' 4, 414
toléj ‚tolik' 4, 414
tolí ‚tolik' 4, 414

tolik ‚tolik' 4, 414
ťolipán ‚vlčí mák' 2, 254
tolíž ‚tolik' 4, 414
tolko ‚tolik' 4, 414
tom dat. sg. m./n. 4, 382
lok. sg. m./n. 4, 382
tomata ‚rajské jablíčko' 2, 86
tomáta ‚rajské jablíčko' 2, 86
tomu dat. sg. m./n. 4, 382
toňa ‚tůň' 2, 314
tóňa ‚tůň' 2, 314
ťopák ‚krocan' 3, 542
ťopan ‚krocan' 3, 542
topárka ‚tlukadlo' 1, 234
topárko ‚tlukadlo' 1, 234
topit ‚škvařit' 1, 244
ťopka ‚krůta' 3, 542
ťopka (*ťi-, ďu-*) ‚bubák (uschlý zbytek květu na spodu jablka)' 2, 64
toporek ‚tlukadlo' 1, 234
toporo ‚hrabiště' 3, 246
topúrko ‚tlukadlo' 1, 234
‚hrabiště' 3, 246
tot ‚zde' 5, 512
toť ‚zde' 5, 512
totka ‚zde' 5, 512
toťka ‚zde' 5, 512
totkaj ‚zde' 5, 512
toťkaj ‚zde' 5, 512
toťki ‚zde' 5, 512
totok ‚zde' 5, 512
touba ‚dužina' 1, 368
toudeň f. ‚tůň' 2, 314
toulec ‚nádobka na brousek' 3, 162
ťoulec ‚nádobka na brousek' 3, 162
touň ‚tůň' 2, 314
touňe ‚tůň' 2, 314
tož částice navazovací 5, 484
trábice f. ‚ramena (plužních koleček)' 3, 144
tráček ‚popruh u trakaře' 3, 384
tráček ‚popruh u nůše' 3, 386
tráčka ‚popruh u nůše' 3, 386
tradadije ‚sněhová vánice' 2, 363
tradije ‚sněhová vánice' 2, 363
tragá ‚(husa) kejhá' 3, 528
tragač ‚trakař' 3, 380
záměna g, k 5, 318
tragař ‚trakař' 3, 380
tragl ‚opěradlo trakaře' 3, 382
trachtír ‚kornout' 2, 396
trachtírek ‚kornout' 2, 396
trajdá ‚(husa) kejhá' 3, 528
trak ‚popruh u trakaře' 3, 384
‚popruh u nůše' 3, 385
trák ‚popruh u nůše' 3, 385
trakač ‚trakař' 3, 380
záměna g, k 5, 318
trakar ‚trakař' 3, 380
záměna g, k 5, 319
trakarách ‚trakař' 3, 380
trakař ‚trakař' 3, 380
záměna g, k 5, 318
tralář m. ‚tyčka v plotě' 3, 92
tralář f. ‚tyčka v plotě' 3, 92
tralářek ‚tyčka v plotě' 3, 92
tralářka ‚tyčka v plotě' 3, 92
traláška ‚tyčka v plotě' 3, 92
tralát m. ‚tyčka v plotě' 3, 92
traláž m. ‚tyčka v plotě' 3, 92
traláž f. ‚tyčka v plotě' 3, 92
tralážek ‚tyčka v plotě' 3, 92
trám ‚strop' 1, 354
trámek ‚příčný trámek hrabí' 3, 252
tramvajka ‚tramvaj' 5, 578
trap ‚krecht' 3, 288
trapič ‚trakař' 3, 380
trasorítek ‚konipas bílý' 2, 113
trasořitka ‚konipas bílý' 2, 112
tratar ‚trakař' 3, 380
tráuňi plachta ‚trávnice' 3, 260
travačka ‚trávnice' 3, 258
travička ‚vojtěška' 3, 264
trávňice ‚trávnice' 3, 258
travňyca ‚trávnice' 3, 258
trboul ‚bramborová nať' 3, 276
trboulí ‚bramborová nať' 3, 276
trcaňa ‚velikonoční řehtačka' 2, 448
trcek ‚střízlík' 2, 110
trče ‚(kráva) trká' 3, 414
tŕče ‚(kráva) trká' 3, 414
trdleca ‚tlukadlo' 1, 236
trdlo ‚biják cepu' 3, 198
trdlo ‚tlukadlo' 1, 236
trdlovokej ‚šilhavý' 1, 136
trebár přípustkové věty 5, 472
trec'iny ‚piliny' 2, 206
trégeri ‚šle' 1, 194
trégery ‚šle' 1, 194
trejb ‚bramborový klíček' 3, 272
trelář m. ‚tyčka v plotě' 3, 92
trelát m. ‚tyčka v plotě' 3, 92
tretovat ‚mlátit mlátičkou' 3, 210
trháč ‚popruh u nůše' 3, 386
trháček ‚popruh u nůše' 3, 386
trhačka ‚dřevěný trámek v podlaze stání' 3, 86
‚trávnice' 3, 258
trhák ‚popruh u nůše' 3, 386
trhaňice ‚dřevěný trámek v podlaze stání' 3, 86
trhaňička ‚dřevěný trámek v podlaze stání' 3, 86
trhat ‚podmítat' 3, 108
trhat ‚sklízet ovoce' 2, 72
triasc změna 'á > ie > í (i) 5, 64
tríb ‚bramborový klíček' 3, 272
triska ‚pápěrka' 2, 430
tríšlhauba ‚ošití bijáku' 3, 200
trjasc (*-t'*) ‚třást' 2, 70
trjéski ‚třísky' 1, 392
trká ‚(kráva) trká' 3, 414
tŕká ‚(kráva) trká' 3, 414
trkačka ‚velikonoční řehtačka' 2, 448
trláška ‚tyčka v plotě' 3, 92
trláž f. ‚tyčka v plotě' 3, 92
trlo ‚biják cepu' 3, 198
trmenec ‚pramen' 2, 306
trmeňšče ‚pramen' 2, 306
tŕňi r sonans 5, 184
tŕnje r sonans 5, 184
tŕňje r sonans 5, 184
trnka ‚švestka' 2, 52
trnky ‚povidla' 1, 274
trocíl ‚jitrocel kopinatý' 2, 241
‚jitrocel větší' 2, 244
trocilka ‚podlouhlý chléb' 1, 262
trocín ‚jitrocel kopinatý' 2, 241
‚jitrocel větší' 2, 244
tročki ‚nečičky' 1, 258
‚necky' 1, 318
tróge ‚šle' 1, 192
trok ‚necky' 1, 318
troka plt. ‚necky' 1, 318
troky ‚necky' 1, 318
troleňí ‚drobenka' 1, 278
trolenka ‚drobenka' 1, 278
trolinka ‚drobenka' 1, 278
troplovica ‚nevypalovaná cihla' 1, 370
trouba ‚zvýšená část kamen' 1, 336
trpalki ‚výmět koně' 3, 438
trpán ‚modřín' 2, 184
trs ‚chumáč ovoce' 2, 60
tršček ‚střízlík' 2, 110
trťini ‚piliny' 2, 206
trucle ‚vánočka' 2, 472
trúčky ‚nečičky' 1, 258
trúd ‚bouchoř' 2, 54
trudovatá žaba ‚ropucha' 2, 174
trugua ‚truhla na mouku' 1, 250
truhla ‚truhla na mouku' 1, 250
truhla na mouku ‚truhla na mouku' 1, 250
truhlář ‚truhlář' 5, 274
truhlelek ‚netopýr' 2, 100
truhlica ‚truhla na mouku' 1, 250
truhlička ‚špaček budka' 2, 114
truhlík ‚špaček budka' 2, 114
trúkadlo ‚opratě' 3, 358
trúlelek ‚netopýr' 2, 100
trumpetři ‚neposečená stébla za sekáčem' 3, 180
trunbáš ‚čmelák' 2, 147
trupel ‚nevypalovaná cihla' 1, 370
truple ‚nevypalovaná cihla' 1, 370
truska (*-s'-, -ś-, -š-*) ‚krůta' 3, 542
truskavec ‚vřes' 2, 236
trusok (*-s'-, -ś-, -š-*) ‚krocan' 3, 542
trúthan ‚krocan' 3, 544
truvla ‚truhla na mouku' 1, 250
tŕá přípustkové věty 5, 472
tŕa bylo slovosled 5, 478
třampouch ‚chumáč ovoce' 2, 60
třampulec ‚chumáč ovoce' 2, 60
třáp ‚chumáč ovoce' 2, 60
třapáč ‚chumáč ovoce' 2, 60
třapec změny stř > tř, stř > kř, skř > kř 5, 398
třasařiťka ‚konipas bílý' 2, 112
třasauka ‚přeslička' 2, 275
třaseuka ‚přeslička' 2, 275
třasiřitka ‚konipas bílý' 2, 113
třasiřítka ‚konipas bílý' 2, 113
třaska ‚konipas bílý' 2, 112
třaslák ‚konipas bílý' 2, 112
třaslena ‚přeslička' 2, 275
třaslica ‚přeslička' 2, 275
třasličká ‚přeslička' 2, 275
třasolka ‚konipas bílý' 2, 112
třasoprdelka ‚konipas bílý' 2, 113
třasoprtka ‚konipas bílý' 2, 113
třasořídek ‚konipas bílý' 2, 113

třasořitka ‚konipas bílý' 2, 112
třasořítka ‚konipas bílý' 2, 112
třasořiťka ‚konipas bílý' 2, 112
třasprdelka ‚konipas bílý' 2, 113
třasprdilka ‚konipas bílý' 2, 113
třást změna 'á > ie > í (i) 5, 64
třást (*třa-*) ‚třást' 2, 70
třasulka ‚konipas bílý' 2, 112
třašořiťka ‚konipas bílý' 2, 112
třeba přípustkové věty 5, 472
třeba bi podmínkově přípustkové věty 5, 474
třeba bi i hned podmínkově přípustkové věty 5, 474
třebas přípustkové věty 5, 472
třebaže přípustkové věty 5, 472
třech gen., lok. 4, 400
třecha změny stř > tř, stř > kř, skř > kř 5, 394
třejc ‚střevíc' 1, 200
třema instr. 4, 402
třemi instr. 4, 402
třemy instr. 4, 402
třenovička ‚svorník cepu' 3, 204
třenovjež (*stře-*) f. ‚svorník cepu' 3, 204
třep ‚květináč' 1, 296
třepáč ‚větší plochý kámen' 2, 290
třepák ‚větší plochý kámen' 2, 290
třepat ‚tahat za vlasy' 1, 126
třepat ‚třást' 2, 70
třepatej kámen ‚větší plochý kámen' 2, 290
třepi ‚nádobí' 1, 281
třepnatej kámen ‚větší plochý kámen' 2, 290
třepořeťák ‚konipas bílý' 2, 113
třepořítka ‚konipas bílý' 2, 113
třéska změna í > ej > é (> í) 5, 98
třeslečka ‚přeslička' 2, 275
třeslička ‚přeslička' 2, 275
třeslo ‚podélný trámek v plotě' 3, 96
třesolka ‚konipas bílý' 2, 112
třesoprdelka ‚konipas bílý' 2, 113
třesořítka ‚konipas bílý' 2, 112
třesprdelka ‚konipas bílý' 2, 113
třesunda ‚konipas bílý' 2, 112
třešňa změny stř > tř, stř > kř, skř > kř 5, 398
třešňe změny stř > tř, stř > kř, skř > kř 5, 398
třešňe ‚třešně' 2, 51
třešťíťki ‚třísky' 1, 392
třetinka ‚třetí děvečka' 3, 58
třevíc ‚střevíc' 1, 200
třevice ‚obuv' 1, 199
třevíce ‚obuv' 1, 199
třevo změny stř > tř, stř > kř, skř > kř 5, 396
tříbrný změny stř > tř, stř > kř, skř > kř 5, 396
tříbrňák ‚slepýš' 2, 178
třída změny stř > tř, stř > kř, skř > kř 5, 394
třidlo ‚struhadlo' 1, 294
tříká 3. os. sg. ind. préz. 4, 430
třílel příč. min. sg. m. 4, 525
třílet změny stř > tř, stř > kř, skř > kř 5, 396
tříska ‚louč' 1, 344
změna sk > šk 5, 400
třísky ‚třísky' 1, 392
třísť ‚třást' 2, 70
změna 'á > ie > í (i) 5, 64
třiška změna sk > šk 5, 402
tříška ‚louč' 1, 344
změna sk > šk 5, 400
tříški ‚třísky' 1, 392
třizlík změny stř > tř, stř > kř, skř > kř 5, 398
třízlík (*-íček*) ‚střízlík' 2, 110
tříž ‚jinovatka' 2, 366
třoch gen., lok. 4, 400
třoch gen., lok. 4, 400
tróch gen., lok. 4, 400
třoma instr. 4, 402
troski ‚třísky' 1, 392
třoulisňák ‚jetel' 3, 262
třoulisťák ‚jetel' 3, 262
tří gen., lok. 4, 400
třích gen., lok. 4, 400
třuma instr. 4, 402
třumi instr. 4, 402
třynst ‚třást' 2, 70
třynść změna 'á > ie > í (i) 5, 64
tu ‚volání na slepice' 3, 498
‚sem' 5, 510
‚zde' 5, 512
tú ‚zde' 5, 512
ťu ‚volání na slepice' 3, 498
tuc ‚stloukat máslo' 1, 232
tuček ‚tlukadlo' 1, 234
túček ‚tlukadlo' 1, 234
‚sítko (na mouku)' 1, 254
‚kolečko na vození hlíny' 3, 376
túčko ‚kolečko na vození hlíny' 3, 376
tudejky ‚zde' 5, 512
tudi ‚zde' 5, 512
tudle ‚sem' 5, 510
tudle (*-t*) ‚zde' 5, 512
túdle (*-t*) ‚zde' 5, 512
tudy (*-k*) ‚sem' 5, 510
tudyk ‚zde' 5, 512
tuhle ‚sem' 5, 510
tuhle (*-ečki*) ‚zde' 5, 512
túhle ‚zde' 5, 512
ťuhýk ‚sýček' 2, 104
ťuík ‚sýček' 2, 104
ťujík ‚sýček' 2, 104
túk ‚tlukadlo' 1, 234
ťuká se ‚(kuřátko) se klobe' 3, 514
tukáč ‚tlukadlo' 1, 234
tukaďo ‚tlukadlo' 1, 234
tukaj ‚zde' 5, 512
tukej ‚zde' 5, 512
tuláci ‚neposečená stébla za sekáčem' 3, 182
tulajka ‚nádobka na brousek' 3, 162
tule ‚sem' 5, 510
tule (*-c*) ‚zde' 5, 512
túle (*-c*) ‚zde' 5, 512
tulec ‚nádobka na brousek' 3, 162
túlec ‚nádobka na brousek' 3, 162
tulej f. ‚nádobka na brousek' 3, 162
tulejka ‚nádobka na brousek' 3, 162
tuli ‚tolik' 4, 414
tulik ‚tolik' 4, 414
ťulik ‚sýček' 2, 104
tulipán ‚vlčí mák' 2, 254
tumlovat se ‚pospíchat' 1, 158
túň ‚tůň' 2, 314
tuňa ‚tůň' 2, 314
túňe ‚tůň' 2, 314
túňka ‚tůň' 2, 314
tuoto ‚zde' 5, 512
ťurák ‚krocan' 3, 544
turecká hrozinka ‚rozinka' 2, 470
tureckej bez ‚šeřík' 2, 46
turecký chebz ‚šeřík' 2, 46
turek ‚slunéčko sedmitečné' 2, 132
‚křemenáč' 2, 223
turek ‚dýně' 2, 74
turenka ‚angrešt' 2, 48
turka ‚angrešt' 2, 48
‚dýně' 2, 74
ťurka ‚krůta' 3, 544
turkíň f. ‚kukuřice' 3, 282
túrkiň f. ‚kukuřice' 3, 282
turkiňe ‚dýně' 2, 74
turkyň f. ‚kukuřice' 3, 282
turkyňa ‚kukuřice' 3, 282
tuřín ‚dýně' 2, 74
tustnout kvantita 5, 264
tustý l sonans 5, 176
tústý l sonans 5, 176
tuť ‚zde' 5, 512
tuta ‚volání na slepice' 3, 498
ťuťa ‚volání na slepice' 3, 498
tútadi ‚zde' 5, 512
tutaj ‚zde' 5, 512
tutek ‚bubák (uschlý zbytek květu na spodu jablka)' 2, 64
tuťi ‚volání na slepice' 3, 498
ťuťki ‚volání na slepice' 3, 498
tuto ‚zde' 5, 512
ťuvik ‚sýček' 2, 108
ťuvík ‚sýček' 2, 104
ťuwik ‚sýček' 2, 108
tuze ‚velmi' 5, 552
túze ‚velmi' 5, 552
tuž částice navazovací 5, 484
tuusnyć kvantita 5, 264
tuustnyć kvantita 5, 264
tuustý l sonans 5, 176
tuústý l sonans 5, 176
tvargle (*kv-*) ‚syrečky' 1, 229
tvaroh ‚tvaroh' 1, 228
tvarúšky ‚syrečky' 1, 229
tvrdé jetel ‚vojtěška' 3, 264
tvrzeňi ‚popruh u trakaře' 3, 384
‚popruh u nůše' 3, 386
ty si není 2. os. sg. ind. préz. 4, 608
ty sy je 2. os. sg. ind. préz. 4, 606
ty s'i je (*sy je*, *šy je*) 2. os. sg. ind. préz. 4, 606
tyčka ‚bidlo' 1, 326
tyčka ‚tyčka v plotě' 3, 90
týčka ‚tyčka v plotě' 3, 90
týden depalatalizace 5, 342
týdeň depalatalizace 5, 342
tydz'oň depalatalizace 5, 342
tych gen. pl. 4, 386
tych od (*Novak*)*a* gen. pl. 4, 330
tých gen. pl. 4, 386
týl ‚týl' 1, 144
tylek ‚týl' 1, 144
tylo ‚týl' 1, 144
týlo ‚týl' 1, 144
tym lok. sg. m./n. 4, 382
instr. sg. m./n. 4, 384

tým instr. sg. m./n. 4, 384
tym od (Novak)*a* dat. pl. 4, 332
tys není 2. os. sg. ind. préz. 4, 608
tys nima 2. os. sg. ind. préz. 4, 608
tyta ‚kornout' 2, 394
tytka ‚kornout' 2, 394
tyz je (*-z', -ź, -ž*) 2. os. sg. ind. préz. 4, 606
tzv. plzeňské zpívání přízvuk a melodie 5, 502
tl̥stí l sonans 5, 176
tl̥stý l sonans 5, 176

ú akuz. sg. f. 4, 354
(Novák)*ú* nom. pl. 4, 328
(Ťich)*ů* nom. pl. 4, 336
(Novák)*ú* gen. pl. 4, 330
(Novák)*ú* instr. pl. 4, 334
u (Novak)*a* nom. pl. 4, 328
u (Novák)*ách* nom. pl. 4, 330
úbec ‚obecní pozemek' 2, 318
ubik ‚sýček' 2, 104
(Novák)*uc* nom. pl. 4, 328
(Novák)*ucma* instr. pl. 4, 334
uč příč. min. sg. m. 4, 532
učednice ‚učnice' 5, 578
učedník ‚učeň' 5, 580
učel příč. min. sg. m. 4, 532
učel viz (*h*)*učel*
učeň ‚učeň' 5, 580
učenka ‚učnice' 5, 578
učeňka ‚učnice' 5, 578
učil viz (*h*)*učil*
učíl viz (*h*)*učíl*
učitela nom. pl. m. 4, 158
učitele nom. pl. m. 4, 156
učitelé nom. pl. m. 4, 156
učiteli (*oć-*, *hu-*) nom. pl. m. 4, 156
učitelí (*hu-*) nom. pl. m. 4, 156
učitelove nom. pl. m. 4, 156
učitelové nom. pl. m. 4, 156
učnice ‚učnice' 5, 578
učul příč. min. sg. m. 4, 532
učəl příč. min. sg. m. 4, 532
uderit změna r' > ř 5, 324
uderit se ‚uhodit se' 1, 170
udeřit (*se*) změna r' > ř 5, 324
udeřit se viz (*h*)*udeřit se*
uďidla plt. ‚udidlo' 3, 364
uďidlo ‚udidlo' 3, 364
uďit proteze 5, 348
úďit proteze 5, 348
úďiť proteze 5, 348
uďítko ‚udidlo' 3, 364
ufjera proteze 5, 352
ufsot ‚zvýšená část kamen' 1, 336
uhlé proteze 5, 346
uhlé úžení é > í 5, 110
uhljé úžení é > í 5, 110
uhňilej tvaroh ‚sýr' 1, 228
uhňilý sýr ‚sýr' 1, 228
uhoďit se ‚uhodit se' 1, 168
uhor ‚úhor' 3, 102
úhořit ‚podmítat' 3, 108
uhrabačka ‚velkooké obilní síto' 3, 226
uhrabečák ‚velký koš (na úhrabky)' 3, 218 ‚velkooké obilní síto' 3, 226
uhrabečňice ‚velkooké obilní síto' 3, 226
uhrabečňik ‚velký koš (na úhrabky)' 3, 218 ‚velkooké obilní síto' 3, 226
úhrabňík ‚velký koš (na úhrabky)' 3, 218
uhrapčák ‚velkooké obilní síto' 3, 226
uhrapki ‚úhrabky' 3, 214
(Novák)*úch* nom. pl. 4, 330
(Novák)*úch* (*-uch*) gen. pl. 4, 330
ucháč ‚škvor' 2, 160
uchál ‚škvor' 2, 160
uchár ‚škvor' 2, 160
uchatec ‚škvor' 2, 160
uchavec ‚škvor' 2, 160
ucholář ‚škvor' 2, 160
ucholaža ‚škvor' 2, 162
uchovář ‚škvor' 2, 160
uchu (*h-*) lok. sg. n. 4, 144
új viz (*v*)*új*
ujat se viz (*h*)*ujat se*
(Novák)*ujc* nom. pl. 4, 328
ujec ‚pulec' 2, 172
ujmnyć śe ‚ujmout se' 2, 80
ujmout se viz (*h*)*ujmout se*
ukisanej sejra ‚sýr' 1, 226
ukládá sa ‚(kráva) se čistí' 3, 398
uklihlej tvaroh ‚sýr' 1, 226
uklízat inf. 4, 498
uklízet ‚poklízet dobytek' 3, 418
uklusko ‚(je) kluzko' 2, 372
ukolňik ‚dřevěný sloupek v plotě' 3, 89
ukopnout se ‚klopýtnout' 1, 166
ukrác inf. 4, 492
ukrácť inf. 4, 492
ukract viz (*h*)*ukract*
ukradnout inf. 4, 492
ukrást inf. 4, 492
ukrast viz (*h*)*ukrast*
ule lok. sg. m. 4, 136
úle lok. sg. m. 4, 136
ulehlí pole ‚úhor' 3, 102
uletělé adj. v tvaru stavového perfekta 4, 582
uletěný adj. v tvaru stavového perfekta 4, 582
uleva ‚liják' 2, 354
úleva ‚obleva' 2, 378
uležák ‚sýr' 1, 228
uležalej sejra ‚sýr' 1, 226
uležatej tvaroh ‚sýr' 1, 226
uleženej sejra ‚sýr' 1, 226
ulhanec‚lhář' 1, 186
ulic nom. sg. f. 4, 60
ulica nom. sg. f. 4, 60
ulice nom. sg. f. 4, 60
úlich ‚liják' 2, 354
úlicha ‚liják' 2, 354
uliva ‚liják' 2, 354
ulivek ‚liják' 2, 354
úlo lok. sg. m. 4, 136
ulu lok. sg. m. 4, 136
úlu lok. sg. m. 4, 136
ulycha ‚liják' 2, 354
ulyva ‚liják' 2, 354
(Novák)*um* dat. pl. 4, 332
(Novák)*úm* dat. pl. 4, 332
umara proteze 5, 356
úmara proteze 5, 356
umé viz (*h*)*umé*
umej viz (*h*)*umej*
umejl (*hu-*) příč. min. sg. m. 4, 536
umejvačka ‚mycí stůl' 5, 586
umejvák ‚mycí stůl' 5, 586
umel příč. min. sg. m. 4, 532
umel viz (*h*)*umel*
umél viz (*h*)*umél*
umi 2. os. sg. imp. 4, 470
umí 2. os. sg. imp. 4, 470
umíchaní vejce ‚míchaná vejce' 1, 218
umij 2. os. sg. imp. 4, 470
umil viz (*h*)*umil*
umíl viz (*h*)*umíl*
úminek l sonans 5, 180
umivák ‚mycí stůl' 5, 586
umívák ‚mycí stůl' 5, 586
umjel příč. min. sg. m. 4, 532
umlejt ‚umlít' 1, 276
umlet viz (*h*)*umlet*
umlít ‚umlít' 1, 276
umrčí hlava ‚vážka, šídlo' 2, 138
umuł příč. min. sg. m. 4, 536
umý 2. os. sg. imp. 4, 470
umyj 2. os. sg. imp. 4, 470
umýj 2. os. sg. imp. 4, 470
umyl příč. min. sg. m. 4, 536
umýl příč. min. sg. m. 4, 536
úmysel l sonans 5, 180
umývací stůl ‚mycí stůl' 5, 586
umývat viz (*h*)*umývat*
uməj 2. os. sg. imp. 4, 470
uməl příč. min. sg. m. 4, 536
une nom. pl. m. neživ. /f./n. 4, 362
(gyns)*untko* změna 'á > ie > í (i) 5, 60
untrhouzi ‚spodky' 1, 192
uny nom. pl. m. neživ./f./n. 4, 362
unymu dat. sg. m./n. 4, 348
upálit ‚rozsvítit' 1, 344
upečené perf. 4, 586
upečeno perf. 4, 586
upečíno perf. 4, 586
uplec 2. os. sg. imp. 4, 466
upleť 2. os. sg. imp. 4, 466
upleť 2. os. sg. imp. 4, 466
uplic 2. os. sg. imp. 4, 466
uplic' 2. os. sg. imp. 4, 466
úplota ‚oploteň' 3, 74
uplyc 2. os. sg. imp. 4, 466
uplyc' 2. os. sg. imp. 4, 466
úprata ‚opratˇ' 3, 358
úpřaž ‚koňský postroj' 3, 356
urať (*ú-*) f. ‚úvratˇ' 3, 104
urgá ‚(holub) vrká' 3, 544
uroda změna ú > ou > ó (> ú) 5, 100
úroda změna ú > ou > ó (> ú) 5, 100
urústá ‚(brambor) klíčí' 3, 274
us příč. min. sg. m. 4, 558
usčí ‚užší' 2, 324
usedlí mlíko ‚kyselé mléko' 1, 222
usech příč. min. sg. m. 4, 554 vyrovnávání jerových střídnic 5, 168
usch příč. min. sg. m. 4, 554 vyrovnávání jerových střídnic 5, 168
uschéu příč. min. sg. m. 4, 554
uschl vyrovnávání jerových střídnic 5, 168
uschl viz (*h*)*uschl*

uschla příč. min. sg. f. 4, 556
uschlé strom ‚suchý strom‘ 2, 204
uschlej strom ‚suchý strom‘ 2, 204
uschlu příč. min. sg. m. 4, 554
uschnou příč. min. sg. m. 4, 554
uschnoul příč. min. sg. m. 4, 554
uschnoula příč. min. sg. f. 4, 556
uschnul příč. min. sg. m. 4, 554
vyrovnávání jerových střídnic 5, 168
uschnúl příč. min. sg. m. 4, 554
uschnula příč. min. sg. f. 4, 556
uschnúla příč. min. sg. f. 4, 556
uschnyla příč. min. sg. f. 4, 556
uschnyų příč. min. sg. m. 4, 554
uschu příč. min. sg. m. 4, 554
usk ‚hrachový lusk‘ 2, 84
uska ‚hrachový lusk‘ 2, 84
‚vosa‘ 2, 142
úska ‚popruh u nůše‘ 3, 386
usko ‚hrachový lusk‘ 2, 84
usl příč. min. sg. m. 4, 558
usla příč. min. sg. f. 4, 558
usmažení viz (*h*)*usmažení*
usnoula příč. min. sg. f. 4, 558
usnula viz (*h*)*usnula*
usnúla příč. min. sg. f .4, 558
usnyųa příč. min. sg. f. 4, 558
usší ‚užší‘ 2, 324
ústroj ‚koňský postroj‘ 3, 356
ustruj ‚koňský postroj‘ 3, 356
usušenej strom ‚suchý strom‘ 2, 204
uš je asimilace 5, 410
uš mám asimilace 5, 410
uš nemúže asimilace 5, 410
uš vím asimilace 5, 410
ušák viz (*h*)*ušák*
ušál viz (*h*)*ušál*
ušavec ‚škvor‘ 2, 160
uščí ‚užší‘ 2, 324
uše (*h*-) lok. sg. n. 4, 144
ušší ‚užší‘ 2, 324
úško ‚postel‘ 1, 310
ušňak ‚škvor‘ 2, 160
ušňík ‚škvor‘ 2, 160
ušší ‚užší‘ 2, 324
utahač ‚provaz na utažení pavuzy‘ 3, 302
utahák ‚provaz na utažení pavuzy‘ 3, 302
utahovač ‚provaz na utažení pavuzy‘ 3, 302
utahovák ‚provaz na utažení pavuzy‘ 3, 302
utahuvák ‚provaz na utažení pavuzy‘ 3, 302
utečený adj. v tvaru stavového perfekta 4, 582
utekať kvantita 5, 268
uťekať viz (*h*)*uťekať*
uteklej adj. v tvaru stavového perfekta 4, 582
úterek m. ‚úterý‘ 2, 444
úterí ((*h*)*ou-*, *-ý*, *-y*) n., m. ‚úterý‘ 2, 444
utíká zajícem srovnávací instrumentál 5, 496
uťíkať viz (*h*)*uťíkať*
utrucíl ‚jitrocel větší‘ 2, 244
utřel viz (*h*)*utřel*
utřél viz (*h*)*utřél*
utřený viz (*h*)*utřený*
utřetý adj. z příč. trpného 4, 578
utřil příč. min. sg. m. 4, 522
utříl příč. min. sg. m. 4, 522
utřítý viz (*h*)*utřítý*
utřoł příč. min. sg. m. 4, 522
utřuł příč. min. sg. m. 4, 522
(Novák)*uv* gen. pl. 4, 330
uvala ‚údolí‘ 2, 302
uvalić se ‚uhodit se‘ 1, 170
uvařené viz (*h*)*uvařené*
uvařeno viz (*h*)*uvařeno*
uvaříno viz (*h*)*uvaříno*
uvečer ‚kvečeru‘ 5, 546
uvijať se ‚pospíchat‘ 1, 158
uvik ‚sýček‘ 2, 104
uvrať f. ‚úvrať‘ 3, 104
úvrať f. ‚úvrať‘ 3, 104
uvrata ‚úvrať‘ 3, 104
uvrata plt. ‚úvrať‘ 3, 104
úvraťa f. plt. ‚úvrať‘ 3, 104
úvraťe plt. ‚úvrať‘ 3, 104
úvraťi f. plt. ‚úvrať‘ 3, 104
úvrať ‚úvrať‘ 3, 104
úvraťina ‚úvrať‘ 3, 107
úvratňík ‚úvrať‘ 3, 104
uwrať ‚úvrať‘ 3, 107
uzda ‚opráť‘ 3, 360
‚udidlo‘ 3, 364
uzďidlo ‚udidlo‘ 3, 364
uzel viz (*h*)*uzel*
úzek (*ó-*) ‚popruh u nůše‘ 3, 386
uzel ‚ranec (trávy)‘ 3, 256
uzel viz (*h*)*uzel*
uzidlo ‚udidlo‘ 3, 364
uz'abac' inf. 4, 512
změna ’á > ie > í (i) 5, 68
uz'ibac' inf. 4, 512
změna ’á > ie > í (i) 5, 68
uz'iebac' inf. 4, 512
změna ’á > ie > í (i) 5, 68
uz'obac' změna ’á > ie > í (i) 5, 68
uźobać inf. 4, 512
už lepši asimilace 5, 410
už mám asimilace 5, 410
už vím asimilace 5, 410
uža ‚kaluž (po dešti)‘ 2, 316
úža ‚močůvka‘ 3, 424
uži ‚užší‘ 2, 324
užica ‚lžíce‘ 1, 288
užicám dat. pl. f. 4, 242
užička ‚lžíce‘ 1, 288
užva ‚houžev u plužních koleček‘ 3, 140
úžva ‚houžev u plužních koleček‘ 3, 140

ųaštofka ‚radlice rádla‘ 3, 134
ųatečka ‚květináč‘ 1, 296
ųavica ‚zakončení plazu‘ 3, 119
ųeška ‚sběračka‘ 1, 286
ųobilie ‚obilí‘ 3, 152
ųoblyva ‚obleva‘ 2, 376
(*ų*)*obracajou* 3. os. pl. ind. préz. 4, 452
(*ų*)*obracajum* 3. os. pl. ind. préz. 4, 452
ųobrunč ‚obruč‘ 1, 364
ųobrynč ‚obruč‘ 1, 364
ųoc'ųop ‚otep rovné slámy vymlácené cepy‘ 3, 207
(*ų*)*odejdzeny* (*-uny*) adj. v tvaru stavového perfekta 4, 582
ųodmaryj f. proteze 5, 356
ųodm'ak ‚obleva‘ 2, 378
(*ų*)*odrobiny* ‚drobty‘ 1, 272
(*ų*)*odvalňica* ‚odhrnovačka‘ 3, 120
ųodz'erňik ‚pohodný‘ 2, 384
ųof'ara proteze 5, 352
(*ų*)*ogurka* ‚okurka‘ 1, 214
ųohřiety adj. z příč. trpného 4, 574
ųohřievaų příč. min. sg. m. 4, 518
(*ų*)*ohřivoų* příč. min. sg. m. 4, 518
ųohy ‚hromádky posečeného obilí‘ 3, 177
ųokno proteze 5, 370
(*ų*)*okoupať se* ‚vykoupat se‘ 1, 362
(*ų*)*okruhųy* ‚kulatý‘ 2, 458
ųokrungųy ‚kulatý‘ 2, 458
(*ų*)*okrušiny* ‚drobty‘ 1, 272
(*ų*)*okumpać śe* ‚vykoupat se‘ 1, 362
ųokųocek ‚otep rovné slámy vymlácené cepy‘ 3, 208
ųolmaryj f. proteze 5, 356
(*ų*)*opsypok* ‚rádlo‘ 3, 132
ųorlička ‚hrdlička‘ 3, 546
ųoryngle proteze 5, 352
ųosa ‚vosa‘ 2, 142
(*ų*)*osélka* ‚brousek na kosu‘ 3, 160
(*ų*)*osívať* ‚čistit obilí na velkookém sítě‘ 3, 228
(*ų*)*ośćunek* ‚pápěrka‘ 2, 430
ųošedzelina ‚jinovatka‘ 2, 366
ųoto ‚zde‘ 5, 512
ųototu ‚zde‘ 5, 512
ųotpočnyų příč. min. sg. m. 4, 558
(*ų*)*otpust* ‚pouť‘ 2, 462
(*ų*)*otrusinky* ‚drobty‘ 1, 272
ųovoc m. proteze 5, 370
(*ų*)*oźumbać* (*-ž-*) změna ’á > ie > í (i) 5, 68
ųoźumbať (*-ž-*) inf. 4, 512
ųřeš ‚vřes‘ 2, 236
ųšecko nom., akuz. sg. n. 4, 388
ųšechno nom., akuz. sg. n. 4, 388
ųuvik ‚sýček‘ 2, 104
ųuży ‚užší‘ 2, 324
ųyška ‚sběračka‘ 1, 286
ųzadu ‚vzadu‘ 5, 528
ųzatej adj. z příč. trpného 4, 578

v Americe asimilace 5, 408
v auťe asimilace 5, 408
v autó asimilace 5, 408
v Áziji asimilace 5, 408
v outerej ‚v úterý‘ 2, 446
v outeri ‚v úterý‘ 2, 446
v soupraši ‚(svině je) sprasná‘ 3, 470
v uchu asimilace 5, 408
v zejme kvantita 5, 202
v zejmňe kvantita 5, 202
v zemňe kvantita 5, 202
v zémňe kvantita 5, 202
v ẹmňe kvantita 5, 202
v ẹ́mňe kvantita 5, 202
v zimňe kvantita 5, 202
v zímňe kvantita 5, 202
v zəmňe kvantita 5, 202
v žymje kvantita 5, 202
vaček ‚bouchoř‘ 2, 54
vačka ‚bouchoř‘ 2, 54
vadnout vývoj měkkých retnic 5, 335
vah ‚važiště‘ 3, 328
váh ‚važiště‘ 3, 328

váha ‚važiště' 3, 328
váhovisko ‚važiště' 3, 328
vachc'iř ‚polní hlídač' 2, 384
vachl f. ‚kosa s obloukem' 3, 164
vachle f. ‚kosa s obloukem' 3, 164
vachlice ‚kosa s obloukem' 3, 164
vachlička ‚kosa s obloukem' 3, 164
vachtař (*-oř, -or*) ‚polní hlídač' 2, 384
vachteř ‚polní hlídač' 2, 384
vaičko ‚vejce' 3, 508
vaíčko ‚vejce' 3, 508
vajca gen. sg. n. 4, 86
nom. pl. n. 4, 170
vajcá nom. pl. n. 4, 170
vajcami instr. pl. n. 4, 284
vajcámi instr. pl. n. 4, 284
vajcamy instr. pl. n. 4, 284
vajcate gen. sg. n. 4, 86
vajce ‚vejce' 3, 508
vajcete gen. sg. n. 4, 86
vajco ‚vejce' 3, 508
změna aj > ej (> é > í) 5, 104
vajcoma instr. pl. n. 4, 284
vajcy ‚vejce' 3, 508
vajcý instr. pl. n. 4, 284
vajčko ‚vejce' 3, 508
vaječina ‚míchaná vejce' 1, 218
vaječinka ‚míchaná vejce' 1, 218
vaječňica ‚míchaná vejce' 1, 218
vajica gen. sg. n. 4, 86
nom. pl. n. 4, 170
vajico ‚vejce' 3, 508
vajíčko ‚vejce' 3, 508
vajnperla ‚rozinka' 2, 470
vajpidle ‚rozinka' 2, 470
vajštrok ‚necky' 1, 318
vaklá se ‚viklá se' 1, 142
val ‚vál' 5, 588
vál ‚vál' 5, 588
vál trávi ‚ranec (trávy)' 3, 256
válací deska ‚vál' 5, 588
válal příč. min. sg. m. 4, 525
válál příč. min. sg. m. 4, 525
válaná cesta ‚silnice' 2, 328
valaská moucha ‚ovád' 2, 152
válat inf. 4, 494
válať ‚kácet stromy' 2, 204
valcufka ‚silnice' 2, 328
vále sa ‚(kuřátko) se klobe' 3, 514
valec ‚příčný trámek hrabí' 3, 250
válec ‚příčný trámek hrabí' 3, 250
váleček ‚příčný trámek hrabí' 3, 250
‚válek' 5, 588
válek ‚biják cepu' 3, 198
‚vál' 5, 588
‚válek' 5, 588
válek ‚příčný trámek hrabí' 3, 250
válel příč. min. sg. m. 4, 525
válél příč. min. sg. m. 4, 525
valeňice ‚ohníček na poli' 3, 278
valiť ‚kácet stromy' 2, 204
valňák ‚valník' 3, 350
valňík (*vál-*) ‚valník' 3, 350
válov ‚žlab pro krávy' 3, 78
válovek ‚žlab pro prasata' 3, 84
valúch ‚biják cepu' 3, 198
valyk ‚příčný trámek hrabí' 3, 250
vamprle ‚rozinka' 2, 470
vaňa (*-ň-*) ‚necky' 1, 318
vancka ‚štěnice' 2, 162
vandle f. ‚necky' 1, 318
vandlička ‚necky' 1, 318
vandrovňice ‚vánočka' 2, 472
vaňenka ‚necičky' 1, 258
váňice ‚závěje' 2, 358
váňice ‚sněhová vánice' 2, 362
váňíce ‚sněhová vánice' 2, 362
vaňička ‚necičky' 1, 258
vaňinka ‚necičky' 1, 258
vaňkuš ‚polštář' 1, 316
vanna ‚necičky' 1, 258
vánočka (*vja-*) ‚vánočka' 2, 472
vanštrok ‚necky' 1, 318
vantrok ‚necky' 1, 318
vardulec ‚chumáč ovoce' 2, 58
varest proteze 5, 356
vargulec ‚chumáč ovoce' 2, 58
varcheť ‚chumáč ovoce' 2, 60
varkoč ‚cop' 1, 124
vartař ‚polní hlídač' 2, 382
vartáš ‚polní hlídač' 2, 382
vartéř ‚polní hlídač' 2, 382
vartiř ‚polní hlídač' 2, 382
vartíř ‚polní hlídač' 2, 382
varťiř ‚polní hlídač' 2, 382
vartko ‚rychle' 1, 160
vartoř ‚polní hlídač' 2, 382
vařačka ‚vařečka' 1, 290
vařacha ‚vařečka' 1, 290
vařaja ‚vařečka' 1, 290
vařajka ‚vařečka' 1, 290
vařala ‚vařečka' 1, 290
vařaška ‚vařečka' 1, 290
vařečka ‚vařečka' 1, 290
‚kvedlačka' 1, 292
vařecha ‚sběračka' 1, 286
‚vařečka' 1, 290
vařejčka ‚vařečka' 1, 290
vařejka ‚vařečka' 1, 290
vařéjka ‚vařečka' 1, 290
vařeka ‚vařečka' 1, 290
vařená buchta ‚knedlík' 1, 210
vařene slivy ‚povidla' 1, 276
vařené trnky ‚povidla' 1, 274
vařeni perf. 4, 586
vaření perf. 4, 586
vařeňice ‚truhla na mouku' 1, 250
vařenka ‚truhla na mouku' 1, 250
vařeno perf. 4, 586
vařeška ‚vařečka' 1, 290
vaříno perf. 4, 586
vaříška ‚vařečka' 1, 290
vařtrok ‚necky' 1, 318
vašek ‚vepř' 3, 464
vaška ‚volání na husy' 3, 502
váška ‚vážka, šídlo' 2, 138
vaštrok ‚necky' 1, 318
vatra ‚spadané suché jehličí' 2, 188
vatras ‚chumáč ovoce' 2, 58
vatrc ‚chumáč ovoce' 2, 58
vatrč ‚chumáč ovoce' 2, 58
vatrlec ‚chumáč ovoce' 2, 58
vatrs ‚chumáč ovoce' 2, 58
vauach ‚fukar' 3, 231
vazák ‚provaz na utažení pavuzy' 3, 302
vazal příč. min. sg. m. 4, 518
vázál příč. min. sg. m. 4, 518
vázať vývoj nosovek 5, 140
vázel příč. min. sg. m. 4, 518
vazišťe ‚važiště' 3, 328
važi ‚volání na husy' 3, 502
važička ‚housátko' 3, 530
važina ‚važiště' 3, 328
važinka ‚housátko' 3, 530
važísko ‚važiště' 3, 328
vážisko ‚važiště' 3, 328
vážišče ‚važiště' 3, 328
važišťe ‚važiště' 3, 328
važišťe ‚važiště' 3, 328
vdáčet ‚kdákat' 3, 496
vdákať ‚kdákat' 3, 496
vdat se ‚vejít se' 1, 317
vdává se ‚(kočka) se honí' 3, 488
vdávať se ‚vdávat se' 1, 86
vdole ‚dole' 5, 520
vdóle ‚dole' 5, 520
vdovec ‚patka chleba' 1, 268
vdule ‚dole' 5, 520
vdúle ‚dole' 5, 520
vdúli ‚dole' 5, 520
ve dne lok. sg. m. 4, 138
ve dňe lok. sg. m. 4, 138
ve dňo lok. sg. m. 4, 138
ve nne skupiny nn, dn 5, 428
věcé gen. pl. f. 4, 220
vect kvantita 5, 252
věcuv gen. pl. f. 4, 220
večer kvantita 5, 198
večér kvantita 5, 198
večerek ‚netopýr' 2, 100
večerem ‚kvečeru' 5, 546
večeřal změna 'a (> ě) > e 5, 54
večeřal příč. min. sg. m. 4, 524
večeřál příč. min. sg. m. 4, 524
večeřálek ‚netopýr' 2, 100
večeřałka ‚netopýr' 2, 100
večeřať inf. 4, 494
změna 'a (> ě) > e 5, 54
večeřátko ‚netopýr' 2, 100
večéře kvantita 5, 282
večeřel příč. min. sg. m. 4, 524
změna 'a (> ě) > e 5, 54
večeřél příč. min. sg. m. 4, 524
večéřel příč. min. sg. m. 4, 524
večeřeť inf. 4, 494
změna 'a (> ě) > e 5, 54
večéřet inf. 4, 494
změna 'a (> ě) > e 5, 54
večeřęl příč. min. sg. m. 4, 524
večeří se ‚stmívá se' 2, 346
večeřil příč. min. sg. m. 4, 524
večeříl příč. min. sg. m. 4, 524
večeřit inf. 4, 494
změna 'a (> ě) > e 5, 54
večeřít inf. 4, 494
změna 'a (> ě) > e 5, 54
večeřol příč. min. sg. m. 4, 524
večír kvantita 5, 198

večířet inf. 4, 494
změna ’a (> ě) > e 5, 54
večorek ‚netopýr‘ 2, 100
večořac’ inf. 4, 494
večořać změna ’a (> ě) > e 5, 54
večur kvantita 5, 198
večurek ‚netopýr‘ 2, 100
večyr kvantita 5, 198
veď částice citové 5, 484
veďal příč. min. sg. m. 4, 528
védanek ‚vyfouklé vejce‘ 3, 512
vede se ‚(kobyla) chce hřebce‘ 3, 434
veďel příč. min. sg. m. 4, 528
vývoj měkkých retnic 5, 334
veďěl příč. min. sg. m. 4, 528
védenek ‚vyfouklé vejce‘ 3, 512
veďet inf. 4, 508
veďí 3. os. pl. ind. préz. 4, 454
veďít inf. 4, 508
vedla ‚vedle‘ 5, 524
vedlá ‚vedle‘ 5, 524
vedle ‚vedle‘ 5, 524
vedlé ‚vedle‘ 5, 524
vedlevá ‚vedle‘ 5, 524
vedli ‚vedle‘ 5, 524
vedlí ‚vedle‘ 5, 524
vedlivá ‚vedle‘ 5, 524
védutek ‚vyfouklé vejce‘ 3, 512
végerichblat ‚jitrocel větší‘ 2, 244
véha ‚stůj!‘ 3, 448
vehít ‚vejít se‘ 1, 317
vehřejňíšťe ‚úvar‘ 2, 304
vejca gen. sg. n. 4, 86
nom. pl. n. 4, 170
vejcama (*vaj-*) instr. pl. n. 4, 284
vejcata nom. pl. n. 4, 170
vejce ‚vejce‘ 3, 508
gen. sg. n. 4, 86
nom. pl. n. 4, 170
vejce f koži ‚vejce bez skořápky‘ 3, 508
vejce f kúži ‚vejce bez skořápky‘ 3, 508
vejce f šupce ‚vejce bez skořápky‘ 3, 508
vejce f šupje ‚vejce bez skořápky‘ 3, 508
vejce na kastrúlku ‚míchaná vejce‘ 1, 218
vejce na kotlíku ‚míchaná vejce‘ 1, 220
vejce na másle ‚míchaná vejce‘ 1, 218
vejce na máslo ‚míchaná vejce‘ 1, 218
vejce na rendlíku ‚míchaná vejce‘ 1, 218
vejce na sádle ‚míchaná vejce‘ 1, 218
vejce v blance ‚vejce bez skořápky‘ 3, 508
vejce v blaňe ‚vejce bez skořápky‘ 3, 508
vejce v blaňi ‚vejce bez skořápky‘ 3, 508
vejcema instr. pl. n. 4, 284
vejcete gen. sg. n. 4, 86
vejceťi gen. sg. n. 4, 86
vejci (*vaj-*) instr. pl. n. 4, 284
vejcima instr. pl. n. 4, 284
vejcíma instr. pl. n. 4, 284
vejco ‚vejce‘ 3, 508
vejct kvantita 5, 252
vejdimek ‚vyfouklé vejce‘ 3, 512
vejdulek ‚vyfouklé vejce‘ 3, 512
vejdumka ‚vyfouklé vejce‘ 3, 512
vejdunka ‚vyfouklé vejce‘ 3, 512
veje ‚sněhová vánice‘ 2, 362
vejfuček ‚vyfouklé vejce‘ 3, 512
vejfuch ‚vyfouklé vejce‘ 3, 512
vejfutek ‚vyfouklé vejce‘ 3, 512
vejimek ‚výměnek‘ 3, 52
vejimkář ‚výměnkář‘ 3, 50
vejít ‚vejít se‘ 1, 317
vejít se ‚vejít se‘ 1, 317
vejlumek ‚vyfouklé vejce‘ 3, 512
vejlupek ‚vyfouklé vejce‘ 3, 512
vejmenek ‚výměnek‘ 3, 52
vejmenkař ‚výměnkář‘ 3, 50
vejmínek ‚výměnek‘ 3, 52
vejmiňek ‚výměnek‘ 3, 52
vejmíňek ‚výměnek‘ 3, 52
vejmínka ‚výměnek‘ 3, 52
vejmíňka ‚výměnek‘ 3, 52
vejmínkář ‚výměnkář‘ 3, 50
vejmiňkář ‚výměnkář‘ 3, 50
vejmluva ‚výměnek‘ 3, 52
vejmluvňík ‚výměnkář‘ 3, 50
vejmňeňikář ‚výměnkář‘ 3, 50
vejprtek ‚vejce bez skořápky‘ 3, 508
vejpuch ‚vyfouklé vejce‘ 3, 512
vejpuk ‚vyfouklé vejce‘ 3, 512
vejr ‚větrný vír‘ 2, 348
vejřeu ‚úvar‘ 2, 304
‚pramen‘ 2, 308
vejřevíšťe ‚úvar‘ 2, 304
vejřevňíšťě ‚úvar‘ 2, 304
vejsejpka ‚místnost, kam se ukládá zrno‘ 3, 236
vejsť ‚vejít se‘ 1, 317
vejtačka ‚výztuž hlavy u kola‘ 3, 336
vejtáčka ‚výztuž hlavy u kola‘ 3, 336
vejtoč f. ‚výztuž hlavy u kola‘ 3, 336
vejvar ‚úvar‘ 2, 304
‚pramen‘ 2, 308
vejvařisko (*-ísko*) ‚úvar‘ 2, 304
‚pramen‘ 2, 308
vejvaříšťe (*-išťe*) ‚úvar‘ 2, 304
vejvařišťe ‚pramen‘ 2, 308
vejvařlišťe ‚pramen‘ 2, 308
vejvjeříšťe ‚úvar‘ 2, 304
veka ‚podlouhlý chléb‘ 1, 262
veklá se ‚viklá se‘ 1, 142
veklózet ‚čistit studnu‘ 1, 396
vekna ‚podlouhlý chléb‘ 1, 262
veknchleba ‚podlouhlý chléb‘ 1, 262
vela ‚kolik‘ 4, 414
velebňíček ‚kněz‘ 2, 408
velgr ‚kolovrátek (flašinet)‘ 2, 402
velicajnsky ‚velikánský‘ 1, 146
velicarny ‚velikánský‘ 1, 146
velice ‚velmi‘ 5, 552
veličajský ‚velikánský‘ 1, 146
veličajzný ‚velikánský‘ 1, 146
veličanský ‚velikánský‘ 1, 146
veličánský ‚velikánský‘ 1, 146
véličanský ‚velikánský‘ 1, 146
veličanzdrej ‚velikánský‘ 1, 146
veličazný ‚velikánský‘ 1, 146
velijancky ‚velikánský‘ 1, 146
velijany ‚velikánský‘ 1, 146
velijazny ‚velikánský‘ 1, 146
veliká iskérka ‚kopretina‘ 2, 267
veliká noc ‚Velikonoce‘ 2, 446
velikacny ‚velikánský‘ 1, 146
velikajzný ‚velikánský‘ 1, 146
velikanácký ‚velikánský‘ 1, 146
velikanckej ‚velikánský‘ 1, 146
velikánčký ‚velikánský‘ 1, 146
velikánský (*-an-*) ‚velikánský‘ 1, 146
velikanzdrej ‚velikánský‘ 1, 146
velikatej ‚velikánský‘ 1, 146
velikonoc f. ‚Velikonoce‘ 2, 446
velikonoce ‚Velikonoce‘ 2, 446
velikonočňí svátki ‚Velikonoce‘ 2, 448
velikúcný ‚velikánský‘ 1, 146
velká ‚hlavní nedělní mše‘ 2, 404
velká děvečka ‚velká děvečka‘ 3, 58
velká děvka ‚velká děvečka‘ 3, 58
velká dorotka ‚kopretina‘ 2, 266
velká husička ‚kopretina‘ 2, 266
velká chudopka ‚kopretina‘ 2, 267
velká iskerka ‚kopretina‘ 2, 267
velká iskérka ‚kopretina‘ 2, 267
velká leška ‚sběračka‘ 1, 286
velka łužica ‚sběračka‘ 1, 286
velká łyška ‚sběračka‘ 1, 286
velká mše ‚hlavní nedělní mše‘ 2, 404
velká mše svatá ‚hlavní nedělní mše‘ 2, 404
velka myš ‚potkan, krysa‘ 2, 98
velká neďele ‚Boží hod vánoční‘ 2, 466
velká noc ‚Velikonoce‘ 2, 446
velká peřina ‚peřina‘ 1, 314
velká poduška ‚peřina‘ 1, 314
velká sedmikrása ‚kopretina‘ 2, 266
velká sedmikráska ‚kopretina‘ 2, 266
velká sršeň ‚sršeň‘ 2, 144
velká šešetka ‚kopretina‘ 2, 266
velká žíce ‚sběračka‘ 1, 286
velkajzné ‚velikánský‘ 1, 146
velkanoc ‚Velikonoce‘ 2, 446
velke husi kvitko ‚kopretina‘ 2, 266
velké noci ‚Velikonoce‘ 2, 446
velkej (*h*)*říbek* ‚svorník‘ 3, 326
velkej deň ‚Boží hod vánoční‘ 2, 466
velkej javorňik ‚chroust‘ 2, 124
velkej říbek viz *velkej* (*h*)*říbek*
velkí svátki ‚Velikonoce‘ 2, 448
velkonoc f. (plt.) ‚Velikonoce‘ 2, 446
velkonoce ‚Velikonoce‘ 2, 446
velkonočňi svátki ‚Velikonoce‘ 2, 448
velkonočňí svátki ‚Velikonoce‘ 2, 448
velkucerny ‚velikánský‘ 1, 146
velkucny ‚velikánský‘ 1, 146
velký ‚velký‘ 1, 148
velky huśi pupek ‚kopretina‘ 2, 266
velký šyrotek ‚kopretina‘ 2, 267
velmi ‚velmi‘ 5, 552
velškraut ‚kapusta‘ 2, 80
velucny ‚velikánský‘ 1, 146
velučansky ‚velikánský‘ 1, 146
vemano ‚vemeno‘ 3, 404
vemeno ‚vemeno‘ 3, 404
vemu 1. os. sg. ind. préz. 4, 418
veno 1. os. sg. ind. préz. 4, 418
veplaveni vejce ‚vejce bez skořápky‘ 3, 508
vepř ‚nevypalovaná cihla‘ 1, 370
‚vepř‘ 3, 462
vepřák ‚nevypalovaná cihla‘ 1, 370
vepřek ‚vepř‘ 3, 462
vepřík ‚nevypalovaná cihla‘ 1, 370
vepřík ‚vepř‘ 3, 462

vepřofka ‚nevypalovaná cihla‘ 1, 370
vepřová ťihla ‚nevypalovaná cihla‘ 1, 372
vepřová ťihła ‚nevypalovaná cihla‘ 1, 372
vepřové maso (*v’e-*) ‚vepřové maso‘ 1, 241
vepřovice ‚nevypalovaná cihla‘ 1, 370
vepřufka ‚nevypalovaná cihla‘ 1, 370
vepřyca ‚nevypalovaná cihla‘ 1, 370
vepsna ‚vosa‘ 2, 142
vér ‚větrný vír‘ 2, 348
verba r sonans 5, 182
verban ‚modřín‘ 2, 184
verbán ‚modřín‘ 2, 184
verblik ‚závlačka u řetízku‘ 3, 332
verboun ‚modřín‘ 2, 184
verčouch ‚lopata na vátí obilí‘ 3, 222
vergel ‚kolovrátek (flašinet)‘ 2, 402
vergł ‚kolovrátek (flašinet)‘ 2, 402
vergr ‚kolovrátek (flašinet)‘ 2, 402
verchumpán ‚modřín‘ 2, 184
verkl ‚kolovrátek (flašinet)‘ 2, 402
veronika ‚vřes‘ 2, 238
veronka ‚slunéčko sedmitečné‘ 2, 131
verpám ‚modřín‘ 2, 184
verpan ‚modřín‘ 2, 184
verpán ‚modřín‘ 2, 184
veršof ‚lopata na vátí obilí‘ 3, 222
veršouf ‚lopata na vátí obilí‘ 3, 222
veršouch ‚lopata na vátí obilí‘ 3, 222
verunka ‚slunéčko sedmitečné‘ 2, 131
verunka korunka ‚slunéčko sedmitečné‘ 2, 131
verunka kunka ‚slunéčko sedmitečné‘ 2, 131
verunka runka ‚slunéčko sedmitečné‘ 2, 131
veruňka ‚slunéčko sedmitečné‘ 2, 131
ves f. ‚vesnice‘ 1, 350
vesele ‚svatba‘ 1, 86
veseli ‚svatba‘ 1, 86
veselka ‚svatba‘ 1, 86
veselost ‚svatba‘ 1, 86
vesely ‚svatba‘ 1, 86
vesésat ‚nahlížet‘ 1, 134
veskrejtka ‚květináč‘ 1, 296
vesňic f. ‚vesnice‘ 1, 350
vesňíc f. ‚vesnice‘ 1, 350
vesňíc kvantita 5, 286
vesňice ‚vesnice‘ 1, 350
vesňíce ‚vesnice‘ 1, 350
kvantita 5, 286
vesoká jatel ‚vojtěška‘ 3, 264
vesoká jatél ‚vojtěška‘ 3, 264
vest kvantita 5, 252
vést kvantita 5, 252
vestoja přech. přít. sg. m. 4, 602
vestojački přech. přít. sg. m. 4, 602
vestoje přech. přít. sg. m. 4, 602
vestoji přech. přít. sg. m. 4, 602
veśele ‚svatba‘ 1, 86
věšák ‚ramínko‘ 5, 584
větávka ‚větvička‘ 2, 196
větévka ‚větvička‘ 2, 196
větlička ‚větvička‘ 2, 196
větvička ‚větvička‘ 2, 196
větývka ‚větvička‘ 2, 196
veválit ‚zvrhnout (např. fůru)‘ 3, 310
veverunka ‚slunéčko sedmitečné‘ 2, 131
vevráťet ‚zvrhnout (např. fůru)‘ 3, 310
vezmrak ‚kvečeru‘ 5, 546
vezmrk ‚kvečeru‘ 5, 546
vezmu 1. os. sg. ind. préz. 4, 418
veznem 1. os. sg. ind. préz. 4, 418
vezňem 1. os. sg. ind. préz. 4, 418
veznu 1. os. sg. ind. préz. 4, 418
veznym (*v’-*) 1. os. sg. ind. préz. 4, 418
vezol příč. min. sg. m. 4, 540
vež(*a*) vývoj měkkých retnic 5, 334
vę ste bęlę f kostele, tať inkǫ? porušení shody 5, 487
vęzól příč. min. sg. m. 4, 540
vęzǫl příč. min. sg. m. 4, 540
vęzǫ́l příč. min. sg. m. 4, 540
vhář ‚lhář‘ 1, 186
vhát ‚lhát‘ 1, 184
vi ‚jeď!‘ 3, 446
ví ‚jeď!‘ 3, 446
ví 3. os. pl. ind. préz. 4, 454
ví- (předpona) změna ý > ej > é (> í) 5, 82
vibírat ‚dobývat pařezy‘ 2, 209
vibírat ‚čistit studnu‘ 1, 396
víboru ‚ve výboru‘ vývoj předložek 5, 448
víc změna ’á > ie > í (i) 5, 68
vict kvantita 5, 252
víct kvantita 5, 252
víčko ‚ošatka‘ 1, 256
viďel příč. min. sg. m. 4, 528
viďél příč. min. sg. m. 4, 528
vidélce ‚bidýlko nad kamny‘ 1, 324
vidélco ‚bidýlko nad kamny‘ 1, 324
videłko ‚bidýlko nad kamny‘ 1, 324
vidéłko ‚bidýlko nad kamny‘ 1, 326
záměna retnic 5, 444
vidélko (*-ełko*) ‚hřad‘ 3, 522
viďet inf. 4, 508
změna e, ě > i 5, 114
vidílko záměna retnic 5, 442
vidílko (*vidi-*) ‚hřad‘ 3, 522
vidílko ‚bidýlko nad kamny‘ 1, 324
viďim 1. os. sg. ind. préz. 4, 422
viďím 1. os. sg. ind. préz. 4, 422
vidle nom. pl. f. 4, 178
vídle nom. pl. f. 4, 178
vidlę nom. pl. f. 4, 178
vidlice ‚otěže‘ 3, 360
vidličák ‚škvor‘ 2, 160
vidlička ‚škvor‘ 2, 160
vidličkař ‚škvor‘ 2, 160
vidličky ‚otěže‘ 3, 360
vidlo ‚bidýlko nad kamny‘ 1, 324
‚vrchní bidlo žebřin‘ 3, 290
záměna retnic 5, 442
vidlužit ‚půjčit‘ 2, 392
vidly nom. pl. f. 4, 178
vidňi se (*s’e*) ‚rozednívá se, svítá‘ 2, 340
vidzím 1. os. sg. ind. préz. 4, 422
vidzym 1. os. sg. ind. préz. 4, 422
vifóklí vejce ‚vyfouklé vejce‘ 3, 514
viglá se ‚viklá se‘ 1, 142
viháří ‚(brambor) klíčí‘ 3, 275
viháří prejti ‚(brambor) klíčí‘ 3, 275
viháří trejbi ‚(brambor) klíčí‘ 3, 275
vicházeť ‚kynout‘ 1, 258
vicházіť ‚vycházet (o slunci)‘ 2, 344
vícher ‚větrný vír‘ 2, 348
r sonans 5, 184
víchor ‚větrný vír‘ 2, 348
r sonans 5, 184
víchorec ‚větrný vír‘ 2, 348
vichr ‚větrný vír‘ 2, 348
víchr ‚větrný vír‘ 2, 348
vija 3. os. pl. ind. préz. 4, 454
víja 3. os. pl. ind. préz. 4, 454
vijačka ‚lopata na vátí obilí‘ 3, 222
vijatyka ‚sněhová vánice‘ 2, 363
vijce ‚vejce‘ 3, 508
změna aj > ej (> é > í) 5, 104
vije ‚jeď!‘ 3, 446
vijé ‚jeď!‘ 3, 446
víje ‚jeď!‘ 3, 446
víjé ‚jeď!‘ 3, 446
vijecí lopata ‚lopata na vátí obilí‘ 3, 220
víječka ‚lopata na vátí obilí‘ 3, 222
vijfuk ‚vyfouklé vejce‘ 3, 512
vijo ‚jeď!‘ 3, 446
vijó ‚jeď!‘ 3, 446
víjo ‚jeď!‘ 3, 446
víjó ‚jeď!‘ 3, 446
vijou 3. os. pl. ind. préz. 4, 454
viju 3. os. pl. ind. préz. 4, 454
vika ‚podlouhlý chléb‘ 1, 262
vikejdat ‚vyhazovat hnůj z chléva‘ 3, 422
vikev ‚směska na krmení‘ 3, 267
vikidávat ‚vyhazovat hnůj z chléva‘ 3, 422
viklá se (*vej-*) ‚viklá se‘ 1, 142
viklízet ‚čistit studnu‘ 1, 396
viko kvantita 5, 236
víko kvantita 5, 236
vikoťit ‚zvrhnout (např. fůru)‘ 3, 310
vikrócet ‚ždímat‘ 1, 322
vikróťit ‚ždímat‘ 1, 322
vilda ‚žluva‘ 2, 102
vilfko změna chk > fk 5, 456
vilha (*-y-*) ‚žluva‘ 2, 102
viluška ‚housátko‘ 3, 530
vim kvantita 5, 304
vím kvantita 5, 304
vímeno ‚vemeno‘ 3, 404
vímjenka ‚výměnek‘ 3, 52
vincek ‚bubínek (kamínka)‘ 1, 328
vindavat ‚dobývat pařezy‘ 2, 209
vindávat ‚kácet stromy‘ 2, 206
‚dobývat pařezy‘ 2, 209
víno ‚angrešt‘ 2, 48
vinovačka ‚pomlázka (svazek prutů)‘ 2, 455
vinovať f. ‚jinovatka‘ 2, 366
vinovatka ‚jinovatka‘ 2, 366
viplil příč. min. sg. m. 4, 554
viplul příč. min. sg. m. 4, 554
vipocívat ‚čistit obilí na velkookém sítě‘ 3, 230
vipúščat (*-šť-*) ‚škvařit‘ 1, 244
vír ‚větrný vír‘ 2, 348
virblik ‚závlačka u řetízku‘ 3, 334
viro n. ‚tůň‘ 2, 314
vířezávač ‚zvěroklestič‘ 3, 474
visací zámek ‚visací zámek‘ 1, 362
visatej zámek ‚visací zámek‘ 1, 362
visejpka ‚místnost, kam se ukládá zrno‘ 3, 236
visoká ‚vojtěška‘ 3, 264
visoká jatelina ‚vojtěška‘ 3, 264
visoká jetelina ‚vojtěška‘ 3, 264
vist kvantita 5, 252

víst kvantita 5, 252
vista ‚nalevo!' 3, 450
vistidnout kvantita 5, 266
vistídnout kvantita 5, 266
vistudnout kvantita 5, 266
víška ‚místnost, kam se ukládá zrno' 3, 236
viškráčet ‚škvařit' 1, 244
viškračovat ‚škvařit' 1, 244
viškvračovat ‚škvařit' 1, 244
višňe ‚třešně' 2, 51
vitáčeť ‚čistit obilí na velkookém sítě' 3, 228
vitahovat ‚vyhazovat hnůj z chléva' 3, 422
víter kvantita 5, 232
vitka ‚lopata na vátí obilí' 3, 222
vito ‚rychle' 1, 160
vitopovat ‚škvařit' 1, 244
vitr kvantita 5, 232
vítr kvantita 5, 232
vitrocíl ‚jitrocel kopinatý' 2, 244
‚jitrocel větší' 2, 248
viválit' ‚zvrhnout (např. fůru)' 3, 310
vivážet ‚vyhazovat hnůj z chléva' 3, 422
vivitá cesta ‚úvoz' 2, 328
vívoz ‚pěšinka ve vlasech' 1, 124
vízl ‚lasička' 2, 98
vizoul příč. min. sg. m. 4, 540
vízrl ‚lasička' 2, 96
vizu 1. os. sg. ind. préz. 4, 422
vížďanka ‚vojtěška' 3, 264
vjac změna 'á > ie > í (i) 5, 68
vjacéj změna 'á > ie > í (i) 5, 68
vjadnout vývoj měkkých retnic 5, 335
vjazac vývoj nosovek 5, 140
vje ‚jeď!' 3, 446
vjé ‚jeď!' 3, 446
vjec změna 'á > ie > í (i) 5, 68
vjecama instr. pl. f. 4, 292
vjecami instr. pl. f. 4, 292
vjecámi instr. pl. f. 4, 292
vjecamy instr. pl. f. 4, 292
vjece nom. pl. f. 4, 182
vjecéj změna 'á > ie > í (i) 5, 68
vjecema instr. pl. f. 4, 294
vjecę nom. pl. f. 4, 182
vjeci instr. pl. f. 4, 294
vjeci (*-cə*) nom. pl. f. 4, 182
vjecí lopata ‚lopata na vátí obilí' 3, 220
vjecima instr. pl. f. 4, 292
vjecma instr. pl. f. 4, 292
vjecmama instr. pl. f. 4, 292
vjecmi instr. pl. f. 4, 292
vjecoma instr. pl. f. 4, 292
vjeďá 3. os. pl. ind. préz. 4, 454
vjeďal příč. min. sg. m. 4, 528
vjeďej 3. os. pl. ind. préz. 4, 454
vjeďeji 3. os. pl. ind. préz. 4, 456
vjeďel příč. min. sg. m. 4, 528
vývoj měkkých retnic 5, 334
vjeďél vývoj měkkých retnic 5, 334
vjeďél příč. min. sg. m. 4, 528
vjéďel příč. min. sg. m. 4, 528
příč. min. sg. m. 4, 530
vjéďel vývoj měkkých retnic 5, 334
vjeďet inf. 4, 508
vjéďet inf. 4, 508
vjeďí 3. os. pl. ind. préz. 4, 454
vjéďi 3. os. pl. ind. préz. 4, 456
vjeďijó 3. os. pl. ind. préz. 4, 454
vjeďil příč. min. sg. m. 4, 528
vjeďít (*-it*) inf. 4, 508
vjeďol příč. min. sg. m. 4, 528
vjeďu 3. os. pl. ind. préz. 4, 454
vjedzum 3. os. pl. ind. préz. 4, 454
vjedz'uł příč. min. sg. m. 4, 528
vjehíř ‚větrný vír' 2, 348
vjechar (*vi-, ví-*) ‚větrný vír' 2, 348
r sonans 5, 184
vjejacej łopata ‚lopata na vátí obilí' 3, 220
vjejačka (*vjé-*) ‚lopata na vátí obilí' 3, 222
vjejafka ‚sněhová vánice' 2, 362
vjeje ‚sněhová vánice' 2, 362
vjeječka ‚lopata na vátí obilí' 3, 222
vjejice ‚sněhová vánice' 2, 362
vjejice ‚lopata na vátí obilí' 3, 222
vjejicí łopata ‚lopata na vátí obilí' 3, 220
vjející lopata ‚lopata na vátí obilí' 3, 224
vjejička ‚lopata na vátí obilí' 3, 222
vjejíř ‚větrný vír' 2, 348
vjejířka ‚lopata na vátí obilí' 3, 222
vjejka ‚sněhová vánice' 2, 362
‚lopata na vátí obilí' 3, 222
vjeko (*vjé-*) kvantita 5, 236
vjém kvantita 5, 304
vjeňík ‚chumáč ovoce' 2, 58
vjéří kvantita 5, 284
vjesací zámek ‚visací zámek' 1, 362
vjeset ‚věšet' 1, 324
vjesit ‚věšet' 1, 324
vješací zámek ‚visací zámek' 1, 362
vješák ‚věšák' 1, 308
vješat ‚věšet' 1, 324
vješeť ‚věšet' 1, 324
vješit (*-ít*) ‚věšet' 1, 324
vjetel f. ‚větev' 2, 194
vjeter kvantita 5, 232
vjetev f. ‚větev' 2, 194
vjetle f. ‚větev' 2, 194
vjetr kvantita 5, 232
vjetračka ‚lopata na vátí obilí' 3, 222
vjetrák ‚fukar' 3, 231
vjetrnáč ‚fukar' 3, 231
vjetrňač ‚fukar' 3, 231
vjetrnej mlejn ‚větrný vír' 2, 348
vjetrňik ‚fukar' 3, 231
vjetrňík ‚větrný vír' 2, 348
vjetrofka ‚lopata na vátí obilí' 3, 222
vjetruvat ‚čistit obilí na velkookém sítě' 3, 230
vjetřeňice ‚větrný vír' 2, 351
vjetřice ‚větrný vír' 2, 348
vjetva ‚větev' 2, 194
vjetve f. ‚větev' 2, 194
vjezďički ‚(dělat) žabky' 1, 112
vježďán ‚vojtěška' 3, 264
vji ‚jeď!' 3, 446
vjí ‚jeď!' 3, 446
vjidle nom. pl. f. 4, 178
vjo ‚jeď!' 3, 446
vju ‚jeď!' 3, 446
3. os. pl. ind. préz. 4, 454
vjyduy nom. pl. f. 4, 178
vjym kvantita 5, 304
vlasatý ‚prostovlasý' 1, 128
vlasí gen. pl. m. 4, 192
vlasica ‚lasička' 2, 96
vlaska ‚lasička' 2, 96
vlasouch gen. pl. m. 4, 192
vlasú gen. pl. m. 4, 192
vlasúch gen. pl. m. 4, 192
vlasuv gen. pl. m. 4, 192
vlasých gen. pl. m. 4, 192
vlaštovka (*vlašť-, lašt-, lašť-*) kvantita 5, 276
vlaštúfka (*lašt-*) kvantita 5, 276
vlci ‚neposečená stébla za sekáčem' 3, 182
vlčí mačka ‚vlčí mák' 2, 252
vlčí mak ‚vlčí mák' 2, 252
vlčí mák ‚vlčí mák' 2, 252
vlčimák ‚vlčí mák' 2, 252
vlčki ‚plody lopuchu' 2, 285
vlest ‚vejít se' 1, 317
vlést ‚vejít se' 1, 317
vlez příč. min. sg. m. 4, 541
vléz příč. min. sg. m. 4, 541
vlezeł příč. min. sg. m. 4, 541
vlézeu příč. min. sg. m. 4, 541
vlézéu příč. min. sg. m. 4, 541
vlezl příč. min. sg. m. 4, 541
vlézl příč. min. sg. m. 4, 541
vlezlu příč. min. sg. m. 4, 541
vlézu příč. min. sg. m. 4, 541
vlfké změna chk > fk 5, 458
vlfkí změna chk > fk 5, 458
vlfko změna chk > fk 5, 456
vlha ‚žluva' 2, 102
vlhlada ‚oploteň' 3, 74
vliha ‚žluva' 2, 102
vlist ‚vejít se' 1, 317
vliz příč. min. sg. m. 4, 541
vlíz příč. min. sg. m. 4, 541
vljézoł příč. min. sg. m. 4, 541
vlky ‚plody lopuchu' 2, 282
vlni ‚strniště nerovnoměrně vysoké' 3, 180
vloň ‚vloni' 5, 540
vloňi ‚vloni' 5, 540
vloňí ‚vloni' 5, 540
vlóňi ‚vloni' 5, 540
vlóňí ‚vloni' 5, 540
vloňskej depalatalizace 5, 340
vloz příč. min. sg. m. 4, 541
vluňi ‚vloni' 5, 540
vlúňi ‚vloni' 5, 540
vlúňí ‚vloni' 5, 540
vlyść ‚vejít se' 1, 317
vłasóv gen. pl. m. 4, 192
vłasych gen. pl. m. 4, 192
vnaťˈ f. ‚bramborová nať' 3, 276
vňaťˈ f. ‚bramborová nať' 3, 276
vňes ‚dnes' 5, 536
vneska ‚dnes' 5, 536
vňeskaj ‚dnes' 5, 536
vó ‚stůj!' 3, 448
(*v*)*oba dva* nom. m. živ. 4, 398
(*v*)*obá dvá* nom. m. živ. 4, 398
(*v*)*obar* ‚ovar' 1, 238
vobara ‚ovar' 1, 238
(*v*)*obartel* m. ‚oplen' 3, 324
(*v*)*obec* ‚obecní pozemek' 2, 318
(*v*)*obecňák* ‚obecní pozemek' 2, 318
(*v*)*obecňi* nom. sg. f. 4, 304

(*v*)*obecní* nom. sg. f. 4, 304
(*v*)*obecní* adj. ‚obecní pozemek‘ 2, 318
(*v*)*obecní* (*-ňé, -ňe, -ne, -ny*) n. sg. ‚obecní pozemek‘ 2, 318
(*v*)*obecňice* ‚obecní pozemek‘ 2, 318
(*v*)*obecňík* (*-ňək*) ‚obecní pozemek‘ 2, 318
(*v*)*obecňisko* ‚obecní pozemek‘ 2, 318
(*v*)*obecnost* ‚obecní pozemek‘ 2, 318
(*v*)*obecňə* nom. sg. f. 4, 304
(*v*)*obečíní* změna aj > ej (> é > í) 5, 108
vobec proteze 5, 372
vobelí redukce i, y (í, ý) 5, 152
(*v*)*obelí* ‚obilí‘ 3, 152
(*v*)*obhazovat* ‚omítat‘ 1, 372
vobícka ‚obecní pozemek‘ 2, 318
vobičaj ‚zvyk‘ 2, 416
(*v*)*obilí* ‚obilí‘ 3, 152
vobílí ‚obilí‘ 3, 152
vobilňačka ‚hrabice (hrabičná kosa)‘ 3, 168
vobilňí kosa ‚hrabice (hrabičná kosa)‘ 3, 168
vobilňice ‚hrabice (hrabičná kosa)‘ 3, 168
(*v*)*obírat* ‚sklízet ovoce‘ 2, 72
vobjeli ‚obilí‘ 3, 152
(*v*)*obleč* f. ‚oděv‘ 1, 199
vobleų ‚obleva‘ 2, 376
(*v*)*obleva* ‚obleva‘ 2, 376
voblí ‚obilí‘ 3, 152
redukce i, y (í, ý) 5, 148
(*v*)*oblouk* ‚zatáčka‘ 2, 334
(*v*)*obměk* ‚obleva‘ 2, 378
voboce n. proteze 5, 370
voboráč ‚rádlo‘ 3, 132
(*v*)*oborávač* ‚rádlo‘ 3, 132
voborávadlo ‚rádlo‘ 3, 132
(*v*)*oborávák* ‚rádlo‘ 3, 132
voborávátko ‚rádlo‘ 3, 132
vobracej (*w-*) 3. os. pl. ind. préz. 4, 452
vobraceji 3. os. pl. ind. préz. 4, 452
vobracet ‚podmítat‘ 3, 108
vobracet strňíšťe ‚podmítat‘ 3, 108
(*v*)*obrací* 3. os. pl. ind. préz. 4, 452
vobrácí 3. os. pl. ind. préz. 4, 454
(*v*)*obracijou* 3. os. pl. ind. préz. 4, 452
vobraťejí 3. os. pl. ind. préz. 4, 452
vobraťijou 3. os. pl. ind. préz. 4, 452
vobrdel f. ‚oplen‘ 3, 324
vobrdlík ‚závlačka u řetízku‘ 3, 332
vobrhávat ‚omítat‘ 1, 372
vobrlík ‚závlačka u řetízku‘ 3, 332
(*v*)*obrouček* ‚obruč‘ 1, 364
(*v*)*obroučka* ‚obruč‘ 1, 364
(*v*)*obrtel* m. ‚oplen‘ 3, 324
vobrtel f. ‚oplen‘ 3, 324
vobrtle f. ‚oplen‘ 3, 324
(*v*)*obrtlík* ‚závlačka u řetízku‘ 3, 332
(*v*)*obruč* m. ‚obruč‘ 1, 364
(*v*)*obruč* f. ‚obruč‘ 1, 364
(*v*)*obrůča* ‚obruč‘ 1, 364
vobřezek ‚ohryzek‘ 2, 70
vobřislo metateze souhlásek 5, 376
(*v*)*obříslo* ‚povříslo‘ 3, 184
vobuj m. ‚obuv‘ 1, 198
vobuj f. ‚obuv‘ 1, 198
(*v*)*obuťí* ‚obuv‘ 1, 198
(*v*)*obuťina* ‚obuv‘ 1, 198
(*v*)*obuv* m. ‚obuv‘ 1, 198
(*v*)*obuv* f. ‚obuv‘ 1, 198
(*v*)*obvar* ‚ovar‘ 1, 238
vobvara ‚ovar‘ 1, 238
vobvárka ‚ovar‘ 1, 238
vobvářka ‚ovar‘ 1, 238
vobvorávátko ‚rádlo‘ 3, 132
vobvrhávat ‚omítat‘ 1, 372
(*v*)*obyčej* ‚zvyk‘ 2, 416
(*v*)*obyčejný* (*-éj-*) změna aj > ej (> é > í) 5, 108
(*v*)*obyčéné* změna aj > ej (> é > í) 5, 108
(*v*)*obžerek* ‚ohryzek‘ 2, 68
(*v*)*obəlí* ‚obilí‘ 3, 152
(*v*)*obəlí* redukce i, y (í, ý) 5, 148
(*v*)*ocásek* ‚bramborový klíček‘ 3, 272
vocaska ‚trávnice‘ 3, 258
vocílka ‚radlice pluhu‘ 3, 124
(*v*)*oce* lok. sg. n. 4, 144
vočapec ‚ošití bijáku‘ 3, 200
vočepec ‚ošití bijáku‘ 3, 200
(*v*)*očepek* ‚ošití bijáku‘ 3, 200
(*v*)*očko* ‚bubák (uschlý zbytek květu na spodu jablka)‘ 2, 64
(*v*)*odatve* plt. ‚svatební obřad‘ 1, 88
(*v*)*odatvi* plt. ‚svatební obřad‘ 1, 88
(*v*)*odatvje* plt. ‚svatební obřad‘ 1, 88
vodauki ‚svatební obřad‘ 1, 88
(*v*)*odauki* ‚svatební obřad‘ 1, 88
vodbejvá lúže ‚(kráva) se čistí‘ 3, 398
(*v*)*odbejvá se* ‚(kráva) se čistí‘ 3, 398
(*v*)*odbývá* ‚(kráva) se čistí‘ 3, 398
(*v*)*odbývá lúško* ‚(kráva) se čistí‘ 3, 398
(*v*)*odbývat* ‚poklízet dobytek‘ 3, 420
voddojki plt. ‚mlezivo‘ 3, 400
vodehité adj. v tvaru stavového perfekta 4, 582
vodehité adj. v tvaru stavového perfekta 4, 582
vodejďitej adj. v tvaru stavového perfekta 4, 582
vodejdutej adj. v tvaru stavového perfekta 4, 582
(*v*)*odejitý* (*-jynty*) adj. v tvaru stavového perfekta 4, 582
(*v*)*odejítý* adj. v tvaru stavového perfekta 4, 582
(*v*)*odemek* ‚kmen‘ 2, 198
vodenek ‚kmen‘ 2, 198
vodeňek ‚kmen‘ 2, 198
voďerka ‚pápěrka‘ 2, 430
voderki ‚doderky‘ 2, 426
vodeschora ‚zhora‘ 2, 338
(*v*)*odešel* příč. činné 4, 582
(*v*)*odešél* příč. činné 4, 582
(*v*)*odešil* příč. činné 4, 582
vodešlý adj. v tvaru stavového perfekta 4, 582
(*v*)*odeuřít* (*vote-*) bilabiální w 5, 430
vodeuřite 1. os. pl. imp. 4, 483
vodeuřte 1. os. pl. imp. 4, 483
(*v*)*odevřijte* 1. os. pl. imp. 4, 483
(*v*)*odevřít* (*vore-*) asimilace 5, 414
(*v*)*oďírat* ‚drát peří‘ 2, 425
(*v*)*odleva* ‚obleva‘ 2, 376
(*v*)*odměk* ‚obleva‘ 2, 378
vodezhora ‚zhora‘ 2, 338
vodháňka ‚odhrnovačka‘ 3, 120
‚kosa s obloukem‘ 3, 164
vodhúri ‚zhora‘ 2, 338
voďič ‚ramena (plužních koleček)‘ 3, 144
vodiňek ‚kmen‘ 2, 198
voďiračke ‚dračky‘ 2, 422
vodjitej adj. v tvaru stavového perfekta 4, 582
vodlev ‚obleva‘ 2, 376
vodlev ‚obleva‘ 2, 376
vodlífka ‚sběračka‘ 1, 286
vodlouhat ‚lhát‘ 1, 184
vodmňetek ‚obleva‘ 2, 378
vodnál ‚vážka, šídlo‘ 2, 138
vodňi leptir ‚vážka, šídlo‘ 2, 140
vodňí míra ‚vážka, šídlo‘ 2, 140
vodňí moura ‚vážka, šídlo‘ 2, 140
vodňi váška ‚vážka, šídlo‘ 2, 138
vodňi žuna ‚žluva‘ 2, 104
vodňík ‚konipas bílý‘ 2, 113
‚vážka, šídlo‘ 2, 138
vodotok ‚příkop u cesty‘ 2, 330
(*v*)*odr* ‚patro (ve stodole)‘ 3, 70
vodrački ‚doderky‘ 2, 426
vodrh ‚patro (ve stodole)‘ 3, 70
vodrhački ‚dračky‘ 2, 422
vodrháňí ‚dračky‘ 2, 422
(*v*)*odrhat* ‚drát peří‘ 2, 425
(*v*)*odrški* ‚dračky‘ 2, 422
vodruda ‚bouchoř‘ 2, 54
vodržek ‚doderky‘ 2, 426
vodurovat ‚orat (hlubokou orbou)‘ 3, 107
vodurovať ‚podmítat‘ 3, 108
(*v*)*odúrovat* ‚orat (hlubokou orbou)‘ 3, 107
vodvar ‚ovar‘ 1, 238
vodvárka ‚ovar‘ 1, 238
vodzhora ‚zhora‘ 2, 338
asimilace 5, 412
vodzhúra asimilace 5, 412
vodzhůra ‚zhora‘ 2, 338
vodzhúri ‚zhora‘ 2, 338
asimilace 5, 412
vodzvrchu ‚zhora‘ 2, 338
vofjera proteze 5, 352
voflekat ‚omítat‘ 1, 374
voha ‚stůj!‘ 3, 448
vohá ‚stůj!‘ 3, 448
vóha ‚stůj!‘ 3, 448
vohářka ‚kosa s obloukem‘ 3, 164
voharka ‚okurka‘ 1, 214
(*v*)*oharek* ‚okurka‘ 1, 214
(*v*)*ohazovat* ‚omítat‘ 1, 372
vohažovat ‚omítat‘ 1, 372
(*v*)*oheň* ‚ohníček na poli‘ 3, 278
(*v*)*ohének* ‚ohníček na poli‘ 3, 278
vohib ‚nárt‘ 1, 152
vohib ‚zatáčka‘ 2, 334
vohín m. ‚jinovatka‘ 2, 366
(*v*)*ohínek* (*-ý-*) ‚ohníček na poli‘ 3, 278
vohíňek ‚ohníček na poli‘ 3, 278
(*v*)*ohláfka* ‚ošití bijáku‘ 3, 200
(*v*)*ohlav* ‚ohlávka‘ 3, 362
vohlava ‚ohlávka‘ 3, 362
vohlavec ‚ošití bijáku‘ 3, 200
‚ohlávka‘ 3, 362
(*v*)*ohlavek* ‚ošití bijáku‘ 3, 200
vohlavina ‚ohlávka‘ 3, 364
(*v*)*ohlávka* (*-ufka*) ‚ohlávka‘ 3, 362
vohlot ‚náledí‘ 2, 369
vohlubeň f. ‚oploteň‘ 3, 74
(*v*)*ohňi* lok. sg. m. 4, 140

(*v*)*ohňíček* ‚ohníček na poli' 3, 278
vohňik ‚ohníček na poli' 3, 278
(*v*)*ohňo* lok. sg. m. 4, 140
(*v*)*ohňǫ* lok. sg. m. 4, 140
(*v*)*ohňu* lok. sg. m. 4, 140
vohňəček ‚ohníček na poli' 3, 278
(*v*)*ohrabák* ‚velký koš (na úhrabky)' 3, 218
(*v*)*ohrabečák* ‚velký koš (na úhrabky)' 3, 218
(*v*)*ohrabečňák* ‚velký koš (na úhrabky)' 3, 218
(*v*)*ohrabečňice* ‚velkooké obilní síto' 3, 226
(*v*)*ohrabečňík* ‚velký koš (na úhrabky)' 3, 218
vohrabečňík ‚velkooké obilní síto' 3, 226
(*v*)*ohrapčák* ‚velký koš (na úhrabky)' 3, 218
(*v*)*ohrapky* (*-k'i*) ‚úhrabky' 3, 214
vohrejzek ‚ohryzek' 2, 68
vohrézek ‚ohryzek' 2, 68
vohrízek ‚ohryzek' 2, 68
(*v*)*ohrnovač* ‚rádlo' 3, 132
vohrnuvat r sonans 5, 186
vohruda ‚bouchoř' 2, 54
(*v*)*ohryzek* ‚ohryzek' 2, 68
vohrzek (*ǫo-*) ‚ohryzek' 2, 68
vohřatej adj. z příč. trpného 4, 574
(*v*)*ohřátý* adj. z příč. trpného 4, 574
vohřával příč. min. sg. m. 4, 518
(*v*)*ohřeblo* ‚hřeblo' 1, 332
(*v*)*ohřejval* příč. min. sg. m. 4, 518
vohřené adj. z příč. trpného 4, 574
(*v*)*ohřetej* adj. z příč. trpného 4, 574
vohřitej adj. z příč. trpného 4, 574
(*v*)*ohřítý* adj. z příč. trpného 4, 574
vohřival (*-ǫ́l*) příč. min. sg. m. 4, 518
(*v*)*ohříval* příč. min. sg. m. 4, 518
(*v*)*ohřívǫ́l* (*-ǫ́l*) příč. min. sg. m. 4, 518
(*v*)*ohřizek* ‚ohryzek' 2, 68
vohřižek ‚ohryzek' 2, 68
(*v*)*ochládnout* kvantita 5, 266
voj m. ‚oj' 3, 314
(*v*)*oj* f. ‚oj' 3, 314
(*v*)*oj* m. i f. (*-je* f. i n., *-jo*) kvantita 5, 208
vój f. ‚oj' 3, 314
(*v*)*oje* f. ‚oj' 3, 314
(*v*)*oje* n. ‚oj' 3, 314
vojáci (*-í*) ‚neposečená stébla za sekáčem' 3, 180
vojácima instr. pl. m. 4, 276
voják ‚křemenáč' 2, 223
vojákima instr. pl. m. 4, 276
vojenská sršeň ‚sršeň' 2, 144
vojenská sršňa ‚sršeň' 2, 144
vojím m. ‚jinovatka' 2, 366
vojími ‚jinovatka' 2, 366
vojťeše ‚otěže' 3, 360
vojťeška ‚vojtěška' 3, 264
vojťiška (*-íška*) ‚vojtěška' 3, 264
(*v*)*okap* ‚okapový žlab' 1, 380
(*v*)*okap* ‚okap' 1, 378
vokeňice ‚čelo vozu' 3, 348
vokeňička ‚čelo vozu' 3, 348
voklešek ‚nezralý hrachový lusk' 2, 84
voklihlej tvaroh ‚sýr' 1, 226
(*v*)*oklik* ‚zatáčka' 2, 334
(*v*)*oklika* ‚zatáčka' 2, 332
vokliska ‚náledí' 2, 369
voklouska ‚náledí' 2, 369
voklousko ‚(je) kluzko' 2, 372
vokluska ‚náledí' 2, 369
voklusko ‚(je) kluzko' 2, 372
vokluz ‚náledí' 2, 369
vokluzlo ‚(je) kluzko' 2, 372
(*v*)*oknach* lok. pl. n. 4, 264
(*v*)*oknách* lok. pl. n. 4, 264
(*v*)*oknam* dat. pl. n. 4, 234
(*v*)*oknám* dat. pl. n. 4, 234
(*v*)*oknama* instr. pl. n. 4, 282
(*v*)*oknech* lok. pl. n. 4, 264
vokňích lok. pl. n. 4, 264
vokno proteze 5, 370
(*v*)*oknoch* lok. pl. n. 4, 264
(*v*)*oknom* dat. pl. n. 4, 234
(*v*)*oknum* dat. pl. n. 4, 234
(*v*)*oknúm* dat. pl. n. 4, 234
(*v*)*okny* instr. pl. n. 4, 282
(*v*)*oko* ‚houžev u plužních koleček' 3, 140
voko ‚koruna' 5, 604
vokobrtnout ‚klopýtnout' 1, 166
vokol ‚vrstva obilí k mlácení' 3, 206
vokolek ‚skrojek chleba' 1, 266
‚vrstva obilí k mlácení' 3, 206
(*v*)*okolek* ‚patka chleba' 1, 268
vokolišťe ‚vrstva obilí k mlácení' 3, 206
(*v*)*okolo* ‚asi' 5, 564
vokón ‚pulec' 2, 172
vokorek ‚okurka' 1, 214
vokrojek ‚patka chleba' 1, 268
vokrouhlik ‚květináč' 1, 296
vokrujek ‚skrojek chleba' 1, 266
vokrušek ‚ohryzek' 2, 70
(*v*)*okružek* ‚ohryzek' 2, 70
vokřapek ‚patka chleba' 1, 268
(*v*)*okřín* ‚ošatka' 1, 256
(*v*)*okřínek* ‚ošatka' 1, 256
(*v*)*oku* lok. sg. n. 4, 144
vokurče ‚bouchoř' 2, 54
(*v*)*okurek* ‚okurka' 1, 214
(*v*)*okurka* ‚okurka' 1, 214
vokurka ‚bouchoř' 2, 54
(*v*)*okúrka* ‚okurka' 1, 214
(*v*)*okusek* ‚ohryzek' 2, 68
vokusek ‚ohryzek' 2, 70
volač m. ‚bouchoř' 2, 54
volafka ‚bouchoř' 2, 54
volaj 3. os. pl. ind. préz. 4, 454
volaji 3. os. pl. ind. préz. 4, 454
volají 3. os. pl. ind. préz. 4, 454
volají změna 'u > i, 'ú > í 5, 78
volajó 3. os. pl. ind. préz. 4, 454
volajou 3. os. pl. ind. préz. 4, 454
volajou změna 'u > i, 'ú > í 5, 78
volaju 3. os. pl. ind. préz. 4, 454
volajú 3. os. pl. ind. préz. 4, 454
volajú 3. os. pl. ind. préz. 4, 454
volajum 3. os. pl. ind. préz. 4, 454
volák ‚jitrocel větší' 2, 244
‚ovád' 2, 148
volál příč. min. sg. m. 4, 518
volam 1. os. sg. ind. préz. 4, 420
kvantita 5, 312
volám 1. os. sg. ind. préz. 4, 420
volama instr. pl. m. 4, 274
voláme 1. os. pl. ind. préz. 4, 424
volami instr. pl. m. 4, 274
volámi instr. pl. m. 4, 274
volamy instr. pl. m. 4, 274
volámy 1. os. pl. ind. préz. 4, 424
volckej jazik ‚jitrocel větší' 2, 244
voleďi ‚náledí' 2, 368
(*v*)*olej* ‚petrolej' 1, 348
volej ucho ‚jitrocel větší' 2, 244
volepit z maltou ‚omítat' 1, 374
voli oko ‚kopretina' 2, 266
volí oko ‚blatouch' 2, 272
volí ucho ‚jitrocel větší' 2, 244
volich lok. pl. m. 4, 258
volích lok. pl. m. 4, 258
volík uřvanej asimilace 5, 412
volima instr. pl. m. 4, 274
volizovat ‚podmítat' 3, 108
volma instr. pl. m. 4, 274
Volmóc nom. sg. 4, 68
volol příč. min. sg. m. 4, 518
volom 1. os. sg. ind. préz. 4, 420
volǫma instr. pl. m. 4, 274
volǫuský oko ‚kopretina' 2, 266
volovo (*h*)*ucho* ‚jitrocel větší' 2, 244
volovo oko ‚kopretina' 2, 266
volovo ucho viz *volovo* (*h*)*ucho*
volská moucha ‚ovád' 2, 148
volské (*h*)*ucho* ‚jitrocel větší' 2, 244
volské oko ‚blatouch' 2, 272
volské ucho viz *volské* (*h*)*ucho*
volskí voko ‚kopretina' 2, 266
volský jazik ‚jitrocel větší' 2, 244
voluje ‚(kráva) se běhá' 3, 394
volum 1. os. sg. ind. préz. 4, 420
volupovat ‚podmítat' 3, 108
voly instr. pl. m. 4, 274
volý oko ‚blatouch' 2, 272
voł realizace ł 5, 174
volá kocúra ‚(kočka) se honí' 3, 488
volá kocúry ‚(kočka) se honí' 3, 488
vola Urbana ‚(kočka) se honí' 3, 488
volmi instr. pl. m. 4, 274
volmy instr. pl. m. 4, 274
voło změna á > o 5, 142
volome 1. os. pl. ind. préz. 4, 424
volové oko ‚blatouch' 2, 272
voloví ucho ‚jitrocel větší' 2, 244
volume 1. os. pl. ind. préz. 4, 424
volumy 1. os. pl. ind. préz. 4, 424
volý instr. pl. m. 4, 274
(*v*)*omáčka* ‚omáčka' 1, 210
vomazat ‚omítat' 1, 374
vomil příč. min. sg. m. 4, 536
voníl příč. min. sg. m. 4, 536
(*v*)*omítat* ‚omítat' 1, 372
vomjetki ‚úhrabky' 3, 214
vomlat ‚vrstva obilí k mlácení' 3, 206
vomlatek ‚vrstva obilí k mlácení' 3, 206
(*v*)*omlatňice* ‚oploteň' 3, 74
vomrz ‚náledí' 2, 369
vomrzáč ‚náledí' 2, 369
vomrzalka ‚náledí' 2, 369
vomrzlice ‚náledí' 2, 369
vomrzlina ‚náledí' 2, 369
(*v*)*omývat* ‚mýt' 1, 281
voňavý bez ‚šeřík' 2, 46
voňavý chebz ‚šeřík' 2, 46

yvondrák ‚chrpa modrák' 2, 252
(*v*)*one* nom. pl. m. neživ./f./n. 4, 362
(*v*)*oňi* nom. pl. m. neživ./f./n. 4, 362
voňí nom. pl. m. neživ./f./n. 4, 362
(*v*)*ony* nom. pl. m. neživ./f./n. 4, 362
vopálka ‚velký koš (na úhrabky)' 3, 218
(*v*)*opatek* ‚skrojek chleba' 1, 266
‚patka chleba' 1, 268
(*v*)*opcina* ‚obecní pozemek' 2, 318
(*v*)*opčina* (*vu-*) ‚obecní pozemek' 2, 318
voperek ‚okap' 1, 378
vopička ‚opěradlo trakaře' 3, 382
(*v*)*opchod* ‚obchod (krám)' 2, 388
(*v*)*opjeradlo* ‚opěradlo trakaře' 3, 382
(*v*)*opjeradlo* ‚opěradlo' 1, 304
vopježe ‚otěže' 3, 360
vopkusek ‚ohryzek' 2, 68
voplen ‚oplen' 3, 324
voplen m. ‚šárka' 3, 322
vopleň f. ‚šárka' 3, 322
voplenec ‚šárka' 3, 322
(*v*)*oplín* ‚oplen' 3, 324
voplínovej řeb viz *voplínovej* (*h*)*řeb*
voplínovej (*h*)*řeb* ‚svorník' 3, 326
(*v*)*oplot* m. ‚oploteň' 3, 74
voplot' f. ‚oploteň' 3, 74
(*v*)*oplota* ‚oploteň' 3, 74
voplotek ‚oploteň' 3, 74
voploteň ‚perna' 3, 70
‚oploteň' 3, 74
voploťí ‚oploteň' 3, 74
voplotna ‚oploteň' 3, 74
(*v*)*oplotňa* ‚oploteň' 3, 74
voplotňe ‚oploteň' 3, 76
voplotňí ‚oploteň' 3, 74
voplotovňa ‚oploteň' 3, 74
voprajt' f. ‚oprať' 3, 358
voprat f. ‚oprať' 3, 358
voprať f. ‚popruh u trakaře' 3, 385
(*v*)*oprať* f. ‚oprať' 3, 358
(*v*)*oprata* ‚oprať' 3, 358
voprať e ‚svlačec' 2, 256
(*v*)*oprátka* ‚popruh u trakaře' 3, 384
(*v*)*opratňí* ‚podsední kůň' 3, 442
voprato ‚popruh u trakaře' 3, 384
‚popruh u nůše' 3, 386
voprňka ‚angrešt' 2, 48
vopruh ‚popruh u trakaře' 3, 384
vopšifka ‚ošití bijáku' 3, 200
vopšina ‚obecní pozemek' 2, 318
(*v*)*opšiťí* ‚ošití bijáku' 3, 200
voptáčka ‚svlačec' 2, 256
(*v*)*opťeže* ‚otěže' 3, 360
vorá 3. os. sg. ind. préz. 4, 432
vorací kolečka ‚plužní kolečka' 3, 136
voráč ‚čeledín' 3, 56
voračka ‚houžev u plužních koleček' 3, 140
(*v*)*orat* ‚podmítat' 3, 108
(*v*)*orať* ‚orat (hlubokou orbou)' 3, 107
(*v*)*orat mjelce* ‚podmítat' 3, 108
vorat mňelčinu ‚podmítat' 3, 108
vorat mňelko ‚podmítat' 3, 108
vorat namňelko ‚podmítat' 3, 108
(*v*)*orat strňišťe* ‚podmítat' 3, 108
vorat strňíšťe ‚podmítat' 3, 108
(*v*)*orat zmjelka* ‚podmítat' 3, 108
vorat zmjelko ‚podmítat' 3, 108
vorčouf ‚lopata na vátí obilí' 3, 222
vorčouch ‚lopata na vátí obilí' 3, 222
vorčouk ‚lopata na vátí obilí' 3, 222
vorešel příč. činné 4, 582
voringle proteze 5, 352
vorlouhat ‚lhát' 1, 184
vorotok ‚příkop u cesty' 2, 330
voršaf ‚lopata na vátí obilí' 3, 222
voršof ‚lopata na vátí obilí' 3, 222
voršouf ‚lopata na vátí obilí' 3, 222
voršuf ‚lopata na vátí obilí' 3, 222
vorudovat ‚orat (hlubokou orbou)' 3, 107
vořatej adj. z příč. trpného 4, 574
(*v*)*ořatý* adj. z příč. trpného 4, 574
vořával příč. min. sg. m. 4, 518
(*v*)*oře* 3. os. sg. ind. préz. 4, 432
(*v*)*ořejval* příč. min. sg. m. 4, 518
(*v*)*ořetej* adj. z příč. trpného 4, 574
vořezek ‚ohryzek' 2, 70
vořinej adj. z příč. trpného 4, 574
voříté adj. z příč. trpného 4, 574
vořitej adj. z příč. trpného 4, 574
vořival příč. min. sg. m. 4, 518
(*v*)*oříval* příč. min. sg. m. 4, 518
vořízek ‚ohryzek' 2, 70
vořklivo ‚(je) ošklivě' 2, 354
vos m. ‚vosa' 2, 142
‚sršeň' 2, 144
‚čmelák' 2, 146
kvantita 5, 210
(*v*)*os* f. ‚náprava' 3, 336
vosa ‚vosa' 2, 142
‚sršeň' 2, 144
‚čmelák' 2, 146
‚osina' 3, 216
(*v*)*osa* ‚náprava' 3, 336
vosák ‚vosa' 2, 142
‚sršeň' 2, 144
‚čmelák' 2, 146
‚křemenáč' 2, 222
vosečňik ‚kozák' 2, 220
‚křemenáč' 2, 222
(*v*)*osejpka* sg. ‚spalničky' 1, 174
vosejpka ‚spalničky' 1, 176
vosekáč ‚křemenáč' 2, 222
voset' f. ‚osina' 3, 216
vosičňík ‚křemenáč' 2, 222
vosikáč ‚kozák' 2, 220
‚křemenáč' 2, 222
(*v*)*osina* ‚osina' 3, 216
vosiňák ‚křemenáč' 2, 222
(*v*)*oska* ‚náprava' 3, 336
vosklusko ‚(je) kluzko' 2, 372
voslizlej tvaroh ‚sýr' 1, 226
vosluz ‚náledí' 2, 369
vosmice ‚peřina' 1, 314
vosnova ‚příčný trámek hrabí' 3, 250
(*v*)*osobná* ‚hezká' 1, 85
vosovák ‚křemenáč' 2, 222
vospenka ‚pápěrka' 2, 430
vospjenka ‚pápěrka' 2, 430
vost m. ‚osina' 3, 216
(*v*)*ost* (*ó-*) f. ‚osina' 3, 216
vost' ‚osina' 3, 217
vostanek ‚pápěrka' 2, 430
vostaňek ‚pápěrka' 2, 430
vostanka ‚pápěrka' 2, 430
vostaňka ‚pápěrka' 2, 430
vostat kvantita 5, 270
vostát kvantita 5, 270
vostatek ‚poslední dny masopustu' 2, 434
vostatkáři ‚masopustní průvod' 2, 436
(*v*)*ostatky* ‚poslední dny masopustu' 2, 434
vostatňici ‚masopustní průvod' 2, 436
(*v*)*ostávat* ‚bydlet' 1, 350
vostávek ‚tyčka v plotě' 3, 90
vostávka ‚tyčka v plotě' 3, 90
vosťena (*ó-*) ‚osina' 3, 216
vostenek ‚pápěrka' 2, 430
(*v*)*ostenka* ‚pápěrka' 2, 430
(*v*)*osténka* ‚pápěrka' 2, 430
(*v*)*osťenka* ‚pápěrka' 2, 430
(*v*)*ostí* (*ó-*) ‚osina' 3, 216
(*v*)*ostína* ‚osina' 3, 216
(*v*)*ostínka* ‚pápěrka' 2, 430
vostrev ‚podélný trámek v plotě' 3, 95
vostružek ‚ohryzek' 2, 70
vostružina ‚ostružina' 2, 234
(*v*)*ostružina* ‚ostružina' 2, 234
vostře ‚rychle' 1, 160
vostřepek ‚vejce bez skořápky' 3, 508
(*v*)*ostří* ‚radlice pluhu' 3, 122
vosuťina sg. ‚spalničky' 1, 174
vosuťini pl. ‚spalničky' 1, 174
(*v*)*osýpky* ‚spalničky' 1, 174
(*v*)*ošatka* ‚ošatka' 1, 256
voščipke ‚třísky' 1, 392
vošipka ‚ošatka' 1, 256
(*v*)*ošiťí* ‚ošití bijáku' 3, 200
vošitka ‚ošatka' 1, 256
vošitka ‚ošití bijáku' 3, 200
vošítka ‚ošití bijáku' 3, 200
(*v*)*ošklivje* (*-le-*) ‚(je) ošklivě' 2, 352
(*v*)*ošklivo* (*-le-*) ‚(je) ošklivě' 2, 352
vošklusko ‚(je) kluzko' 2, 372
vošKrúžek ‚ohryzek' 2, 70
vošKurec ‚ohryzek' 2, 70
(*v*)*ošKvarek* ‚škvarek' 1, 244
vošlehávat ‚omítat' 1, 372
vošťer ‚zadní ramena vozu' 3, 317
(*v*)*ošťína* ‚osina' 3, 216
voštrok ‚necky' 1, 318
(*v*)*otáčka* ‚svlačec' 2, 256
‚zatáčka' 2, 332
votájčata ‚druhá housata' 3, 532
votajki ‚druhá housata' 3, 532
votájkoví housata ‚druhá housata' 3, 532
votáp ‚škraloup' 1, 220
votápčata ‚druhá housata' 3, 534
(*v*)*otápek* ‚škraloup' 1, 220
votápka ‚škraloup' 1, 220
votaučata ‚druhá housata' 3, 532
votáuki ‚druhá housata' 3, 532
(*v*)*otav* gen. pl. f. 4, 210
(*v*)*otáv* gen. pl. f. 4, 210
votavách gen. pl. f. 4, 212
votávčata ‚druhá housata' 3, 532
votavé gen. pl. f. 4, 210
votavi gen. pl. f. 4, 212
votavoví housata ‚druhá housata' 3, 532

(*v*)*otep* ‚otep rovné slámy vymlácené cepy‘ 3, 207
votep cepoví slámi ‚otep rovné slámy vymlácené cepy‘ 3, 207
votep dlouhí slámi ‚otep rovné slámy vymlácené cepy‘ 3, 207
voťep ‚otep rovné slámy vymlácené cepy‘ 3, 207
voťep mlácení slámi ‚otep rovné slámy vymlácené cepy‘ 3, 207
(*v*)*otépka* ‚otep rovné slámy vymlácené cepy‘ 3, 207
votesek ‚příčný trámek hrabí‘ 3, 250
voteu̯řeno perf. 4, 586
(*v*)*otevřené* ((*v*)*ode-*, *-řone*, *-řune*) perf. 4, 584
(*v*)*otevřeno* ((*v*)*ode-*, *vore-*) perf. 4, 584
(*v*)*otevřete* ((*v*)*ode-*, *vore-*) 2. os. pl. imp. 4, 483
(*v*)*otevříno* ((*v*)*ode-*, *vore-*) perf. 4, 584
(*v*)*otevřít* asimilace 5, 414
(*v*)*otevřité* ((*v*)*ode-*) perf. 4, 584
(*v*)*otevřite* ((*v*)*ode-*, *vore-*) 2. os. pl. imp. 4, 483
(*v*)*otevřího* ((*v*)*ode-*) perf. 4, 584
(*v*)*otevřte* ((*v*)*ode-*) 2. os. pl. imp. 4, 483
(*v*)*oťeže* ‚otěže‘ 3, 360
(*v*)*otípka* ‚otep rovné slámy vymlácené cepy‘ 3, 207
(*v*)*otípka cepofki* ‚otep rovné slámy vymlácené cepy‘ 3, 208
(*v*)*otípka cepoví* (*-é*, *-ej*) *slámy* ‚otep rovné slámy vymlácené cepy‘ 3, 208
(*v*)*otípka dlouhí* (*-é*, *-ej*) *slámy* ‚otep rovné slámy vymlácené cepy‘ 3, 207
votípka mlácení slámi ‚otep rovné slámy vymlácené cepy‘ 3, 207
(*v*)*otípka rovní slámi* ‚otep rovné slámy vymlácené cepy‘ 3, 207
(*v*)*oťípka* ‚otep rovné slámy vymlácené cepy‘ 3, 208
voťipka cepofki ‚otep rovné slámy vymlácené cepy‘ 3, 208
(*v*)*oťípka cepoví* (*-é*, *-ej*) *slámy* ‚otep rovné slámy vymlácené cepy‘ 3, 208
(*v*)*oťípka dlouhí* (*-é*, *-ej*) *slámy* ‚otep rovné slámy vymlácené cepy‘ 3, 208
voťipka mlácení slámi ‚otep rovné slámy vymlácené cepy‘ 3, 208
(*v*)*oťípka rovní* (*-é*) *slámy* ‚otep rovné slámy vymlácené cepy‘ 3, 208
votkap ‚okapový žlab‘ 1, 380
(*v*)*otkap* ‚okap‘ 1, 378
(*v*)*o*(*t*)*kapová roura* ‚okapový žlab‘ 1, 380
votkos ‚pokos‘ 3, 242
votkrap ‚okap‘ 1, 378
votkrojovák ‚krojidlo‘ 3, 126
votpoč příč. min. sg. m. 4, 558
(*v*)*otpočal* příč. min. sg. m. 4, 558
(*v*)*otpočál* příč. min. sg. m. 4, 558
votpočel příč. min. sg. m. 4, 558
votpočl příč. min. sg. m. 4, 558
(*v*)*otpočinul* příč. min. sg. m. 4, 558
(*v*)*otpočinoul* příč. min. sg. m. 4, 558
(*v*)*otpočnuļ* příč. min. sg. m. 4, 558
votpus 2. os. sg. imp. 4, 468
(*v*)*otpust* ‚pouť (titulární slavnost)‘ 2, 462
(*v*)*otpust* 2. os. sg. imp. 4, 468
(*v*)*otpusť* 2. os. sg. imp. 4, 468
votpuš 2. os. sg. imp. 4, 468
(*v*)*otpušt* 2. os. sg. imp. 4, 468
(*v*)*otpušť* 2. os. sg. imp. 4, 468
votravná hóba ‚nejedlá, jedovatá houba‘ 2, 229
votřel příč. min. sg. m. 4, 522
votřepek ‚vejce bez skořápky‘ 3, 508
votschora ‚zhora‘ 2, 338
votschúra ‚zhora‘ 2, 338
votschúri ‚zhora‘ 2, 338
votsvrchu ‚zhora‘ 2, 338
voụmara proteze 5, 356
vousi nom. pl. m. 4, 164
vouterej n., m. ‚úterý‘ 2, 444
vouterek m. ‚úterý‘ 2, 444
vouterí ‚úterý‘ 2, 446
voụujo ‚(kráva) se běhá‘ 3, 394
vovaďit ‚klopýtnout‘ 1, 168
(*v*)*ovar* ‚ovar‘ 1, 238
(*v*)*ovara* ‚ovar‘ 1, 238
vovázek ‚svorník cepu‘ 3, 204
vovesňice ‚hrabice (hrabičná kosa)‘ 3, 168
vọvọce n. proteze 5, 370
vovorávač ‚rádlo‘ 3, 132
vovorávadlo ‚rádlo‘ 3, 132
vovorávátko ‚rádlo‘ 3, 132
vovrhávat ‚omítat‘ 1, 372
vovrhovat ‚omítat‘ 1, 372
vozačka ‚klouzačka‘ 1, 120
vozadlo ‚klouzačka‘ 1, 120
vozach lok. pl. m. 4, 256
vozách lok. pl. m. 4, 256
vozama instr. pl. m. 4, 276
voze lok. sg. m. 4, 134
vọze nom. pl. m. 4, 164
vozech lok. pl. m. 4, 256
vozejch lok. pl. m. 4, 256
vozejk změna í > ej > é (> í) 5, 88
vozék změna í > ej > é (> í) 5, 88
vozemi instr. pl. m. 4, 276
vozę nom. pl. m. 4, 164
vozhora ‚zhora‘ 2, 340
vozhúra ‚zhora‘ 2, 340
vozhúri ‚zhora‘ 2, 340
vozi lok. sg. m. 4, 134
vozicí provaz ‚provaz na utažení pavuzy‘ 3, 302
vozící provaz ‚provaz na utažení pavuzy‘ 3, 302
vozička ‚klouzačka‘ 1, 120
vozidlo ‚klouzačka‘ 1, 120
vozích lok. pl. m. 4, 256
vozík změna í > ej > é (> í) 5, 88
vozisko ‚klouzačka‘ 1, 120
vozit ‚vyhazovat hnůj z chléva‘ 3, 422
vozit se ‚klouzat se‘ 1, 118
vozma instr. pl. m. 4, 276
vozmi instr. pl. m. 4, 276
vozní provaz ‚provaz na utažení pavuzy‘ 3, 302
vozňice ‚voznice (na močůvku)‘ 3, 428
vozňíce ‚voznice (na močůvku)‘ 3, 428
vọzo lok. sg. m. 4, 134
vozoch lok. pl. m. 4, 256
vozóch lok. pl. m. 4, 256
vozol příč. min. sg. m. 4, 518
vozoubek ‚stroužek česneku‘ 2, 92
vozoubík ‚závlačka u řetízku‘ 3, 332
vozoublik ‚závlačka u řetízku‘ 3, 332
vozọ lok. sg. m. 4, 134
vozu lok. sg. m. 4, 134
vozubec ‚závlačka u řetízku‘ 3, 332
vozy instr. pl. m. 4, 276
vozy nom. pl. m. 4, 164
vozyk změna í > ej > é (> í) 5, 88
vozýk změna í > ej > é (> í) 5, 88
voz'ik změna í > ej > é (> í) 5, 88
vožadlo ‚klouzačka‘ 1, 120
vožah ‚hrabiště‘ 3, 248
vožeh ‚hrabiště‘ 3, 248
(*v*)*ožerek* ‚ohryzek‘ 2, 68
vožitofka ‚spodní část snopu‘ 3, 188
vožitoví ‚spodní část snopu‘ 3, 188
vožitovňí ‚spodní část snopu‘ 3, 188
vožyk změna í > ej > é (> í) 5, 88
vrabec ‚vrabec‘ 2, 116
vrábec ‚vrabec‘ 2, 118
vrábel ‚vrabec‘ 2, 116
vrabenec záměna retnic 5, 444
vrablc ‚vrabec‘ 2, 116
vrablenec záměna retnic 5, 444
vracet ‚kácet stromy‘ 2, 204
vracka plt. ‚vrátka v plotě‘ 3, 98
vrákat ‚tahat za vlasy‘ 1, 126
vrana kvantita 5, 226
vrána kvantita 5, 226
vraňí šťáb ‚šťavel‘ 2, 229
vraňi vočko ‚pomněnka‘ 2, 268
vrap ‚vráska‘ 1, 133
vrapa ‚vráska‘ 1, 133
vrapčák ‚vrabec‘ 2, 116
vrásek m. ‚vráska‘ 1, 133
*vrásk*a f. ‚vráska‘ 1, 133
*vrášk*a f. ‚vráska‘ 1, 133
vrat kvantita 5, 192
vrát kvantita 5, 192
vrata kvantita 5, 192
vráta f. ‚půle vrat‘ 3, 66
vráta kvantita 5, 192
vráteň f. ‚půle vrat‘ 3, 66
vrateňica ‚slepýš‘ 2, 178
vraťice (*vrá-*) ‚půle vrat‘ 3, 66
vrátka plt. ‚vrátka v plotě‘ 3, 98
vrátna ‚půle vrat‘ 3, 66
vrátně f. ‚půle vrat‘ 3, 66
vratňice ‚půle vrat‘ 3, 68
vrátňice ‚půle vrat‘ 3, 66
vrato (*vrá-*) ‚půle vrat‘ 3, 66
vrázek m. ‚vráska‘ 1, 133
vrba r sonans 5, 182
vrčák ‚velikonoční řehtačka‘ 2, 448
vrčál ‚velikonoční řehtačka‘ 2, 448
vrče ‚(holub) vrká‘ 3, 544
vŕče ‚(holub) vrká‘ 3, 544
vrčí ‚(holub) vrká‘ 3, 544
vrčjak ‚velikonoční řehtačka‘ 2, 448
vrdloležník ‚lhář‘ 1, 186
vrdlolhát ‚lhát‘ 1, 184
vrdlouhák ‚lhář‘ 1, 186
vrdlouhář ‚lhář‘ 1, 186
vrdlouhat ‚lhát‘ 1, 184
vrdlouhavec ‚lhář‘ 1, 186

vrdlouživec ‚lhář' 1, 186
vrdlouživka ‚lhář' 1, 186
vrga ‚(holub) vrká' 3, 544
vrhat ‚kosit obilí' 3, 158
vrhlík ‚květináč' 1, 296
vrhnout ‚podmítat' 3, 108
vrch ‚zvýšená část kamen' 1, 334
‚hřeben střechy' 1, 384
vrch ‚půda' 1, 363
vrcheň m. ‚pohřbetník' 3, 372
vrchkamen ‚zvýšená část kamen' 1, 334
vrchkamna ‚zvýšená část kamen' 1, 334
vrchkamňik ‚zvýšená část kamen' 1, 334
vrchkopka ‚zvýšená část kamen' 1, 334
vrchňí ‚horní' 2, 336
vrchňí peřina ‚peřina' 1, 314
vrchňice ‚peřina' 1, 314
‚zvýšená část kamen' 1, 334
vrchňíce ‚peřina' 1, 314
vrchňik ‚pohřbetník' 3, 372
vrchofka ‚zvýšená část kamen' 1, 334
vrcholec ‚zvýšená část kamen' 1, 334
vrcholek ‚zvýšená část kamen' 1, 334
vrchovec ‚zvýšená část kamen' 1, 334
vrchovek ‚zvýšená část kamen' 1, 334
vrká ‚(holub) vrká' 3, 544
vŕká ‚(holub) vrká' 3, 544
vrkač (*-áč*) ‚velikonoční řehtačka' 2, 448
vrkačka ‚velikonoční řehtačka' 2, 448
vrkoč ‚chumáč ovoce' 2, 60
vrkoč ‚cop' 1, 124
vrkoček ‚cop' 1, 124
vrkúč ‚chumáč ovoce' 2, 60
vrlouhat ‚lhát' 1, 184
vrňačka ‚velikonoční řehtačka' 2, 448
vrňák ‚velikonoční řehtačka' 2, 448
vrot kvantita 5, 192
vrota kvantita 5, 192
vroubek ‚stroužek česneku' 2, 92
vroubit ‚štěpovat (strom)' 2, 62
vroubl ‚kolík na utahování povřísla' 3, 186
vroublík (*-ék*) ‚závlačka u řetízku' 3, 332
vroubovat ‚štěpovat (strom)' 2, 62
vrpán ‚modřín' 2, 184
vrstenec ‚vrstevník' 1, 80
vrstevňík ‚vrstevník' 1, 80
vrstňak ‚vrstevník' 1, 82
vrstovňík ‚vrstevník' 1, 80
vrstva (*brs-*) ‚vrstva obilí k mlácení' 3, 206
vršek ‚zvýšená část kamen' 1, 334
vršit ‚mlátit mlátičkou' 3, 210
vršit' ‚mlátit mlátičkou' 3, 210
vršky ‚hromádky posečeného obilí' 3, 177
vršňák ‚vrstevník' 1, 82
vršouf ‚lopata na vátí obilí' 3, 222
vrťačka ‚kvedlačka' 1, 292
vrták ‚škvor' 2, 160
vrťák ‚kvedlačka' 1, 292
‚škvor' 2, 160
‚větrný vír' 2, 348
vrťečka ‚kvedlačka' 1, 292
vrťet ‚stloukat máslo' 1, 232
vrťička ‚kvedlačka' 1, 292
vrťít ‚stloukat máslo' 1, 232
vrubel ‚vrabec' 2, 116
‚závlačka u řetízku' 3, 332
vrublík ‚závlačka u řetízku' 3, 332
vrubovat ‚štěpovat (strom)' 2, 62
vrumba ‚vráska' 1, 133
vruna kvantita 5, 226
vruňi ụoko ‚kopretina' 2, 266
vrut kvantita 5, 192
vrutuv kvantita 5, 192
vryba r sonans 5, 182
vrzák ‚velikonoční řehtačka' 2, 448
vrzanec ‚mlezivo' 3, 400
vrzaụka ‚mlezivo' 3, 400
vrzaví mlíko ‚mlezivo' 3, 400
vrzgáč ‚velikonoční řehtačka' 2, 448
vržďžák ‚velikonoční řehtačka' 2, 448
vržéňí ‚vřed' 1, 174
vřasa ‚vřes' 2, 236
změna e > a, é > á 5, 134
vřečeňica ‚slepýš' 2, 178
vřed záměna retnic 5, 442
vřed ‚vřed' 1, 174
(měl) *vředa, nežida* akuz. sg. m. 4, 124
vřes ‚vřes' 2, 236
vřesina ‚vřes' 2, 236
vřesk ‚vřes' 2, 236
vřest ‚vřes' 2, 236
vřeščet ‚kdákat' 3, 496
vřešťál ‚vřes' 2, 236
vřetelňyca ‚slepýš' 2, 178
vřeteňice ‚slepýš' 2, 178
vřetenka ‚slepýš' 2, 178
vřeteňyca ‚slepýš' 2, 178
vřez ‚vřes' 2, 236
vřicenka ‚slepýš' 2, 178
vřid záměna retnic 5, 442
vřid ‚vřed' 1, 174
vřied ‚vřed' 1, 174
vřis ‚vřes' 2, 236
vříská se ‚(koza) se prská' 3, 458
vříteňica ‚slepýš' 2, 178
vřos ‚vřes' 2, 236
vřud ‚vřed' 1, 174
záměna retnic 5, 442
vřytenka ‚slepýš' 2, 178
vřətelňica ‚slepýš' 2, 178
všecí kvantita 5, 288
všichní kvantita 5, 288
všuhde (*-hďe*) ‚všude' 5, 514
vtorek m. ‚úterý' 2, 444
vú realizace l 5, 174
vúbec ‚obecní pozemek' 2, 318
vubecňí n. sg. ‚obecní pozemek' 2, 318
vuj f. ‚oj' 3, 314
vúj m. ‚oj' 3, 314
vúj f. ‚oj' 3, 314
(*v*)*új* m. i f. (*-je* f. i n.) kvantita 5, 208
vuje n. ‚oj' 3, 314
vúje f. ‚oj' 3, 314
vúl realizace l 5, 174
vuli ‚volání na husy' 3, 502
vúł realizace l 5, 174
vunzol (*v'u-*) příč. min. sg. m. 4, 518
vunžejšy (*-ši*) ‚užší' 2, 324
vuoz změna ó > uo > ů > ou 5, 99
vuře 3. os. sg. ind. préz. 4, 432
vúře 3. os. sg. ind. préz. 4, 432
vuřt záměna retnic 5, 444
vus m. ‚vosa' 2, 142
vús m. ‚vosa' 2, 142
vús m. kvantita 5, 210
vusa ‚vosa' 2, 142
vúsa ‚vosa' 2, 142
vúsa kvantita 5, 210
vúska ‚vosa' 2, 142
‚plužní kolečka' 3, 136
vúska ‚ramena (plužních koleček)' 3, 144
vustávat ‚bydlet' 1, 350
vústávat ‚bydlet' 1, 350
vuška ‚volání na husy' 3, 502
vušňák ‚sršeň' 2, 144
vúterek m. ‚úterý' 2, 444
vúterí (*vou-, -ý, -y*) n., m. ‚úterý' 2, 444
vúu realizace l 5, 174
vůz změna ó > uo > ů > ou 5, 99
vůz a koně asimilace 5, 412
vuz platunovy ‚valník' 3, 350
vúz v lótrách ‚žebřiňák' 3, 290
vúz v žebřinách ‚žebřiňák' 3, 290
vuzek změna í > ej > é (> í) 5, 88
vúzek změna í > ej > é (> í) 5, 88
vúzek ‚plužní kolečka' 3, 136
vụasuov gen. pl. m. 4, 192
vụouụ realizace l 5, 174
vy- (předpona) změna y > e, ę 5, 116
vyboka cesta ‚úvoz' 2, 326
vyboky l sonans 5, 178
(ne)*vybul* ‚neporaz' 1, 164
vybulic' ‚zvrhnout (např. fůru)' 3, 310
vyčák ‚směska na krmení' 3, 266
vyčepovat ‚vyhazovat hnůj z chléva' 3, 422
vydat se ‚vejít se' 1, 317
vydávat se ‚vdávat se' 1, 86
vydobývat ‚dobývat pařezy' 2, 208
výdumek ‚vyfouklé vejce' 3, 512
výdunek ‚vyfouklé vejce' 3, 512
výduňek (*-oňek*) ‚vyfouklé vejce' 3, 512
výfuk ‚vyfouklé vejce' 3, 512
vyhaďovat ‚vyhazovat hnůj z chléva' 3, 422
vyhadzovat ‚vyhazovat hnůj z chléva' 3, 422
vyháňí klíče ‚(brambor) klíčí' 3, 275
vyhazovat ‚vyhazovat hnůj z chléva' 3, 422
vyhrapky (*-k'i*) ‚úhrabky' 3, 214
vycháďet ‚vycházet (o slunci)' 2, 344
vycházat (*-z'-, -ź-, -dz-, -dź-*) ‚vycházet (o slunci)' 2, 344
vycházet ‚vycházet (o slunci)' 2, 344
vychladnout kvantita 5, 266
vychládnout kvantita 5, 266
vychoďit ‚vycházet (o slunci)' 2, 344
vychraňovat ‚čistit studnu' 1, 396
vychraňuje se ‚(kráva) se čistí' 3, 398
vychụodnyć kvantita 5, 266
vychụudnyć kvantita 5, 266
vychybovac' ‚vyhazovat hnůj z chléva' 3, 422
vyjatyka ‚sněhová vánice' 2, 363
vyklestit ‚vyklestit' 3, 476
vykleštit ‚vyklestit' 3, 476
vyklísnout ‚vyklestit' 3, 476
vyklívá ‚(brambor) klíčí' 3, 274
vyklopit ‚zvrhnout (např. fůru)' 3, 310
vykopávat ‚dobývat pařezy' 2, 208
vykoupat se ‚vykoupat se' 1, 362
vykulísat ‚vyklestit' 3, 476

vylči mak ‚vlčí mák' 2, 252
vylfko změna chk > fk 5, 456
vylhanec ‚lhář' 1, 186
vylumbat ‚vyklestit' 3, 476
vylumbovat ‚vyklestit' 3, 476
výměnice ‚výměnkářka' 3, 52
výměnkárka ‚výměnkářka' 3, 52
výměnkářka ‚výměnkářka' 3, 52
vymeno ‚vemeno' 3, 404
výmina ‚výměnek' 3, 52
výminčárka ‚výměnkářka' 3, 52
vyminčoř (*-ňčoř, -nčor, -ňčor*) ‚výměnkář' 3, 50
výminek ‚výměnek' 3, 52
výminka ‚výměnek' 3, 52
výminkárka ‚výměnkářka' 3, 52
výminkař ‚výměnkář' 3, 50
výminkář ‚výměnkář' 3, 50
výminkářka ‚výměnkářka' 3, 52
vymiškovat ‚vyklestit' 3, 476
výmluvnice ‚výměnkářka' 3, 52
výmňe ‚vemeno' 3, 404
výmňena ‚výměnek' 3, 52
výmňenek ‚výměnek' 3, 52
výmňeňík ‚výměnkář' 3, 50
výmňenka ‚výměnek' 3, 52
výmňenkař ‚výměnkář' 3, 50
výmňenkař (*-min-*) kvantita 5, 272
výmňenkář ‚výměnkář' 3, 50
výmňenkář (*-min-*) kvantita 5, 272
vymova ‚výměnek' 3, 52
vymovňik ‚výměnkář' 3, 50
vyndzunka ‚slanina' 1, 248
vyndžić proteze 5, 348
vyńść ‚vejít se' 1, 317
vynzeu ‚uzel' 1, 189
vyoravac' ‚orat (hlubokou orbou)' 3, 107
vyplazit inf. 4, 502
vyplázit' inf. 4, 502
vyplázrnout (*-a-*) inf. 4, 502
vyplisklé vejce ‚vejce bez skořápky' 3, 508
vyplisknuté vejce ‚vejce bez skořápky' 3, 508
vyplusklé vejce ‚vejce bez skořápky' 3, 508
vyplutě vejce ‚vejce bez skořápky' 3, 508
vyplynuté vejce (*-li-*) ‚vejce bez skořápky' 3, 508
vyplyňźić inf. 4, 502
vypust ‚bramborový klíček' 3, 272
vypustek ‚bramborový klíček' 3, 272
vypušťá ‚(brambor) klíčí' 3, 274
vypušček ‚bramborový klíček' 3, 272
vyrasta ‚(brambor) klíčí' 3, 274
vyrba r sonans 5, 182
vyrbel ‚větrný vír' 2, 348
vyrostá ‚(brambor) klíčí' 3, 274
vyrostek ‚bramborový klíček' 3, 272
vyřba r sonans 5, 182
vyřezat ‚vyklestit' 3, 476
vyřnout ‚vyklestit' 3, 476
vysejvat ‚čistit obilí na velkookém sítě' 3, 228
vysívat ‚čistit obilí na velkookém sítě' 3, 228
výskyď ‚hromada kamení vybraného z pole' 2, 298
vyst kvantita 5, 252
výstafky ‚neposečená stébla za sekáčem' 3, 182
vyščerbaná zvratná redukce 5, 188
vyščerbená zvratná redukce 5, 188
vyščérbená zvratná redukce 5, 188
vyščŗbená zvratná redukce 5, 188
vyščyrb'uno zvratná redukce 5, 188
vyška (*v'y-*) ‚zvýšená část kamen' 1, 334
vyškvářet ‚škvařit' 1, 244
vyšmiknout ‚vyklestit' 3, 476
vyšńí ‚horní' 2, 336
vyštŗbaťená zvratná redukce 5, 188
vyštŗbená zvratná redukce 5, 188
výtažný ‚pohodný' 2, 384
výtočka ‚výztuž hlavy u kola' 3, 336
vyuamek ‚výměnek' 3, 52
vyvalit (*-et*) ‚zvrhnout (např. fůru)' 3, 310
vývoz ‚úvoz' 2, 326
vývozek ‚úvoz' 2, 326
(ne)*vyvrať* ‚neporaz' 1, 164
vyvráťit (*vyvru-*) ‚zvrhnout (např. fůru)' 3, 310
(ne)*vyvroć* ‚neporaz' 1, 164
vyvuz ‚úvoz' 2, 326
vyzul příč. min. sg. m. 4, 540
vyzúl příč. min. sg. m. 4, 540
vzadu ‚vzadu' 5, 528
vzádu ‚vzadu' 5, 528
vzalej adj. z příč. trpného 4, 578
vzany adj. z příč. trpného 4, 576
vzat změna 'á > ie > í (i) 5, 64
vzatku ‚vzadu' 5, 528
vzatý adj. z příč. trpného 4, 576
vzejtra změna í > ej > é (> í) 5, 88
vzít změna 'á > ie > í (i) 5, 64
vzítý adj. z příč. trpného 4, 576
vzul příč. min. sg. m. 4, 540
vz'aty adj. z příč. trpného 4, 576
vźać změna 'á > ie > í (i) 5, 64
vźunć změna 'á > ie > í (i) 5, 64
vźunść změna 'á > ie > í (i) 5, 64
vźuńść změna 'á > ie > í (i) 5, 64
vźynty adj. z příč. trpného 4, 576
(*vž*)*dyť* částice citové 5, 484
vžíce ‚lžíce' 1, 288
vžunšč změna 'á > ie > í (i) 5, 64
vžunty adj. z příč. trpného 4, 576
vžyny adj. z příč. trpného 4, 576

v'adnúť vývoj měkkých retnic 5, 335
v'ater kvantita 5, 232
v'ečir kvantita 5, 198
v'ečur kvantita 5, 198
v'eďel vývoj měkkých retnic 5, 334
v'edzu 3. os. pl. ind. préz. 4, 454
v'epř ‚vepř' 3, 462
v'epřov'ina ‚vepřové maso' 1, 241
v'etr kvantita 5, 232
v'unzat vývoj nosovek 5, 140
v'yncej změna 'á > ie > í (i) 5, 68
v'yncy změna 'á > ie > í (i) 5, 68
v'yncyj změna 'á > ie > í (i) 5, 68
v'yndnuć vývoj měkkých retnic 5, 335
v'yndnyć vývoj měkkých retnic 5, 335

w outeri ‚úterí' 2, 446
wač ‚volání na kachny' 3, 506
wadnout vývoj měkkých retnic 5, 336
walfárt ‚pouť' 2, 462

wařečka ‚vařečka' 1, 292
wázat vývoj nosovek 5, 140
we dne lok. sg. m. 4, 138
wečeřel příč. min. sg. m. 4, 524
wečir kvantita 5, 198
weďej 3. os. pl. ind. préz. 4, 456
weďel příč. min. sg. m. 4, 530
vývoj měkkých retnic 5, 334
weďet inf. 4, 508
wedle ‚vedle' 5, 524
wejce gen. sg. n. 4, 88
nom. pl. n. 4, 170
wejmenek ‚výměnek' 3, 54
wejmeňik ‚výměnkář' 3, 50
wejtáčka ‚výztuž hlavy u kola' 3, 338
welkonoce ‚Velikonoce' 2, 448
wemu 1. os. sg. ind. préz. 4, 418
wepřowi ‚vepřové maso' 1, 241
widźim 1. os. sg. ind. préz. 4, 422
widźím 1. os. sg. ind. préz. 4, 422
widle nom. pl. f. 4, 178
wíko kvantita 5, 236
wím kvantita 5, 304
wimeno ‚vemeno' 3, 406
wítr kvantita 5, 234
wlasách gen. pl. m. 4, 192
wlasu gen. pl. m. 4, 192
wloňi ‚vloni' 5, 542
wobili ‚obilí' 3, 152
wobilňi kosa ‚hrabice (hrabičná kosa)' 3, 168
wobraceji 3. os. pl. ind. préz. 4, 454
wobrtel ‚oplen' 3, 326
wobruč ‚obruč' 1, 366
wobuj ‚obuv' 1, 199
wočep ‚ošití bijáku' 3, 202
wodauky ‚svatební obřad' 1, 88
wodešel příč. činné 4, 582
wodeuřit asimilace 5, 414
bilabiální w 5, 430
wohňi lok. sg. m. 4, 140
wohrízek ‚ohryzek' 2, 70
wohrnovat r sonans 5, 186
woje n. ‚oj' 3, 314
woje kvantita 5, 210
woknách lok. pl. n. 4, 264
woknám dat. pl. n. 4, 234
wokno proteze 5, 370
woknum dat. pl. n. 4, 234
woku lok. sg. n. 4, 146
wokurek ‚okurka' 1, 214
wolaj 3. os. pl. ind. préz. 4, 454
wolám 1. os. sg. ind. préz. 4, 420
woláme 1. os. pl. ind. préz. 4, 424
woploteň ‚oploteň' 3, 76
wopraťˇ ‚opraťˇ' 3, 360
worá 3. os. sg. ind. préz. 4, 432
worat ‚orat (hlubokou orbou)' 3, 108
wořátej adj. z příč. trpného 4, 576
woře 3. os. sg. ind. préz. 4, 432
woříwal příč. min. sg. m. 4, 520
wosa ‚vosa' 2, 142
kvantita 5, 212
wosť ‚osina' 3, 217
wostatki ‚poslední dny masopustu' 2, 436
wostávat ‚bydlet' 1, 352
wostřepek ‚vejce bez skořápky' 3, 512

wošk̆liwe ‚(je) ošklivě‘ 2, 354
wotpust 2. os. sg. imp. 4, 468
wotřel příč. min. sg. m. 4, 524
wotřenej adj. z příč. trpného 4, 578
wo̱u̱čičk̆i ‚kočičky‘ 2, 460
wozách lok. pl. m. 4, 258
woze lok. sg. m. 4, 134
wozi nom. pl. m. 4, 164
wožnutej adj. z příč. trpného 4, 574
wrána kvantita 5, 226
wrat kvantita 5, 194
wrata kvantita 5, 194
wrsteu̯ ‚vrstva obilí k mlácení‘ 3, 207
wúl realizace l 5, 174
wuli ‚volání na husy‘ 3, 504
wuterek ‚úterí‘ 2, 446
wúzek změna í > ej > é (> í) 5, 88

(Novák)*y* instr. pl. 4, 334
(dobr)*y* změna ý > ej > é (> í) 5, 80
(dobr)*ý* změna ý > ej > é (> í) 5, 80
ych akuz. pl. 4, 364
(Ťich)*ých* nom. pl. 4, 336

z viz *z*(*e*)
z autem asimilace 5, 406
z domova ‚z domova‘ 5, 588
z domu ‚z domova‘ 5, 588
z haluzema asimilace 5, 410
z hoblíkem asimilace 5, 410
z holí asimilace 5, 408
z holou hlavou ‚prostovlasý‘ 1, 128
z hołum hłavum ‚prostovlasý‘ 1, 128
z hořejška asimilace 5, 412
z hrábjema asimilace 5, 410
z húlkú asimilace 5, 410
z matkou asimilace 5, 406
z vajičkama asimilace 5, 406
z vodou asimilace 5, 406
z vodú asimilace 5, 406
z volama asimilace 5, 406
z vozma asimilace 5, 406
za ‚asi‘ 5, 564
zab 2. os. sg. imp. 4, 470
zabat inf. 4, 512
zábat inf. 4, 512
zábatek ‚čelo vozu‘ 3, 350
zabi 2. os. sg. imp. 4, 470
zabí 2. os. sg. imp. 4, 470
zabij 2. os. sg. imp. 4, 470
zabíj 2. os. sg. imp. 4, 470
zabiják ‚vepř‘ 3, 464
zabijat kvantita 5, 302
zabijat ‚zabíjet‘ 1, 238
zabíjat kvantita 5, 302
zabíjat ‚zabíjet‘ 1, 238
zabijet ‚zabíjet‘ 1, 238
kvantita 5, 302
zabíjet ‚zabíjet‘ 1, 238
kvantita 5, 302
zabit čerta ‚zvrhnout (např. fůru)‘ 3, 310
zabívat ‚zabíjet‘ 1, 238
zábnout inf. 4, 510
zabradlí ‚opěradlo‘ 1, 302
zábradlí ‚opěradlo‘ 1, 302
zabradlo ‚opěradlo‘ 1, 302
zábradlo ‚opěradlo‘ 1, 302
zabrhadlo ‚opěradlo‘ 1, 302
zábřadlí ‚opěradlo‘ 1, 302
zabřahadlí ‚opěradlo‘ 1, 302
zábřahadlí ‚opěradlo‘ 1, 302
zábřež f. ‚zápraží‘ 1, 384
zabý 2. os. sg. imp. 4, 472
začal příč. min. sg. m. 4, 564
začál příč. min. sg. m. 4, 564
začała příč. min. sg. f. 4, 566
začalej adj. z příč. trpného 4, 574
začat změna ’á > ie > í (i) 5, 64
začat inf. 4, 500
začát’ inf. 4, 500
začatý (-*čá*-) adj. z příč. trpného 4, 574
začel příč. min. sg. m. 4, 564
začela příč. min. sg. f. 4, 566
záčelek ‚čelo vozu‘ 3, 348
začet inf. 4, 500
začetej adj. z příč. trpného 4, 574
začílej adj. z příč. trpného 4, 574
začít změna ’á > ie > í (i) 5, 64
začít inf. 4, 500
začítý adj. z příč. trpného 4, 574
začl příč. min. sg. m. 4, 564
začła příč. min. sg. f. 4, 566
začlu příč. min. sg. m. 4, 564
začlý adj. z příč. trpného 4, 574
začnoul příč. min. sg. m. 4, 564
začnout změna ’á > ie > í (i) 5, 64
začnout inf. 4, 500
začnu příč. min. sg. m. 4, 564
začnul příč. min. sg. m. 4, 564
začnúl příč. min. sg. m. 4, 564
začnuła příč. min. sg. f. 4, 566
začnúła příč. min. sg. f. 4, 566
začňuny adj. z příč. trpného 4, 574
začnutý adj. z příč. trpného 4, 574
začnyć inf. 4, 500
začnyty adj. z příč. trpného 4, 574
začun příč. min. sg. m. 4, 564
začuna příč. min. sg. f. 4, 566
začuńć inf. 4, 500
změna ’á > ie > í (i) 5, 64
začunty adj. z příč. trpného 4, 574
začyna příč. min. sg. f. 4, 566
začynty adj. z příč. trpného 4, 574
začyu̯ příč. min. sg. m. 4, 564
začyu̯a příč. min. sg. f. 4, 566
začəté adj. z příč. trpného 4, 574
záda ‚opěradlo‘ 1, 304
‚opěradlo trakaře‘ 3, 382
záda plt. ‚záda‘ 1, 148
zadeček ‚patka chleba‘ 1, 268
zadek ‚spodní část snopu‘ 3, 188
‚zadina‘ 3, 232
zádeň ‚perna‘ 3, 70
záďeň ‚perna‘ 3, 70
zadeňek ‚zadina‘ 3, 232
zaďenek ‚zadina‘ 3, 232
zádeňi ‚perna‘ 3, 70
zadenki ‚zadina‘ 3, 232
záďiň ‚perna‘ 3, 70
zaďina ‚zadina‘ 3, 232
záďiňe ‚perna‘ 3, 70
zadinek ‚zadina‘ 3, 232
zadiňek ‚zadina‘ 3, 232
zaďinek ‚zadina‘ 3, 232
zaďiňek ‚zadina‘ 3, 232
zadmuchoviska ‚závěje‘ 2, 358
zadňek ‚zadina‘ 3, 232
zadňí pérňice ‚zadní ramena vozu‘ 3, 317
zadňi ramena ‚zadní ramena vozu‘ 3, 317
zadňí sňice ‚zadní ramena vozu‘ 3, 317
zadňi škaričˇ ‚zadní ramena vozu‘ 3, 317
zadňina ‚zadina‘ 3, 232
zadu ‚vzadu‘ 5, 528
zádu ‚vzadu‘ 5, 528
zaglundać ‚nahlížet‘ 1, 134
zahánka (-*ň*-) ‚úvrať‘ 3, 104
zahas’ic’ inf. 4, 504
záhi ‚brzo‘ 5, 532
záhib ‚zatáčka‘ 2, 334
záhlavek ‚polštář‘ 1, 316
zahlédat ‚mračit se‘ 1, 132
zahlidat (-*ly*-) ‚nahlížet‘ 1, 134
zahlížet ‚mračit se‘ 1, 132
záhon ‚vrstva obilí k mlácení‘ 3, 206
‚krecht‘ 3, 286
zahrabač ‚cestář‘ 2, 382
zahrabovač ‚cestář‘ 2, 382
záhrapky ‚shrabané zbytky obilí na strništi‘ 3, 194
zahŕňat r sonans 5, 186
záhrobec ‚zápraží‘ 1, 384
záhrobek ‚zápraží‘ 1, 384
záhrobeň f. ‚zápraží‘ 1, 384
záhruška ‚blatouch‘ 2, 272
zachoptat sa ‚klopýtnout‘ 1, 166
zaic ‚zajíc‘ 2, 102
zaíc ‚zajíc‘ 2, 102
zajac ‚zajíc‘ 2, 102
zajačí zelí ‚šťavel‘ 2, 229
zajc ‚zajíc‘ 2, 102
‚králík‘ 3, 482
zajce redukce i, y (í, ý) 5, 158
zajčí zelí ‚šťavel‘ 2, 229
zajda ‚trávnice‘ 3, 260
zajec ‚zajíc‘ 2, 102
zaječi chlib ‚šťavel‘ 2, 229
zaječí jetel ‚šťavel‘ 2, 229
zaječi jetelenka ‚šťavel‘ 2, 229
zaječí jetelinka ‚šťavel‘ 2, 229
zaječí jetílek ‚šťavel‘ 2, 230
zaječí mák ‚vlčí mák‘ 2, 252
zaječí pisk ‚šťavel‘ 2, 229
zaječi salát ‚šťavel‘ 2, 229
zaječí ucho ‚jitrocel větší‘ 2, 244
zaječí zelí ‚šťavel‘ 2, 229
zaječica ‚samice králíka‘ 3, 484
zaječy ďeťelinka ‚šťavel‘ 2, 229
zajic ‚zajíc‘ 2, 102
zajíc ‚zajíc‘ 2, 102
zajíc ‚králík‘ 3, 482
zajiči bochta ‚šťavel‘ 2, 229
zajičí chléb ‚šťavel‘ 2, 229
zajičí chlebíček ‚šťavel‘ 2, 229
zajiči chlyb ‚šťavel‘ 2, 229
zajičí jetel ‚šťavel‘ 2, 229
zajičí jetelina ‚šťavel‘ 2, 229
zajičí jetelinka ‚šťavel‘ 2, 229
zajičí kiselka ‚šťavel‘ 2, 229

zajíčí melí ‚šťavel' 2, 229
zajiči pysk ‚šťavel' 2, 229
zajičí salát ‚šťavel' 2, 229
zajíčí salát ‚šťavel' 2, 229
zajičí sałát ‚šťavel' 2, 229
zajiči ščab ‚šťavel' 2, 229
zajiči ščap ‚šťavel' 2, 229
zajiči ščavlik ‚šťavel' 2, 229
zajičí ščív ‚šťavel' 2, 229
zajiči ščudłek ‚šťavel' 2, 229
zajičí zelí ‚šťavel' 2, 229
zajíčí zelí ‚šťavel' 2, 229
zajičiňec ‚šťavel' 2, 229
zajičok ‚šťavel' 2, 229
zajičý ďiťelyna ‚šťavel' 2, 229
zajtra změna í > ej > é (> í) 5, 88
zajtry změna í > ej > é (> í) 5, 88
zajunc ‚zajíc' 2, 102
zajunčkove liśći ‚šťavel' 2, 229
zajunčo kapusta ‚šťavel' 2, 229
zajynčo kapusta ‚šťavel' 2, 229
zajɔca redukce i, y (í, ý) 5, 158
zákal ‚brousek (u chleba)' 1, 264
zákalec ‚brousek (u chleba)' 1, 264
zákalek ‚brousek (u chleba)' 1, 264
zákalka ‚brousek (u chleba)' 1, 264
zákloňík ‚zákolník' 3, 338
zaklopejtnout ‚klopýtnout' 1, 166
záklopky ‚klapky na oči' 3, 396
zakluk ‚zatáčka' 2, 334
zákluka ‚zatáčka' 2, 334
zákolesák ‚zákolník' 3, 338
zákolesňík ‚zákolník' 3, 338
zákolňík ‚podložka u zákolníku' 3, 340
zákolňík ‚zákolník' 3, 338
zákoňík ‚zákolník' 3, 338
zakonka ‚jeptiška' 2, 410
zákop ‚příkop u cesty' 2, 330
zákopa ‚příkop u cesty' 2, 330
zakopnout ‚klopýtnout' 1, 166
zakopnout se ‚klopýtnout' 1, 166
zákrap ‚okap' 1, 378
zakrslá karlátka ‚bouchoř' 2, 58
zakrut ‚zatáčka' 2, 332
zákrut ‚zatáčka' 2, 332
zákruť f. ‚zatáčka' 2, 332
zákruta ‚zatáčka' 2, 332
zákrutí ‚zatáčka' 2, 332
zakupnout ‚klopýtnout' 1, 166
zakvíčerka ‚kvečeru' 5, 546
zaledvá ‚sotva' 5, 566
zalévačka ‚kropicí konev' 2, 77
zaležany syr ‚naložený domácí sýr' 1, 226
zaleženy sr ‚naložený domácí sýr' 1, 226
zaleženy syr ‚naložený domácí sýr' 1, 226
zaležyny syr ‚naložený domácí sýr' 1, 226
zálosek ‚zákolník' 3, 338
zálozek ‚zákolník' 3, 338
zamčít ‚zamknout' 1, 360
zámek ‚visací zámek' 1, 362
zámek na petlici ‚visací zámek' 1, 362
zámek na řetízek ‚visací zámek' 1, 362
zametańica ‚sněhová vánice' 2, 363
zámeťe ‚závěje' 2, 358
zámeti ‚závěje' 2, 358
zamjeje ‚závěje' 2, 358
zámki ‚(dělat) žabky' 1, 112
zamknout ‚zamknout' 1, 360
zamňetaňica ‚sněhová vánice' 2, 363
zámňeťe ‚závěje' 2, 358
zamňeti ‚závěje' 2, 360
zámňeťi ‚závěje' 2, 358
zámňety ‚závěje' 2, 358
zámťe ‚závěje' 2, 358
zam'ar l sonans 5, 180
zančit ‚zamknout' 1, 360
zanencyge ‚koza bez rohů' 3, 456
záňeti ‚závěje' 2, 358
zanknout (*-nyć*) ‚zamknout' 1, 360
zaňňí pec ‚pec' 1, 330
zaňňice ‚pec' 1, 330
záosek (*za-*) ‚zákolník' 3, 338
záosňík ‚zákolník' 3, 338
zaos'ka ‚zákolník' 3, 338
zaošňik ‚zákolník' 3, 338
zap příč. min. sg. m. 4, 560
zapackat ‚klopýtnout' 1, 166
zapackat se ‚klopýtnout' 1, 166
zapacknout ‚klopýtnout' 1, 166
zapackovat ‚klopýtnout' 1, 166
zapal příč. min. sg. m. 4, 560
zapala příč. min. sg. f. 4, 562
zapáliť ‚rozsvítit' 1, 344
zapařka ‚jíška' 1, 208
zapatej adj. z příč. trpného 4, 572
zapéų příč. min. sg. m. 4, 560
zapichač ‚potykač' 3, 128
zapíchač ‚potykač' 3, 128
zapichovač (*-áč*) ‚potykač' 3, 128
zapikač ‚potykač' 3, 128
zapikáč ‚potykač' 3, 128
zapíkač ‚potykač' 3, 128
zapít změna 'á > ie > í (i) 5, 64
zapít inf. 4, 502
zapítý adj. z příč. trpného 4, 572
zapjal příč. min. sg. m. 4, 560
zapjál příč. min. sg. m. 4, 560
zapjala příč. min. sg. f. 4, 562
zapjat změna 'á > ie > í (i) 5, 64
zapjat inf. 4, 502
zapjatý adj. z příč. trpného 4, 572
zapjel příč. min. sg. m. 4, 560
zapjela příč. min. sg. f. 4, 562
zapjetej adj. z příč. trpného 4, 572
zapjynty adj. z příč. trpného 4, 572
zapl příč. min. sg. m. 4, 560
zapla příč. min. sg. f. 4, 562
zaplac 2. os. sg. imp. 4, 466
zaplaj 2. os. sg. imp. 4, 466
zaplajť 2. os. sg. imp. 4, 466
epentetické j 5, 374
zaplajte disimilace 5, 424
zaplaťˇ 2. os. sg. imp. 4, 466
záplat m. ‚záplata' 1, 194
záplata ‚záplata' 1, 194
záplatňik ‚podložka u zákolníku' 3, 340
zaploť (*-c*) 2. os. sg. imp. 4, 466
zaplu příč. min. sg. m. 4, 560
zaplý adj. z příč. trpného 4, 572
zapnou příč. min. sg. m. 4, 560
zapnoul příč. min. sg. m. 4, 560
zapnoula příč. min. sg. f. 4, 562
zapnout změna 'á > ie > í (i) 5, 64
zapnout inf. 4, 502
zapnuł příč. min. sg. m. 4, 560
zapnúł příč. min. sg. m. 4, 560
zapnuła příč. min. sg. f. 4, 562
zapnúła příč. min. sg. f. 4, 562
zapnutý (*-útý*) adj. z příč. trpného 4, 572
zapnyć inf. 4, 502
zapnyty adj. z příč. trpného 4, 572
zapomanout inf. 4, 506
zapomenout inf. 4, 504
zapomjeť inf. 4, 504
zapomňeť inf. 4, 504
zapomńic' inf. 4, 504
zapom'eť inf. 4, 504
zapraška ‚jíška' 1, 208
zapráška ‚jíška' 1, 208
zápraška ‚jíška' 1, 208
zapravovat ‚poklízet dobytek' 3, 420
zápraž f. ‚zápraží' 1, 384
(*za*)*pražená mouka* ‚jíška' 1, 208
zapraženka ‚jíška' 1, 210
zápraží n. ‚zápraží' 1, 384
záprdek ‚zkažené vejce' 3, 516
zaprjahnúc změna 'á > ie > í (i) 5, 62
záprseň f. ‚zápraží' 1, 384
záprt ‚zkažené vejce' 3, 516
zaprtek ‚zkažené vejce' 3, 516
záprtek ‚zkažené vejce' 3, 516
zapřahlí (*-prja-*) adj. z příč. trpného 4, 570
zapřahnout změna 'á > ie > í (i) 5, 62
zapřáhnout změna 'á > ie > í (i) 5, 62
zapřahnutý (*-útý*) adj. z příč. trpného 4, 570
zapřáhnutý adj. z příč. trpného 4, 570
zapřažený adj. z příč. trpného 4, 570
zapřežený adj. z příč. trpného 4, 570
zapřiehnuc' změna 'á > ie > í (i) 5, 62
zapřihlý adj. z příč. trpného 4, 570
zapříhlý adj. z příč. trpného 4, 570
zapřihnout změna 'á > ie > í (i) 5, 62
zapříhnout změna 'á > ie > í (i) 5, 62
zapřihnutý adj. z příč. trpného 4, 570
zapříhnutý (*-přie-*) adj. z příč. trpného 4, 570
zapříst změna 'á > ie > í (i) 5, 62
zapřižené adj. z příč. trpného 4, 572
zapřížené adj. z příč. trpného 4, 570
zapřižený adj. z příč. trpného 4, 570
zapřohnuc' změna 'á > ie > í (i) 5, 62
zapřungňuny adj. z příč. trpného 4, 570
zapřungnut změna 'á > ie > í (i) 5, 62
zapřungnuty adj. z příč. trpného 4, 570
zapřungnyć změna 'á > ie > í (i) 5, 62
zapřungnyty adj. z příč. trpného 4, 570
zápst změna 'á > ie > í (i) 5, 68
zápst inf. 4, 510
zapu příč. min. sg. m. 4, 560
zapumňeć inf. 4, 504
zap'at změna 'á > ie > í (i) 5, 64
zap'át změna 'á > ie > í (i) 5, 64
zap'ať inf. 4, 502
zap'át' inf. 4, 502
zap'un příč. min. sg. m. 4, 560
zap'uńć inf. 4, 502
změna 'á > ie > í (i) 5, 64
zap'unty adj. z příč. trpného 4, 572
zap'yn příč. min. sg. m. 4, 560

zap'yna příč. min. sg. f. 4, 562
zap'ynty adj. z příč. trpného 4, 572
zároubič ‚závlačka u řetízku' 3, 332
zároubíček ‚závlačka u řetízku' 3, 332
zároubiči n. ‚závlačka u řetízku' 3, 332
zároubík ‚závlačka u řetízku' 3, 332
zároubňiček ‚závlačka u řetízku' 3, 332
zárubek ‚závlačka u řetízku' 3, 332
zárubíčko ‚závlačka u řetízku' 3, 332
zárubik ‚závlačka u řetízku' 3, 332
záruble n. ‚závlačka u řetízku' 3, 332
zárublík ‚závlačka u řetízku' 3, 332
zaruchávať ‚podmítat' 3, 108
zárupka ‚závlačka u řetízku' 3, 332
záruška ‚blatouch' 2, 272
zárúžjé ‚blatouch' 2, 272
zarz ‚rez' 1, 396
zarza f. ‚rez' 1, 396
zas já asimilace 5, 410
zasaďený (*zasá-*) adj. z příč. trpného 4, 578
zasadzeny 5, 314
zasadzeny (*-uny*) adj. z příč. trpného 4, 578
zasazený adj. z příč. trpného 4, 578
zasažený adj. z příč. trpného 4, 578
zasejpáňí ‚drobenka' 1, 278
záseke ‚strniště nerovnoměrně vysoké' 3, 178
zásep f. ‚zápraží' 1, 384
zaseté perf. 4, 588
zasété perf. 4, 588
zaseto perf. 4, 588
zasíno perf. 4, 588
zásip ‚drobenka' 1, 278
zasito perf. 4, 588
zasíto (*vo-*) perf. 4, 588
zasjaté perf. 4, 588
zasmardzone *vajco* ‚zkažené vejce' 3, 516
zasmáška ‚jíška' 1, 208
‚drobenka' 1, 278
zásmaška ‚drobenka' 1, 278
zásmaška ‚jíška' 1, 208
zasmažeňí ‚jíška' 1, 210
(*za*)*smažená mouka* ‚jíška' 1, 208
zasmraďené *vejce* ‚zkažené vejce' 3, 516
zasmrádlé *vejce* ‚zkažené vejce' 3, 516
zasmradlí *vejce* ‚zkažené vejce' 3, 516
zasmradzene *vajco* ‚zkažené vejce' 3, 516
zasmradzyne *vajco* ‚zkažené vejce' 3, 516
zaspala příč. min. sg. f. 4, 558
záspje ‚závěje' 2, 358
zástafce ‚bočnice u vozu' pl. 3, 346
zástafki m. ‚bočnice u vozu' pl. 3, 346
zástafki f. ‚bočnice u vozu' pl. 3, 346
zástava ‚jez' 2, 312
‚čelo vozu' 3, 348
zástavec ‚čelo vozu' 3, 348
zástavek ‚čelo vozu' 3, 348
zástavi f. ‚bočnice u vozu' pl. 3, 346
zásťenek ‚zápraží' 1, 384
zásťinek (*-í-*) ‚zápraží' 1, 384
zasvíťit ‚rozsvítit' 1, 344
zas'ate perf. 4, 588
zas'ite (*-šy-*) perf. 4, 588
zas'ote perf. 4, 588
zaśmrdžane *vajco* ‚zkažené vejce' 3, 516
zaśmerdžane *vajco* ‚zkažené vejce' 3, 516
zaśmerdžene *vajco* ‚zkažené vejce' 3, 516
zaśmyrdžane *vajco* ‚zkažené vejce' 3, 516
zaśmyrdžone *vajco* ‚zkažené vejce' 3, 516
zašévat změna í > ej > é (> í) 5, 98
zatáč ‚zatáčka' 2, 332
zatačka ‚zatáčka' 2, 332
zatáčka ‚zatáčka' 2, 332
zátačka ‚zatáčka' 2, 332
zataška ‚čelo vozu' 3, 348
zatej adj. z příč. trpného 4, 578
záteň f. ‚oploteň' 3, 74
zátilec ‚týl' 1, 144
zátiň f. ‚oploteň' 3, 74
zátina ‚oploteň' 3, 74
záťina ‚oploteň' 3, 74
zátiňe ‚oploteň' 3, 74
záťinky ‚strniště nerovnoměrně vysoké' 3, 178
zátka ‚čelo vozu' 3, 348
zatki ‚zadina' 3, 232
zatknout ‚zamknout' 1, 360
zátoč m. ‚zatáčka' 2, 332
zátoč f. ‚zatáčka' 2, 332
zátoček ‚zatáčka' 2, 332
zátočina (*za-*) ‚zatáčka' 2, 332
zátočka ‚zatáčka' 2, 332
zatok ‚větrný vír' 2, 348
zátok ‚zatáčka' 2, 332
zátoka ‚zatáčka' 2, 332
zátoň f. ‚oploteň' 3, 74
zatrubme 1. os. pl. imp. 4, 480
zátuň f. ‚oploteň' 3, 74
zatyčka ‚čelo vozu' 3, 348
zatykač ‚potykač' 3, 128
zátyle ‚týl' 1, 144
zátylek ‚týl' 1, 144
zátylí ‚týl' 1, 144
záušák ‚škvor' 2, 160
záušňík ‚škvor' 2, 160
zautra změna í > ej > é (> í) 5, 88
zaųosňik ‚zákolník' 3, 338
zavadzat změna dz > z 5, 314
zavadzať ‚překážet' 1, 164
zavalky ‚shrabané zbytky obilí na strništi' 3, 194
zavazat změna dz > z 5, 314
zavazať ‚překážet' 1, 164
zavazeť (*-ďet, -ďat*) ‚překážet' 1, 164
závije ‚závěje' 2, 358
zavítka ‚svobodná matka' 1, 90
závitka ‚svobodná matka' 1, 90
závjeje ‚závěje' 2, 358
zavjerucha ‚sněhová vánice' 2, 363
závjeťi ‚závěje' 2, 358
zavoďiť se ‚pospíchat' 1, 158
závoj ‚zatáčka' 2, 334
zavotáčka ‚zatáčka' 2, 334
zavrhadlo ‚opěradlo' 1, 302
záweje ‚závěje' 2, 360
zažať ‚rozsvítit' 1, 344
zažirač ‚nahlížeť' 1, 134
zažírák ‚klíště' 2, 164
zažnúť ‚rozsvítit' 1, 344
zberačka ‚sběračka' 1, 286
zbírá 3. os. sg. ind. préz. 4, 430
zbiračka ‚hnis' 1, 172
‚vřed' 1, 174
‚sběračka' 1, 286
zbíračka ‚sběračka' 1, 286
zbíře 3. os. sg. ind. préz. 4, 430
zbjérá 3. os. sg. ind. préz. 4, 430
zbjeračka ‚sběračka' 1, 286
zblaňka ‚podélný trámek v plotě' 3, 95
zblo vyrovnávání jerových střídnic 5, 168
zblo ‚obilné stéblo' 3, 176
zblk ‚tůň' 2, 314
zboun ‚bouchoř' 2, 54
zboží ‚obilí' 3, 152
zbožjé ‚obilí' 3, 152
zbuďet ‚vzbudit' 1, 202
zbuďit ‚vzbudit' 1, 202
zbukša ‚výztuž hlavy u kola' 3, 336
(ne)*zbul* ‚neporaz' 1, 164
zbulic' ‚zvrhnout (např. fůru)' 3, 310
zbuš f. ‚výztuž hlavy u kola' 3, 336
zb'irk'i plt. f. ‚žně' 3, 158
zb'yra ‚vráska' 1, 133
zďa nom. pl. f. 4, 180
zdáfka ‚svatební obřad' 1, 88
zdafky ‚svatební obřad' 1, 88
zdáfky ‚svatební obřad' 1, 88
zďách lok. pl. f. 4, 270
zďama instr. pl. f. 4, 294
zďami instr. pl. f. 4, 294
zďámi instr. pl. f. 4, 294
zďamy instr. pl. f. 4, 294
zdávaňí ‚svatební obřad' 1, 88
zde ‚zde' 5, 512
zďe nom. pl. f. 4, 180
zdechlý ‚líný' 1, 182
zdechnout ‚chcípnout' 5, 386
zďelať ‚sundat' 1, 306
zďema instr. pl. f. 4, 294
zďemi instr. pl. f. 4, 294
zder ‚zadní ramena vozu' 3, 317
zderec ‚ramena (plužních koleček)' 3, 144
‚zadní ramena vozu' 3, 317
zdeř f. ‚výztuž hlavy u kola' 3, 336
zďeř f. ‚výztuž hlavy u kola' 3, 336
zdet ‚zde' 5, 512
zdetki ‚zde' 5, 512
zdetle ‚zde' 5, 512
zďi nom. pl. f. 4, 180
zďima instr. pl. f. 4, 294
zďiř f. ‚výztuž hlavy u kola' 3, 336
zďíř f. ‚výztuž hlavy u kola' 3, 336
zďířka ‚výztuž hlavy u kola' 3, 336
zdma instr. pl. f. 4, 294
zdmi instr. pl. f. 4, 294
zdojánek ‚mlezivo' 3, 400
zdojec ‚mlezivo' 3, 400
zdojek ‚mlezivo' 3, 400
zdojenec ‚mlezivo' 3, 400
zdojka ‚mlezivo' 3, 400
zdojky plt. ‚mlezivo' 3, 400
zdolina ‚údolí' 2, 300
zďoma instr. pl. f. 4, 294
zdralý změna zr > zdr 5, 380
zdrap ‚grapa' 2, 306
zdrapa ‚grapa' 2, 306
zdrolki ‚drobty' 1, 272
zdropki ‚drobty' 1, 272
zdrovna změna zr > zdr 5, 380
zdrubíčki ‚drobty' 1, 272

zdrupki ‚drobty' 1, 272
zdřaly změna zr > zdr 5, 380
zdřeň ‚modřín' 2, 186
zdřidlo změna zř > zdř 5, 382
zdříň f. ‚modřín' 2, 184
zdřudlo změna zř > zdř 5, 382
zdukša ‚výztuž hlavy u kola' 3, 336
zdzi nom. pl. f. 4, 180
zdzjami instr. pl. f. 4, 294
z(e) ‚asi' 5, 564
ze sestrou asimilace 5, 406
ze sestrú asimilace 5, 408
ze sousedem asimilace 5, 408
zebat inf. 4, 512
zebrat asimilace 5, 416
zec ‚zajíc' 2, 102
zed depalatalizace 5, 340
zedený adj. z příč. trpného 4, 580
zedňickej patron ‚chrobák' 2, 128
zedňik (*-nň-, -ňň-, -ň-, -ďň-*) redukce i, y (í, ý) 5, 152
zedňík (*-nň-, -ňň-, -ň-, -ďň-*) redukce i, y (í, ý) 5, 152
zedňək redukce i, y (í, ý) 5, 152
zedzení adj. z příč. trpného 4, 580
zedzeny (*ze-*) adj. z příč. trpného 4, 580
zegłovek ‚polštář' 1, 316
zegroda změna a > e 5, 161
zegzulka ‚kukačka' 2, 108
zehnat ‚vzbudit' 1, 202
zehrada změna a > e 5, 161
zehráty adj. z příč. trpného 4, 574
zehrétý adj. z příč. trpného 4, 574
zehřítý (*zh-*) adj. z příč. trpného 4, 574
z(e)hřival příč. min. sg. m. 4, 518
z(e)hřivál (*-ǫ́l*) příč. min. sg. m. 4, 518
z(e)hřívał příč. min. sg. m. 4, 518
z(e)hřívǫ́l (*-ǫ́l*) příč. min. sg. m. 4, 518
z(e)hřivol příč. min. sg. m. 4, 518
zejíc ‚zajíc' 2, 102
zejma kvantita 5, 200
zejpst inf. 4, 510
změna 'á > ie > í (i) 5, 68
zejt ‚tyčka v plotě' 3, 92
zejtra změna í > ej > é (> í) 5, 88
zéjtra změna í > ej > é (> í) 5, 88
zél gen. sg. n. 4, 90
zela gen. sg. n. 4, 90
změna 'á > ie > í (i) 5, 70
zelá gen. sg. n. 4, 90
změna 'á > ie > í (i) 5, 70
zelé nom. sg. n. 4, 54
gen. sg. n. 4, 90
změna 'á > ie > í (i) 5, 70
zelé úžení é > í 5, 110
zelého gen. sg. n. 4, 90
zelembáč ‚ještěrka' 2, 178
zelembák ‚ještěrka' 2, 178
zeleňačka ‚směska na krmení' 3, 266
zeleňina ‚chvojí' 2, 194
‚směska na krmení' 3, 266
zelený koňík ‚kobylka' 2, 136
zelený kúň ‚kobylka' 2, 136
zeli gen. sg. n. 4, 90
zelí gen. sg. n. 4, 90
změna 'á > ie > í (i) 5, 70
zelí nom. sg. n. 4, 54
zéli gen. sg. n. 4, 90
zélí gen. sg. n. 4, 90
zélí nom. sg. n. 4, 54
zelí z bečky ‚kyselé zelí' 1, 212
zeliho gen. sg. n. 4, 90
zelího gen. sg. n. 4, 90
zéliho gen. sg. n. 4, 90
zélího gen. sg. n. 4, 90
zelina ‚bramborová nať' 3, 276
zeliny ‚léčivé byliny' 2, 240
zelná flancka ‚zelná sazenice' 2, 77
zelná hlavačice ‚zelná sazenice' 2, 77
zelná hlavatice ‚zelná sazenice' 2, 77
zelná přísada ‚zelná sazenice' 2, 77
zelná sazečka ‚zelná sazenice' 2, 77
zelná sazenice ‚zelná sazenice' 2, 77
zelo gen. sg. n. 4, 90
změna 'á > ie > í (i) 5, 70
zelová flancka ‚zelná sazenice' 2, 77
zelová hlavačice ‚zelná sazenice' 2, 77
zelová hlavatice ‚zelná sazenice' 2, 77
zelová přísada ‚zelná sazenice' 2, 77
zelová sazečka ‚zelná sazenice' 2, 77
zelová sazenice ‚zelná sazenice' 2, 77
zelyna jahoda ‚angrešt' 2, 48
zem ‚dřevěná podlaha' 1, 354
zém ‚dřevěná podlaha' 1, 354
zema změna i > e, ę 5, 120
kvantita 5, 200
zéma kvantita 5, 200
zemak ‚brambor' 3, 268
zemák ‚brambor' 3, 268
zemcký japko ‚brambor' 3, 268
zemče ‚brambor' 3, 268
zemják ‚brambor' 3, 268
zemlet ‚umlít' 1, 276
zemleté perf. 4, 590
zemletí perf. 4, 590
zemleto perf. 4, 590
zemlít ‚umlít' 1, 276
zemňák ‚brambor' 3, 268
zemňí japko ‚brambor' 3, 268
zemňí žába ‚ropucha' 2, 174
zemská fčela ‚čmelák' 2, 147
zemská žába ‚ropucha' 2, 174
zemski ‚brambor' 3, 268
zemskí japko ‚brambor' 3, 268
zem'ačina ‚bramborová nať' 3, 276
zem'ák ‚brambor' 3, 268
zenče ‚brambor' 3, 268
zenik skupiny nn, dn 5, 429
zennik skupiny nn, dn 5, 429
zepsut ‚zkazit' 1, 162
zerz m. ‚rez' 1, 396
zerz f. ‚rez' 1, 396
zerza ‚rez' 1, 396
zerzavina ‚rez' 1, 396
zeřetý adj. z příč. trpného 4, 574
zeřítý adj. z příč. trpného 4, 574
zeschora ‚zhora' 2, 338
zeschúri ‚zhora' 2, 338
zestoja přech. přít. sg. m. 4, 602
zestoje přech. přít. sg. m. 4, 602
zestóje přech. přít. sg. m. 4, 602
zesvrcha ‚zhora' 2, 338
zešemřívá sa ‚stmívá se' 2, 346
zešeřívá se ‚stmívá se' 2, 346
zešeřuje se ‚stmívá se' 2, 346
zešit asimilace 5, 416
zet depalatalizace 5, 342
zétra změna í > ej > é (> í) 5, 88
zevlovat ‚nahlížet' 1, 134
zezdávat se ‚vdávat se' 1, 86
zezdřany sr ‚sýr' 1, 228
zezený adj. z příč. trpného 4, 580
zezhora ‚zhora' 2, 338
asimilace 5, 412
zezhořejška ‚zhora' 2, 338
zezhúri ‚zhora' 2, 338
zezol příč. min. sg. m. 4, 540
zezól příč. min. sg. m. 4, 540
zezolka ‚kukačka' 2, 108
zezǫl příč. min. sg. m. 4, 540
zezuł příč. min. sg. m. 4, 540
zezúł příč. min. sg. m. 4, 540
zezułka ‚kukačka' 2, 108
zežhrat vsouvání souhlásek 5, 382
zežrat vsouvání souhlásek 5, 382
zęma kvantita 5, 200
změna i > e, ę 5, 120
zgarba f. ‚vráska' 1, 133
zgasnyć inf. 4, 504
zgrapa ‚grapa' 2, 306
zgrún ‚grúň' 2, 303
zgřebelco ‚hřebelec' 3, 441
zgřibunt gen. pl. n. 4, 204
zgřibynt gen. pl. n. 4, 204
zgřib'unt změna 'á > ie > í (i) 5, 62
zgřib'ynt změna 'á > ie > í (i) 5, 62
zgřybno ‚(kobyla je) březí' 3, 432
zgřyb'yntum vývoj měkkých retnic 5, 338
zgřiva kvantita 5, 244
zgřyva kvantita 5, 244
zgǫovek ‚šárka' 3, 322
zhánět asimilace 5, 412
zhasit inf. 4, 504
zhasnout inf. 4, 504
zhásnout inf. 4, 504
zhazovat ‚kácet stromy' 2, 204
zhlavec ‚zhlavík (plužních koleček)' 3, 138
‚příčný trámek hrabí' 3, 250
zhłavec ‚polštář' 1, 316
‚ošití bijáku' 3, 200
zhłavek ‚polštář' 1, 316
zhłavek ‚zhlavík (plužních koleček)' 3, 138
zhlaveň ‚zhlavík (plužních koleček)' 3, 138
zhlavi ‚ošití bijáku' 3, 200
zhlaví ‚příčný trámek hrabí' 3, 250
asimilace 5, 414
zhlaví ‚zhlavík (plužních koleček)' 3, 138
zhlavíc ‚zhlavík (plužních koleček)' 3, 138
‚ošití bijáku' 3, 200
zhlavičko ‚zhlavík (plužních koleček)' 3, 138
zhlavík asimilace 5, 414
zhlavík ‚ošití bijáku' 3, 200
‚příčný trámek hrabí' 3, 250
zhłavík ‚zhlavík (plužních koleček)' 3, 138
zhlavňik ‚příčný trámek hrabí' 3, 250
zhlédat ‚mračit se' 1, 132
zhlídat ‚mračit se' 1, 133
zhlídat ‚mračit se' 1, 132

zhlízet ‚mračit se' 1, 132
zhlížet ‚mračit se' 1, 132
(*z*)*hlupška* ‚tůň' 2, 314
(*z*)*hlýpka* ‚tůň' 2, 314
zhłaň f. ‚tůň' 2, 314
zhłavek ‚šárka' 3, 322
(*z*)*hlypška* ‚tůň' 2, 314
zhňit asimilace 5, 412
zhňiť asimilace 5, 412
zhňít asimilace 5, 412
zhodit asimilace 5, 412
zhora ‚zhora' 2, 338
asimilace 5, 412
zhořejška ‚zhora' 2, 338
zhoří asimilace 5, 414
zhóří asimilace 5, 414
zhóřý kvantita 5, 292
zhrabance ‚shrabané zbytky obilí na strništi' 3, 194
zhrabańisko ‚shrabané zbytky obilí na strništi' 3, 194
zhríduo ‚pramen' 2, 308
zhřada ‚hřad' 3, 522
zhřeblo ‚hřeblo' 1, 332
zhřebná ‚(kobyla je) březí' 3, 432
zhřival viz z(*e*)*hřival*
zhřivál viz z(*e*)*hřivál*
zhříval viz z(*e*)*hříval*
zhřívál viz z(*e*)*hřívál*
zhřivol viz z(*e*)*hřivol*
zhuavyk ‚polštář' 1, 316
zhúra ‚zhora' 2, 338
zhúri ‚zhora' 2, 338
asimilace 5, 412
zhúru ‚nahoru' 5, 518
zhyd ‚drůbež' 3, 491
zíb ‚rampouch' 2, 374
zijtra změna í > ej > é (> í) 5, 88
zima kvantita 5, 200
zíma kvantita 5, 200
zimňok ‚brambor' 3, 268
zinknout se ‚uhodit se' 1, 170
zípct inf. 4, 510
změna 'á > ie > í (i) 5, 68
zípst inf. 4, 510
změna 'á > ie > í (i) 5, 68
zitra změna í > ej > é (> í) 5, 88
zítra změna í > ej > é (> í) 5, 88
zjasno ‚dáseň' 1, 140
zjedzeny (*žje-, z'je-*) adj. z příč. trpného 4, 580
zjezda bilabiální w 5, 440
zjezeny adj. z příč. trpného 4, 580
zlavec ‚polštář' 1, 316
zlavik ‚příčný trámek hrabí' 3, 250
zlé vjetr ‚větrný vír' 2, 348
zleja ‚liják' 2, 354
zloďé kvantita 5, 278
zloďej kvantita 5, 278
zloďéj (*zlu-*) kvantita 5, 278
zloďeje vok. sg. m. 4, 129
zloďeji ‚neposečená stébla za sekáčem' 3, 182
vok. sg. m. 4, 129
změna 'u > i, 'ú > í 5, 78
zloďéji vok. sg. m. 4, 129
zloďejka ‚vosa' 2, 142
zloďeju změna 'u > i, 'ú > í 5, 78
zloďeju vok. sg. m. 4, 129
zloďéju vok. sg. m. 4, 129
zloďí kvantita 5, 278
zloďij kvantita 5, 278
zložić ‚sundat' 1, 306
zła huba ‚nejedlá, jedovatá houba' 2, 228
złavek ‚polštář' 1, 316
złoďeje ‚plody lopuchu' 2, 282
złoďeju změna 'u > i, 'ú > í 5, 78
złodzej vok. sg. m. 4, 129
zmarčka ‚vráska' 1, 133
zmarščka ‚vráska' 1, 133
zmařit ‚zkazit' 1, 162
zme 1. os. pl. ind. préz. 4, 606
zme su 1. os. pl. ind. préz. 4, 606
zmejl příč. min. sg. m. 4, 536
zmetovat (*s-*) ‚podmítat' 3, 108
zmítat ‚omítat' 1, 372
zmítat (*s-*) ‚podmítat' 3, 108
zmráká se ‚stmívá se' 2, 346
zmrazofka ‚náledí' 2, 369
zmrhalka ‚svobodná matka' 1, 90
zmrhálka ‚svobodná matka' 1, 90
zmrká sa ‚stmívá se' 2, 346
zmrkává se ‚stmívá se' 2, 346
zmy 1. os. pl. ind. préz. 4, 606
zmy su 1. os. pl. ind. préz. 4, 606
zm'ek ‚obleva' 2, 378
zobáki ‚přední konce sanic' 3, 354
zoda ‚limonáda' 2, 440
zodofka ‚limonáda' 2, 440
zódofka kvantita 5, 298
zodovka kvantita 5, 298
zodufka ‚limonáda' 2, 440
zodúfka kvantita 5, 298
zódufka kvantita 5, 298
zoduvka kvantita 5, 298
zoguuvek ‚polštář' 1, 316
zohuavyk ‚polštář' 1, 316
zokrynt ‚zatáčka' 2, 332
zol příč. min. sg. m. 4, 540
zol příč. min. sg. m. 4, 540
zom'ynty ‚závěje' 2, 358
zoproška ‚jíška' 1, 208
zoprtek ‚zkažené vejce' 3, 516
zopyrstek ‚zkažené vejce' 3, 516
zorí sa ‚rozednívá se, svítá' 2, 342
zosmoška ‚jíška' 1, 208
zostat kvantita 5, 270
zoubek ‚stroužek česneku' 2, 92
zoudofka kvantita 5, 298
zoul příč. min. sg. m. 4, 540
zouprași ‚(svině je) sprasná' 3, 470
zouza ‚omáčka' 1, 210
zoza ‚omáčka' 1, 210
zracet ‚kácet stromy' 2, 204
zrakavej ‚šilhavý' 1, 138
zralý změna zr > zdr 5, 380
zrazený chléb (*chleba*) ‚brousek (u chleba)' 1, 264
zrňičí ‚zadina' 3, 232
zrostává ‚(brambor) klíčí' 3, 274
zrouna bilabiální w 5, 430
zrska ‚angrešt' 2, 48
zrustá ‚(brambor) klíčí' 3, 274
zrz m. ‚rez' 1, 396
zrza ‚rez' 1, 396
zrzavina ‚rez' 1, 396
zřebná ‚(kobyla je) březí' 3, 432
zřídlo (*zdři-, zřu-, žru-, zdřu-*) ‚pramen' 2, 308
zub ‚hřeb (u bran)' 3, 150
‚roženec' 3, 170
zubadla plt. ‚udidlo' 3, 364
zubadlo ‚udidlo' 3, 364
zubíki ‚zuby (u dřevěných hrabí)' 3, 252
zubíř ‚zhlavík (plužních koleček)' 3, 139
zuble plt. f. ‚udidlo' 3, 364
zubno ‚udidlo' 3, 364
zuby ‚zuby (u dřevěných hrabí)' 3, 252
zul příč. min. sg. m. 4, 540
zúl příč. min. sg. m. 4, 540
zulc ‚huspenina' 5, 592
zumb ‚hřeb (u bran)' 3, 150
zumjec'e ‚závěje' 2, 358
zundat ‚sundat' 1, 306
zunk ‚doušek' 2, 442
zurik ‚couvni!' 3, 454
zuryg ‚couvni!' 3, 454
zustat kvantita 5, 270
zustát kvantita 5, 270
zústat kvantita 5, 270
zustávat ‚bydlet' 1, 350
zústávat ‚bydlet' 1, 350
zutra změna í > ej > é (> í) 5, 88
zútra změna í > ej > é (> í) 5, 88
zuotoguovec ‚vážka, šídlo' 2, 138
(ne)*zval* ‚neporaz' 1, 164
zvalit ‚zvrhnout (např. fůru)' 3, 310
zvečera ‚kvečeru' 5, 546
zvečeříva se ‚stmívá se' 2, 346
zvedať se ‚kynout' 1, 258
zvejški ‚zhora' 2, 340
zverčija kapusta ‚šťavel' 2, 229
zverec ‚zajíc' 2, 102
‚králík' 3, 482
zvíčata ‚dvojčata' 1, 98
zvjeroklesťič ‚zvěroklestič' 3, 474
zvjerokleštec ‚zvěroklestič' 3, 474
zvjerokleštič ‚zvěroklestič' 3, 474
zvjeř f. ‚výztuž hlavy u kola' 3, 336
zvlačec ‚svlačec' 2, 256
zvolat ‚vzbudit' 1, 202
zvonek ‚rampouch' 2, 374
zvostát kvantita 5, 270
zvostat kvantita 5, 270
zvostávat ‚bydlet' 1, 350
zvraceť ‚kácet stromy' 2, 204
zvráťiť (*zrá-*) ‚zvrhnout (např. fůru)' 3, 310
zvŕhať ‚podmítat' 3, 108
zvrhávat ‚podmítat' 3, 108
zvrhnout (*s-*) ‚zvrhnout (např. fůru)' 3, 310
zvrhovať ‚podmítat' 3, 108
zvrcha ‚zhora' 2, 338
zvrchňice ‚peřina' 1, 314
zvrchňik ‚pohřbetník' 3, 372
zvrchu ‚zhora' 2, 338
zvršček ‚pohřbetník' 3, 372
zvršec ‚pohřbetník' 3, 372
zvršek ‚šárka' 3, 322
zvršek ‚pohřbetník' 3, 372
zvršina ‚pohřbetník' 3, 372
zvrška (*-ŕ-*) ‚zhora' 2, 338

zvr̲ška ‚pohřbetník‘ 3, 372
zvršk̲u (*-ŕ-*) ‚zhora‘ 2, 338
zvrəchu ‚zhora‘ 2, 338
zvun změny oN, eN > uN, yN 5, 144
zvundat ‚sundat‘ 1, 306
zvungel ‚rampouch‘ 2, 374
zv̲yk ‚zvyk‘ 2, 416
zvyška ‚zvýšená část kamen‘ 1, 334
zyma palatalizace 5, 328
z̲yma kvantita 5, 200
zymb ‚hřeb (u bran)‘ 3, 150
‚roženec‘ 3, 170
zymbad̲uo ‚udidlo‘ 3, 364
zymby ‚zuby (u dřevěných hrabí)‘ 3, 252
zytra změna í > ej > é (> í) 5, 88
zəgolí ‚mží‘ 2, 351
zəma kvantita 5, 200

z’ima palatalizace 5, 328

źeliny ‚léčivé byliny‘ 2, 240
źelo gen. sg. n. 4, 90
źelune św’ynta ‚letnice‘ 2, 460
źima palatalizace 5, 328
źim’ok ‚brambor‘ 3, 268
źjedzuny adj. z příč. trpného 4, 580

-ž postfixy u tázacích výrazů 5, 570
žaba ‚děvče‘ 1, 68
kvantita 5, 222
žába ‚děvče‘ 1, 68
kvantita 5, 222
žabí huba ‚nejedlá, jedovatá houba‘ 2, 226
žabi kfitko ‚blatouch‘ 2, 272
žabí klapeto ‚pomněnka‘ 2, 268
žabi kvíťi ‚blatouch‘ 2, 272
žabí mejdlo ‚pomněnka‘ 2, 268
žabí̲ očko ‚pomněnka‘ 2, 268
žabí pók ‚blatouch‘ 2, 272
žabí salát ‚šťavel‘ 2, 229
žabi ščavlik ‚šťavel‘ 2, 229
žabiak ‚blatouch‘ 2, 275
žabičk̲y ‚(dělat) žabky‘ 1, 110
žabina ‚nejedlá, jedovatá houba‘ 2, 226
žabinec ‚blatouch‘ 2, 272
žabjena ‚nejedlá, jedovatá houba‘ 2, 226
žabradlo ‚opěradlo‘ 1, 302
žabro ‚hřeblo‘ 1, 332
změna e > a, é > á 5, 132
změna e > a, é > á 5, 134
žabrúnek ‚pulec‘ 2, 172
žabřadlo ‚opěradlo‘ 1, 302
žabřiště ‚hrabiště‘ 3, 246
žábk̲y ‚(dělat) žabky‘ 1, 110
žádný skupiny nn, dn 5, 428
žal̲ příč. min. sg. m. 4, 566
žál̲ příč. min. sg. m. 4, 566
žalą́dek kvantita 5, 258
žalódek kvantita 5, 258
žalǫdek kvantita 5, 258
žaloudek kvantita 5, 258
žalud kvantita 5, 258
žaludek kvantita 5, 258
žal̲udek kvantita 5, 258
žalúdek kvantita 5, 258
žal̲údek kvantita 5, 258
žałúžek ‚blatouch‘ 2, 272
žangel ‚rampouch‘ 2, 374
žánný skupiny nn, dn 5, 428
žáný skupiny nn, dn 5, 428
žapka ‚srp‘ 3, 178
žapka ‚podložka u zákolníku‘ 3, 340
žapk̲y ‚(dělat) žabky‘ 1, 110
žarósek ‚blatouch‘ 2, 272
žar̲ou̲š ‚blatouch‘ 2, 272
žarouž ‚blatouch‘ 2, 272
žarúž ‚blatouch‘ 2, 272
žarúžek ‚blatouch‘ 2, 272
žat̲ ‚kosit obilí‘ 3, 156
inf. 4, 500
žát̲ inf. 4, 500
žaúdek kvantita 5, 258
žbánečka ‚borůvka‘ 2, 232
žb̲ánek viz (*d*)*žb̲ánek*
žbelec ‚hřebelec‘ 3, 441
žbelík ‚máselnice‘ 1, 232
žberačka ‚sběračka‘ 1, 288
žberc ‚hřebelec‘ 3, 441
žberce n. ‚hřebelec‘ 3, 441
žbercle n. ‚hřebelec‘ 3, 441
žberec (*žbje-*) ‚hřebelec‘ 3, 441
žbílec (*-i-*) ‚hřebelec‘ 3, 441
žbilko ‚hřeblo‘ 1, 332
žbílko ‚hřebelec‘ 3, 441
žbiračka ‚sběračka‘ 1, 286
žbíračka ‚sběračka‘ 1, 288
žbircle f. ‚hřebelec‘ 3, 441
žbircle n. ‚hřebelec‘ 3, 441
žbírec (*-i-*) ‚hřebelec‘ 3, 441
žbírek ‚hřebelec‘ 3, 441
žbírko ‚hřeblo‘ 1, 332
‚hřebelec‘ 3, 441
žbjeračka ‚sběračka‘ 1, 286
žblabuňe ‚(dělat) žabky‘ 1, 112
žblabuňki ‚(dělat) žabky‘ 1, 112
žbloňa ‚škraloup‘ 1, 220
žbluňa ‚tůň‘ 2, 314
žblunča ‚tůň‘ 2, 314
žbluňky ‚(dělat) žabky‘ 1, 112
žbrudňe ‚tůň‘ 2, 314
žbuk ‚tůň‘ 2, 314
žbun ‚keř‘ 2, 212
žbunek ‚konvička na mléko‘ 1, 284
žbunyk ‚konvička na mléko‘ 1, 284
žďáře ‚(kráva) trká‘ 3, 414
žďeliny ‚třísky‘ 1, 392
žder ‚ramena (plužních koleček)‘ 3, 144
‚zadní ramena vozu‘ 3, 317
žďer f. ‚výztuž hlavy u kola‘ 3, 336
žďerka ‚výztuž hlavy u kola‘ 3, 336
žderř f. ‚výztuž hlavy u kola‘ 3, 336
žďeř f. ‚výztuž hlavy u kola‘ 3, 336
žďīmat̲ ‚ždímat‘ 1, 320
žďírka ‚výztuž hlavy u kola‘ 3, 336
ždmout ‚ždímat‘ 1, 320
žduchat ‚šťouchat‘ 5, 596
žďuchat ‚šťouchat‘ 5, 596
ždžímat ‚ždímat‘ 1, 320
že změna e, ě > i 5, 115
žebirko ‚hřeblo‘ 1, 332
žebra ‚strniště nerovnoměrně vysoké‘ 3, 178
žebráci ‚plody lopuchu‘ 2, 285
‚neposečená stébla za sekáčem‘ 3, 182
žebráckí fši ‚plody lopuchu‘ 2, 282
žebráck̲í knoflík̲y ‚plody lopuchu‘ 2, 282
žebrák̲y ‚plody lopuchu‘ 2, 282
žebrat̲ ‚žebrat‘ 2, 398
žebrát ‚žebrat‘ 2, 398
žebrinka ‚opěradlo trakaře‘ 3, 380
žebro ‚hřeblo‘ 1, 332
‚strniště nerovnoměrně vysoké‘ 3, 180
žeb̲ř m. ‚jesle‘ 3, 80
žebřák ‚žebřiňák‘ 3, 288
žebře ‚strniště nerovnoměrně vysoké‘ 3, 180
žebřéček ‚opěradlo trakaře‘ 3, 380
žebřék ‚opěradlo trakaře‘ 3, 380
žebři n. ‚vrchní bidlo žebřin‘ 3, 292
žebří n. ‚jesle‘ 3, 80
žebříček ‚šeřík‘ 2, 46
‚čelo vozu‘ 3, 349
žebříček ‚zhlavík (plužních koleček)‘ 3, 139
žebř̲íček ‚opěradlo trakaře‘ 3, 380
žebřík ‚opěradlo trakaře‘ 3, 380
žebř̲ík (*ře-*) ‚jesle‘ 3, 80
žebř̲ina ‚vrchní bidlo žebřin‘ 3, 292
žebř̲ina (*ře-*) ‚jesle‘ 3, 80
žebřináč ‚žebřiňák‘ 3, 288
žebřinák ‚žebřiňák‘ 3, 288
žebřiňák ‚žebřiňák‘ 3, 288
žebřini ‚žebřiňák‘ 3, 290
žebřinka ‚zhlavík (plužních koleček)‘ 3, 139
žebř̲inka (*ře-*) ‚opěradlo trakaře‘ 3, 380
žebřinovej wúz ‚žebřiňák‘ 3, 290
žebřová hul ‚vrchní bidlo žebřin‘ 3, 290
žeby účelové věty 5, 475
žedák ‚nejedlá, jedovatá houba‘ 2, 228
žédl̲o ‚pramen‘ 2, 308
žehro ‚hřeblo‘ 1, 332
žejbro ‚hřeblo‘ 1, 332
žel příč. min. sg. m. 4, 566
žel̲ésko ‚radlice pluhu‘ 3, 122
‚radlice rádla‘ 3, 134
želez’ňak ‚bubínek (kamínka)‘ 1, 328
želísko ‚radlice pluhu‘ 3, 122
‚radlice rádla‘ 3, 134
želko ‚radlice pluhu‘ 3, 122
želosko ‚radlice pluhu‘ 3, 122
‚radlice rádla‘ 3, 134
žemejžle n. ‚dešťovka‘ 2, 168
žeml̲e ‚vánočka‘ 2, 472
žeml̲e ‚houska‘ 1, 270
žemlice ‚šárka‘ 3, 322
žemlička ‚houska‘ 1, 270
žencká ‚žena‘ 1, 72
žene ‚(brambor) klíčí‘ 3, 274
žene klíče ‚(brambor) klíčí‘ 3, 275
žene se ‚(kráva) se běhá‘ 3, 394
žengruta ‚ropucha‘ 2, 176
žeňich ‚milý‘ 1, 82
žeňiši ‚plody lopuchu‘ 2, 282
ženská ‚žena‘ 1, 72
žeráb vsouvání souhlásek 5, 376
žerd m. ‚pavuza‘ 3, 300
žerď ‚bidlo‘ 1, 326
‚podélný trámek v plotě‘ 3, 95
žerď (*-d*) f. ‚pavuza‘ 3, 300
žerď ‚vrchní bidlo žebřin‘ 3, 290

žerďe f. ‚podélný trámek v plotě‘ 3, 95
žerdz' ‚hřad‘ 3, 522
žerdž ‚podélný trámek v plotě‘ 3, 95
‚hřad‘ 3, 522
žertka ‚bidýlko nad kamny‘ 1, 324
‚hřad‘ 3, 522
žęvot změna i > e, ę 5, 120
žežulička ‚kukačka‘ 2, 108
žežulka ‚kukačka‘ 2, 108
žęvot změna i > e, ę 5, 120
žga ‚(kráva) trká‘ 3, 414
žgraň změna sk > šk 5, 402
žgruta ‚ropucha‘ 2, 174
žhrtka ‚bidýlko nad kamny‘ 1, 324
žhŗtka zvratná redukce 5, 188
ži změna e, ě > i 5, 115
žiberko (*ží-*) ‚sítko (na mouku)‘ 1, 254
žice ‚lžíce‘ 1, 290
žíce ‚lžíce‘ 1, 288
žička ‚lžíce‘ 1, 288
žid ‚bubák (uschlý zbytek květu na spodu jablka)‘ 2, 64
žiďi ‚plody lopuchu‘ 2, 282
žiďi ‚neposečená stébla za sekáčem‘ 3, 182
židla ‚židle‘ 1, 300
židla (*-e*) ‚truhla na mouku‘ 1, 250
žídla ‚truhla na mouku‘ 1, 250
židle ‚židle‘ 1, 300
žídle ‚truhla na mouku‘ 1, 250
‚židle‘ 1, 300
židlice ‚židle‘ 1, 300
židlička ‚židle‘ 1, 300
žídlo ‚vážka, šídlo‘ 2, 138
žídlo ‚zadní ramena vozu‘ 3, 316
žídlo ‚pramen‘ 2, 308
židofskí knoflíki ‚plody lopuchu‘ 2, 282
židoųská mateř ‚mateřídouška‘ 2, 252
židovo hříbje ‚žluva‘ 2, 104
židovo řibje ‚žluva‘ 2, 104
žiga ‚provaz na utažení pavuzy‘ 3, 306
žigla ‚truhla na mouku‘ 1, 250
žíglo ‚pramen‘ 2, 308
žigła se ‚viklá se‘ 1, 142
žígųa ‚truhla na mouku‘ 1, 250
žihadlo ‚vážka, šídlo‘ 2, 138
žihel ‚truhla na mouku‘ 1, 250
žihle ‚truhla na mouku‘ 1, 250
žíhle ‚truhla na mouku‘ 1, 250
žihlice ‚truhla na mouku‘ 1, 250
žihlička ‚truhla na mouku‘ 1, 250
žichlička ‚truhla na mouku‘ 1, 250
žil příč. min. sg. m. 4, 566
žíl příč. min. sg. m. 4, 566
žila ‚pomlázka (svazek prutů)‘ 2, 454
žíla ‚brousek (u chleba)‘ 1, 264
‚pomlázka (svazek prutů)‘ 2, 454
žile ‚pomlázka (svazek prutů)‘ 2, 454
žilka ‚pomlázka (svazek prutů)‘ 2, 454
žilnej list ‚jitrocel kopinatý‘ 2, 241
žima palatalizace 5, 328
žímat ‚ždímat‘ 1, 320
žíně ‚hezká dívka‘ 5, 608
žingla ‚truhla na mouku‘ 1, 250
žiropáda ‚chlupatá housenka (tmavá)‘ 2, 154
žit kvantita 5, 250
žít kvantita 5, 250
žít ‚kosit obilí‘ 3, 156
inf. 4, 500
žitní strňisko ‚strniště po žitě‘ 3, 192
žitní strňišťe (*-íšťe*) ‚strniště po žitě‘ 3, 192
žitňisko ‚strniště po žitě‘ 3, 192
žitňísko ‚strniště po žitě‘ 3, 192
žitňišťe ‚strniště po žitě‘ 3, 192
žitňíšťe ‚strniště po žitě‘ 3, 192
žítňišťe ‚strniště po žitě‘ 3, 192
žito ‚pšenice‘ 3, 156
žito ‚žito‘ 3, 154
žíto ‚žito‘ 3, 154
žitofka ‚spodní část snopu‘ 3, 188
žítová ‚spodní část snopu‘ 3, 188
žitovÍ ‚spodní část snopu‘ 3, 188
žítoví ‚spodní část snopu‘ 3, 188
živej nehet ‚chlupatá housenka (tmavá)‘ 2, 154
živinár ‚zvěrokleštič‘ 3, 476
živinář ‚zvěrokleštič‘ 3, 476
živit kvantita 5, 250
živnost ‚velká hospodářská usedlost‘ 3, 62
žížala ‚dešťovka‘ 2, 168
žlab ‚okapový žlab‘ 1, 380
‚žleb‘ 2, 302
‚žlab pro koně‘ 3, 80
‚žlab pro prasata‘ 3, 86
žlab ‚žlab pro krávy‘ 3, 78
žlabec ‚okapový žlab‘ 1, 380
žlábek ‚žlab pro prasata‘ 3, 84
‚okapový žlab‘ 1, 380
žlabi ‚strniště nerovnoměrně vysoké‘ 3, 180
žlabina ‚údolí‘ 2, 300
žleb ‚okapový žlab‘ 1, 380
‚žlab pro koně‘ 3, 80
žleb ‚údolí‘ 2, 300
‚žleb‘ 2, 303
‚žlab pro krávy‘ 3, 78
žlíbek ‚okapový žlab‘ 1, 380
‚žlab pro prasata‘ 3, 84
žlíce ‚lžíce‘ 1, 288
žlička ‚lžíce‘ 1, 288
žlna ‚žluva‘ 2, 104
žloudek ‚žloutek‘ 1, 216
žloutek ‚žloutek‘ 1, 216
žloutenka ‚blatouch‘ 2, 272
žloutko ‚žloutek‘ 1, 216
žltko ‚žloutek‘ 1, 216
žlub ‚žlab pro krávy‘ 3, 78
žluba ‚žluva‘ 2, 102
žluna (*-l-*) ‚žluva‘ 2, 104
žluňa ‚žluva‘ 2, 104
žlupka ‚slupka’ 2, 66
žluťáč ‚blatouch‘ 2, 272
žluťáček ‚blatouch‘ 2, 270
žluťáčí ‚blatouch‘ 2, 272
žluťák ‚blatouch‘ 2, 270
žlutí kitki ‚blatouch‘ 2, 275
žlútko ‚žloutek‘ 1, 216
žlutoplesk ‚blatouch‘ 2, 272
žlutý l sonans 5, 176
žltí l sonans 5, 176
žluva ‚žluva‘ 2, 102
žlúva ‚žluva‘ 2, 104
žluwa ‚žluva‘ 2, 104
žlúwa ‚žluva‘ 2, 104
žlva ‚žluva‘ 2, 104
žĺtek ‚žloutek‘ 1, 216
žĺtko ‚žloutek‘ 1, 216
žĺttý l sonans 5, 176
žĺtý l sonans 5, 176
žlutko ‚žloutek‘ 1, 218
žlútko ‚žloutek‘ 1, 218
žlutý l sonans 5, 176
žlúva ‚žluva‘ 2, 102
žmejchat ‚ždímat‘ 1, 320
žmolečki ‚drobenka‘ 1, 278
žmoleňice ‚drobenka‘ 1, 278
žmolenka ‚drobenka‘ 1, 278
žmolinka ‚drobenka‘ 1, 278
žmolka ‚drobenka‘ 1, 278
žmoulenka ‚drobenka‘ 1, 278
žmout ‚ždímat‘ 1, 320
žna ‚žně‘ 3, 160
žňa plt. n. ‚žně‘ 3, 158
žňe plt. f. ‚žně‘ 3, 158
žňiva plt. n. ‚žně‘ 3, 158
žňivo ‚žně‘ 3, 158
žnoul příč. min. sg. m. 4, 566
žnout ‚kosit obilí‘ 3, 156
žnout inf. 4, 500
žňout inf. 4, 500
žnú příč. min. sg. m. 4, 566
žnuł příč. min. sg. m. 4, 566
žnúł příč. min. sg. m. 4, 566
žnyć inf. 4, 500
žofana ‚sběračka‘ 1, 286
žok ‚jařmo‘ 3, 376
žolesko ‚radlice pluhu‘ 3, 122
žonska ‚žena‘ 1, 72
žoužala ‚dešťovka‘ 2, 168
žoužel ‚drůbež‘ 3, 491
žoųna ‚žluva‘ 2, 104
žoųundek kvantita 5, 258
žoųva ‚žluva‘ 2, 102
žŗď zvratná redukce 5, 188
žrjédło ‚pramen‘ 2, 308
žrtka ‚bidýlko nad kamny‘ 1, 324
‚hřad‘ 3, 522
žŗtka zvratná redukce 5, 188
žufan ‚sběračka‘ 1, 286
žufánek ‚sběračka‘ 1, 288
žufánek ‚sběračka‘ 1, 286
žuje ‚(kráva) přežvykuje‘ 3, 412
žuk ‚jařmo‘ 3, 376
žułna ‚žluva‘ 2, 104
žułtek ‚žloutek‘ 1, 216
žułtko ‚žloutek‘ 1, 216
žułtý l sonans 5, 176
žúłtý l sonans 5, 176
žumpa ‚tůň‘ 2, 314
žun příč. min. sg. m. 4, 566
žuna ‚žluva‘ 2, 104
žuňa ‚žluva‘ 2, 104
žuńć inf. 4, 500
župina ‚slupka’ 2, 66
žúrit se ‚pospíchat‘ 1, 160
žútek ‚žloutek‘ 1, 216
žutko ‚žloutek‘ 1, 216
žútko ‚žloutek‘ 1, 216
žutý l sonans 5, 176
žútý l sonans 5, 176
žuųty l sonans 5, 176

žúu̯ty l sonans 5, 176
žuva ‚žluva‘ 2, 102
‚žvýkačka‘ 5, 602
žuvačka ‚žvýkačka‘ 5, 602
žuža ‚žvýkačka‘ 5, 602
žvačka ‚žvýkačka‘ 5, 602
žváchá ‚(kráva) přežvykuje‘ 3, 412
žvachel ‚chumáč ovoce‘ 2, 58
žvachol ‚chumáč ovoce‘ 2, 58
žvala ‚udidlo‘ 3, 366
žvale ‚udidlo‘ 3, 366
žvanda ‚žvýkačka‘ 5, 602
žvanec ‚chumáč ovoce‘ 2, 58
žvejče ‚(kráva) přežvykuje‘ 3, 412
žvejda ‚žvýkačka‘ 5, 602
žvejka ‚žvýkačka‘ 5, 602
žvejkajda ‚žvýkačka‘ 5, 602
žvejkalka ‚žvýkačka‘ 5, 602
žvejkanda ‚žvýkačka‘ 5, 602
žvejksna ‚žvýkačka‘ 5, 602
žvejncna ‚žvýkačka‘ 5, 602
žvéše ‚(kráva) přežvykuje‘ 3, 412
žvicka ‚žvýkačka‘ 5, 602
žvicna ‚žvýkačka‘ 5, 602
žviglá se ‚viklá se‘ 1, 142
žvinda ‚žvýkačka‘ 5, 602
žvyca ‚žvýkačka‘ 5, 602
žvy̯chá ‚(kráva) přežvykuje‘ 3, 412
žvyka ‚žvýkačka‘ 5, 602
žvý̯ká ‚(kráva) přežvykuje‘ 3, 412
žvýkajda ‚žvýkačka‘ 5, 602
žvyksna ‚žvýkačka‘ 5, 602
žvynda ‚žvýkačka‘ 5, 602
žvyzna ‚žvýkačka‘ 5, 602
žýberko ‚sítko (na mouku)‘ 1, 254
žydla ‚opěradlo‘ 1, 304
žydy ‚(dělat) žabky‘ 1, 110
žyma kvantita 5, 200
palatalizace 5, 328
žyžała ‚škvor‘ 2, 160
žəto redukce i, y (í, ý) 5, 158

əňčki ‚nyní‘ 5, 535
ənčko ‚nyní‘ 5, 535
əňčko ‚nyní‘ 5, 535
əňčkot ‚nyní‘ 5, 535
əňko ‚nyní‘ 5, 535

Rejstřík autorů

Za příjmením a rodným jménem autora a jeho autorskou zkratkou je uveden soupis položek, které zpracoval. Římská číslice označuje příslušný díl ČJA, za ní po tiretu následují čísla položek v tomto dílu.V závorkách je (po znaménku +) uvedena autorská zkratka spoluautora.

Bachmannová, Jarmila (Bá)
ČJA 1, 1–3, 29/220.4, 32–33, 71, 87 (+ Jč), 91, 124–126, 130, 137, 139, 141, 145, 147–149, 151, 181, 183, 193/220.5, 202 (+ Jč), 217, 219
ČJA 2, 99/229.3–101, 109, 111, 218, 221
ČJA 3, 18–25, 53, 56, 67, 70, 73–74, 183, 216–217, 219, 221, 240, 246–247
ČJA 4, 265–286
ČJA 5, 285–293, 301–328, 380

Balhar, Jan (Bh)
ČJA 1, 4, 6–7, 10, 17, 28/220.9, 30, 39–40, 42, 47, 56, 72–73, 83–85, 90, 93/220.6–94/220.2, 97, 99/220.7, 106, 111–112, 122, 125, 132–135, 144, 159, 164, 166, 168–169, 182, 185–186, 189, 191, 196–198, 203, 211, 215
ČJA 2, 5–6, 17, 25–28, 31, 80, 93, 104, 106, 113, 137, 152, 155, 171–172, 195/230.4, 219–220, 227–228
ČJA 3, 16–17, 46, 48–51, 58, 60–62, 68–69, 76–80, 99, 103, 105–107, 120, 122, 131–142, 144–145, 152–161, 172, 198–199
ČJA 4, 23–35, 67–69, 86, 183–199, 227–264, 340–360, 363–364
ČJA 5, 6–8, 10, 13, 15, 23–42, 84–90, 214, 215 (+ Km), 216–232, 237–253, 255–284, 334–335, 337–346

Balátová, Eva (Bt)
ČJA 3, 9, 30, 41, 75, 118, 200–204, 220
ČJA 4, 6–9, 36–52, 122–130, 132–149, 209–221

Čižmárová, Libuše (Či)
ČJA 1, 23, 26, 41 (+ Mi), 44, 51, 68, 120, 127, 136, 163 (+ Mi), 173, 177, 180, 188, 209
ČJA 2, 8, 24, 29, 30, 33, 41, 50, 53, 78, 92 (+ Hl), 107, 110, 122, 164, 165, 199–201, 213, 214
ČJA 3, 1–8, 37–40, 42, 45, 47, 95, 96, 119, 224–227, 231
ČJA 4, 18, 131, 222–226, 365–401, 429
ČJA 5, 105–111, 113–129, 161–180, 372, 381–385, 390, 392, 394–398, 402, 403, 409

Fic, Karel (Fi)
ČJA 1, 11, 18–19, 21–22, 24, 52, 61–62, 70, 92, 95, 102–104, 108, 117, 119, 157, 178, 184, 187, 190, 192, 195, 201, 206, 216
ČJA 2, 2, 10, 16, 19–20, 34, 36–38, 40, 47, 72, 148–149, 170, 177–178, 184, 209
ČJA 3, 11–12, 26–29, 100, 110, 130, 146–147, 150–151, 167, 170–171, 193–194, 206–207, 211–212, 222, 232–236, 238, 242–244, 248
ČJA 4, 90–121, 165–168, 287–292, 294, 296–321
ČJA 5, 16–22, 65–66, 112, 185–192, 202–213, 412–447

Hladká, Zdeňka (Hd)
ČJA 1, 5 (+ Pv), 16, 50/220.3, 59, 79, 88, 98
ČJA 2, 70

Hlavsová, Jaroslava (Hl)
ČJA 1, 15, 31, 36–37, 57, 67, 74, 86, 100, 114, 115, 129, 142, 150, 160, 161, 162, 165, 167, 174–176, 212
ČJA 2, 92 (+ Či), 95–97, 112, 215–216, 224–225

Hlubinková, Zuzana (Hb)
ČJA 3, 91, 101–102, 104, 127–128, 143
ČJA 4, 10–17, 19–22
ČJA 5, 97 (+ Km), 100, 140–141, 144–156, 370–371, 373–375, 386–387, 393, 399, 401, 404–408, 410–411

Ireinová, Martina (Ir)
ČJA 3, 13, 72, 82–83, 97, 113, 117, 123, 190–192, 214, 223, 250–251
ČJA 4, 57–58, 70, 82–85, 293, 295, 322, 361–362, 421–423, 425–427, 430–431
ČJA 5, 43–45, 54–59, 69–72, 400

Jančák, Pavel (Jč)
ČJA 1, 63, 66, 78, 82, 87 (+ Bá), 110, 155, 158, 170–171, 200, 202 (+ Bá)
ČJA 2, 3, 90–91, 159, 186, 204–208/230.2, 210–211, 217

Kloferová, Stanislava (Kl)
ČJA 1, 8, 38, 43 (+ Mi), 107, 172, 179
ČJA 2, 18, 21–22, 32, 52, 75, 86, 118, 132, 134–135, 142, 145, 147, 153, 161–162, 169, 179–180
ČJA 3, 31–36, 52, 54–55, 57, 65–66, 84–90, 94, 98, 111, 182, 210, 213, 228, 229–230
ČJA 4, 53–56, 59–66, 71–81, 402–417, 424
ČJA 5, 294–295, 448.1–462.4

Komárková, Zina (Km)
ČJA 1, 53/220
ČJA 2, 60–62, 64–66, 76, 79, 174–176
ČJA 5, 1–5, 9, 12, 82, 83, 91–96, 97 (+ Hb), 98, 99, 101–104, 215 (+ Bh), 233–236, 254, 329–333, 350–353, 358, 359, 369, 388, 389

Konečná, Hana (Ko)
ČJA 4, 150–164,169–182, 200–208, 418–420
ČJA 5, 47–53, 130–139, 142–143, 157–160, 181–184, 193–201, 336, 347, 354, 376–379, 391

Lamprechtová-Michálková, Věra (Mi)
ČJA 1, 12, 41 (+ Či), 43 (+ Kl), 69, 76, 96, 113, 131, 143, 156, 163 (+ Či)

Landsmann, Rostislav (Ln)
ČJA 1, 101, 204

Majerčáková, Zuzana (Mj)
ČJA 1, 49, 65, 210
ČJA 2, 12, 15, 35/229.1, 73–74, 81–82, 85, 88–89, 144, 151, 154, 173, 181/229.4–183, 188

Omelková, Milada (Om)
ČJA 1, 46, 77, 118, 123, 208
ČJA 2, 45–46, 54–57, 71, 77, 84, 94, 98, 105, 114, 117, 143, 146, 191–193, 196, 198/230.1

Pleskalová, Jana (Pl)
ČJA 1, 13–14, 25/222.4, 34–35, 45, 54–55, 58, 60/222.6, 80/221.9, 81/220.8, 109, 116/221.6, 121, 128, 138, 140, 146, 152, 153/221.2, 154, 194/222.1, 199/221.1, 205, 207, 213–214
ČJA 2, 11, 23, 121, 123–126, 127/230.5, 128/230.3, 129/229.5, 130–131, 133, 136, 138–141, 150, 194
ČJA 3, 108–109, 112, 114–116, 124–126, 129, 178, 184–186, 189, 205

Povolná, Renata (Pv)
ČJA 1, 5 (+ Hd), 9, 20, 48, 75, 89, 218
ČJA 2, 1, 4, 13–14, 48, 63, 102–103, 115–116, 119–120, 167–168, 187, 197, 202–203, 212, 226

Šipková, Milena (Ši)
ČJA 1, 27
ČJA 2, 39, 43–44, 49, 58–59, 67, 87, 108, 156–158, 160, 163, 189, 190, 222–223
ČJA 3, 10, 92–93, 148–149, 162–166, 173, 175, 180–181, 195–197, 209, 215, 218, 237, 239, 241, 245, 249
ČJA 4, 1–5, 87–89, 323–339, 428
ČJA 5, 46, 60–64, 67–68, 73–81, 296–300, 348–349, 355–357, 360–368

Vojtová, Jarmila (Vj)
ČJA 1, 64
ČJA 2, 7/229.2, 9, 68–69, 83, 166, 185
ČJA 3, 14–15, 43–44, 59, 63–64, 71, 81, 168–169, 174, 176–177, 179, 187–188, 208

Bibliografie

V soupisu je evidována literatura vztahující se k otázkám vývoje a stavu českých nářečí (popř. běžné mluvy) od roku 1968. Odborná literatura před tímto rokem je obsažena v monografii J. Běliče *Nástin české dialektologie* (1972). Bibliografie je uspořádána do těchto oddílů: knižní publikace, samostatné kapitoly v knižních publikacích, jazykové atlasy, CD, stati v časopisech, periodikách a sbornících. V samostatném oddíle se uvádějí rukopisné disertační a diplomové práce uložené v archivech našich univerzit.

K n i h y

BACHMANN, L.: *Nářečí na Vysokomýtsku*. Academia, Praha 2001.

BACHMANNOVÁ, J.: *Podkrkonošský slovník*. Academia, Praha 1998.

BACHMANNOVÁ, J.: *Za života se stane ledacos. Vyprávěnky ze Železnobrodska.* Nakladatelství Bor, Liberec 2008.

BALHAR, J.: *Skladba lašských nářečí*. Academia, Praha 1974.

BALHAR, J. – BAUER, J. – BENEŠ, P. – BLAŽEK, J. – FIC, K. – HAVLOVÁ, E. – CHLOUPEK, J. – JELÍNEK, M. – KOPEČNÝ, F. – KRČMOVÁ, M. – LAMPRECHT, A. – MICHÁLKOVÁ, V. – OHNESORG, K. – PROKEŠOVÁ, S. – RUSÍNOVÁ, Z. – SKULINA, J. – ŠARAPATKOVÁ, Ž. – ŠAUR, V. – ŠEVČÍK, O. – ŠLOSAR, D. – ŠRÁMEK, R. – UHER, F.: *O češtině každodenní*. Blok, Brno 1984.

BALHAR, J. – KLOFEROVÁ, S. – VOJTOVÁ, J.: *U nás ve Vídni. Vídeňští Češi vzpomínají*. Masarykova univerzita, Brno 1999.

BASARA, J.: *Słownictwo polskich gwar Śląska na terenie Czechosłowacji*. Polska Akademia Nauk a Zakład Narodowy imienia Ossolińskich, Wrocław – Warszawa–Kraków–Gdańsk 1975.

BĚLIČ, J.: *Přehled nářečí českého jazyka (s mapkou)*. Státní pedagogické nakladatelství, Praha 1971.

BĚLIČ, J.: *Nástin české dialektologie*. Státní pedagogické nakladatelství, Praha 1972.

BOGOCZOVÁ, I.: *Jazyková komunikace mládeže na dvojjazyčném území českého Těšínska (Zpráva o dotazníkovém průzkumu)*. Ostravská univerzita, Ostrava 1993.

BOGOCZOVÁ, I.: *Typologicky relevantní rozdíly mezi polštinou a češtinou jako zdroj jazykové interference*. Ostravská univerzita, Ostrava 2001.

BOGOCZOVÁ, I. – FIC, K. – CHLOUPEK, J. – JANDOVÁ, E. – KRČMOVÁ, M. – MÜLLEROVÁ, O.: *Tváře češtiny*. Ostravská univerzita, Ostrava 2000.

BRABCOVÁ, R.: *Městská mluva v Brandýse nad Labem*. Univerzita Karlova, Praha 1973.

CUŘÍN, F.: *Kapitoly z dějin českých nářečí a místních a pomístních jmen*. Univerzita Karlova, Praha 1970.

CUŘÍN, F.: *Jazyk: nářečí, místní jména, slangy*. Jihočeské nakladatelství, České Budějovice 1986.

ČERMÁK, F. – BLATNÁ, R. (eds.): *Manuál lexikografie*. Nakladatelství H&H, Jinočany 1995.

DANEŠ, F.: *Český jazyk na přelomu tisíciletí*. Academia, Praha 1997.

DAVIDOVÁ, D.: *Kapitoly z dialektologie*. Ostravská univerzita, Ostrava 1992.

DAVIDOVÁ, D.: *Zájmenná deklinace v mluvě střední generace města Havířova*. Sfinga, Ostrava 1994.

DAVIDOVÁ, D.: *Jmenná deklinace v mluvě střední generace města Havířova*. Tilia, Ostrava 1996.

DAVIDOVÁ, D. – BOGOCZOVÁ, I. – JANDOVÁ, E.: *Využití jazyka při řízení pracovních kolektivů v ostravské průmyslové aglomeraci se zaměřením na zkoumání česko-slovensko-polské jazykové interference*. Státní pedagogické nakladatelství, Praha 1990.

DAVIDOVÁ, D. – BOGOCZOVÁ, I. – FIC, K. – HUBÁČEK, J. – CHLOUPEK, J. – JANDOVÁ, E.: *Mluvená čeština na Moravě*. Tilia, Ostrava 1997.

DEJMEK, B.: *Běžně mluvený jazyk (běžná mluva) města Přelouče*. Pedagogická fakulta, Hradec Králové 1976.

DEJMEK, B.: *Běžně mluvený jazyk nejstarší generace Hradce Králové (se zaměřením na diferenční rysy hláskové a morfologické)*. Pedagogická fakulta, Hradec Králové 1981.

DEJMEK, B.: *Cvičení ze základů slavistiky, z historické gramatiky a z dialektologie*. Pedagogická fakulta, Hradec Králové 1985 (2. vyd. Gaudeamus, Hradec Králové 1991).

DEJMEK, B.: *Běžně mluvený jazyk nejmladší generace Hradce Králové (hláskosloví a morfologie)*. Pedagogická fakulta, Hradec Králové 1987.

DEJNA, K.: *Słownik gwary czeskiej mieszkańców Kucowa*. Zakład Narodowy imienia Ossolińskich, Wrocław–Warszawa–Kraków 1990.

FROLEC, V. (ed.): *Současná vesnice. Teoretické, metodologické a kulturně politické problémy integrovaného společenskovědního výzkumu*. Blok, Brno 1978.

HLADKÁ, Z.: *Přenesená pojmenování rostlin v českých dialektech*. Masarykova univerzita, Brno 2000.

HLADKÁ, Z. et al.: *Čeština v současné soukromé korespondenci. Dopisy, e-maily, SMS*. Masarykova univerzita, Brno 2005.

HLUBINKOVÁ, Z.: *Tvoření slov ve východomoravských nářečích.* Masarykova univerzita, Brno 2010.
HOFFMANOVÁ, J. – MÜLLEROVÁ, O. – SCHNEIDEROVÁ, E.: *Mluvená čeština v autentických textech*. Nakladatelství H&H, Jinočany 1992.
HOLUB, Z.: *Dialektologická praktika. Úvod do praktické dialektologie*. Jihočeská univerzita, České Budějovice 1996.
HOLUB, Z.: *Genius loci jižních Čech. Sborník Dialektologického semináře katedry bohemistiky PF Jihočeské univerzity v Českých Budějovicích*. Jihočeská univerzita, České Budějovice 2000.
HOLUB, Z.: *Lexikon nejjižnějšího úseku českých nářečí*. Aleš Čeněk, Dobrá Voda 2003.
HOLUB, Z. – JANEČKOVÁ, M.: *Úvod do české dialektologie*. Pedagogická fakulta Jihočeské univerzity, České Budějovice 1993.
HRONEK, J.: *Obecná čeština*. Univerzita Karlova, Praha 1972.
HRONEK, J. – SGALL, P.: *Čeština bez příkras*. Nakladatelství H&H, Jinočany 1992.
CHLOUPEK, J.: *Pověry o češtině*. Blok, Brno 1968.
CHLOUPEK, J.: *Aspekty dialektu*. Univerzita Jana Evangelisty Purkyně, Brno 1971.
CHLOUPEK, J.: *Knížka o češtině*. Odeon, Praha 1974.
CHLOUPEK, J.: *Dichotomie spisovnosti a nespisovnosti*. Univerzita Jana Evangelisty Purkyně, Brno 1986.
JAKLOVÁ, A.: *Mluva mládeže v jižních Čechách*. Pedagogická fakulta Jihočeské univerzity, České Budějovice 1984.
JANČÁKOVÁ, J.: *Nářečí a běžná mluva na Příbramsku*. Univerzita Karlova, Praha 1987.
JANČÁKOVÁ, J. – JANČÁK, P.: *Mluva českých reemigrantů z Ukrajiny*. Karolinum, Praha 2004.
JANDOVÁ, E.: *Morfologicko-syntaktické prostředky deagentizace v mluvených projevech polsko-českého smíšeného pruhu*. Repronis, Olomouc 1998.
JEŘÁBEK, R.: *Počátky národopisu na Moravě. Antologie prací z let 1786–1884. Anfänge der Volkskunde in Mähren. Anthologie der Arbeiten aus den Jahren 1786–1884*. Ústav lidové kultury, Strážnice 1997.
JINDŘICH, J.: *Chodský slovník*. Studijní a vědecká knihovna Plzeňského kraje, Plzeň 2007.
KAZMÍŘ, S.: *J. Misárek-Slavičínský. Slovník valašského nářečí užívaného na Vsacku ve druhé polovině 19. století (1850–1900)*. Silvestr Kazmíř, Vsetín 2000.
KAZMÍŘ, S.: *Slovník valašského nářečí. I. část valašsko-česká. Přehled mluvnice.* Silvestr Kazmíř, Vsetín 2000.
KAZMÍŘ, S.: *Slovník valašského nářečí*. Dalibor Malina, Vsetín 2001.
KLIMEŠ, L.: *Komentovaný přehled výzkumu slangu v Československu, v České republice a ve Slovenské republice v létech 1920-1996*. Západočeská univerzita, Plzeň 1997.
KLOFEROVÁ, S.: *Mluva v severomoravském pohraničí*. Masarykova univerzita, Brno 2000.
KOLAŘÍK, J.: *Současná běžná mluva v Napajedlích*. Univerzita Palackého, Olomouc 1998.
KOLEKTIV AUTORŮ: *Těšínsko. Přírodní prostředí. Dějiny. Obyvatelstvo. Nářečí. Zaměstnání*. Tilia, Šenov u Ostravy 1997.
KOUDELA, B.: *Běžně mluvený jazyk osídlenců z Moravy v českém pohraničí severozápadním*. Okresní archiv v Ústí nad Labem, Ústí nad Labem 1971.
KRÁLÍK, S.: *Nářečí na Kelečsku*. Academia, Praha 1984.
KRČMOVÁ, M.: *Běžně mluvený jazyk v Brně*. Univerzita Jana Evangelisty Purkyně, Brno 1981.
KUČERA, K.: *Český jazyk v USA*. Univerzita Karlova, Praha 1990.
KUCHAŘ, J. – UTĚŠENÝ, S. (eds.): *Čeština všední i nevšední*. Academia, Praha 1972.
LAMPRECHT, A. (ved. aut. kolektivu) – BACHMANN, L. – BACHMANNOVÁ, J. – BLAŽEK, J. – FIC, K. – CHLOUPEK, J. – JANČÁK, P. – JANČÁKOVÁ, J. – KRASNICKÁ, J. – KRČMOVÁ, M. –MATĚJEK, F. – MICHÁLKOVÁ, V. – PLESKALOVÁ, J. – POLÍVKOVÁ, A. – RACKOVÁ, M. – RUBÍN, A. – SKULINA, J. – ŠEVČÍK, O. – ŠLOSAR, D. – ŠRÁMEK, R. – UTĚŠENÝ, S. – VAŠEK, A. – VORÁČ, J.: *České nářeční texty*. Státní pedagogické nakladatelství, Praha 1976.
LAMPRECHT, A. – ŠLOSAR, D. – BAUER, J.: *Historická mluvnice češtiny*. Státní pedagogické nakladatelství, Praha 1986.
MICHÁLKOVÁ, V.: *Studie o východomoravské nářeční větě*. Academia, Praha 1971.
NĚMEC, I.: *Vývojové postupy české slovní zásoby*. Nakladatelství Československé akademie věd, Praha 1968.
NEWERKLA, S. M.: *Sprachkontakte Deutsch – Tschechisch – Slowakisch. Wörterbuch der deutschen Lehnwörter im Tschechischen und Slowakischen: historische Entwicklung, Beleglage, bisherige und neue Deutungen*. Peter Lang, Frankfurt am Main 2004.
PLESKALOVÁ, J. – VINTR, J.: *Vídeňský podíl na počátcích českého národního obrození. Wiener Anteil an den Anfängen der tschechischen nationalen Erneuerung*. Academia, Praha 2004.
RACKOVÁ, M.: *Nářečí okrajového pásu třebívlického I*. Státní pedagogické nakladatelství, Praha 1978.
RUSÍNOVÁ, Z.: *Tvoření staročeských adverbií*. Univerzita Jana Evangelisty Purkyně, Brno 1984.
SKULINA, J.: *Ostravská mluva*. Profil, Ostrava 1979.
SOCHOVÁ, Z.: *Lašská slovní zásoba*. Academia, Praha 2001.
SVĚRÁK, F.: *Brněnská mluva*. Univerzita Jana Evangelisty Purkyně, Brno 1971.
ŠAUR, V.: *Od indoevropštiny k slezským nářečím*. Slezská univerzita, Opava 1993.
ŠAUR, V.: *České náslovné j*. Slezská univerzita, Opava 1994.
ŠIPKOVÁ, M.: *Stavba věty v mluvených projevech. Syntax hanáckých nářečí*. Nakladatelství H&H, Jinočany 1993.
ŠLOSAR, D.: *Slovotvorný vývoj českého slovesa*. Univerzita Jana Evangelisty Purkyně, Brno 1981.
ŠLOSAR, D.: *Spisovný jazyk v dějinách české společnosti*. Státní pedagogické nakladatelství, Praha 1982.
ŠLOSAR, D.: *Jazyčník*. Horizont, Praha 1985 (2. vyd. Dokořán, Praha 2004).
ŠLOSAR, D.: *Tisíciletá*. Horizont, Praha 1990 (2. vyd. Dokořán, Praha 2005).
ŠLOSAR, D.: *Otisky*. Dokořán, Praha 2006.
UTĚŠENÝ, S.: *Slovníček zábřežské hanáčtiny*. Okresní vlastivědné muzeum v Šumperku, Šumperk 1979.
VALÍKOVÁ, D.: *Běžně mluvený jazyk nejmladší generace města Havířova*. Státní pedagogické nakladatelství, Praha 1971.
VEČERKA, R. – ERHART, A. – HAVLOVÁ, E. – JANYŠKOVÁ, I. – KARLÍKOVÁ, H.: *K pramenům slov. Uvedení do etymologie*. Nakladatelství Lidové noviny, Praha 2006.
VOJTOVÁ, J.: *Slovník středomoravského nářečí horského typu*. Masarykova univerzita, Brno 2008.
VORÁČ, J.: *Česká nářečí jihozápadní II*. Academia, Praha 1976.

Části knih

BACHMANNOVÁ, J.: Tradiční dialekt a mluva mládeže na Železnobrodsku. In: Daneš, F. et al., *Český jazyk na přelomu tisíciletí*. Academia, Praha 1997, s. 183–192.

BACHMANNOVÁ, J.: Skupina nářeční česká. In: Karlík, P. – Nekula, M. – Pleskalová, J. (eds.), *Encyklopedický slovník češtiny*. Nakladatelství Lidové noviny, Praha 2002, s. 393–396.

BALHAR, J.: Skupina nářeční slezská. In: Karlík, P. – Nekula, M. – Pleskalová, J. (eds.), *Encyklopedický slovník češtiny*. Nakladatelství Lidové noviny, Praha 2002, s. 396–399.

BALHAR, J. – KLOFEROVÁ, S.: Krátkost moravská. In: Karlík, P. – Nekula, M. – Pleskalová, J. (eds.), *Encyklopedický slovník češtiny*. Nakladatelství Lidové noviny, Praha 2002, s. 236–237.

BALHAR, J. – KLOFEROVÁ, S. – ŠIPKOVÁ, M.: Enkláva českého jazyka. In: Karlík, P. – Nekula, M. – Pleskalová, J. (eds.), *Encyklopedický slovník češtiny*. Nakladatelství Lidové noviny, Praha 2002, s. 124–126.

FIC, K.: Podivínské nářečí. In: Kordiovský, E. et al., *Podivín – vlastivědný sborník jihomoravského města*. Státní okresní archiv Břeclav a Muzejní a vlastivědná společnost, Mikulov–Brno 1997, s. 457–465.

FIC, K.: O jazyku osad bývalé charvátské kolonizace na Břeclavsku. In: Kordiovský, E. – Klanicová, E. (eds.), *Město Břeclav*. Muzejní a vlastivědná společnost, Brno 2001, s. 488–490.

HLAVSOVÁ, J.: Monografický výzkum jazykové situace současné vesnice z hlediska jejího generačního i sociálního rozvrstvení a vývoje. In: Frolec, V. (ed.), *Současná vesnice*. Blok, Brno 1978, s. 54–58.

HLUBINKOVÁ, Z.: Nářečí. In: Nekuda, V. (ed.), *Veselsko*. Muzejní a vlastivědná společnost, Brno 1999, s. 161–166.

CHLOUPEK, J.: Perspektivy dialektu ve vývoji národního jazyka. In: Frolec, V. (ed.), *Současná vesnice*. Blok, Brno 1978, s. 63–69.

JANČÁK, P.: Mluva v západočeském pohraničí. In: Klimeš, L. (ed.), *Západočeská vlastivěda*. Západočeské nakladatelství, Plzeň 1992, s. 105–137.

JANČÁK, P.: Běžná mluva v Praze a její nářeční zázemí. In: Daneš, F. et al., *Český jazyk na přelomu tisíciletí*. Academia, Praha 1997, s. 200–211.

JANČÁK, P.: Mluva v severozápadočeském pohraničí. In: Daneš, F. et al., *Český jazyk na přelomu tisíciletí*. Academia, Praha 1997, s. 239–249.

JANČÁKOVÁ, J.: Nářečí středočeské obce Dobrovíz u Prahy. In: Daneš, F. et al., *Český jazyk na přelomu tisíciletí*. Academia, Praha 1997, s. 174–182.

JANEČKOVÁ, M.: Vývoj nářečních jevů v jihočeském regionu. In: Daneš, F. et al., *Český jazyk na přelomu tisíciletí*. Academia, Praha 1997, s. 193–200.

KLOFEROVÁ, S.: Mluva v severomoravském pohraničí. In: Daneš, F. et al., *Český jazyk na přelomu tisíciletí*. Academia, Praha 1997, s. 250–255.

KLOFEROVÁ, S.: Atlas jazykový, s. 48–50, Dialekt, s. 109–110, Dialektologie, s. 110, Dotazník, s. 116–117, Hranice nářeční, s. 170–171, Izoglosa, s. 189, Jádro nářečí, s. 191, Metoda jazykovězeměpisná, s. 261–262, Nářečí přechodová, s. 279, Skupina nářeční, s. 392–393, Skupina nářeční východomoravská, s. 401–404, Zeměpis areálový, s. 564–565. In: Karlík, P. – Nekula, M. – Pleskalová, J. (eds.), *Encyklopedický slovník češtiny*. Nakladatelství Lidové noviny, Praha 2002.

KLOFEROVÁ, S.: Nářečně různorodá oblast. In: Dokoupil, L. – Myška, M. – Svoboda, J. (eds.), *Kulturněhistorická encyklopedie Slezska a severovýchodní Moravy II (N-Ž)*. Repronis, Ostrava 2005, s. 23-25.

KLOFEROVÁ, S.: Dialektologie. In: Večerka, R. – Pleskalová, J. – Krčmová, M. – Karlík, P. (eds.), *Kapitoly z dějin české jazykovědné bohemistiky*. Academia, Praha 2007, s. 336–376.

KLOFEROVÁ, S.: Nářečí. In: Ondráčková, M. – Stalmach, L. (eds.), *Vír v údolí Svratky*. Obec Vír, Vír 2008, s. 160–164.

KLOFEROVÁ, S.: Nářečí na Boskovicku. In: Válka, M. (ed.) a kol., *Lidová kultura a nářečí na Boskovicku*. Vlastivěda Boskovicka. Svazek 2. Muzeum Boskovicka v nakladatelství Albert, Boskovice 2009, s. 293–311.

KLOFEROVÁ, S.: Mapping the Slavic languages. In: Lameli, A. – Kehrein, R. – Rabanus, S. (eds.), *Language and Space An International Handbook of Linguistic Variation. Volume 2. Language Mapping*. De Gruyter, Berlin – New York 2010, s. 317–333.

KRČMOVÁ, M.: Vytváření jazyka pro běžnou komunikaci. In: Frolec, V. (ed.), *Současná vesnice*. Blok, Brno 1978, s. 59–62.

KRČMOVÁ, M.: Nářečí na Brněnsku. In: Sirovátka, O. (ed.), *Město pod Špilberkem. O lidové kultuře, tradicích a životě lidí v Brně a okolí.* Doplněk, Brno 1993, s. 55–65.

KRČMOVÁ, M.: Současná běžná mluva v českých zemích. In: Daneš, F. et al., *Český jazyk na přelomu tisíciletí*. Academia, Praha 1997, s. 160–172.

KRČMOVÁ, M.: Mluva dítěte v dnešní moravské jazykové situaci. In: Daneš, F. et al., *Český jazyk na přelomu tisíciletí*. Academia, Praha 1997, s. 219–224.

KRČMOVÁ, M.: Proměny brněnské městské mluvy. In: Daneš, F. et al., *Český jazyk na přelomu tisíciletí*. Academia, Praha 1997, s. 225–230.

ŠIPKOVÁ, M.: Jak se adaptují nářeční mluvčí na mluvu Prostějova. In: Daneš, F. et al., *Český jazyk na přelomu tisíciletí*. Academia, Praha 1997, s. 212–218.

ŠIPKOVÁ, M.: Jazykové poměry. In: Nekuda, V. (ed.), *Moravskotřebovsko, Svitavsko*. Muzejní a vlastivědná společnost, Brno 2002, s. 289–298.

ŠIPKOVÁ, M.: Interdialekt, s. 183–184, Skupina nářeční středomoravská, s. 399–401. In: Karlík, P. – Nekula, M. – Pleskalová, J. (eds.), *Encyklopedický slovník češtiny*. Nakladatelství Lidové noviny, Praha 2002.

ŠLOSAR, D.: Tschechisch. In: Okuka, M. – Krenn, G. (eds.), *Wieser Enzyklopädie des europäischen Ostens*. Wieser Verlag, Klagenfurt 2002, s. 513–534.

ŠRÁMEK, R.: Nářečí a jména. In: Kolektiv autorů, *Náš kraj. Folklór, obyčeje, historie, nářečí a jména v tradici a současnosti družstevních vesnic Moravská Nová Ves, Hrušky, Týnec a Tvrdonice*. Muzejní a vlastivědná společnost, Brno 1982, s. 63–85.

ŠRÁMEK, R.: Jak se proměňují slezská nářečí. K vývojovým tendencím ve slezských nářečích. In: Daneš, F. et al., *Český jazyk na přelomu tisíciletí*. Academia, Praha 1997, s. 231–238.

VOJTOVÁ, J.: Lexikografické zájmy Josefa Valentina Zlobického. In: Pleskalová, J. – Vintr, J. (eds.), *Vídeňský podíl na počátcích českého národního obrození. J. V. Zlobický (1743–1810) a současníci: život, dílo, korespondence.* Nakladatelství Lidové noviny, Praha 2004, s. 70–79, 171–182.

VORÁČ, J.: Nářečí. In: Klimeš, L. (ed.), *Západočeská vlastivěda*. Západočeské nakladatelství, Plzeň 1992, s. 67–103.

Český jazykový atlas (1992–2011):

BALHAR, J. – JANČÁK, P. (vedoucí autorského kolektivu) – BACHMANNOVÁ, J. – ČIŽMÁROVÁ, L. – FIC, K. – HLADKÁ, Z. – HLAVSOVÁ, J. – KLOFEROVÁ, S. – KOMÁRKOVÁ, Z. – LANDSMANN, R. – LAMPRECHTOVÁ-MICHÁLKOVÁ, V. – MAJERČÁKOVÁ, Z. – OMELKOVÁ, M. – PLESKALOVÁ, J. – POVOLNÁ, R. – ŠIPKOVÁ, M. – VOJTOVÁ, J.: *Český jazykový atlas 1*. Academia, Praha 1992 (dotisk: Academia, Praha 2004).

BALHAR, J. – JANČÁK, P. (vedoucí autorského kolektivu) – BACHMANNOVÁ, J. – ČIŽMÁROVÁ, L. – FIC, K. – HLADKÁ, Z. – HLAVSOVÁ, J. –KLOFEROVÁ, S. – KOMÁRKOVÁ, Z. – MAJERČÁKOVÁ, Z. – OMELKOVÁ, M. – PLESKALOVÁ, J. – POVOLNÁ, R. – ŠIPKOVÁ, M. – VOJTOVÁ, J.: *Český jazykový atlas 2*. Academia, Praha 1997.

BALHAR, J. (vedoucí autorského kolektivu) – BACHMANNOVÁ, J. – BALÁTOVÁ, E. –ČIŽMÁROVÁ, L. – FIC, K. – HLUBINKOVÁ, Z. – IREINOVÁ, M. – KLOFEROVÁ, S. – PLESKALOVÁ, J. – ŠIPKOVÁ, M. – VOJTOVÁ, J.: *Český jazykový atlas 3*. Academia, Praha 1999.

BALHAR, J. (vedoucí autorského kolektivu) – BACHMANNOVÁ, J. – BALÁTOVÁ, E. – ČIŽMÁROVÁ, L. – FIC, K. – HLUBINKOVÁ, Z. – IREINOVÁ, M. – KLOFEROVÁ, S. – KONEČNÁ, H. – ŠIPKOVÁ, M.: *Český jazykový atlas 4*. Academia, Praha 2002.

BALHAR, J. (vedoucí autorského kolektivu) – BACHMANNOVÁ, J. – ČIŽMÁROVÁ, L. – FIC, K. – HLUBINKOVÁ, Z. – IREINOVÁ, M. – KLOFEROVÁ, S. – KOMÁRKOVÁ, Z. – KONEČNÁ, H. – ŠIPKOVÁ, M.: *Český jazykový atlas 5*. Academia, Praha 2005.

BALHAR, J. (vedoucí autorského kolektivu) – BACHMANNOVÁ, J. – ČIŽMÁROVÁ, L. – HLUBINKOVÁ, Z. – IREINOVÁ, M. – KLOFEROVÁ, S. – KOMÁRKOVÁ, Z. – KONEČNÁ, H. – PŘADKOVÁ, P. – SPINKOVÁ, S. – ŠIPKOVÁ, M.: *Český jazykový atlas*. *Dodatky*. Academia, Praha 2011.

ČIŽMÁROVÁ, L.: *Jazykový atlas jihozápadní Moravy*. Masarykova univerzita, Brno 2000.

Evropský jazykový atlas (1975–):

Atlas linguarum Europae – introduction. Van Gorcum & Comp. B.V., Assen 1975.
Atlas linguarum Europae – premier questionnaire. Van Gorcum, Assen–Amsterdam 1976.
Atlas linguarum Europae – second questionnaire. Van Gorcum, Assen1979.
Atlas linguarum Europae – commentaires 1.1. Van Gorcum, Assen 1983.
Atlas linguarum Europae – cartes 1.1. Van Gorcum, Assen 1983.
Atlas linguarum Europae – commentaires 1.2. Van Gorcum, Assen–Maastricht 1986.
Atlas linguarum Europae – cartes 1.2. Van Gorcum, Assen–Maastricht 1986.
Atlas linguarum Europae – commentaires 1.3. Van Gorcum, Assen–Maastricht 1988.
Atlas linguarum Europae – cartes 1.3. Van Gorcum, Assen–Maastricht 1988.
Atlas linguarum Europae – commentaires 1.4. Van Gorcum, Assen–Maastricht 1990.
Atlas linguarum Europae – cartes 1.4. Van Gorcum, Assen–Maastricht 1990.
Atlas linguarum Europae – commentaires 1.5. Istituto Poligrafico e Zecca dello Stato, Libreria dello Stato, Roma 1997.
Atlas linguarum Europae – cartes 1.5. Istituto Poligrafico e Zecca dello Stato, Libreria dello Stato, Roma 1997.
Atlas linguarum Europae – perspectives nouvelles en géolinguistique. Istituto Poligrafico e Zecca dello Stato, Libreria dello Stato, Roma 1997.
Atlas linguarum Europae – commentaires 1.6. Istituto Poligrafico e Zecca dello Stato, Libreria dello Stato, Roma 2002.
Atlas linguarum Europae – cartes 1.6. Istituto Poligrafico e Zecca dello Stato, Libreria dello Stato, Roma 2002.
Atlas linguarum Europae – commentaires 1.7. Istituto Poligrafico e Zecca dello Stato, Libreria dello Stato, Roma 2007.
Atlas linguarum Europae – cartes 1.7. Istituto Poligrafico e Zecca dello Stato, Libreria dello Stato, Roma 2007.

Karpatský jazykový atlas (1987–2003):

Общекарпатский диалектологический атлас. Вступительный выпуск. Македонска академија на науките и уметностите, Скопје 1987.
Общекарпатский диалектологический атлас 1. Штиинца, Кишинэу 1989.
Общекарпатский диалектологический атлас 2. Институт славяноведения и балканистики Российской Академии Наук, Москва 1994.
Общекарпатский диалектологический атлас 3. Komitet Językoznawstwa Polskiej Akademii nauk, Warszawa1991.
Общекарпатский диалектологический атлас 4. Інститут українознавства, Львів 1993.
Общекарпатский диалектологический атлас 5. Veda, Bratislava 1997.
Общекарпатский диалектологический атлас 6. Tinta Könyvkiadó, Budapest 2001.
Общекарпатский диалектологический атлас 7. Српска академија наука и уметности, Београд – Нови Сад 2003.

Slovanský jazykový atlas (1974–):

Общеславянский лингвистический атлас. Материалы и исследования. Наука, Москва 1974.
*Общеславянский лингвистический атлас. Серия фонетико-грамматическая. Выпуск 1. Рефлексы *ě*. Српска академија наука и уметности, Београд 1988.
Общеславянский лингвистический атлас. Серия лексико-словообразовательная. Выпуск 1. Животный мир. Наука, Москва 1988.
*Общеславянский лингвистический атлас. Серия фонетико-грамматическая. Выпуск 2а. Рефлексы *ę*. Наука, Москва 1990.
*Общеславянский лингвистический атлас. Серия фонетико-грамматическая. Выпуск 2б. Рефлексы *ǫ*. Ossolineum, Wrocław–Warszawa–Kraków 1990.
*Общеславянский лингвистический атлас. Серия фонетико-грамматическая. Выпуск 3. Рефлексы *ьr, *ъr, *ьl, *ъl*. Instytut Języka Polskiego PAN, Warszawa 1994.
Общеславянский лингвистический атлас. Серия лексико-словообразовательная. Выпуск 3. Растительный мир. Нацыянальная акадэмія навук Беларусі, Мінск 2000.

Общеславянский лингвистический атлас. Серия лексико-словообразовательная. Выпуск 2. Животноводство. Instytut Języka Polskiego PAN, Warszawa 2000.
Общеславянский лингвистический атлас. Серия лексико-словообразовательная. Выпуск 8. Профессии и общественная жизнь. Instytut Języka Polskiego PAN, Warszawa 2003.
*Общеславянский лингвистический атлас. Серия фонетико-грамматическая. Выпуск 4б. Рефлексы *ъ, *ь. Вторичные гласные*. Македонска академија на науките и уметностите, Скопје 2003.
*Общеславянский лингвистический атлас. Серия фонетико-грамматическая. Выпуск 4а. Рефлексы *ъ, *ь*. Hrvatska akademija znanosti i umjetnosti, Zagreb 2006.
Общеславянский лингвистический атлас. Серия лексико-словообразовательная. Выпуск 6. Домашнее хозяйство и приготовление пищи. Институт русского языка им. В. В. Виноградова РАН, Москва 2007.
*Общеславянский лингвистический атлас. Серия фонетико-грамматическая. Выпуск 5. Рефлексы *о*. Институт русского языка им. В. В. Виноградова РАН, Москва 2008.
Общеславянский лингвистический атлас. Серия лексико-словообразовательная. Выпуск 9. Человек. Instytut Języka Polskiego PAN, Kraków 2009.

C D

BACHMANNOVÁ, J. – JANČÁK, P.: *Jak se mluví v Čechách. Autentické zvukové ukázky z českých nářečí*. Academia, Praha 1999.
BACHMANNOVÁ, J. – JANČÁK, P.: *Jak se mluvilo v českých vesnicích v cizině. Autentické zvukové ukázky z českých nářečí*. Academia, Praha 2002.
IREINOVÁ, M.: Tvoření příčestí činného v běžně mluveném jazyce Jindřichova Hradce. In: *Čeština – jazyk slovanský 3. Sborník příspěvků z webové konference s mezinárodní účastí konané 15. 2. – 30. 4. 2009*. Ostravská univerzita v Ostravě, Pedagogická fakulta, katedra českého jazyka a literatury s didaktikou, Ostrava 2009, s. 46–58.
IREINOVÁ, M.: Účast české dialektologie v projektu Slovanský jazykový atlas. In: *Čeština – jazyk slovanský 4. Sborník příspěvků z webové konference s mezinárodní účastí konané 20. 9. – 1. 10. 2010*. Ostravská univerzita v Ostravě, Pedagogická fakulta, katedra českého jazyka a literatury s didaktikou, Ostrava 2010, s. 185–192.
KAZMÍŘ, S.: *Slovník valašského nářečí. Valašsko-český, česko-valašský*. Silvestr Kazmíř, Vsetín 2007.

Č l á n k y , s t a t i a s t u d i e v č a s o p i s e c h , p e r i o d i k á c h a s b o r n í c í c h

ADÁMKOVÁ, I.: O městské mluvě Přerova. *Jazykovědné aktuality* 37, 2000, s. 57–63.
ADÁMKOVÁ, I.: Vývoj hanáckého vokalismu. *Sborník prací FPF Slezské univerzity v Opavě* D2, 2002, s. 5–10.
ADÁMKOVÁ, I.: Hodnocení výslovnostních jevů z hlediska ne/spisovnosti. In: *Spisovnost a nespisovnost dnes. Zdroje, proměny, perspektivy*. Masarykova univerzita, Brno 2004, s. 121–124.
ALEXOVÁ, J.: K syntaktické stránce nářečních textů z Českobudějovicka. In: *Jazyk a řeč jihočeského regionu 1*. Jihočeská univerzita, České Budějovice 1992, s. 40–46.
ALEXOVÁ, J. – DVOŘÁK, K.: K výzkumu komunikace dětí z rodin imigrantů. *Auspicia* 1, 2004, s. 23–26.
ANDERŠ, J.: Češi na Ukrajině: některé vývojové tendence. In: *Spisovná čeština a jazyková kultura 1993*. Filozofická fakulta Univerzity Karlovy, Praha 1995, s. 325–329.
BACHMANN, L.: Poznámky k aktuálním dialektologickým úkolům. In: *Jazykovědné sympozium 1971. U příležitosti narozenin prof. dr. Františka Svěráka 3. 2.* 1971. Univerzita Jana Evangelisty Purkyně, Brno 1973, s. 75–78.
BACHMANN, L.: Ještě k přízvuku na penultimě v severovýchodních Čechách. *Slavica Pragensia* 21, 1978, s. 112.
BACHMANN, L.: K studiu věcněvýznamových vztahů zanikajících názvů (na materiálu českých výrazů dno a pojmenování půda). In: *Dialektologický zborník I*. Štátne pedagogické nakladateľstvo, Bratislava 1980, s. 45–49.
BACHMANN, L. – BACHMANNOVÁ, J.: K přízvuku na penultimě v severovýchodních Čechách. *Studia z filologii polskiej i slowiańskiej* 15, 1976, s. 95–100.
BACHMANN, L. – JANČÁK, P. – HLAVSOVÁ, J. – RUBÍN, A.: Český jazykový atlas jako kompendium české dialektologie. *Český lid* 67, 1980, s. 223–231.
BACHMANN, L. – RACKOVÁ, M.: O česko-polské vzájemnosti v dialektologii. *Studia z filologii polskiej i slowiańskiej* 11, 1972, s. 125–129.
BACHMANN, L. – UTĚŠENÝ, S.: Dva české nářeční texty. *NŘ* 57, 1974, s. 55–56.
BACHMANNOVÁ, J.: Změny v sklářském názvosloví z oblasti Podkrkonoší. In: *Dialektologický zborník I*. Štátne pedagogické nakladateľstvo, Bratislava 1980, s. 127–129.
BACHMANNOVÁ, J.: K výzkumu a popisu nářeční frazeologie. *NŘ* 69, 1986, s. 1–5.
BACHMANNOVÁ, J.: Postavení sklářské terminologie v systému lexikální zásoby ze severního Železnobrodska. *NŘ* 69, 1986, s. 242–246.
BACHMANNOVÁ, J.: Mluvený projev spisovný a nespisovný. *NŘ* 78, 1995, s. 197–201.
BACHMANNOVÁ, J. – ŠIMANDL, J.: Jak je to na Moravě s pokličkou? *Čeština doma a ve světě* 3, 1995, s. 261–262.
BACHMANNOVÁ, J.: „Škola náz zďelává v mnoha smňerech...“. *Český jazyk a literatura* 46, 1995–1996, s. 199–203.
BACHMANNOVÁ, J.: Moravanky v Praze. *NŘ* 79, 1996, s. 207–211.
BACHMANNOVÁ, J.: Nářeční prvky v současné komunikaci (na materiále ze severního Železnobrodska). In: *Spisovnost a nespisovnost dnes*. Masarykova univerzita, Brno 1996, s. 134–138.
BACHMANNOVÁ, J.: Mluva mládeže v Podkrkonoší. *NŘ* 80, 1997, s. 184–189.
BACHMANNOVÁ, J.: Svědectví archivních magnetofonových nahrávek o jazyce českých enkláv v Polsku. *NŘ* 84, 2001, s. 184–191.
BACHMANNOVÁ, J.: Lidové názvosloví korálkářské na Železnobrodsku a jeho proměny. In: *Termina. Sborník příspěvků z II. konference 1996 a III. konference 2000*. Galén, Praha 2001, s. 144–146.
BACHMANNOVÁ, J.: První česká „isofona“ (K 90. výročí Frintovy jazykověmepisné korespondenční ankety). *NŘ* 86, 2003, s. 225–240.

BACHMANNOVÁ, J.: Izoglosy nářečního mikroregionu (Na materiálu korespondenční ankety z Podkrkonoší). *NŘ* 88, 2005, s. 169–174.
BACHMANNOVÁ, J.: Tradiční podkrkonošský dialekt v mluvě tří generací. *Čeština doma a ve světě* 13, 2005, s. 23–28.
BACHMANNOVÁ, J.: Okrajové úseky severovýchodočeské nářeční oblasti z pohledu celočeského (Na materiálu korespondenční ankety ÚJČ). *NŘ* 90, 2007, s. 7–19.
BACHMANNOVÁ, J.: Nářeční situace na přechodu severovýchodočeské a středočeské oblasti (Na materiálu korespondenčních anket ÚJČ). *NŘ* 91, 2008, s. 178–191.
BACHMANNOVÁ, J.: Severozápadní okraj středočeské nářeční oblasti (Na materiálu korespondenčních anket ÚJČ). *NŘ* 93, 2010, s. 83–94.
BALHAR, J.: Lašská nářečí v marburském archivu. *Slezský sborník* 66, 1968, s. 494–510.
BALHAR, J.: Strukturní a promluvové jevy v nářeční syntaxi. In: *Otázky slovanské syntaxe II*. Univerzita Jana Evangelisty Purkyně, Brno 1968, s. 135–139.
BALHAR, J.: Časové věty v slezskomoravských (lašských) nářečích. *Slezský sborník* 67, 1969, s. 467–475.
BALHAR, J.: Zvláštní prostředky k vyjadřování postojové modality v nářečích. In: *Otázky slovanské syntaxe III*. Univerzita Jana Evangelisty Purkyně, Brno 1973, s. 371–373.
BALHAR, J.: Formování městské mluvy v Opavě. *NŘ* 57, 1974, s. 13–18.
BALHAR, J.: Mluva starší generace Opavanů. *Slezský sborník* 72, 1974, s. 135–142.
BALHAR, J.: Dnešní mluva v Příboře. *Slezský sborník* 73, 1975, s. 38–42.
BALHAR, J.: Slezská nářečí a Český jazykový atlas. *Slezský sborník* 73, 1975, s. 307–311.
BALHAR, J.: Odraz zřetele k adresátovi na výstavbě monologických vyprávění v nářečí. In: *Otázky slovanské syntaxe IV/1*. Univerzita Jana Evangelisty Purkyně, Brno 1979, s. 129–131.
BALHAR, J.: Bohatost územní diferenciace nářečního lexika a její příčiny. *SPFFBU* A 29, 1981, s. 113–124.
BALHAR, J.: Zanikající složky nářeční slovní zásoby. *SPFFBU* A 30, 1982, s. 154–160.
BALHAR, J.: Jazyk selských suplik z Těšínska z r. 1766. *NŘ* 68, 1985, s. 169–175.
BALHAR, J.: Vývoj nářeční slovní zásoby, zvláště zemědělské terminologie. *NŘ* 77, 1994, s. 246–251.
BALHAR, J.: Jak mluví vídeňští Češi. *NŘ* 78, 1995, s. 189–196.
BALHAR, J.: „Spisovní" Slezané. *Čeština doma a ve světě* 3, 1995, s. 253–255.
BALHAR, J.: Metafory v nářečí. *Čeština doma a ve světě* 3, 1995, s. 258–259.
BALHAR, J.: Zemědělská terminologie založená na přenášení významu. In: *Pocta Dušanu Šlosarovi*. Albert, Boskovice 1995, s. 103–110.
BALHAR, J.: Některé případy unifikace v nářeční deklinaci. In: *Jazyk a kultura vyjadřování. Milanu Jelínkovi k pětasedmdesátinám*. Masarykova univerzita, Brno 1998, s. 193–198.
BALHAR, J.: Hlavní dialektismy v mluvě vídeňských Čechů. *Kultura českých enkláv ve světě* (= *Estetika* 36), 1999, s. 151–154.
BALHAR, J. – MICHÁLKOVÁ, V.: Mluva východomoravských kolonistů v Charvátsku. *SPFFBU* A 19, 1971, s. 65–88.
BĚLIČ, J.: Naléhavé úkoly české dialektologie. *SaS* 29, 1968, s. 287–294.
BĚLIČ, J.: Jmenné tvary adjektiv v nářečních spojeních typu makuv koláč, kedlubnovo zéli na Mladoboleslavsku a Mělnicku v Čechách. *Slavica Pragensia* 13, 1971, s. 75–81.
BĚLIČ, J.: Střídnice za praslovanské ł v moravských nářečích. In: *Miscellanea linguistica*. Profil, Ostrava 1971, s. 37–39.
BĚLIČ, J.: K české dialektologické terminologii. *SaS* 33, 1972, s. 169–172.
BĚLIČ, J.: Sedm, sedmnáct, sedmdesát... *NŘ* 55, 1972, s. 72–78.
BĚLIČ, J.: K předhistorickým nářečním rozdílům v oblasti českého jazyka. In: *Přednášky v XV. běhu Letní školy slovanských studií v roce 1971*. Státní pedagogické nakladatelství, Praha 1972, s. 52–63.
BĚLIČ, J.: Názvy základních nářečních skupin českého jazyka. *SaS* 34, 1973, s. 134–137.
BĚLIČ, J.: O jazykové příslušnosti nářečí na Těšínsku. *NŘ* 58, 1975, s. 206–210.
BOGOCZOVÁ, I.: Kompetencja językowa młodzieży czeskiej części Śląska Cieszyńskiego (nad wynikami badań kwestionariuszowych). *Literatura Ludowa* 37, sv. 4, 1993, s. 55–64.
BOGOCZOVÁ, I.: Kompetencja komunikacyjna młodzieży na terenie dwujęzycznym czeskiego Śląska Cieszyńskiego. *Socjolingwistyka* 12/13, 1993, s. 113–130.
BOGOCZOVÁ, I.: Jazyková komunikace v česko-polském pohraničí (Těšínsko). In: *Retrospektívne a perspektívne pohľady na jazykovú komunikáciu*. Univerzita Mateja Bela, Banská Bystrica 1999, s. 221–224.
BOGOCZOVÁ, I.: Stylizace – druhá přirozenost (K jazykové komunikaci na Těšínsku). *SaS* 61, 2000, s. 18–29.
BOGOCZOVÁ, I.: Teksty gwarowe z Mostów koło Jabłonkowa w Republice Czeskiej. *Język Polski* 80, 2000, s. 70–76.
BOGOCZOVÁ, I.: Gwara cieszyńska jako materiał onomiczny. Nazewnictvo Zaolzia. *Studia Slavica* 5, 2002, s. 91–105.
BOGOCZOVÁ, I.: K fungování česko-polské dvojjazyčnosti na Těšínsku v ČR. In: *Konference (kolokvium) o bilingvizmu.* Filozofická fakulta Univerzity Komenského a Rakouský ústav pro východní a jihovýchodní Evropu, Bratislava 2002, s. 91–99.
BOGOCZOVÁ, I.: Polszczyzna zaolziańska w kontekście gwarowym i czeskim. In: *Języki mniejszości i języki regionalne*. Slawistyczny Ośrodek Wydawniczy, Warszawa 2003, s. 345–354.
BRABCOVÁ, R.: Ustnaja gorodskaja reč' kak sociolingvističeskaja problema. *Problems of Sociolinguistics* 1–3, 1990, s. 228–233.
CIPLEA, G.: Rumunské prvky v českých banátských nářečích v rumunském Banátě. *Slavia* 40, 1971, s. 211–219.
ČERMÁK, F. – SGALL, P.: Výzkum mluvené češtiny: jeho situace a potřeby. *SaS* 58, 1997, s. 15–25.
ČIŽMÁROVÁ, L.: Vyjadřování intenzifikace významu u nářečních ekvivalentů adjektiv velikánský a maličký. *NŘ* 71, 1988, s. 135–142.
ČIŽMÁROVÁ, L.: Metodologické postupy při zpracovávání Českého jazykového atlasu. In: *Naukovi zapiski*. Svaz Rusínů-Ukrajinců Slovenské republiky, Prešov 1993, s. 205–210.
ČIŽMÁROVÁ, L.: Pojmenování kura domácího v českých dialektech ve srovnání se spisovnou češtinou a ostatními západoslovanskými jazyky. *SPFFBU* A 42, 1994, s. 69–74.
ČIŽMÁROVÁ, L.: Kapitola o nářečích I. *Malovaný kraj (Národopisný a vlastivědný časopis Slovácka)* 36 (č. 6), 1998, s. 38–39.
ČIŽMÁROVÁ, L.: Kapitola o nářečích II–IV. *Malovaný kraj (Národopisný a vlastivědný časopis Slovácka)* 37, 1999, s. 14–15 (č. 1), 14 (č. 2), 43 (č. 3).
ČIŽMÁROVÁ, L.: K územní diferenciaci příčestí minulého v našich nářečích. *SPFFBU* A 48, 2000, s. 121–126.

ČIŽMÁROVÁ, L.: Využití etymologie v Českém jazykovém atlasu. In: *Studia etymologica Brunensia 1*. Euroslavica, Praha 2000, s. 283–286.
ČIŽMÁROVÁ, L.: K nářeční morfologii kolektivního označení rodiny v češtině. *NŘ* 84, 2001, s. 206–212.
ČIŽMÁROVÁ, L.: Úvaha k rekonstrukci vývoje kvantity v našich nářečích. *SPFFBU* A 51, 2003, s. 213–221.
ČIŽMÁROVÁ, L.: Vývoj nářečí na území znojemského typu a okolí podle Jazykového atlasu jihozápadní Moravy. In: *Gwary dziś 2. Regionalne słowniki i atlasy gwarowe*. Wydawnictwo Poznańskiego Towarzystwa Przyjaciół Nauk, Poznań 2003, s. 109–121.
ČIŽMÁROVÁ, L.: Morphological Differences in Czech Dialects as Reflected in the Czech Linguistic Atlas, Part IV. In: *Proceedings of the Third International Congress of Dialectologists and Geolinguists*. Maria Curie-Skłodowska University Press, Lublin 2003, s. 163–167.
ČIŽMÁROVÁ, L.: The 5th Volume of the Czech Linguistic Atlas: Phonological Differences in Czech Dialects. In: *Book of Abstracts for the 4th International Congress of Dialectologists and Geolinguists*. University of Latvia, Riga 2003, s. 207.
ČIŽMÁROVÁ, L.: Die südwestmährischen Dialekte im Kontakt mit der deutschen Sprache: Anhand des Sprachatlasses von Südwestmähren und unter Berücksichtigung des Tschechischen Sprachatlasses. In: *Deutsche und tschechische Dialekte im Kontakt*. Edition Praesens, Wien 2003, s. 37–44.
ČIŽMÁROVÁ, L.: Úvaha nad knihou Zbyňka Holuba „Lexikon nejjižnějšího úseku českých nářečí". *NŘ* 87, 2004, s. 240–252.
ČIŽMÁROVÁ, L.: Perspektivy vývoje nářečí v jihozápadomoravském regionu. In: *Spisovnost a nespisovnost. Zdroje, proměny a perspektivy*. Masarykova univerzita, Brno 2004, s. 69–75.
ČIŽMÁROVÁ, L.: The Czech Linguistic Atlas – Culmination of the Geolinguistic Efforts of Czech Dialectologists. *Dialectologia et Geolinguistica – Journal of the International Society for Dialectology and Geolinguistics* 12, 2004, s. 3–15.
ČIŽMÁROVÁ, L.: Český jazykový atlas a historické hláskosloví. In: *Studia etymologica Brunensia 3*. Nakladatelství Lidové noviny, Praha 2006, s. 47–56.
ČIŽMÁROVÁ, L.: K současnému jazyku (především) jihozápadomoravského venkova. In: *Teorie a empirie. Bichla pro Krčmovó*. Masarykova univerzita, Brno 2006, s. 71–79.
ČIŽMÁROVÁ, L.: The 5th Volume of the Czech Linguistic Atlas: Phonological Differences in Czech Dialects. In: *Proceedings of the 4th International Congress of Dialectologists and Geolinguists*. University of Latvia, Riga 2006, s. 112–117.
ČIŽMÁROVÁ, L.: Reflexe kvantity na území dnešního českého Slezska (na základě materiálu „Českého jazykového atlasu"). In: *Gwary dziś 4. Konteksty dialektologii*. Wydawnictwo Poznańskiego Towarzystwa Przyjaciół Nauk, Poznań 2007, s. 129–137.
ČIŽMÁROVÁ, L.– ŠIPKOVÁ, M.: Názvy jater v dialektech evropských jazyků. In: *Studia etymologica Brunensia 6*. Nakladatelství Lidové noviny, Praha 2009, s. 67–76.
ČIŽMÁROVÁ, L.– ŠIPKOVÁ, M.: A Brief Synthesis on the Names for 'liver' in European Dialects. In: *Kodukeel ja Keele kodu. Home Language and the Home of a Language*. Eesti Keele Sihtasutus, Tallinn 2009, s. 33–44.
DANEŠ, F.: O spisovné a obecné češtině. In: *Spisovná čeština a jazyková kultura 1993*. Filozofická fakulta Univerzity Karlovy, Praha 1995, s. 91–92.
DANEŠ, F.: Perspektivy češtiny. In: *K diferenciaci současného mluveného jazyka*. Filozofická fakulta Ostravské univerzity, Ostrava 1995, s. 5–11.
DAVIDOVÁ, D.: Variantní tvary substantiv v mluvě střední generace města Havířova (se zaměřením na feminina). *Sborník prací Pedagogické fakulty v Ostravě* D-28, 1991, s. 5–16.
DAVIDOVÁ, D.: Distribuce morfologických koncovek a motivace jejich užití v jazykově komplikovaném prostředí polsko-českého přechodného pásu. In: *Všeobecné a špecifické otázky jazykovej komunikácie*. Univerzita Mateja Bela, Banská Bystrica 1991, s. 237–241.
DAVIDOVÁ, D.: Variantní tvary adjektiv v mluvě střední generace města Havířova. *Sborník prací Pedagogické fakulty v Ostravě* D-29, 1992, s. 11–24.
DAVIDOVÁ, D.: Česko-slovensko-polská jazyková interference na území polsko-českého přechodného pásu. *Časopis pro moderní filologii* 76, 1994, s. 28–34.
DAVIDOVÁ, D.: K diferenciaci současného mluveného jazyka se zaměřením na jazykovou situaci českého Slezska. In: *K diferenciaci současného mluveného jazyka*. Filozofická fakulta Ostravské univerzity, Ostrava 1995, s. 66–71.
DAVIDOVÁ, D.: Adjektivní skloňování rodových zájmen v mluvě střední generace města Havířova. In: *Studia Slavica 2*. Uniwersytet Opolski, Opole 1995, s. 39–45.
DAVIDOVÁ, D.: Komunikační situace a adekvátnost komunikačního kódu. In: *Jazykověda – linguistica 2. Konstanty a proměny mluvených útvarů českého národního jazyka*. Ostravská univerzita, Ostrava 1996, s. 25–54.
DAVIDOVÁ, D.: Jazykový kód neoficiálních projevů na území českého Slezska. *NŘ* 80, 1997, s. 205–210.
DAVIDOVÁ, D.: Útvary národního jazyka a jejich současný vývoj (na materiálu běžné mluvy denního styku v oblasti českého Slezska). In: *Język wobec przemian kultury*. Wydawnictwo Uniwersytetu Śląskiego, Katowice 1997, s. 94–100.
DAVIDOVÁ, D. – BAYEROVÁ, N.: Konference K diferenciaci současného mluveného jazyka. *NŘ* 77, 1994, s. 215–218.
DAVIDOVÁ, D. – JANDOVÁ, E.: Die gegenwärtige Sprachsituation in der Tschechischen Republik. *Zeitschrift für Slavistik* 44, 1999, s. 146–154.
DEJMEK, B.: Neslabičné u v běžně mluveném jazyce Přelouče. *NŘ* 53, 1970, s. 32–36.
DEJMEK, B.: Frekvence typických hláskových jevů běžně mluveného jazyka v městě Přelouči. In: *Sborník Pedagogické fakulty v Hradci Králové 13. Jazyk – literatura – metodika*. Státní pedagogické nakladatelství, Praha 1971, s. 51–66.
DEJMEK, B.: Podíl dialektických a interdialektických jevů v městské mluvě. In: *Jazykovědné sympozium 1971. U příležitosti narozenin prof. dr. Františka Svěráka 3. 2. 1971*. Univerzita Jana Evangelisty Purkyně, Brno 1973, s. 83–85.
DEJMEK, B.: Postavení městské mluvy v současné jazykové situaci. *NŘ* 61, 1978, s. 183–192.
DEJMEK, B.: Severovýchodočeské rozdíly v kvantitě samohlásek. In: *Sborník Pedagogické fakulty v Hradci Králové 27. Jazyk – literatura – metodika*. Státní pedagogické nakladatelství, Praha 1978, s. 23–36.
DEJMEK, B.: Výzkum mluvy staré generace města Hradce Králové se zaměřením na jevy hláskové a morfologické. In: *Sborník k 20. výročí Pedagogické fakulty v Hradci Králové*. Státní pedagogické nakladatelství, Praha 1979, s. 110–115.
DEJMEK, B.: Výzkum městské mluvy – problematika sociolingvistická. In: *Sborník Pedagogické fakulty v Hradci Králové 34. Jazyk – literatura – metodika*. Státní pedagogické nakladatelství, Praha 1981, s. 47–58.
DEJMEK, B.: Výsledky dotazníkové akce o jazyce Hradce Králové. In: *Sborník Pedagogické fakulty v Hradci Králové 37. Jazyk – literatura – metodika*. Státní pedagogické nakladatelství, Praha 1982, s. 19–48.

DEJMEK, B.: Sestava koncovek v 3. pl. préz., délka tvarů, jejich zastoupení a funkce v běžně mluvených projevech v Hradci Králové. *NŘ* 69, 1986, s. 136–140.
DEJMEK, B.: Hierarchie a dynamika obecně českých hláskových jevů. *SaS* 47, 1986, s. 131–138.
DEJMEK, B.: Sociolinguistics Aspects of Research into Urban Speech. In: *Reader in Czech Sociolinguistics*. Academia, Praha 1986, s. 106–122.
DEJMEK, B.: Dynamika běžně mluveného jazyka (na materiálu z Hradce Králové). *Jazykovědné aktuality* 26, 1989, s. 44.
DEJMEK, B.: Dynamika běžně mluveného jazyka Hradce Králové (hláskosloví a morfologie). In: *Sborník Pedagogické fakulty v Hradci Králové 52. Jazyk – literatura – metodika*. Státní pedagogické nakladatelství, Praha 1989, s. 43–56.
DEJMEK, B.: Frekventované nespisovné jevy a jejich pozice v národním jazyce. *Češtinář* 2, 1991–1992, s. 65–69.
DEJMEK, B.: Frekvence slov a tvarů substantiv a sloves v běžně mluveném jazyce. *SaS* 63, 2002, s. 15–25.
DEJNA, K.: Słowotwórstwo sufiksalne czeskiej gwary Kucowa. *Rozprawy Komisji Językowej* 35, 1989 (1990), s. 19–68.
DICKINS, T.: Linguistic varieties in Czech: problems of the spoken language. In: *21. ročenka Kruhu moderních filologů*. Academia, Praha 1997, s. 58–87.
ECKERTOVÁ, E.: Češi v Texase: americká čeština na náhrobních kamenech. *NŘ* 5, 1997, s. 260–269.
FIC, K.: Současný stav nářečí v Drahoníně na Tišnovsku. *SPFFBU* A 19, 1971, s. 179–189.
FIC, K.: Tvoření detoponymických adjektiv v nářečích na Moravě. In: *Onomastika jako společenská věda. Sborník příspěvků z 1. československé onomastické konference (18.–20. 5. 1982 v Trojanovicích)*. Státní pedagogické nakladatelství, Praha 1983, s. 211–214.
FIC, K.: K typům pojmenování v rámci jedné specifické sémantické skupiny výrazů (na základě nářečních pojmenování projevů pohlavního pudu u některých druhů domácích zvířat). *NŘ* 78, 1995, s. 26–30.
FIC, K.: Psychologické změny v nářečním výrazivu. In: *Pocta Dušanu Šlosarovi*. Albert, Boskovice 1995, s. 111–116.
FIC, K.: Stopy charvátského jazyka v nářečí Hlohovce. *Filologija* 24–25, 1995, s. 95–99.
FIC, K.: K tvoření zemědělských pojmenování v českých nářečích. *NŘ* 79, 1996, s. 196–203.
FIC, K.: Jazykovězeměpisné aspekty morfologie a kodifikace (na příkladu substantivní deklinace). In: *Spisovnost a nespisovnost. Zdroje, proměny a perspektivy*. Masarykova univerzita, Brno 2004, s. 55–59.
FRIEDLOVÁ, D.: Slang a nářečí. Opavské pařby... In: *Sborník přednášek z VII. konference o slangu a argotu v Plzni 24.–25. září 2003*. Západočeská univerzita, Plzeň 2005, s. 99–101.
GREPL, M.: O čem uvažují jazykovědci: K potřebě zachovat jazykovou jednotu v spontánních oficiálních mluvených projevech. *Čeština doma a ve světě* 3, 1995, s. 251–252.
GRYGERKOVÁ, M.: Jazykový rozbor náchodské městské knihy pamětní. *Jazykovědné aktuality* 32, 1995, s. 110–112.
GRYGERKOVÁ, M.: K lexikální stránce běžně mluvených textů v neoficiální komunikaci věřící mládeže. In: *Text a kontext v náboženskej komunikácii.* Fakulta humanitných a prírodných vied Prešovskej univerzity, Prešov 2001, s. 82–84.
HARVALÍK, M.: Vypravování z Jablunkova. *NŘ* 79, 1996, s. 46–47.
HARVALÍK, M.: O zdrobňování a o jednom dialektismu. *NŘ* 80, 1997, s. 106–107.
HAUSER, P.: Spisovný jazyk a nářečí v české škole. In: *Spisovnost a nespisovnost. Zdroje, proměny a perspektivy*. Masarykova univerzita, Brno 2004, s. 46–49.
HAVLOVÁ, E.: K etymologii slov plápoliště a ošklivý. *SPFFBU* A 22–23, 1975, s. 239–242.
HAVLOVÁ, E.: Etymologické poznámky k několika českým dialektismům. *SPFFBU* A 27, 1979, s. 137–140.
HAVLOVÁ, E.: Jihočeské vůzky. In: *Miscellanea Brunensia*. Kabinet cizích jazyků, Praha 1979, s. 184–185.
HAVLOVÁ, E.: Perničky – jméno skal na Vysočině. *Acta onomastica* XLVII, 2006, s. 215–219.
HAVLOVÁ, E.: Několik českých nářečních názvů rostlin. In: *Teorie a empirie. Bichla pro Krčmovó*. Masarykova univerzita, Brno 2006, s. 219–222.
HAVLOVÁ, E.: Poznámky k českým názvům rostlin. In: *Studia etymologica Brunensia 3*, Nakladatelství Lidové noviny, Praha 2006, s. 103–107.
HENZELOVÁ, V.: Slavic languages in the new environment. In: *Language in the USA*. Cambridge University Press, Cambridge 1981, s. 293–321.
HENZELOVÁ, V.: Kultivování češtiny v USA. In: *Spisovná čeština a jazyková kultura 1993*. Filozofická fakulta Univerzity Karlovy, Praha 1995, s. 329–332.
HLADKÁ, Z.: Ten je vzdělané jak sviňa. *Čeština doma a ve světě* 3, 1995, s. 240–241.
HLADKÁ, Z.: Valím, valíš, valíme (K polysémii jednoho slovesa). In: *Pocta Dušanu Šlosarovi*. Albert, Boskovice 1995, s. 143–146.
HLADKÁ, Z.: Lidové názvy rostlin se zvířecím jménem v přívlastku. *SPFFBU* A 45, 1997, s. 119–129.
HLADKÁ, Z.: K přeneseným pojmenováním v českých nářečích. In: *Přednášky a besedy z XXX. běhu LŠSS*. Filozofická fakulta Masarykovy univerzity, Brno 1997, s. 19–25.
HLADKÁ, Z.: Uplatnění formální deminuce v tvorbě lidových jmen rostlin. *SPFFBU* A 46, 1998, s. 107–112.
HLADKÁ, Z.: Dialektismy v básnickém díle Jana Skácela. In: *Jazyk a kultura vyjadřování. Milanu Jelínkovi k pětasedmdesátinám*. Masarykova univerzita, Brno 1998, s. 81–90.
HLADKÁ, Z.: Substandardní lexikální prostředky v soukromé korespondenci mládeže. In: *Sborník přednášek z VI. konference o slangu a argotu v Plzni 15.–16. září 1998*. Pedagogická fakulta Západočeské univerzity, Plzeň 1998, s. 47–53.
HLADKÁ, Z.: Spisovnost a nespisovnost v jazyce soukromé korespondence (se zřetelem k teritoriální příslušnosti pisatelů). *NŘ* 84, 2001, s. 225–234.
HLADKÁ, Z.: Ukaž mi, jak píšeš dopisy, a já ti řeknu, odkud jsi. *Čeština doma a ve světě* 13, 2005, s. 74–77.
HLADKÁ, Z.: Uplatnění formálního připodobnění v lexiku teritoriálních dialektů a slangů. In: *Sborník přednášek z VII. konference o slangu a argotu v Plzni 24.–25. září 2003*. Západočeská univerzita, Plzeň 2005, s. 20–24.
HLADKÁ, Z. – ŠINDLEROVÁ, H.: Jakou češtinou si dopisujeme na Moravě. *Moravica* 1, 2004, s. 105–113.
HLAVSOVÁ, J.: K některým současným vývojovým tendencím v českých nářečích severovýchodních. *SaS* 32, 1971, s. 326–333.
HLAVSOVÁ, J.: K jazykovězeměpisným výkladům oblastních tvaroslovných znaků (K původu tvarů 3. p. rodinných jmen na -om). *NŘ* 63, 1980, s. 175–178.
HLAVSOVÁ, J.: K některým místním (nářečním) rozdílům v tvoření vztahových adjektiv v češtině. *NŘ* 65, 1982, s. 196–204.
HLAVSOVÁ, J.: Z tradice vzájemných vztahů české dialektologie a etnografie. *NŘ* 66, 1983, s. 132–141.
HLAVSOVÁ, J.: Dialektologie na Národopisné výstavě českoslovanské r. 1895. *NŘ* 67, 1984, s. 18–30.
HLAVSOVÁ, J.: O počátcích českého jazykového zeměpisu (K 100. výročí narození A. Frinty). *NŘ* 67, 1984, s. 213–217.

HLAVSOVÁ, J.: Lidová terminologie v systému lexikální zásoby. *NŘ* 69, 1986, s. 225–233.
HLAVSOVÁ, J.: Některé zvláštnosti lidové terminologie. In: *Dialektologický zborník*. Filozofická fakulta Univerzity Pavla Jozefa Šafárika, Prešov 1986, s. 31–45.
HLAVSOVÁ, J.: Počátky české dialektologie I, II. *NŘ* 70, 1987, s. 75–81, 141–149.
HLAVSOVÁ, J.: Jan Gebauer a česká dialektologie. *NŘ* 71, 1988, s. 193–200.
HLAVSOVÁ, J.: O protikladu spisovnosti a nespisovnosti v češtině. *SaS* 49, 1988, s. 220–226.
HLAVSOVÁ, J.: Neznámý dialektismus u Karla Čapka. *NŘ* 73, 1990, s. 225–228.
HLAVSOVÁ, J.: The expressing of abstract concepts in folk language. In: *Proceedings of the 14th International Congress of Linguistics 2*. Akademie-Verlag, Berlin 1990, s. 1505–1508.
HLAVSOVÁ, J.: Období rozvoje české dialektologie v letech 1895–1945 I–III. *NŘ* 74, 1991, s. 86–94, 132–141, 225–233.
HLAVSOVÁ, J.: Regionální aspekt v jazyce „Hovorů s T. G. Masarykem". In: *O Čapkových „Hovorech s T. G. Masarykem"*. Academia, Praha 1994, s. 115–123.
HLUBINKOVÁ, Z.: Označování rodiny jako celku ve východomoravských nářečích. *Onomastický zpravodaj Československé akademie věd* XXXI, 1990, s. 29–33.
HLUBINKOVÁ, Z.: Tvoření předložek ve východomoravských dialektech. *SPFFBU* A 43, 1995, s. 93–96.
HLUBINKOVÁ, Z.: Přechýlené podoby ženských příjmení ve východomoravských dialektech. *Acta onomastica* XXXVII, 1996, s. 54–57.
HLUBINKOVÁ, Z.: Tvoření obyvatelských jmen v nářečích východomoravských. In: *Sborník prací Pedagogické fakulty Masarykovy univerzity v Brně (Propria v systému slovotvorném a mluvnickém)*. Masarykova univerzita, Brno 1999, s. 161–166.
HLUBINKOVÁ, Z.: Tvoření ukazovacích a neurčitých zájmen ve východomoravských dialektech. *SPFFBU* A 48, 2000, s. 127–130.
HLUBINKOVÁ, Z.: Tvoření deadjektivních adverbií ve východomoravských nářečích. *NŘ* 84, 2001, s. 199–201.
HLUBINKOVÁ, Z.: Tvoření deminutiv ve východomoravských nářečích. *SPFFBU* A 49, 2001, s. 191–194.
HLUBINKOVÁ, Z.: Tvoření desubstantivních, deverbálních a denumerálních adverbií ve východomoravských nářečích. *SPFFBU* A 50, 2002, s. 111–118.
HLUBINKOVÁ, Z.: Tvoření depronominálních adverbií ve východomoravských dialektech. *SPFFBU* A 51, 2003, s. 223–229.
HLUBINKOVÁ, Z.: Tvoření obyvatelských jmen v českých nářečích. *Acta onomastica* XLIV, 2003, s. 29–39.
HLUBINKOVÁ, Z.: Stupňování adverbií, zvláště ve východomoravských nářečích. *SPFFBU* A 52, 2004, s. 109–114.
HLUBINKOVÁ, Z.: Spojování předložek v českých nářečích a ve spisovném jazyce. In: *Spisovnost a nespisovnost. Zdroje, proměny a perspektivy*. Masarykova univerzita, Brno 2004, s. 76–80.
HLUBINKOVÁ, Z.: O některých postfixech v českých nářečích. *SPFFBU* A 53, 2005, s. 147–151.
HLUBINKOVÁ, Z.: Tvoření deadjektivních adjektiv, zvláště ve východomoravských nářečích. *SPFFBU* A 53, 2005, s. 153–162.
HLUBINKOVÁ, Z.: Poznámka k tvoření detoponymických adjektiv v českých nářečích. *Acta onomastica* XLVI, 2005, s. 51–54.
HLUBINKOVÁ, Z.: Tvoření desubstantivních adjektiv, zvláště ve východomoravských nářečích. *SPFFBU* A 54, 2006, s. 209–215.
HLUBINKOVÁ, Z.: Přechýlené podoby ženských příjmení v českých nářečích. *Acta onomastica* XLVII, 2006, s. 227–232.
HLUBINKOVÁ, Z.: O některých postfixech z hlediska srovnávacího. In: *Studia etymologica Brunensia 3*. Nakladatelství Lidové noviny, Praha 2006, s. 105–108.
HLUBINKOVÁ, Z.: Tvoření deverbálních a deadverbiálních adjektiv ve východomoravských nářečích. *SPFFBU* A 55, 2007, s. 295–301.
HLUBINKOVÁ, Z.: Tvoření jmen míst, zvláště ve východomoravských dialektech. In: *Čeština – bádání a učení.* Masarykova univerzita, Brno 2007, s. 45–48.
HLUBINKOVÁ, Z.: K dějinám zvláště české nářeční slovotvorby. In: *Jazykovedné štúdie XXVI.* Veda, Bratislava, 2009, s. 86–92.
HLUBINKOVÁ, Z.: Jména po chalupě v českých nářečích. In: *Lexika slovenskej onymie. Zborník materiálov zo 17. onomastickej konferencie, Trnava 12.–14. 9. 2007*. Veda, Bratislava 2010, s. 197–202.
HLUBINKOVÁ, Z.: Vlastní jména a Český jazykový atlas. In: *Mnohotvárnost a specifičnost onomastiky. IV. Česká onomastická konference, 15.–17. září 2009, Ostrava, sborník příspěvků*. Ostravská univerzita v Ostravě a Ústav pro jazyk český, Ostrava–Praha 2010, s. 195–197.
HLUBINKOVÁ, Z.: Jména nedospělých dětí a neprovdaných dcer v českých nářečích. Linguistica Brunensia 58, 2010, s. 253–257.
HOFFMANNOVÁ, J.: Čechy a Morava v televizních debatách a interview. *Acta universitatis Palackianae Olomucensis, facultas philosophica, Studia Moravica* 1, 2004, s. 115–120.
HOFFMANNOVÁ, J. – MÜLLEROVÁ, O.: Čeština spisovná, hovorová, obecná... a hlavně mluvená (v současné komunikaci a v současném výzkumu). *SaS* 58, 1997, s. 42–54.
HOLUB, Z.: K hláskoslovné, tvaroslovné, slovotvorné a lexikální stránce nářečí na Českobudějovicku II. In: *Jazyk a řeč jihočeského regionu 1*. Jihočeská univerzita, České Budějovice 1992, s. 20–39.
HOLUB, Z.: K některým frazeologismům v mluvě nejstarší generace Doudlebska. In: *Jazyk a řeč jihočeského regionu 3*. Jihočeská univerzita, České Budějovice 1994, s. 20–48.
HOLUB, Z.: K problematice genia loci v lexikální rovině jazyka na Doudlebsku. In: *Jazyk a řeč jihočeského regionu 4*. Katedra českého jazyka Pedagogické fakulty Jihočeské univerzity a Nakladatelství Jih, České Budějovice 1995, s. 24–47.
HOLUB, Z.: K současnému stavu jihočeských nářečí, zvl. nářečí doudlebského. In: *Spisovná čeština a jazyková kultura 1993*. Univerzita Karlova, Praha 1995, s. 123–127.
HOLUB, Z.: Sociolingvistické aspekty lokálního dialektologického výzkumu v regionu Doudlebska. In: *Sociolingvistické a psycholingvistické aspekty jazykovej komunikácie*. Univerzita Mateja Bela, Banská Bystrica 1996, s. 181–189.
HOLUB, Z.: Vztah frazeologie a religiozity v jazyce Doudlebska. *Zeszyty Naukowe Uniwersytetu Opolskiego* 2, 1997, s. 65–70.
HOLUB, Z.: Proměny jazyka českých reemigrantů z Ukrajiny. *Kultura českých enkláv ve světě* (= *Estetika* 36), 1999, s. 189–199.
HOLUB, Z.: Jazyk v regionu a jeho výzkum. In: *Výchova k národnímu vědomí a národním hodnotám*. Masarykova univerzita, Brno 1999, s. 50–55.
HOLUB, Z.: K fenoménu jinakosti na vzorku doudlebského nářečí. In: *Jinakost, cizost v jazyce a v literatuře.* Univerzita Jana Evangelisty Purkyně, Ústí nad Labem 1999, s. 216–220.
HOLUB, Z.: K problematice vymezení jihočeského regionu. In: *Genius loci jižních Čech.* Jihočeská univerzita, České Budějovice 2000, s. 12–29.

HOLUB, Z.: K vývoji osídlení a k nářečním zvláštnostem na Doudlebsku. *Výběr. Časopis pro historii a vlastivědu jižních Čech* 38, 2001, s. 1–31.
HOLUB, Z.: Nářeční text jako mluvní akt. Model komunikačního procesu na regionálních textech z přelomu 19. a 20. století. *Střety národních a univerzálních modelů v české kultuře 1800–1918* (= *Estetika* 38), 2002, s. 391–417.
HOLUB, Z.: Frazémy jako odraz struktury dialektu. In: *Slovo. Tekst. Czas VI.* Wydawnictwo naukowe Uniwersytetu Szczecińskiego, Szczecin–Greifswald 2002, s. 371–375.
HOLUB, Z.: Jihoslovanské paralely v jihočeských a slovenských nářečích? In: *Aktuální slovakistika. Brněnské texty k slovakistice VII*. Ústav slavistiky Filozofické fakulty Masarykovy univerzity, Brno 2004, s. 63–83.
HOLUB, Z.: Kolokabilita lexémů v souvislých promluvách. In: *Współczesne odmiany języka narodowego*. Wydawnictwo Uniwersytetu Łódzkiego, Łódź 2004, s. 19–35.
HOLUB, Z.: K paralelám českých a slovanských pojmenování rodinných. In: *Česká a slovenská slavistika na počátku 21. století (Stav – metodologie – mezinárodní souvislosti). Brněnské texty k slovakistice VIII*. Ústav slavistiky Filozofické fakulty Masarykovy univerzity, Brno 2005, s. 61–76.
HOLUB, Z.: Ke srovnání jazykových paralel slovanského západu a jihu (na vzorku jihočeských nářečí). In: *Profesor Lumír Klimeš jubilující*. Západočeská univerzita, Plzeň 2005, s. 122–135.
HOLUB, Z.: Sociolekt nebo funkční idiolekt dialektu a regiolektu. In: *Sborník přednášek z VII. konference o slangu a argotu v Plzni 24.–25. září 2003*. Západočeská univerzita, Plzeň 2005, s. 29–39.
HOLUB, Z. – HROCH, V.: Genius loci českého jihu poněkud jinak aneb k fenoménu jmen rodinných. In: *Genius loci českého jihozápadu*. Studijní a vědecká knihovna Plzeňského kraje a katedra českého jazyka a literatury Západočeské univerzity, Plzeň 2006, s. 22–39.
HUBÁČEK, J.: K aktuálním problémům české sociální dialektologie. In: *Sborník přednášek z VI. konference o slangu a argotu v Plzni 15.–16. září 1998*. Pedagogická fakulta Západočeské univerzity, Plzeň 1998, s. 5–8.
HUBÁČEK, J. – KNOPP, A. – VALÍKOVÁ, D.: K jazykové situaci v podmínkách ostravské průmyslové oblasti. In: *Sborník k otázkám životního prostředí*. Pedagogická fakulta, Ostrava 1971, s. 43–57.
CHLOUPEK, J.: Nářeční výpověď. *SaS* 29, 1968, s. 181–188.
CHLOUPEK, J.: O sociální a územní rozrůzněnosti češtiny. *NŘ* 52, 1969, s. 141–153.
CHLOUPEK, J.: Po letech k tzv. východomoravským nářečím. *SaS* 30, 1969, s. 178–182.
CHLOUPEK, J.: Pokus o komplexní pojetí dialektu. *Jazykovědné aktuality* 2, 1969, s. 11–12.
CHLOUPEK, J.: Zur (sozialen) Stratifikation und (territorialen) Differentiation der tschechischen Sprache. *Die Welt der Slaven* 15, 1970, s. 253–264.
CHLOUPEK, J.: Východomoravské věty podle záměru mluvčího vůči posluchači. In: *Miscellanea linguistica*. Profil, Ostrava 1971, s. 181–186.
CHLOUPEK, J.: Modální větné typy v dialektu. In: *Sesja naukowa Międzynarodowej komisji budowy gramatycznej języków słowiańskich*. Ossolineum, Kraków 1971, s. 171–178.
CHLOUPEK, J.: Specifický východomoravský typ deagentních vět. *Slavica Slovaca* 7, 1972, s. 236–239.
CHLOUPEK, J.: Aktuální otázky dialektologie. In: *Jazykovědné sympozium 1971. U příležitosti narozenin prof. dr. Františka Svěráka 3. 2. 1971.* Univerzita Jana Evangelisty Purkyně, Brno 1973, s. 55–62.
CHLOUPEK, J.: Aspekte des Dialekts und seine Struktur. *Zeitschrift für Dialektologie und Linquistik* 16, 1976, s. 170–181.
CHLOUPEK, J.: Die Stellung des Dialekts im Rahmen der Nationalsprache und beim kommunikativen Akt. *Zeitschrift für Dialektologie und Linquistik* 26, 1978, s. 165–176.
CHLOUPEK, J.: Jazykové útvary při komunikativním aktu. *SPFFBU* A 27, 1979, s. 61–67.
CHLOUPEK, J.: Dobově podmíněné vyjadřování. In: *Revoluční proměny jihomoravského venkova*. Blok, Brno 1980, s. 234–238.
CHLOUPEK, J.: K problematice jazykové dichotomie. In: *Jazyk, prostriedok zbližovania národov*. Mestský dom kultúry a osvety, Bratislava 1981, s. 49–52.
CHLOUPEK, J.: Jazyk – chléb každodenní: Jazyk moravský. *Universitas* 26, 1990, s. 79–80.
CHLOUPEK, J.: Čeština v Čechách i na Moravě. In: *Sborník Kruhu přátel českého jazyka 1988*. Sdružený klub ROH Melantrich, Praha 1990, s. 43.
CHLOUPEK, J.: Sjednocující a rozrůzňující faktory v mluvené komunikaci. In: *K diferenciaci současného mluveného jazyka*. Filozofická fakulta Ostravské univerzity, Ostrava 1994, s. 33–38.
CHLOUPEK, J.: Rozmlouvání po moravsku. *Čeština doma a ve světě* 3, 1995, s. 224–229.
CHLOUPEK, J.: Jazyková situace v Brně. *Z kralické tvrze* 21, 1996, s. 44–46.
CHLOUPEK, J. – ŠLOSAR, D.: Specifický východomoravský typ deagentních vět. *Slavica Slovaca* 7, 1972, s. 236–239.
CHMELÍKOVÁ, V. – CHÝLOVÁ, H.: Řemesla a jazyk řemesel v lidové slovesnosti. In: *Jazyk a literatura. Sborník katedry českého jazyka a literatury XVII*. Západočeská univerzita, Plzeň 2000, s. 14–24.
CHUDKOVÁ, J.: Jazyk folkových písničkářů v Čechách a na Moravě. *Jazykovědné aktuality* 23, 1986, s. 15–17.
IREINOVÁ, M.: Tvar genitivu a dativu/lokálu singuláru feminin tvrdého sklonění adjektiv a rodových zájmen v běžně mluveném jazyce nejstarší generace Jindřichova Hradce. *NŘ* 84, 2001, s. 202–205.
IREINOVÁ, M.: Označení jednotlivce a rodiny jako celku v běžně mluveném jazyce nejstarší generace Jindřichova Hradce. *NŘ* 86, 2003, s. 19–22.
IREINOVÁ, M.: Frekvence hlavních obecně českých hláskoslovných jevů v mluvě nejstarší jindřichohradecké generace. *SPFFBU* A 52, 2004, s. 115–123.
IREINOVÁ, M.: Běžně mluvený jazyk v Jindřichově Hradci a v dalších českých městech. In: *Spisovnost a nespisovnost. Zdroje, proměny a perspektivy*. Masarykova univerzita, Brno 2004, s. 81–86.
IREINOVÁ, M.: Běžně mluvený jazyk v Brně a v některých českých městech. In: *Teorie a empirie. Bichla pro Krčmovó*. Masarykova univerzita, Brno 2006, s. 57–61.
IREINOVÁ, M.: Vliv extralingvistických faktorů na běžně mluvený jazyk. In: *Gwary dziś 3. Wewnętrzne zróżnicowanie języka wsi*. Wydawnictwo Poznańskiego Towarzystwa Przyjaciół Nauk, Poznań 2006, s. 75–78.
IREINOVÁ, M.: Jméno František v českých nářečích a v pomístních jménech na Moravě a ve Slezsku. In: Balleková, K. (ed.), *Jazykovedné štúdie XXVIII. Súradnice súčasnej slovanskej dialektológie*. Veda, Bratislava 2010, s. 89–95.

JAKLOVÁ, A.: Cirkusácký slang. In: *Jihočeská vlastivěda. Jazyk. Nářečí. Místní jména. Slangy*. Jihočeské nakladatelství, České Budějovice 1986, s. 119–126.
JAKLOVÁ, A.: Jihočeské slangy. In: *Jazyk a řeč jihočeského regionu 1*. Jihočeská univerzita, České Budějovice 1992, s. 60–72.
JAKLOVÁ, A.: Pivovarský slang v jižních Čechách. In: *Jazyk a řeč jihočeského regionu 2*. Jihočeská univerzita, České Budějovice 1993, s. 50–68.
JAKLOVÁ, A.: Mění se studentský slang? *Český jazyk a literatura* 44, 1993–1994, s. 120–124.
JAKLOVÁ, A.: Voroplavba a vorařský slang. In: *Jazyk a řeč jihočeského regionu 3*. Jihočeská univerzita, České Budějovice 1994, s. 49–70.
JAKLOVÁ, A.: Rybníkářství a rybářský slang v jižních Čechách. In: *Jazyk a řeč jihočeského regionu 4*. Katedra českého jazyka Pedagogické fakulty Jihočeské univerzity a Nakladatelství Jih, České Budějovice 1995, s. 48–66.
JAKLOVÁ, A.: Několik poznámek k rybářskému slangu a k rybářské terminologii. *NŘ* 79, 1996, s. 15–20.
JAKLOVÁ, A.: K současnému stavu chodského nářečí z hlediska sociolingvistického I, II. *NŘ* 80, 1997, s. 64–72, 116–122.
JAKLOVÁ, A.: K historii rybářství a rybářského slangu v jižních Čechách. *Výběr. Časopis pro historii a vlastivědu jižních Čech* 34, 1997, s. 41–46.
JAKLOVÁ, A.: Lexikální výpůjčky v jihočeských slanzích. In: *Jinakost, cizost v jazyce a v literatuře*. Pedagogická fakulta Univerzity Jana Evangelisty Purkyně, Ústí nad Labem 1999, s. 216–220.
JAKLOVÁ, A.: Slangy v jižních Čechách. *Čeština doma a ve světě* 8, 2000, s. 142–145.
JAKLOVÁ, A.: Germanismen in den südböhmischen Slangs. In: *Selecta Bohemico-Germanica. Tschechisch-deutsche Beziehungen im Bereich der Sprache und Kultur*. LIT Verlag, Münster – Hamburg – London 2003, s. 83–92.
JAKLOVÁ, A. – JANEČKOVÁ, M.: Zvláštnosti v jazyce města České Budějovice a jeho okolí z hlediska historického. *Výběr. Časopis pro historii a vlastivědu jižních Čech* 34, 1997, s. 258–263.
JANČÁK, P.: K jazykovému zeměpisu Čech. Některé případy západočeského krácení v koncovkách. *NŘ* 53, 1970, s. 129–137.
JANČÁK, P.: Čeština v Ivanově Sele v Jugoslávii. *SaS* 32, 1971, s. 241–257.
JANČÁK, P.: Hodnocení vlivu příbuzného jazyka na slovní zásobu českého nářečí. *SaS* 34, 1973, s. 302–319.
JANČÁK, P.: Přizpůsobivost češtiny v srbocharvátském prostředí. *Slavia* 42, 1973, s. 329–346.
JANČÁK, P.: Frekvence hlavních hláskoslovných znaků v mluvě pražské mládeže. *NŘ* 57, 1974, s. 191–200.
JANČÁK, P.: Dvě středočeské izoglosy. *NŘ* 58, 1975, s. 237–243.
JANČÁK, P.: K ukončení výzkumu městské mluvy pro Český jazykový atlas. *NŘ* 60, 1977, s. 227–237.
JANČÁK, P.: Jazykově zeměpisný obraz jihozápadních Čech. *SaS* 39, 1978, s. 159–163.
JANČÁK, P.: Moravan Pražanem (Příspěvek k mluvě pražské mládeže). *Slavica Pragensia* 21, 1978, s. 197–205.
JANČÁK, P.: K interdialektickému vývoji mluvy západočeských měst. *NŘ* 63, 1980, s. 169–174.
JANČÁK, P.: Závěrečná etapa prací na Českém jazykovém atlase. *SaS* 48, 1987, s. 301–314.
JANČÁK, P.: K rozvoji českého jazykového zeměpisu. *SaS* 52, 1991, s. 231–234.
JANČÁK, P.: Survival of the Czech Dialect in Communities Abroad: A Comparison of Czech in Střelín and Daruvar. In: *Varieties of Czech. Studies in Czech Sociolinguistics*. Rodopi, Amsterdam – Atlanta 1993, s. 262–275.
JANČÁK, P.: Jazykové svědectví o původu českého osídlení na Střelínsku u Vratislavi. *NŘ* 77, 1994, s. 139–146.
JANČÁK, P.: Spisovná a nespisovná slovní zásoba v Českém jazykovém atlase (Josefu Filipcovi k osmdesátinám). *NŘ* 78, 1995, s. 1–8.
JANČÁK, P.: Intonationserscheinungen im Tschechischen Sprachatlas. *Phonetica Pragensia* 9, 1996, s. 105–115.
JANČÁK, P.: Praha v zóně izoglos doznívajících oblastních jevů. *NŘ* 80, 1997, s. 248–255.
JANČÁK, P.: K jazykovězeměpisné charakteristice česko-moravských a česko-slezských protikladů v slovní zásobě. *NŘ* 84, 2001, s. 175–183.
JANČÁK, P. – JANOTA, P: An investigation of Czech vowel quantity by means of listening tests. *Phonetica Pragensia* 2, 1970, s. 31–68.
JANČÁK, P. – PETR, J.: Evropský jazykový atlas jako nástroj multilingvální komparatistiky. *SaS* 47, 1986, s. 216–231.
JANČÁK, P. – PETR, J.: Nářeční názvy pro ‚rampouch' v Evropském jazykovém atlase. Nad naší první mapou v souboru ALE. *SaS* 47, 1986, s. 264–283.
JANČÁKOVÁ, J.: Vydrovo „tiťácké" nářečí po 50 letech. *NŘ* 53, 1970, s. 243–251.
JANČÁKOVÁ, J.: Frekvence základních obecně českých hláskoslovných jevů v nářečních projevech. *NŘ* 57, 1974, s. 183–191.
JANČÁKOVÁ, J.: K ústupu nářečních jevů v mluvě městské mládeže. *Slavica Pragensia* 21, 1978, s. 207–210.
JANČÁKOVÁ, J.: Regionální prvky u Jana Drdy. In: *Sborník příspěvků konference Regionální prvky v literárním textu z didaktického hlediska*. Pedagogická fakulta Masarykovy univerzity, Brno 1988, s. 94–99.
JANČÁKOVÁ, J.: Ke generačním rozdílům ve slangu. In: *Sborník přednášek ze 4. konference o slangu a argotu v Plzni 9.–12. února 1988*. Státní pedagogické nakladatelství, Praha 1989, s. 287–295.
JANČÁKOVÁ, J.: Nářeční materiál v Gebauerově Historické mluvnici jazyka českého. *Slavica Pragensia* 35, 1992, s. 51–57.
JANČÁKOVÁ, J.: Poznáváme mluvu repatriantů od Černobylu. *Zpravodaj Sdružení Čechů z Volyně a jejich přátel* 2, 1992, s. 3.
JANČÁKOVÁ, J.: K současnému stavu severovýchodočeského nářečí Čechů z Malé Zubovštiny. In: *Češi v cizině*. Ústav pro etnografii a folkloristiku Akademie věd České republiky, Praha 1992, s. 28–31.
JANČÁKOVÁ, J.: Regional Features in Colloquial Speech in Bohemia. In: *Varieties of Czech. Studies in Czech Sociolinguistics*. Rodopi, Amsterdam – Atlanta 1993, s. 180–188.
JANČÁKOVÁ, J.: Příběh skoro detektivní. *Čeština doma a ve světě* 2, 1994, s. 156–157.
JANČÁKOVÁ, J.: Dnešní stav mluvy českých reemigrantů ze Žitomirska na Ukrajině. *SaS* 56, 1995, s. 110–118.
JANČÁKOVÁ, J.: Dynamika současné češtiny. In: *Přednášky z XXXIV. a XXXV. běhu Letní školy slovanských studií*. Filozofická fakulta Univerzity Karlovy, Praha 1995, s. 63–68.
JANČÁKOVÁ, J.: K regionální příznakovosti běžné mluvy v Čechách. In: *Spisovná čeština a jazyková kultura 1993*. Filozofická fakulta Univerzity Karlovy, Praha 1995, s. 126–127.
JANČÁKOVÁ, J.: Královéhradecko jako východisko kolonizace českých osídlenců ze Žitomirska na Ukrajině. In: *Jazyk a jeho užívání. Sborník k životnímu jubileu profesora Oldřicha Uličného*. Filozofická fakulta Univerzity Karlovy, Praha 1996, s. 129–138.
JANČÁKOVÁ, J.: Prostovlasý a holohlavý. *Čeština doma a ve světě* 5, 1997, s. 45–46.
JANČÁKOVÁ, J.: Uchování staršího nářečního úzu na jazykových ostrovech (na základě mluvy českých reemigrantů z Ukrajiny). In: *Přednášky z XXXIX. běhu Letní školy slovanských studií*. Filozofická fakulta Univerzity Karlovy, Praha 1997, s. 50–55.

JANČÁKOVÁ, J.: V prostoru Ralsko žijí i Češi z Ukrajiny. *Geografie – Sborník České geografické společnosti* 103, 1998, s. 265–267.
JANČÁKOVÁ, J.: Archaické nářeční rysy v mluvě jazykových ostrovů (Srovnání mluvy českých reemigrantů z Ukrajiny s mluvou na zaniklém ostrově střelínském v Polsku). *Prace filologiczne* XLIV, 1999, s. 239–244.
JANDOVÁ, E.: K formám deagentních konstrukcí v mluvených projevech v oblasti Zaolží. In: *Stosunki językowe na Śląsku dawniej i dziś.* Uniwersytet Opolski, Opole 1997, s. 91–98.
JANDOVÁ, E.: Problematik der Dialogforschung auf dem Gebiet der traditionellen territorialen Dialekte. In: *Dialogue in the Heart of Europe*. Max Niemayer Verlag, Tübingen 1998, s. 507–516.
JANDOVÁ, E.: Některé aspekty jazykové komunikace v národnostně smíšené oblasti českého Slezska. In: *Retrospektívne a perspektívne pohľady na jazykovú komunikáciu.* Univerzita Mateja Bela, Banská Bystrica 1999, s. 207–209.
JANEČKOVÁ, M.: K hláskoslovné, tvaroslovné, slovotvorné a lexikální stránce nářečí na Českobudějovicku. In: *Jazyk a řeč jihočeského regionu 1*. Jihočeská univerzita, České Budějovice 1992, s. 10–19.
JANEČKOVÁ, M.: K problematice nářečních jevů v širším jihočeském okruhu. In: *Jazyk a řeč jihočeského regionu 2*. Jihočeská univerzita, České Budějovice 1993, s. 14–28.
JANEČKOVÁ, M.: Ještě k nářečním jevům jihočeské oblasti, srovnání s oblastí západočeskou. In: *Jazyk a řeč jihočeského regionu 3*. Jihočeská univerzita, České Budějovice 1994, s. 6–19.
JANEČKOVÁ, M.: Nespisovné prvky v mluvě střední generace jižních Čech. In: *Jazyk a řeč jihočeského regionu 4*. Katedra českého jazyka Pedagogické fakulty Jihočeské univerzity a Nakladatelství Jih, České Budějovice 1995, s. 13–17.
JANEČKOVÁ, M.: Německé přejímky v jihozápadočeské nářeční oblasti. In: *Jazyk a řeč jihočeského regionu 4*. Katedra českého jazyka Pedagogické fakulty Jihočeské univerzity a Nakladatelství Jih, České Budějovice 1995, s. 18–23.
JANEČKOVÁ, M.: Jazyková situace v obcích na Českobudějovicku, místo dialektu v běžné komunikaci. In: *Spisovná čeština a jazyková kultura 1993.* Filozofická fakulta Univerzity Karlovy, Praha 1995, s. 120–123.
JANEČKOVÁ, M.: Nespisovné prvky v mluvě střední generace jižních Čech. In: *Spisovnost a nespisovnost dnes.* Masarykova univerzita, Brno 1996, s. 139–141.
JANEČKOVÁ, M.: K výskytu germanismů v jihočeské nářeční oblasti. In: *Jinakost, cizost v jazyce a literatuře*. Pedagogická fakulta Univerzity Jana Evangelisty Purkyně, Ústí nad Labem 1999, s. 221–225.
JANEČKOVÁ, M.: Entlehnungen aus dem Deutschen und den österreichisch-bairischen Dialekten im Wortschatz der südböhmischen Dialektregion. In: *Selecta Bohemico-Germanica. Tschechisch-deutsche Beziehungen im Bereich der Sprache und Kultur. Erträge böhmisch-mährischer Forschungen*. LIT Verlag, Münster – Hamburg – London 2003, s. 55–74.
JANEČKOVÁ, M.: Slovotvorná stránka substantiv jižní části jihozápadočeského nářečí. In: *Spisovnost a nespisovnost, zdroje, proměny a perspektivy.* Masarykova univerzita, Brno 2004, s. 60–65.
JANEČKOVÁ, M.: Vyjadřování intenzifikace v nářeční frazeologii. In: *Frazeologia słowiańska i inne płaszczyzny systemu językowego*. Wydawnictwo Uniwersytetu Gdańskiego, Gdańsk 2004, s. 95–100.
JANEČKOVÁ, M. – JAKLOVÁ, A.: „Das Lébn ist lajdr keine Wuršt nicht, es hat núr ajn Ende.“ Jazyková charakteristika jihočeského regionu. In: *Kulturen an der Grenze*. Promedia Druck- und Verlaggesellschaft Wien, Wien 1995, s. 223–228.
JANYŠKOVÁ, I.: Pojmenování modřínu ve slovanských jazycích. *SPFFBU* A 36, 1988, s. 103–110.
JANYŠKOVÁ, I.: Machkova Česká a slovenská jména rostlin po čtyřiceti letech (poznámky a doplňky). *Slavia* 63, 1994, s. 402–408.
JANYŠKOVÁ, I.: Etymologicko-onomaziologická analýza slovanských názvů dřevin. *Slavia* 67, 1998, s. 39–48.
JANYŠKOVÁ, I.: K etymologii českých a ruských názvů meruňky. In: *Příspěvky k aktuálním otázkám jazykovědné rusistiky*. Masarykova univerzita, Brno 1999, s. 90–93.
JANYŠKOVÁ, I.: ‘Porodní bába’ ve staroslověnštině a v ostatních slovanských jazycích. *Slavia* 74, 2005, s. 279–284.
JANYŠKOVÁ, I.: K názvům jmelí ve slovanských jazycích. In: *Verba et historia*. Ústav pro jazyk český Akademie věd České republiky, Praha 2005, s. 151–159.
JANYŠKOVÁ, I.: K jednomu případu tabuové antifráze v českých dialektech. In: *Teorie a empirie. Bichla pro Krčmovó*. Masarykova univerzita, Brno 2006, s. 223–225.
JANYŠKOVÁ, I.: Názvy pro poslední dítě v rodině. In: *Studia etymologica Brunensia 3*. Nakladatelství Lidové noviny, Praha 2006, s. 127–136.
JANYŠKOVÁ, I.: О названиях бесплатной помощи соседям в чешском языке. In: *Етнолингвистичка проучавања српског и других словенских језика. У част академика Светлане Толстој*. Српска академија наука и уметности, Београд 2008, s. 433–439.
JODAS, J.: Z Chrudimě, v Zábřeze, v Bojkovicách. In: *Prostor v jazyce a literatuře*. Pedagogická fakulta Univerzity Jana Evangelisty Purkyně, Ústí nad Labem 2007, s. 86–88.
JODAS, J. – ČERMÁKOVÁ, M.: Lidová slovní zásoba z Podkrkonoší. *Linguistica* 4, 2004, s. 121–128.
JODASOVÁ, H. – JODAS, J.: Moravské na bok / na boku a navrch / navrchu. In: *Prostor v jazyce a literatuře*. Pedagogická fakulta Univerzity Jana Evangelisty Purkyně, Ústí nad Labem 2007, s. 90–92.
JUNKOVÁ, B.: Knoflíkářský slang. In: *Sborník přednášek z VI. konference o slangu a argotu v Plzni 15.–16. září 1998*. Pedagogická fakulta Západočeské univerzity, Plzeň 1998, s. 91–95.
JUNKOVÁ, B.: Několik poznámek k mluvě mládeže dnes. In: *Sborník přednášek z VII. konference o slangu a argotu v Plzni 24.–25. září 2003*. Západočeská univerzita, Plzeň 2005, s. 88–92.
KARLÍKOVÁ, H.: Phonetische Entsprechungen expressiver Wörter (am Beispiel der das Weinen bezeichnenden Ausdrücke). *Slavia* 59, 1990, s. 22–27.
KARLÍKOVÁ, H.: Několik dokladů „elementární příbuznosti“. *SPFFBU* E 36, 1991, s. 59–62.
KARLÍKOVÁ, H.: K názvům některých dřevěných nádob ve slovanských jazycích. In: *Festschrift für Klaus Trost zum 65. Geburtstag* (= *Die Welt der Slaven, Sammelbände*, 5). Verlag Otto Sagner, München 1999, s. 119–122.
KARLÍKOVÁ, H.: K substantivu okřín. In: *Příspěvky ke slovanské filologii*. Masarykova univerzita, Brno 1999, s. 42–44.
KARLÍKOVÁ, H.: Motivace pojmenování vodních zdrojů v češtině (Sémantická analogie a etymologie). In: *Přednášky a besedy ze XL. běhu LŠSS*. Masarykova univerzita, Brno 2007, s. 59–68.
KLOFEROVÁ, S.: O mluvě mladé generace v nově osídleném severomoravském pohraničí. *NŘ* 70, 1987, s. 237–248.
KLOFEROVÁ, S.: Nářeční pojmenování plodů lopuchu v češtině. *NŘ* 73, 1990, s. 235–241.

KLOFEROVÁ, S.: O vývoji dialektismů v severomoravském pohraničí. *SPFFBU* A 37–38, 1990, s. 142–148.
KLOFEROVÁ, S.: Deantroponymická pojmenování malých kamínek v češtině. *Onomastický zpravodaj* 32–33, 1992, s. 38–40.
KLOFEROVÁ, S.: K nářeční nivelizaci. In: *Varia I*. Slovenská jazykovedná spoločnosť pri Slovenskej akadémie vied, Bratislava 1992, s. 82–85.
KLOFEROVÁ, S.: O názvech německého původu v české nářeční zemědělské terminologii. *NŘ* 77, 1994, s. 179–185.
KLOFEROVÁ, S.: K německým výpůjčkám v nářečích. *SaS* 55, 1994, s. 202–207.
KLOFEROVÁ, S.: Co nového v pohraničí? *Čeština doma a ve světě* 3, 1995, s. 256–258.
KLOFEROVÁ, S.: K fungování jazykových útvarů v mluvě mládeže. In: *Spisovná čeština a jazyková kultura 1993*. Filozofická fakulta Univerzity Karlovy, Praha 1995, s. 104–105.
KLOFEROVÁ, S.: Adaptace slov cizího původu v českých nářečích. In: *Pocta Dušanu Šlosarovi*. Albert, Boskovice 1995, s. 118–122.
KLOFEROVÁ, S.: Ta, či ten sršeň? *NŘ* 79, 1996, s. 187–191.
KLOFEROVÁ, S.: Nářeční slovní zásoba a status spisovnosti. In: *Spisovnost a nespisovnost dnes*. Masarykova univerzita, Brno 1996, s. 142–144.
KLOFEROVÁ, S.: Nad Českým jazykovým atlasem. In: *Přednášky a besedy z XXIX. běhu LŠSS*. Filozofická fakulta Masarykovy univerzity, Brno 1996, s. 43–46.
KLOFEROVÁ, S.: Deutsche Sprachreflexe in der tschechischen Lexikographie. In: *Stand und Aufgaben der deutschen Dialektlexikographie. II. Brüder-Grimm-Symposion zur Historischen Wortforschung*. Walter de Gruyter, Berlin – New York 1996, s. 49–56.
KLOFEROVÁ, S.: Der Tschechische Sprachatlas. In: *Book of Abstracts, 2nd International Congress of Dialectologists & Geolinguists, Amsterdam, The Netherlands, July 28 – August 1, 1997*. Vrije Universiteit, Amsterdam 1997, s. 72.
KLOFEROVÁ, S.: Jak dnes mluví mladí vídeňští Češi I, II. *NŘ* 81, 1998, s. 61–72, 169–178.
KLOFEROVÁ, S.: K současné české dialektologii. In: *Přednášky a besedy z XXXI. běhu LŠSS*. Filozofická fakulta Masarykovy univerzity, Brno 1998, s. 43–49.
KLOFEROVÁ, S.: Zum Problem der Synonymie im Tschechischen anhand des Tschechischen Sprachatlasses. In: *Bedeutungserfassung und Bedeutungsbeschreibung in historischen und dialektologischen Wörterbüchern*. Verlag der Sächsischen Akademie der Wissenschaften zu Leipzig, Stuttgart – Leipzig 1998, s. 197–198.
KLOFEROVÁ, S.: Mluva mladé generace vídeňských Čechů. *Kultura českých enkláv ve světě* (= *Estetika* 36), 1999, s. 155–159.
KLOFEROVÁ, S.: Die Struktur der Benennung im Sprachkontakt. In: *Erträge der Dialektologie und Lexikographie. Festgabe für Werner Bauer zum 60. Geburtstag*. Edition Praesens, Wien 1999, s. 289–302.
KLOFEROVÁ, S.: Vlastní jména v Českém jazykovém atlase. *NŘ* 83, 2000, s. 10–16.
KLOFEROVÁ, S.: Nářečí v kontaktu. In: *Čeština – univerzália a specifika 2*. Masarykova univerzita, Brno 2000, s. 47–52.
KLOFEROVÁ, S.: Areálová lingvistika, etymologie a „šťastné dřevo". In: *Studia etymologica Brunensia 1*. Euroslavica, Praha 2000, s. 277–282.
KLOFEROVÁ, S.: Die Sprache der Wiener Tschechen. Forschungsstand und Ausblick. *Wiener Slavistisches Jahrbuch* 46, 2000, s. 107–115.
KLOFEROVÁ, S.: Die sprachliche Interferenz in Dialekten (anhand des Tschechischen Sprachatlas). In: *Abstract Book (3rd International Congress of Dialectologists and Geolinguists)*. Maria Curie–Skłodowska University Press, Lublin 2000, s. 90.
KLOFEROVÁ, S.: Přehláska 'a > e v lexikálních svazcích Českého jazykového atlasu. *NŘ* 84, 2001, s. 171–174.
KLOFEROVÁ, S.: Nad svazky izoglos v Českém jazykovém atlase. *NŘ* 86, 2003, s. 5–18.
KLOFEROVÁ, S.: Český jazykový atlas: neznámé nářeční areály. *SPFFBU* A 51, 2003, s. 203–212.
KLOFEROVÁ, S.: Areálová lingvistika a sémantické tvoření slov. In: *Studia etymologica Brunensia 2*. Nakladatelství Lidové noviny, Praha 2003, s. 365–376.
KLOFEROVÁ, S.: Český jazykový atlas. In: *Přednášky a besedy z XXXVI. běhu LŠSS*. Masarykova univerzita, Brno 2003, s. 66–72.
KLOFEROVÁ, S.: Sprachareale und ihr Charakter bei der Erforschung von Sprachkontakterscheinungen. Anhand des Tschechischen Sprachatlasses. In: *Deutsche und tschechische Dialekte im Kontakt*. Edition Praesens, Wien 2003, s. 21–36.
KLOFEROVÁ, S.: Sprachatlanten im Kontakt – Tschechisch – Deutsch. In: *Selecta Bohemico-Germanica. Tschechisch-deutsche Beziehungen im Bereich der Sprache und Kultur*. LIT Verlag, Münster – Hamburg – London 2003, s. 39–53.
KLOFEROVÁ, S.: K morfologickým moravismům. In: *Spisovnost a nespisovnost. Zdroje, proměny a perspektivy*. Masarykova univerzita, Brno 2004, s. 50–54.
KLOFEROVÁ, S.: Svazky izoglos v Českém jazykovém atlase: formální deminutiva. In: *Život s morfémy. Sborník studií na počest Zdenky Rusínové*. Masarykova univerzita, Brno 2004, s. 101–109.
KLOFEROVÁ, S.: Vy neznáte rýsováček? *NŘ* 88, 2005, s. 217–220.
KLOFEROVÁ, S.: K počátkům dialektologie na Moravě. In: *Oratio et ratio. Sborník k životnímu jubileu Jiřího Krause*. Ústav pro jazyk český Akademie věd České republiky, Praha 2005, s. 191–196.
KLOFEROVÁ, S.: Dialektale Entlehnungen aus dem Deutschen im Tschechischen als Spiegel kultureller Beziehungen (Dialektale Areale und Sprachkontakterscheinungen). In: *Deutsche Wortforschung als Kulturgeschichte*. Verlag der Österreichischen Akademie der Wissenschaften, Wien 2005, s. 275–286.
KLOFEROVÁ, S.: Český jazykový atlas a výzkum běžné mluvy aneb Co máme a co nemáme. *NŘ* 89, 2006, s. 11–14.
KLOFEROVÁ, S.: Vy neznáte Cajzla? (K původu a významu přezdívky). *NŘ* 89, 2006, s. 191–197.
KLOFEROVÁ, S.: Grenzen der Sprachgrenzen. *Brücken. Neue Folge 13. Germanistisches Jahrbuch. Tschechien – Slowakei*, 2006, s. 47–58.
KLOFEROVÁ, S.: Jak se mluví na Moravě? In: *Přednášky a besedy z XXXIX. běhu LŠSS*. Masarykova univerzita, Brno 2006, s. 73–79.
KLOFEROVÁ, S.: Areálová lingvistika: Svazky izoglos ve službách etymologie. In: *Studia etymologica Brunensia 3*. Nakladatelství Lidové noviny, Praha 2006, s. 143–148.
KLOFEROVÁ, S.: Bartošova Dialektologie moravská a Český jazykový atlas. In: *František Bartoš, dialektolog, pedagog, etnograf. Konference k 100. výročí úmrtí. Sborník z konference, Zlín 25.–26. dubna 2006*. Muzeum jihovýchodní Moravy ve Zlíně (= Acta musealia Muzea jihovýchodní Moravy ve Zlíně, suplementa 2006/1), Zlín 2006, s. 27–31.
KLOFEROVÁ, S.: Česká dialektologie po roce 1945. In: *Diahronija in sinhronija v dialektoloških raziskavah*. Slavistično društvo, Maribor 2006, s. 62–69.
KLOFEROVÁ, S.: *Das Wiener Tschechisch*? / Vídeňská čeština? In: *Die Wiener Tschechen 1945–2005. Zur Geschichte einer Volksgruppe / Vídeňští Češi 1945–2005. K dějinám národnostní menšiny I*. Tschechisches kulturhistorisches Institut / České kulturněhistorické centrum, Wien – Praha 2006, s. 191–206, 421–433.

KLOFEROVÁ, S.: Spitznamen im Kontakt. In: *Deutsche Dialekte in Tschechien, ihre Gemeinsamkeiten und Besonderheiten im Vergleich zum Mutterboden. Beiträge zu einem internationalen Symposium an der Masaryk-Universität, 26. bis 27. Januar 2006*. Masarykova univerzita, Brno 2007, s. 127–133.
KLOFEROVÁ, S.: Česká dialektologie ve slovanském kontextu. *Česká slavistika. Příspěvky k XIV. mezinárodnímu sjezdu slavistů, Ochrid 10.–16. 9. 2008* (= *Slavia* 77), 2008, s. 93–103.
KLOFEROVÁ, S.: K nepřeneseným víceslovným pojmenováním v nářečích. In: *Jazyk a jeho proměny. Prof. Janě Pleskalové k životnímu jubileu*. Brno, Host 2008, s. 110–120.
KLOFEROVÁ, S.: Česká dialektologie ve slovanském kontextu. *Česká slavistika. Příspěvky k XIV. mezinárodnímu sjezdu slavistů, Ochrid 10.–16. 9. 2008*, 93–103 (= *Slavia* 77, 2008).
KLOFEROVÁ, S.: Die Semantik im Sprachkontakt, Akten der 10. Arbeitstagung für bayerisch-österreichische Dialektologie (Klagenfurt, 19.–22. September 2007), *Klagenfurter Beiträge zur Sprachwissenschaft* 34–36 (2008–2010), 2010, s. 194–204.
KOBLÍŽEK, V.: Hypokoristické podoby rodných jmen ovlivněné dialektem podkrkonošské oblasti. In: *Onymické systémy v regionech*. Gaudeamus, Hradec Králové 1995, s. 83–88.
KOBLÍŽEK, V.: Nářeční prvky v běžně mluvených projevech východočeských venkovanů první poloviny 18. století. In: *Sborník prací Filozofické fakulty Ostravské univerzity. Jazykověda*. Filozofická fakulta Ostravské univerzity, Ostrava 2004, s. 97–102.
KOBLÍŽEK, V.: Běžně mluvený jazyk východočeských venkovanů z oblasti Hradecka a Náchodska v první polovině 18. století. In: *Verba et historia*. Ústav pro jazyk český Akademie věd České republiky, Praha 2005, s. 167–184.
KOBLÍŽEK, V.: Běžně mluvený jazyk barokního období (Příspěvek k poznání vývojové dynamiky českého morfologického, především slovesného systému). In: *Český jazyk a literatura v interakci / Język i literatura czeska w interakcji*. Państwowa Wyższa Szkoła Zawodowa, Racibórz 2006, s. 87–97.
KOLAŘÍK, J.: Archaismy v tradičním teritoriálním dialektu na Luhačovicku. *Sborník prací Pedagogické fakulty Univerzity Palackého Olomouc. Jazyk a literatura*, 1968, s. 11–19.
KOLAŘÍK, J.: Číslovky v mluvě gottwaldovských dětí předškolního věku. *Acta Universitatis Palackianae Olomucensis. Český jazyk a literatura* 6, 1987, s. 23–32.
KOLAŘÍK, J.: Místo východomoravského dialektu v komunikaci obyvatel Zlínska. In: *Spisovná čeština a jazyková kultura 1993*. Univerzita Karlova, Praha 1995, s. 128–132.
KOLAŘÍK, J.: Problematika spisovnosti a nespisovnosti v městské mluvě. In: *Spisovnost a nespisovnost dnes*. Masarykova univerzita, Brno 1996, s. 145–147.
KOLDOVÁ, J.: Jihočeský vorařský slang. In: *Sborník přednášek z 3. konference o slangu a argotu v Plzni 24.–27. ledna 1984*. Pedagogická fakulta Západočeské univerzity, Plzeň 1987, s. 199–205.
KOMÁREK, K.: Názvosloví tradičních řemesel a jeho poměr ke spisovnosti. In: *Spisovnost a nespisovnost. Zdroje, proměny a perspektivy*. Masarykova univerzita, Brno 2004, s. 66–68.
KOMÁREK, M.: Ke vzniku jihočeských a jihozápadomoravských rozkazovacích tvarů typu proš. *NŘ* 55, 1972, s. 78–81.
KOPEČNÝ, F.: Citoslovečné povely pro tažná a jízdní zvířata. *SaS* 42, 1981, s. 209–215.
KOPEČNÝ, F.: K slangovému užití předložek. In: *Sborník přednášek z 3. konference o slangu a argotu v Plzni 24.–27. ledna 1984*. Pedagogická fakulta Západočeské univerzity, Plzeň 1987, s. 51–54.
KONEČNÁ, H.: Deklinace tvrdých adjektiv v nářečích. *NŘ* 82, 1999, s. 203–208.
KONEČNÁ, H.: Tzv. moravské krácení, či moravská krátkost? *Slavia* 71, 2002, s. 321–323.
KONEČNÁ, H.: Dativ a instrumentál místních jmen typu Prachatice v nářečích. *NŘ* 86, 2003, s. 126–132.
KONEČNÁ, H.: Borovice v českých nářečích a v pomístních jménech na Moravě a ve Slezsku. In: Balleková K. (ed.), *Jazykovedné štúdie XXVIII. Súradnice súčasnej slovanskej dialektológie.* Veda, Bratislava 2010, s. 96–101.
KONEČNÁ, H.: Nářeční pojmenování polévek. *NŘ* 93, 2010, s. 95–100.
KOVALČÍK, Z.: Městská mluva v Olomouci I. Hláskosloví. *Sborník prací Pedagogické fakulty Univerzity Palackého v Olomouci. Český jazyk a literatura* 2, 1973, s. 33–70.
KOVALČÍK, Z.: Městská mluva v Olomouci II. Tvarosloví. *Sborník prací Pedagogické fakulty Univerzity Palackého v Olomouci. Český jazyk a literatura* 3, 1979, s. 91–126.
KRASNICKÁ, J.: K některým současným vývojovým tendencím v českých nářečích severovýchodních. *SaS* 32, 1971, s. 326–333.
KRAVČIŠINOVÁ, K. – BEDNÁŘOVÁ, B.: Z výzkumu běžně mluvené češtiny. *Slavica Pragensia* 10, 1968, s. 305–319.
KRČMOVÁ, M.: Protetické *v* v brněnské městské mluvě. *NŘ* 57, 1974, s. 243–248.
KRČMOVÁ, M.: K teritoriálně podmíněné diferenciaci městské mluvy. *SPFFBU* A 22–23, 1974–75, s. 59–67.
KRČMOVÁ, M.: Jazyk mládeže na Moravě. *NŘ* 60, 1977, s. 113–118.
KRČMOVÁ, M.: Vývojové tendence běžně mluveného jazyka střední Moravy. In: *Příspěvky pro VIII. mezinárodní sjezd slavistů Záhřeb 1978*. Ústav pro českou a světovou literaturu Československé akademie věd, Praha 1978, s. 1–11.
KRČMOVÁ, M.: K šíření obecné češtiny na Moravu. *SPFFBU* A 27, 1979, s. 69–75.
KRČMOVÁ, M.: K interferenci jazykových struktur v mluvních aktech. In: *Revoluční proměny jihomoravského venkova*. Blok, Brno 1981, s. 239–244.
KRČMOVÁ, M.: K formování běžně mluveného jazyka v moravských městech. *SPFFBU* A 34, 1986, s. 61–67.
KRČMOVÁ, M.: On the Shaping of Everyday Speech in Moravian Towns. In: *Reader in Czech Sociolinguistics*. Academia, Praha 1986, s. 123–137.
KRČMOVÁ, M.: Sprache und lokale Gemeinschaft. In: *Das Dorf im Prozess der gegenwärtigen Veränderungen*. Muzejní a vlastivědná společnost, Brno 1986, s. 167–178.
KRČMOVÁ, M.: Tradiční nářečí v současnosti. *SPFFBU* A 36, 1988, s. 85–94.
KRČMOVÁ, M.: K variabilitě běžně mluvené češtiny. In: *Dynamika současné češtiny z hlediska lingvistické teorie a školské praxe*. Univerzita Karlova, Praha 1988, s. 127–133.
KRČMOVÁ, M.: Formierung der Stadtsprache als Reflex von Kontakten zweier Ethnien. In: *Leute in der Großstadt*. Ústav pro etnografii a folkloristiku Československé akademie věd, Brno 1992, s. 79–83.
KRČMOVÁ, M.: Brněnská městská mluva – odraz kontaktů etnik. *SPFFBU* A 41, 1993, s. 77–86.
KRČMOVÁ, M.: Proměny běžně mluveného jazyka velkoměsta. In: *Języki słowiańskie wobec współczesnych przemian w krajach Europy środkowej i wschodniej*. Wyższa Szkoła Pedagogiczna, Opole 1993, s. 119–125.
KRČMOVÁ, M.: The Position of Dialect in the Language of East Moravian Villages. In: *Varieties of Czech. Studies in Czech Sociolinguistics*. Rodopi, Amsterdam – Atlanta 1993, s. 143–152.

KRČMOVÁ, M.: Obecné a zvláštní v mluvě města Brna. In: *Brno – město uprostřed Evropy*. Magistrát města Brna, Brno 1994, s. 88–91.
KRČMOVÁ, M.: Jazyk města, v němž žijeme 1–4. *Universitas*, 1995, s. 66–68 (č. 1), 66–70 (č. 2), 67–71 (č. 3), 67–71 (č. 4).
KRČMOVÁ, M.: Hantec a co k tomu patří. *Čeština doma a ve světě* 3, 1995, s. 229–235.
KRČMOVÁ, M.: Co je to moravská výslovnost? *Čeština doma a ve světě* 3, 1995, s. 237–240.
KRČMOVÁ, M.: K pramenům specifika mluveného projevu (Mluvenost, či spontánnost?). In: *K diferenciaci současného mluveného jazyka*. Filozofická fakulta Ostravské univerzity, Ostrava 1995, s. 26–32.
KRČMOVÁ, M.: Sociolingvistický pohled na současnou češtinu. In: *Přednášky a besedy z XXIX. běhu LŠSS*. Filozofická fakulta Masarykovy univerzity, Brno 1996, s. 54–62.
KRČMOVÁ, M.: Běžná mluva východní Moravy. In: *Jazyk a jeho užívání. Sborník k životnímu jubileu profesora Oldřicha Uličného.* Univerzita Karlova, Praha 1996, s. 119–128.
KRČMOVÁ, M.: Hantýrka jako jazykový reprezentant města. In: *Sborník přednášek z 5. konference o slangu a argotu v Plzni 7.–9. února 1995*. Pedagogická fakulta Západočeské univerzity, Plzeň 1997, s. 48–53.
KRČMOVÁ, M.: Aspetti sociolinguistici del confronto tra lingue. In: *Studia slavistica et humanistica in honorem Nullo Minissi*. Uniwersytet Śląski, Katowice 1997, s. 233–238.
KRČMOVÁ, M.: Proměny mluvy města Brna. In: *Přednášky a besedy z XXXI. běhu LŠSS*. Filozofická fakulta Masarykovy univerzity, Brno 1998, s. 60–65.
KRČMOVÁ, M.: Rodinný slang. In: *Sborník přednášek z 6. konference o slangu a argotu v Plzni 15.–16. září 1998*. Pedagogická fakulta Západočeské univerzity, Plzeň 1998, s. 54–59.
KRČMOVÁ, M.: Cesta k překonání cizosti; bilingvní město. In: *Jinakost, cizost v jazyce a v literatuře*. Univerzita Jana Evangelisty Purkyně, Ústí nad Labem 1999, s. 194–199.
KRČMOVÁ, M.: Dialekt jako exponent stylových hodnot komunikátu. In: *Stylistyka IX*. Uniwersytet Opolski, Opole 2000, s. 189–199.
KRČMOVÁ, M. – CHLOUPEK, J.: Jazyk pro denní komunikaci a pro oficiální dorozumívání. In: *Horní Věstonice. Společenské a kulturní proměny jihomoravské vesnice*. Blok, Brno 1984, s. 421–451.
KREMZEROVÁ, D.: České a slovenské nářeční lexikální paralely ve slezských gruntovnicích 17. století. *Наукові записки* 18, 1993, s. 163–168.
KUBŮ, L.: Slang sklářský a slang z prostředí porcelánek. In: *Sborník přednášek z 3. konference o slangu a argotu v Plzni 24.–27. ledna 1984*. Pedagogická fakulta Západočeské univerzity, Plzeň 1987, s. 184–192.
KUBŮ, L.: Sklářský slang ve sklárně Moser v Karlových Varech. In: *Sborník přednášek ze 4. konference o slangu a argotu v Plzni 9.–12. února 1988*. Státní pedagogické nakladatelství, Praha 1989, s. 187–200.
KUBŮ, L.: Slang některých skláren a porcelánek v okresech Sokolov a Karlovy Vary. In: *Západočeská vlastivěda 2. Jazyk*. Západočeské nakladatelství, Plzeň 1992, s. 139–164.
LABOCHA, J.: O języku mieszkańców miasta Havířova na Śląsku Cieszyńskim w Republice Czeskiej. In: *Wielkie miasto: czynniki integrujące i dezintegrujące / Big City: Integrating and Disintegrating Factors 2*. Wydawnictwo Uniwersytetu Łódzkiego, Łódź 1995, s. 48–54.
LAMPRECHT, A.: Nářečí obce Branice a chronologie některých fonologických změn v slezskomoravských (lašských) nářečích. In: *Miscellanea linguistica*. Profil, Ostrava 1971, s. 41–46.
MATEŠIĆ, J.: Zur sprachlichen Interferenz einer tschechischen Minderheit in Slavonien. *Zeitschrift für slavische Philologie* 35, 1971, s. 263–270.
MICHÁLKOVÁ, V.: Některé funkce infinitivu v nářečních projevech. In: *Miscellanea linguistica*. Profil, Ostrava 1971, s. 149–155.
MINÁŘOVÁ, E. – MÜLLEROVÁ, E.: Studentský slang českého a moravského jazykového prostředí. In: *Sborník přednášek ze 4. konference o slangu a argotu v Plzni 9.–12. února 1988*. Státní pedagogické nakladatelství, Praha 1989, s. 157–172.
MJAČINA, Z.: K izučeniju morfologii glagola v češskom govore sela Malaja Zubovščina na Ukraine. – Obrazcy češskoj dialektnoj reči sela Malaja Zubovščina na Žitomirščine. In: *Trudy Samarkandskogo universiteta, vyp. 205: Issledovanija po russkomu i slavjanskomu jazykoznaniju*. Samarkand 1971, s. 323–345; 422–433.
MÜLLEROVÁ, O.: Spisovnost a nespisovnost v neveřejných dialogických projevech. In: *Přednášky z XXXIV. a XXXV. běhu Letní školy slovanských studií*. Pražská imaginace, Praha 1995, s. 69–76.
NĚMEC, I.: Význam staročeské a nářeční slovní zásoby pro etymologii. *NŘ* 57, 1974, s. 72–74.
NEWERKLA, S. M.: Maximilián Václav Šimek (1748–1798): nejstarší česky psaný přírodopis, všeslovanská mluvnice, Hanáci, náboženství Rusů, česká literatura, bosenská historie a mj. i rakousko-rusko-turecký vojenský atlas. *Listy filologické* 125, 2002, s. 52–83.
NEWERKLA, S. M.: Areály jazykového kontaktu ve střední Evropě a německo-český mikroareál ve východním Rakousku. *SaS* 68, 2007, s. 271–286.
OBERREITEROVÁ, H.: Nářečí z Broumova a okolí. *Broumovsko* 12, 1998, s. 14–16.
OBERREITEROVÁ, H.: Nářeční situace v městečku Broumov. *SPFFBU* A 47, 1999, s. 161–168.
ONDRÁŠKOVÁ, K.: Niepoprawne środki morfologiczne w języku mówionym uczniów młodszych klas szkoły podstawowej w Brnie i okolicy. *Acta Universitatis Wratislaviensis* 916, 1988, s. 127–135.
ONDREJČEKOVÁ, D.: Současný stav mluveného jazyka na Opavsku. In: *Vztah langue a parole v perspektivě "interaktivního obratu" v lingvistickém zkoumání*. Univerzita Palackého, Olomouc 2002, s. 17–21.
ONDREJČEKOVÁ, D.: Slang a nářečí. In: *Sborník přednášek z 7. konference o slangu a argotu v Plzni 24.–25. září 2003*. Západočeská univerzita, Plzeň 2005, s. 99–102.
PASÁČKOVÁ, E.: Jazykové prostředky jihozápadočeské nářeční oblasti v běžně mluveném jazyce mladé generace. In: *Nacional'no-kul'turnyj komponent v tekste i jazyke: materialy II meždunarodnoj naučnoj konferencii 7-9 aprelja 1999 g. Časť 2*. Belorusskij gosudarstvennyj universitet, Minsk 1999, s. 71–76.
PETR, J.: První program výzkumu českých nářečí (1879). *NŘ* 66, 1983, s. 119–132.
PLESKALOVÁ, J. – VOJTOVÁ, J.: Velehradský rodák Josef Valentin Zlobický a jeho význam pro národní obrození. *Acta universitatis Palackianae Olomucensis. Studia Moravica* 1, 2004, s. 53–57.
POŘÍZKA, P.: Představení výzkumného záměru Olomoucký korpus mluvené češtiny. *Acta Universitatis Palackianae Olomucensis. Studia Moravica* 1, 2004, s. 125–131.
RACKOVÁ, M. – VORÁČ, J.: Práce na českém jazykovém atlase. *SaS* 29, 1968, s. 312–318.

RACKOVÁ, M.: K některým otázkám vztahu dialektu a interdialektu. In: *Jazykovědné sympozium. U příležitosti narozenin prof. dr. Františka Svěráka 3. 2. 1971*. Univerzita Jana Evangelisty Purkyně, Brno 1973, s. 69–73.
RACKOVÁ, M.: Česká a polská slovní zásoba v nářečí tzv. českého koutku v Kladsku. In: *Česko-polské rozhovory*. Univerzita Jana Evangelisty Purkyně, Ústí nad Labem 1994, s. 103–108.
RACKOVÁ, M.: Apelativní pojmenování cest v nářečích. In: *Cesty a cestování v jazyce a literatuře. Sborník příspěvků z konference konané 6.–8. 9. 1994*. Univerzita Jana Evangelisty Purkyně, Ústí nad Labem 1995, s. 46–50.
RACKOVÁ, M.: Výzkum žákovského slangu podle Dotazníku pro Český jazykový atlas. In: *Sborník přednášek z 5. konference o slangu a argotu v Plzni 7.–9. února 1995*. Pedagogická fakulta Západočeské univerzity, Plzeň 1995, s. 29–35.
RIEDL, B.: O mluvě mládeže na Uherskohradišťsku. *Čeština doma a ve světě* 3, 1995, s. 236.
ROMPORTL, S.: Nářečí a jazyk spisovný v komunikaci a reflexi žáků. In: *Škola – jazyk – literatura*. Univerzita Jana Evangelisty Purkyně, Brno 1989, s. 33–41.
ROZTOČILOVÁ, O.: Běžná mluva pěti českolipských rodin. *Jazykovědné aktuality* 29, 1992, s. 24–28.
RUBÍN, A.: K ukončení výzkumu tradičních nářečí pro Český jazykový atlas. *NŘ* 56, 1973, s. 35–39.
RUBÍN, A.: Metajazykové přezdívky v jihozápadočeských nářečích. *NŘ* 61, 1978, s. 83–89.
RUBÍN, A.: K územnímu ústupu dvou jihozápadočeských nářečních jevů. *NŘ* 63, 1980, s. 20–26.
RUBÍN, A.: K územnímu ústupu rozložených retnic v jihozápadočeských nářečích. *NŘ* 63, 1980, s. 67–73.
RUBÍN, A.: Nářeční názvy pažitky. *NŘ* 66, 1983, s. 215–216.
SIATKOWSKI, J.: Bezpředložková spojení v nářečí kladských Čechů. *NŘ* 57, 1974, s. 200–207.
SIATKOWSKI, J.: Badania nowych dialektów mieszanych i mowy miejskiej w Czechach. *Studia z Filologii Polskiej i Słowiańskiej* 15, 1976, s. 269–283.
SIATKOWSKI, J.: O pewnych odrębnościach językowych na czeskim Śląsku Cieszyńskim. *Język Polski* 57, 1977, s. 321–323.
SIATKOWSKI, J.: O specyfice czeskiej sytuacji językowej. In: *Język i jego odmiany w aspekcie porównawczym* (= *Prace Slawistyczne* 53). Ossolineum, Wrocław 1986, s. 75–83.
SIATKOWSKI, J.: Obecna sytuacja językowa w okolicy Kudowy. In: *Tgolí chole Mêstró. Gedenkenschrift für Reinhold Olesch* (= *Slavische Forschungen* 60). Böhlau, Köln – Wien 1990, s. 117–123.
SIATKOWSKI, J.: Mowa miejska w Czeskim atlasie językowym. In: *Wielkie miasto – czynniki integrujące i dezintegrujące* 2. Wydawnictwo Uniwersytetu Łódzkiego, Łódź 1995, s. 39–47.
SIATKOWSKI, J.: O stavu českých nářečí na území Polska. In: *Pocta 650. výročí založení Univerzity Karlovy v Praze: sborník příspěvků přednesených zahraničními bohemisty na mezinárodním sympoziu v Praze 20.–26. srpna 1998*. Správa Pražského hradu, Praha 1998, s. 131–137.
SIATKOWSKI, J.: Czesko-polskie pogranicze językowe w świetle materiałów Czeskiego atlasu językowego dla kontynuantów *tolt, *tort. In: *Studia z filologii słowiańskiej ofiarowane profesor Teresie Zofii Orłoś*. Wydawnictwo Uniwersytetu Jagiellońskiego, Kraków 2000, s. 227–231.
SIATKOWSKI, J.: O czeskim atlasie językowym. In: *Polszczyzna Mazowsza i Podlasia 7: Obraz życia i kultury mieszkańców regionu utrwalony w słownictwie gwarowym i regionalnym*. Łomżyńskie Towarzystwo Naukowe imenia Wagów, Łomża 2003, s. 175–181.
SKÁLA, E.: Deutsche Lehnwörter in der heutigen tschechischen Umgangssprache. In: *Deutsch-tschechische Beziehungen im Bereich der Sprache und Kultur. Aufsätze und Studien II*. Akademie-Verlag, Berlin 1968, s. 127–141.
SKÁLA, E.: Die Entwicklung der Sprachgrenze in Mähren und Schlesien von 1300 bis 1650 und sprachliche Interferenzmöglichkeiten. *Germanistica Pragensia* 6, 1972, s. 75–85.
SKÁLA, E.: Vznik a vývoj česko-německého bilingvismu. *SaS* 38, 1977, s. 197–207.
SKÁLA, E.: Diachronische und synchronische Aspekte der deutsch-tschechischen Interferenz. *Zeitschrift für Germanistik* 2, 1981, s. 389–403.
SKÁLA, E.: Tschechisch-deutsche Sprachkontakte. In: *Přednášky z XLI. běhu Letní školy slovanských studií*. Univerzita Karlova, Praha 1998, s. 213–227.
SKULINA, J.: O některých syntaktických prostředcích pro vyjádření emocionality. *SPFFBU* A 19, 1971, s. 191–197.
SKULINA, J.: Salašnické termíny na Moravském Valašsku a Těšínsku. *Český lid* 58, 1971, s. 36–39.
SKULINA, J.: Stratifikace salašnických termínů v oblasti moravskoslezských Beskyd. *Slezský sborník* 69, 1971, s. 297–305.
SKULINA, J.: O stupňovitosti nářečních izoglos a o postavení „nářečního typu jablunkovského" na pomezí česko-polském. In: *Studie o Těšínsku*. Vlastivědný ústav okresu Karviná, Český Těšín 1972, s. 223–233.
SKULINA, J.: K pojetí aktuální a funkční dialektologie. In: *Jazykovědné sympozium. U příležitosti narozenin prof. dr. Františka Svěráka 3. 2. 1971*. Univerzita Jana Evangelisty Purkyně, Brno 1973, s. 79–82.
SKULINA, J.: Banátská čeština. *SPFFBU* A 25/26, 1977/1978, s. 157–163.
SOHROVÁ, M.: Česká menšina v Chorvatsku. *Kultura českých enkláv ve světě* (= *Estetika* 36), 1999, s. 181–187.
SOCHOVÁ, Z. – UTĚŠENÝ, S.: Ke zkoumání lexikálních systémů slovanských nářečí a jejich zeměpisné diferenciace. In: *Československé přednášky pro VI. mezinárodní sjezd slavistů v Praze*. Academia, Praha 1968, s. 139–143.
STRÁNÍKOVÁ, L.: Mluva Čechů v Chorvatsku z hlediska dialektologického. *Kultura českých enkláv ve světě* (= *Estetika* 36), 1999, s. 168–174.
SVOBODOVÁ, H.: Dialekt in der Kleinstadt Broumov. *ISB – Magazin 2000*, 2000, s. 62.
SVOBODOVÁ, H.: Notizen zu der nordostböhmischen dialektalen Untergruppe. In: *Beiträge zum 9. Berliner Bohemicum / Slovacicum*. Humboldt-Universität zu Berlin, Berlin – Praha 2000, s. 84–91.
SVOBODOVÁ, H.: Běžně mluvený jazyk okrajového nářečí svč. podskupiny. In: *Nowa frazeologia w nowej Europie. Słovo. Tekst. Czas VI. Tezy referatów międzynarodowej konferencji naukowej, Szczecin, 6-7 września 2001 r*. Uniwersytet Szczeciński – Ernst-Moritz-Arndt-Universität, Greifswald 2001, s. 151.
SVOBODOVÁ, H.: Slovní zásoba okrajového nářečí severovýchodočeské podskupiny. In: *Słovo. Tekst. Czas VI*. Wydawnictwo naukowe Uniwersytetu Szczecińskiego, Szczecin – Greifswald 2002, s. 607– 611.
SVOBODOVÁ, H.: Současná situace ve slovní zásobě jednoho z okrajových nářečí severočeské podskupiny. In: *Cikháj 2003*. Filozofická fakulta Masarykovy univerzity, Brno 2004, s. 11–15.
SVOBODOVÁ, H.: Bemerkungen zu den Spezifika der Slavisierung ehemals überwiegend deutschsprachiger Gebiete in Ostmitteleuropa, am Beispiel des tschechischen Randdialektes in der Stadt Broumov und ihrer Umgebung. *Brücken. Neue Folge 13. Germanistisches Jahrbuch. Tschechien – Slowakei*, 2004, s. 107–119.

ŠARAPATKOVÁ, Ž.: Hanácké Johánek. *NŘ* 84, 2001, s. 222–223.
ŠAUR, V.: K městské mluvě v Opavě. In: *K diferenciaci současného mluveného jazyka*. Filozofická fakulta Ostravské univerzity, Ostrava 1995, s. 72–78.
ŠAUR, V.: Opravdu umírají dialekty? In: *Čeština – univerzália a specifika 3*. Masarykova univerzita, Brno 2001, s. 343–347.
ŠIPKOVÁ, M.: Časové věty v hanáckých nářečích. *SPFFBU* A 34, 1986, s. 121–128.
ŠIPKOVÁ, M.: Podmínkové věty v hanáckých nářečích. *SPFFBU* A 40, 1992, s. 55–59.
ŠIPKOVÁ, M.: K jednomu typu infinitivní nominalizace obsahových vět v středomoravských dialektech. *SPFFBU* A 41, 1993, s. 73–76.
ŠIPKOVÁ, M.: Problémy a úkoly popisu nářeční skladby. In: *Naukovi zapiski 18*. Svaz Rusínů-Ukrajinců Slovenské republiky, Prešov 1993, s. 169–176.
ŠIPKOVÁ, M.: K některým starobylým typům infinitivních konstrukcí. *SPFFBU* A 42, 1994, s. 43–52.
ŠIPKOVÁ, M.: Který, jenž, co a jak. *Čeština doma a ve světě* 3, 1995, s. 265–266.
ŠIPKOVÁ, M.: K původu pojmenování z tematického okruhu zemědělské terminologie. *SPFFBU* A 43, 1995, s. 97–103.
ŠIPKOVÁ, M.: F. Bartoš o významech instrumentálu. In: *Pocta Dušanu Šlosarovi*. Albert, Boskovice 1995, s. 207–212.
ŠIPKOVÁ, M.: K dichotomii spisovnosti a nespisovnosti. In: *Spisovná čeština a jazyková kultura 1993*. Filozofická fakulta Univerzity Karlovy, Praha 1995, s. 89–90.
ŠIPKOVÁ, M.: Kroměvá tebe. *NŘ* 79, 1996, s. 212–214.
ŠIPKOVÁ, M.: Numeralizace substantiv z hlediska dichotomie spisovnosti. In: *Spisovnost a nespisovnost dnes*. Masarykova univerzita, Brno 1996, s. 86–87.
ŠIPKOVÁ, M.: Some Theses and Tasks of the Description of Dialectal Syntax. In: *Book of Abstracts, 2nd International Congress of Dialectologists & Geolinguists*. Vrije Universiteit, Amsterdam 1997, s. 131.
ŠIPKOVÁ, M.: Smět – nesmět. *SPFFBU* A 47, 1999, s. 101–103.
ŠIPKOVÁ, M.: K didaktickému aspektu lingvistických teorií. In: *Čeština – univerzália a specifika*. Masarykova univerzita, Brno 1999, s. 127–130.
ŠIPKOVÁ, M.: Jak strávit medový měsíček (honeymoon) aneb Něco o češtině v čechoamerickém týdeníku Našinec. *Čeština doma a ve světě* 8, 2000, s. 96–99.
ŠIPKOVÁ, M.: Nářeční změna krátkého e > i? *SPFFBU* A 48, 2000, s. 117–119.
ŠIPKOVÁ, M.: O jazyce čechoamerického týdeníku Našinec. *NŘ* 84, 2001, s. 192–198.
ŠIPKOVÁ, M.: Dialectal Research as One of the Sources of Discovering the Systemic Syntactic Processes. In: *Proceedings of the Third International Congress of Dialectologists and Geolinguists 2*. Maria Curie–Skłodowska University Press, Lublin 2003, s. 371–373.
ŠIPKOVÁ, M.: Několik poznámek k metodologii Českého jazykového atlasu. In: *Gwary dziś 2. Regionalne slowniky a atlasy gwarowe*. Wydawnictwo Poznańskiego Towarzystwa Przyjaciół Nauk, Poznań 2003, s. 123–126.
ŠIPKOVÁ, M.: Dynamika a kodifikace. In: *Spisovnost a nespisovnost. Zdroje, proměny a perspektivy*. Masarykova univerzita, Brno 2004, s. 147–150.
ŠIPKOVÁ, M.: Konstrukce typu co máš (té) ruce? In: *Život s morfémy. Sborník studií na počest Zdenky Rusínové*. Masarykova univerzita, Brno 2004, s. 143–149.
ŠIPKOVÁ, M.: Spojovací *jak* v dnešní mluvené češtině. In: *Oratio et ratio. Sborník k životnímu jubileu Jiřího Krause*. Ústav pro jazyk český Akademie věd České republiky, Praha 2005, s. 313–317.
ŠIPKOVÁ, M.: Sto let vývoje jazyka středomoravské obce. In: *Teorie a empirie. Bichla pro Krčmovó.* Masarykova univerzita, Brno 2006, s. 81–87.
ŠIPKOVÁ, M.: Vývoj jazyka vesnice v centru nářeční oblasti. In: *Gwary dziś 3. Wewnętrzne zróżnicowanie języka wsi*. Wydawnictwo Poznańskiego Towarzystwa Przyjaciół Nauk, Poznań 2006, s. 69–73.
ŠIPKOVÁ, M.: On the Proportionality of Lexis and Grammar in the Czech Linguistic Atlas. In: *Proceedings of the 4th International Congress of Dialectologists and Geolinguists*. University of Latvia, Riga 2006, s. 450–452.
ŠIPKOVÁ, M.: K příčinám rozdílů mezi normou spisovné a tzv. běžně mluvené češtiny. In: *Přednášky a besedy z XL. běhu LŠSS*. Masarykova univerzita, Brno 2007, s. 175–181.
ŠIPKOVÁ, M.: Interpretace lexikálních diferencí česko-moravských. In: *Gwary dziś 4. Konteksty dialektologii*. Wydawnictwo Poznańskiego Towarzystwa Przyjaciół Nauk, Poznań 2007, s. 123–126.
ŠLOSAR, D.: Přehled slovotvorby substantiv v ostravickém typu lašských nářečí. *Slezský sborník* 69, 1971, s. 66–75.
ŠLOSAR, D.: Poznámky k nářeční slovotvorbě. In: *Jazykovědné sympozium. U příležitosti narozenin prof. dr. Františka Svěráka 3. 2. 1971*. Univerzita Jana Evangelisty Purkyně, Brno 1973, s. 67–68.
ŠLOSAR, D.: Slovesný vid v nářečích na Moravě a ve Slezsku. *NŘ* 57, 1974, s. 127–135.
ŠLOSAR, D.: Staročeská píseň s nářečními rysy? *Listy filologické* 98, 1975, s. 8–13.
ŠLOSAR, D.: Kmenotvorné protiklady českých sloves a jejich vývoj. *SPFFBU* A 24, 1976, s. 39–56.
ŠLOSAR, D.: Slovotvorné svazky (subparadigmata) adjektiv. *SPFFBU* A 37–38, 1989–1990, s. 99–110.
ŠLOSAR, D.: Jazyk publicistiky Leoše Janáčka a jeho přeměny. In: *Jazyk a kultura vyjadřování. Milanu Jelínkovi k pětasedmdesátinám*. Masarykova univerzita, Brno 1998, s. 63–69.
ŠRÁMEK, R.: Tvoření obyvatelských jmen v nářečích na Moravě a ve Slezsku. In: *Jazykovedné štúdie X. (Sborník J. Štolcovi)*. Vydavateľstvo Slovenskej akadémie vied, Bratislava 1969, s. 147–161.
ŠRÁMEK, R.: Ke vztahu dialektologie a antroponomastiky. In: *Zborník materiálov z III. slovenskej onomastickej konferencie v Banskej Bystrici*. Nakladateľstvo Slovenskej Akadémie vied, Bratislava 1972, s. 78–87.
ŠRÁMEK, R.: K poválečnému vývoji lašských nářečí. *SPFFBU* A 27, 1979, s. 89–95.
ŠRÁMEK, R.: Areál onymický a areál dialektový. In: *Nazewnictwo obszarów językowo mieszanych.* Ossolineum, Wrocław – Warszawa – Kraków – Gdańsk 1981, s. 157–166.
ŠRÁMEK, R.: K obecnému a zvláštnímu v pojetí regionu. Teze. *Jazykovědné aktuality* 27, 1990, s. 22–23.
ŠRÁMEK, R.: „Rynk“ in Brünn, „Kolatschen“ in Wien. Zum Problem der Sprache als Zeugnis der Völker- und Kulturkontakte. *Der gemeinsame Weg* 62, 1991, s. 42–44.
ŠRÁMEK, R.: Vývojová proměna tradičního nářečí. In: *K diferenciaci současného mluveného jazyka.* Filozofická fakulta Ostravské univerzity, Ostrava 1995, s. 39–43.

ŠRÁMEK, R.: Slezsko a severovýchodní Morava z hlediska jazykového. In: *Slezsko a severovýchodní Morava jako specifický region*. Ostravská univerzita, Ostrava 1997, s. 39–68.
ŠRÁMEK, R.: Zur Wortgeographie der deutschen Lehnwörter in den tschechischen Mundarten. In: *Beharrsamkeit und Wandel. Festschrift für Herbert Tatzreiter zum 60. Geburtstag*. Edition Praesens, Wien 1998, s. 295–306.
ŠRÁMEK, R.: Zu den lexikalischen Elementen deutscher Herkunft im Slang der Stadt Brünn. In: *Erträge der Dialektologie und Lexikographie. Festgabe für Werner Bauer zum 60. Geburtstag*. Edition Praesens, Wien 1999, s. 457–462.
ŠRÁMEK, R.: Zur heutigen Situation des Tschechischen. In: *Sprachen in Europa. Sprachsituation und Sprachpolitik in europäischen Ländern. Innsbrucker Beiträge zur Kulturwissenschaft*. Institut für Sprachwissenschaft der Universität Innsbruck, Innsbruck 1999, s. 95–102.
ŠRÁMEK, R.: Areál dialektů a areál proprií. In: *Čeština – univerzália a specifika 4.* Nakladatelství Lidové noviny, Praha 2002, s. 91–103.
ŠRÁMEK, R.: Spezifika des tschechisch-deutschen Sprachkontaktes in der Gegenwart. In: *Deutsche und tschechische Dialekte im Kontakt*. Edition Praesens. Verlag für Literatur- und Sprachwissenschaft, Wien 2003, s. 9–19.
ŠRÁMEK, R.: Mundartwörterbücher und Flurnamenwörterbücher. In: *Linzerschnitten. Beiträge zur 8. Bayerisch-österreichischen Dialektologentagung zugleich 3. Arbeitstagung zu Sprache und Dialekt in Oberösterreich in Linz, September 2001*. Adalbert-Stifter-Institut des Landes Oberösterreich, Linz 2004, s. 415–421.
ŠRÁMEK, R.: Zur Stabilität deutscher Mundarten in Tschechien aus der Sicht des Zentrum-Peripherie-Aspektes. *Brücken. Neue Folge 13. Germanistisches Jahrbuch Tschechien – Slowakei*, 2006, s. 11–21.
ŠTĚPÁN, J.: Jazykové diference v manželství. *NŘ* 60, 1977, s. 119–127.
ŠTĚPÁN, J.: Diference ve spontánní mluvě středočeské (pražské) rodiny. *NŘ* 87, 2004, s. 185–197.
ŠTĚRBOVÁ, L.: Kolísání hláskoslovných jevů v mluvě pražské mládeže. *Filologické studie* 18, 1990, s. 91–97.
ŠVESTKOVÁ, L.: Oliva v našich nářečích. *NŘ* 69, 1986, s. 112.
ŠVESTKOVÁ, L. – UTĚŠENÝ, S.: Nůžky, nožíky, nožice, nožnice. *NŘ* 59, 1977, s. 267–268.
TROST, P.: K slovníku brněnské mluvy. *NŘ* 56, 1973, s. 182–184.
TROST, P.: K názvosloví selského vozu. *NŘ* 59, 1977, s. 266–267.
TROST, P.: Tschechischer Lautersatz in Fremdwörtern. In: *Beiträge zum deutsch-slawischen Sprachkontakt*. Akademie-Verlag, Berlin 1977, s. 31–32.
TROST, P.: Zum deutschen Anteil am tschechischen Wortschatz. In: *Beiträge zum deutsch-slawischen Sprachkontakt*. Akademie-Verlag, Berlin 1977, s. 29–31.
UHER, F.: Spisovnost a nespisovnost v lexikální rovině jazyka. In: *Spisovnost a nespisovnost dnes*. Masarykova univerzita, Brno 1996, s. 125–129.
ULIČNÝ, O.: O výzkumu městské mluvy v Hradci Králové. In: *Referáty a diskusné príspevky z konferencie 6.–9. 10. 1965*. Jazykovedný ústav Ľudovíta Štúra, Bratislava 1972, s. 162–183.
ULIČNÝ, O.: K teorii mluveného jazyka. In: *K diferenciaci současného mluveného jazyka*. Filozofická fakulta Ostravské univerzity, Ostrava 1995, s. 19–25.
ULIČNÝ, O.: Spisovná čeština a hodnotová orientace. In: *Spisovná čeština a jazyková kultura 1993*. Filozofická fakulta Univerzity Karlovy, Praha 1995, s. 65–71.
ULIČNÝ, O.: K moravským aspektům současné češtiny. *Acta universitatis Palackianae Olomucensis. Studia Moravica* 1, 2004, s. 71–74.
ULIČNÝ, O.: O výzkumu městské mluvy v Hradci Králové. In: *Hovorená podoba spisovnej slovenčiny. Referáty a diskusné príspevky z konferencie dňa 6.–9. októbra 1965*. Veda, Bratislava 2007, s. 88–91.
UTĚŠENÝ, S.: Zum sprachgeographischen Studium der deutschen Lehnwörter in tschechischen Dialekten. In: *Deutsch-tschechische Beziehungen im Bereich der Sprache und Kultur. Aufsätze und Studien II*. Akademie-Verlag, Berlin 1968, s. 109–125.
UTĚŠENÝ, S.: Dialektologická problematika na VI. mezinárodním sjezdu slavistů. *Slavia* 38, 1969, s. 286–289.
UTĚŠENÝ, S.: O posrbšťování kruščické češtiny v jugoslávském Banátě. *NŘ* 53, 1970, s. 138–145.
UTĚŠENÝ, S.: K jazykovému vývoji v pohraničí českých zemí. *SaS* 31, 1970, s. 44–57.
UTĚŠENÝ, S.: K vývojové dynamice nářečních fonologických systémů. Na materiálu severovýchodočeské nářeční skupiny. In: *Miscellanea linguistica*. Profil, Ostrava 1971, s. 33–36.
UTĚŠENÝ, S.: Tradiční nářeční slova v jihozápadočeském pohraničí (Experiment se školní mládeží na Klatovsku a na Sušicku). *NŘ* 55, 1972, s. 243–249.
UTĚŠENÝ, S.: Areální aspekty slovotvorné a výrazotvorné variability (Příspěvek k teorii kontaminace a lidové etymologie). *SaS* 33, 1972, s. 186–192.
UTĚŠENÝ, S.: Wege zur Erforschung der zwischensprachlichen Beziehungen im Banat. *Les Études balkaniques tchécoslovaques* 4, 1972, s. 63–68.
UTĚŠENÝ, S.: Spolupráce učitelstva při zkoumání jazykové situace v pohraničí. *Český jazyk a literatura* 23, 1972–1973, s. 19–28.
UTĚŠENÝ, S.: Moravská čeština na dnešním Šumpersku. *Severní Morava* 25, 1973, s. 17–22.
UTĚŠENÝ, S.: K areální typologii česko-moravských lexikálních protikladů. In: *Československé přednášky pro VII. mezinárodní sjezd slavistů (Varšava 1973)*. Academia, Praha 1973, s. 93–101.
UTĚŠENÝ, S.: Několik slovníkových a slovotvorných inovací v mluvě severomoravské mládeže. *NŘ* 57, 1974, s. 8–13.
UTĚŠENÝ, S.: Městská mluva v Českém jazykovém atlase. *NŘ* 57, 1974, s. 94–100.
UTĚŠENÝ, S.: K problematice symbolů v lingvistickém kartografování. *SaS* 35, 1974, s. 327–335.
UTĚŠENÝ, S.: Sociolingvistické aspekty jazykového zeměpisu. In: *Zbornik za filologiju i lingvistiku*. Novi Sad 1974, s. 13n.
UTĚŠENÝ, S.: Diastratické aspekty ústupu německých přejetí v češtině. *SaS* 38, 1977, s. 320–323.
UTĚŠENÝ, S.: Ďaha, žaha, dyha, duna, šuma aj. *NŘ* 61, 1978, s. 154–158.
UTĚŠENÝ, S.: K zpracování terminologie hmotné kultury v Českém jazykovém atlase. *Český lid* 65, 1978, s. 104–108.
UTĚŠENÝ, S.: O ústupu příznakových moravských jevů v běžném úzu (Podoby typu kaša, kašu, kašou v žákovských anketách v severomoravském pohraničí). *NŘ* 62, 1979, s. 234–240.
UTĚŠENÝ, S.: K integračním procesům v běžné mluvě českého venkova (Na okraj sborníku „Současná vesnice“). *SaS* 40, 1979, s. 164–168.
UTĚŠENÝ, S.: Z historie texaské češtiny. In: *Kalendář Československého světa 1979*. Orbis, Praha 1978, s. 67–68.
UTĚŠENÝ, S.: K dnešnímu územnímu rozrůznění řeči našich školáků (na základě písemného testu při Olympiádě českého jazyka 1978). *NŘ* 63, 1980, s. 123–133.

UTĚŠENÝ, S.: K rozrůznění českého národního jazyka (Metodologické a terminologické poznámky). *SaS* 41, 1980, s. 7–16.
UTĚŠENÝ, S.: Problémy zjišťování ekvivalentnosti heteronym v onomaziologických anketách. *SaS* 41, 1980, s. 137–139.
UTĚŠENÝ, S.: Dnešní stav běžné češtiny a její regionální parametry. In: *Přednášky z XXV. běhu Letní školy slovanských studií*. Univerzita Karlova, Praha 1983, s. 17–22.
UTĚŠENÝ, S.: Fusekle – fusakla v teritoriálním a sociálním rozvrstvení češtiny. *NŘ* 69, 1986, s. 161–163.
UTĚŠENÝ, S.: Nářečí v jižních Čechách. In: *Jihočeská vlastivěda – Jazyk*. Jihočeské nakladatelství, České Budějovice 1986, s. 9–60.
UTĚŠENÝ, S.: Poznámky k onomaziologickému a sémaziologickému přístupu při studiu lidového slovníku. In: *Dialektologický zborník II (Materiály z II. slovenskej dialektologickej konferencie konanej v Zemplínskej Šírave 30. 9. – 3. 10. 1981)*. Filozofická fakulta Univerzity Pavla Jozefa Šafárika, Prešov 1986, s. 19–30.
UTĚŠENÝ, S.: Poslední fáze argotu slavičínských zvěroklestičů, tzv. šviháčtiny. In: *Sborník přednášek z 3. konference o slangu a argotu v Plzni 24.–27. ledna 1984*. Pedagogická fakulta Západočeské univerzity, Plzeň 1987, s. 94–105.
UTĚŠENÝ, S.: Století moravské dialektologie. *Slezský sborník* 56, 1988, s. 60–63.
UTĚŠENÝ, S.: Od plotny k hantecu: arealogické poznámky k vývoji podloží brněnské lidové mluvy. In: *Sborník přednášek ze 4. konference o slangu a argotu v Plzni 9.–12. února 1988 2*. Státní pedagogické nakladatelství, Plzeň 1989, s. 355–370.
UTĚŠENÝ, S. – VORÁČ, J.: Základní izoglosy severovýchodočeské nářeční oblasti. *SaS* 34, 1973, s. 138–145.
VALČÁKOVÁ, P.: Czech and Slovak Names of Jellies and their Equivalents in Slavic Languages. *Lingua Posnaniensis* 34, 1991, s. 135–139.
VALČÁKOVÁ, P.: Sl. klevetati. *Slavia* 61, 1992, 473–477.
VALČÁKOVÁ, P.: Die Slavischen Namen der Fleischfüllen und der mit ihnen gefüllten Erzeugnisse. *Slavia* 64, 1995, s. 409–419.
VALČÁKOVÁ, P.: Některé názvy koření ve slovanských jazycích (anýz, bedrník). *Slavia* 68, 1999, s. 295–302.
VALČÁKOVÁ, P.: Některé názvy koření ve slovanských jazycích (rozmarýn, šalvěj). In: *Studia etymologica Brunensia 3*. Nakladatelství Lidové noviny, Brno 2006, s. 399–406.
VALČÁKOVÁ, P.: Stč. šerka ‘tkanina’. In: *Studiji z onomastyky ta etymolohiji*. Instytut ukrajins’koji movy NAN, Kyjiv 2007, s. 366–370.
VALENTA, J.: Podještědský dialekt – památka milčanského osídlení? *Česko-lužický věstník* 7, 1997, s. 77.
VAŠEK, A.: On Slavic-Roumanian Linguistic Contacts. *Folia Linguistica* 5, 1971, s. 156–168.
VAŠEK, A.: Z aktuálních otázek kontaktové lingvistiky. *Jazykovědné aktuality* 9, 1972, s. 41–42.
VAŠEK, A.: On the Problem of the Isolated Language. *Folia Linguistica* 9, 1976, s. 85–124.
VAŠEK, A.: On the functioning of the developmental factors of an isolated language in contact and the way in which we come to know them. In: *Makedonski jazik* 31, 1980, s. 91–99.
VAŠEK, A.: On One Case of Language Maintenance in the Immigrant. *Onomata* 12, 1988, s. 586–599.
VAŠEK, A.: Linguistic Interference in Communication. In: *Praci-Bhasha-Vijnan. Indian Journal of Linguistics*. Calcutta 1988, s. 1–29.
VAŠEK, A.: On Language Maintenance in Immigrants. In: *Proceedings of the Fourteenth International Congress of Linguists*. Akademie-Verlag, Berlin 1989, s. 1748–1751.
VAŠEK, A.: K statičnosti lingvogeografického zobrazení. In: *Studia z dialektologii polskiej i słowiańskiej*. Polska Akademia Nauk, Warszawa 1992, s. 255–261.
VAŠEK, A.: Dialektologický odkaz Františka Bartoše. In: *Škola – jazyk – literatura*. Masarykova univerzita, Brno 1993, s. 31–36.
VAŠEK, A.: On Language Contact and Language Conflict in Carpathian Linguistic Region and Their Research. *Makedonski jazik* 40–41, 1995, s. 69–78.
VAŠEK, A.: K diferenciaci mluveného jazyka izolovaného. In: *K diferenciaci současného mluveného jazyka*. Filozofická fakulta Ostravské univerzity, Ostrava 1995, s. 44–52.
VAŠEK, L.: Historickogeografické aspekty územního rozsahu tzv. nářečí horského typu. In: *Sborník Muzea Blansko*. Muzeum Blansko, Blansko 1997, s. 1–7.
VOJTOVÁ, J.: Výzkum mluvy vídeňských Čechů. *Universitas* 31, 1995, s. 24–27.
VOJTOVÁ, J.: Jak dnes píší vídeňští Češi. *NŘ* 80, 1997, s. 123–128.
VOJTOVÁ, J.: O jazyce českých periodik vycházejících ve Vídni. *Kultura českých enkláv ve světě* (= *Estetika* 36), 1999, s. 161–167.
VOJTOVÁ, J.: Z lexikální zásoby hanáckých nářečí, tzv. horského typu. *SPFFBU* A 48, 2000, s. 131–137.
VOJTOVÁ, J.: Jazyk novin vídeňských Čechů. *Čeština doma a ve světě* 8, 2000, s. 91–95.
VOJTOVÁ, J.: Perspektivy nářeční lexikografie. *SPFFBU* A 50, 2002, s.105–110.
VOJTOVÁ J.: Problematika nářečního slovníku. In: *Čeština – univerzália a specifika* 4. Nakladatelství Lidové noviny, Praha 2002, s. 367–369.
VOJTOVÁ, J.: K přejímkám v nářečí. In: *Život s morfémy. Sborník studií na počest Zdenky Rusínové*. Masarykova univerzita, Brno 2004, s. 179–184.
VOJTOVÁ, J.: Mluva Čechů v cizině. In: *Přednášky a besedy z XXXVII. běhu LŠSS*. Masarykova univerzita, Brno 2004, s. 134–140.
VOJTOVÁ, J.: Mluva Čechů v cizině 2. In: *Přednášky a besedy z XXXVIII. běhu LŠSS*. Masarykova univerzita, Brno 2005, s. 142–148.
VOJTOVÁ, J.: K problematice vinařské nářeční terminologie. In: *Jazyk a jeho proměny*. Host, Brno 2008, s. 246–252.
VOJTOVÁ, J.: Mluva Čechů v cizině 3. In: *Přednášky a besedy z XLII. běhu LŠSS*. Masarykova univerzita, Brno 2005, s. 197–203.
VORÁČ, J.: O nářečí ve Strážově na Šumavě. *NŘ* 57, 1974, s. 5–7.
VYKYPĚLOVÁ, T.: Ještě k vývoji dlouhého vokalismu v češtině: Případy tzv. nadměrné diftongizace. Poznámka k historické dialektologii češtiny. In: *Beiträge der Europäischen Slavistischen Linguistik (Polyslav) 9* (= *Die Welt der Slawen. Sammelbände*/*Сборники 27*). Verlag Otto Sagner, München 2006, s. 109–122.
WODARZ, H.-W.: Satzintonation in der Mundart einer friederizianischen Böhmesiedlung. In: *Frankfurter phonetische Beiträge I* (= *Forum Phoneticum* 12). Buske, Hamburg 1978, s. 63–90.
ŽIGO, P.: Areálové vplyvy na nárečovú lexiku na slovensko-rakúskom pomedzí. *Philologica* 49, 1998, s. 51–58.
ŽIGO, P.: Der Einfluss des Arealkontaktes auf die niedeösterreichischen und slowakischen Dialekte. In: *Klagenfurter Beiträge zur Sprachwissenschaft* 26–27, 2000–2001, s. 169–180.
ŽIGO, P.: Lexikálne prevzatia na slovensko-rakúskom pomedzí. *Slavica Slovaca* 36, 2001, s. 3–12.

Disertační práce

ADÁMKOVÁ, I.: *Vokalismus současné podoby centrálněhanáckých nářečí (se zaměřením na středové vokály)*. Brno 2005.
BACHMANNOVÁ, J.: *Lexikální zásoba v obci Zásada na Železnobrodsku*. Praha 1983.
ČIŽMÁROVÁ, L.: *Vývoj nářečí na území znojemského typu a okolí s využitím jazykovězeměpisné metody*. Brno 1994.
DVORÁKOVÁ, E.: *Tradiční teritoriální dialekt Nové Říše*. Brno 1976.
FIC, K.: *Drahonínské nářečí*. Brno 1971 (rigorózní práce).
FIC, K.: *Tvoření slov v hanáckých nářečích*. Brno 1984.
GRYGERKOVÁ, M.: *Současný církevní slang v České republice*. Olomouc 2001.
HAUSENBLAS, O.: *Variabilita jazykových prostředků v běžné mluvě (na základě zápisů mluvy z jihovýchodního okraje Prahy)*. Praha 1979.
HAVLÁSKOVÁ, P.: *Působení tradičního dialektu na mluvu mladé generace v Ostravě.* Brno 2007.
HLADKÁ, Z.: *Přenesená pojmenování rostlin v českých dialektech. K sémantickému tvoření lexikálních jednotek v nářečích.* Brno 1998.
HLAVSOVÁ, J.: *Nářečí na Novopacku*. Praha 1969.
HLUBINKOVÁ, Z.: *Tvoření slov ve východomoravských nářečích*. Brno 1997.
HOLUB, Z.: *Doudlebský lexikon*. Praha 2000.
HORSKÁ, H.: *Diferenční jevy hláskové a morfologické v běžně mluveném jazyku žáků ZŠ v Moravské Třebové*. Hradec Králové 1986.
HROMKOVÁ, M.: *Nářečí města Vracova*. Brno 1976.
IREINOVÁ, M.: *Běžně mluvený jazyk nejstarší generace Jindřichova Hradce. Vybrané hláskoslovné a tvaroslovné jevy.* Brno 2002.
JELÍNKOVÁ, M.: *Nářečí obce Kostomlaty*. Praha 1975.
KLOFEROVÁ, S.: *Jazyková situace v severomoravském pohraničí*. Brno 1990.
KOVALČÍK, Z.: *Městská mluva v Olomouci*. Olomouc 1968.
KRČMOVÁ, M.: *Městská mluva brněnská*. Brno 1970.
MANĎÁKOVÁ, O.: *Mluva mládeže jihovýchodních čtvrtí Prahy*. Praha 1980.
MAREŠOVÁ, J.: *Jazyk české enklávy v polském Zelově*. Olomouc 2001.
NERUDOVÁ, J.: *Vývojové tendence okrajového typu nářečí horského typu*. Brno 1978.
OBROVSKÁ, J.: *Varianty a dubletní tvary v současné deklinaci apelativních feminin*. Brno 2004.
PRUDKÝ, J.: *Zájmová mluva myslivecká*. Brno 1971.
SABUCHOVÁ, E.: *Nářečí Hrubé Vrbky, Malé Vrbky a Kuželova*. Brno 1977.
STAUDKOVÁ, R.: *Slovotvorná soustava tradičního teritoriálního dialektu v obci Plaveč*. Brno 1971.
ŠEVČÍK, O.: *Morašické nářečí*. Brno 1970.
ŠIPKOVÁ, M.: *Syntax hanáckých nářečí*. Brno 1987.
VOJTOVÁ, J.: *Lexikální zásoba středomoravského nářečí horského typu*. Brno 2002.

Diplomové práce

ADAMCOVÁ, E.: *Hláskoslovný a tvaroslovný popis nářečí starší generace obce Lazce*. Brno 1975.
ADÁMEK, L.: *Příspěvek k poznání slovní zásoby na Podluží*. Opava 2003.
ADAMÍKOVÁ, A.: *Městská mluva v Českých Budějovicích.* České Budějovice 1984.
ADLOFOVÁ, L.: *Nejstarší nářeční vrstva obce Volanice u Jičína*. Praha 1991.
AMBROSOVÁ, J.: *Vývoj slovní zásoby v Hrušově, Muglinově a Heřmanicích u Ostravy*. Praha 1972.
ANDRLOVÁ, P.: *Jazykové komunikace dialektu (na materiálu nářečí středomoravských)*. Ostrava 2005.
BÁČOVÁ, M.: *Diferenční nářeční slovník ve městě Hluk*. Brno 2006.
BAJEROVÁ M.: *Synchronní analýza štramberského nářečí*. Ostrava 1994.
BARTOŇOVÁ, K.: *Diferenční slovník obce Kněžmost na Mladoboleslavsku*. Praha 1981.
BEDNÁŘ, J.: *Popis nářečí v Osové Bítýšce*. Brno 1973.
BĚLKOVÁ, J.: *Nářečí Hlubokých Mašůvek po stránce hláskoslovné a tvaroslovné*. Brno 1971.
BENEŠOVÁ, H.: *Slovní zásoba obce Čebína*. Brno 1971.
BERNÁTKOVÁ, L.: *Jazyková interference v mluvených projevech žáků*. Ostrava 2000.
BEZROUKOVÁ, E.: *Jazykové zvláštnosti ve vyjadřování jedné rodiny*. Ostrava 1972.
BINKOVÁ, E.: *Jazykové projevy žáků mladšího věku v oblasti Podkrkonoší*. Ústí nad Labem 1991.
BLAŽKOVÁ, J.: *Popis nářečí v Hodoníně, Rohatci a Petrově*. Brno 1970.
BOBKOVÁ, J.: *Čeština regionálního jazykového materiálu z 18. století*. Ústí nad Labem 1999.
BOČKOVÁ, J.: *Slova německého původu v Českém jazykovém atlase*. Brno 1999.
BÖHM, F.: *Studentský slang v jižních Čechách.* České Budějovice 1983.
BORDOVSKÁ, J.: *Nářeční terminologie truhlářství na Rožnovsku*. Brno 2006.
BRÁZDOVÁ, M.: *Nářeční slovní zásoba v obci Lukov u Zlína*. Opava 2005.
BREPTOVÁ, H.: *Jazyková stránka valašských lidových písní*. Praha 1985.
BRHELOVÁ, J.: *Diferenční slovní zásoba dolského nářečí v obcích Ježov, Vřesovice a Kyjov*. Brno 1996.
BRLÍKOVÁ, L.: *Vliv nářečí na mluvu žáků základní školy*. Olomouc 1983.
BRŮJOVÁ, N.: *Mluvený jazyk v nepřipravovaných projevech v okrese Rokycany*. Praha 1994.
BŘEZINOVÁ, E.: *Běžně mluvený jazyk nejmladší generace města Horažďovice*. Olomouc 2004.
BŘÍZOVÁ, V.: *Frekvence slov a tvarů běžně mluveného jazyka Chotěbořska*. Hradec Králové 1986.
BŮBELOVÁ, M.: *Mluva nejmladší generace v obci Bojkovice*. Olomouc 2007.
BUHAJOVÁ, L.: *Městská mluva nejmladší generace na Liberecku*. Olomouc 2006.
BURA, J.: *Hornický slang na Dole Hlubina*. Ostrava 1984.

CAFOURKOVÁ, H.: *Současná nářeční slovní zásoba vázaná na život v domácnosti*. Brno 1997.
CALDR, V.: *Slang v ledním hokeji*. České Budějovice 1985.
CALOŇ, T.: *Mluva města Příbora. Příspěvek do studia běžně mluvené češtiny*. Ostrava 2007.
CAPUTOVÁ, S.: *Odklon od nářečí jako primárního jazykového kódu*. Ostrava 2003.
CARVOVÁ, I.: *Knoflíkářský slang*. České Budějovice 1997.
CIGÁNKOVÁ, J.: *Svatba na Moravském Slovácku z hlediska slovesného umění*. Ostrava 1999.
CIPAR, D.: *Generační posuny v brněnské běžné mluvě se zaměřením na rovinu hláskoslovnou a lexikální*. Brno 2006.
CÍSLEROVÁ, J.: *Charakteristika mluvy na Domažlicku*. Plzeň 1996.
CVRKAL, E.: *Nářeční slovník Kyjova a okolí*. Olomouc 1976.
ČAPKOVÁ, L.: *Soubor lexikálních pojmenovacích jednotek týkajících se zemědělského zařízení a života v zemědělské usedlosti v dialektu městečka Fryštáku*. Brno 1983.
ČERMÁKOVÁ, A.: *Mluva mládeže brněnského sídliště Lesná*. Praha 1990.
ČERMÁKOVÁ, M.: *Současný stav dialektu v rodné obci Roztoky u Jilemnice*. Olomouc 2003.
ČERNÁ, L.: *Nářečí v Prušánkách*. Olomouc 1969.
ČERVENÁKOVÁ, J.: *Proměny tradičního dialektu ve Velké nad Veličkou*. Brno 1982.
ČEŘOVSKÝ, J.: *Výzkum mluvy nejmladší generace města Lázní Bělohradu se zaměřením na diferenční jevy hláskové a morfologické*. Hradec Králové 1982.
ČÍHALOVÁ, G.: *Jazyková situace na Opavsku a její dynamika*. Ostrava 2001.
ČÍŽOVÁ, S.: *Současný stav nářečí v obci Rohatec na Hodonínsku*. Opava 2000.
ČOUPKOVÁ, E.: *Diferenční nářeční slovník obce Popovice*. Brno 2006.
DANIELOVÁ, I.: *Diferenční slovní zásoba nářečí Nedašova (strava, odívání, dům, domácnost, dvůr)*. Brno 1987.
DAŠOVSKÁ, S.: *Teritoriální nářečí v Popovicích*. Brno 1974.
DÁVIDOVÁ, K.: *Valašské nářečí nejmladší generace v obci Mořkov*. Olomouc 2007.
DEDERLOVÁ, I.: *Nářeční slovník Gottwaldova – Zlína*. Olomouc 1968.
DEMIRIOVÁ, V.: *Duše v člověku (K lexikálnímu stavu obce Těškov na pozadí celkové charakteristiky řeči s ohledem na další roviny jazykového povědomí)*. České Budějovice 1998.
DENEMARKOVÁ, Š.: *Nářeční texty z Velké Bíteše*. Brno 2002.
DOBEŠOVÁ, H.: *Nářeční prvky v mluvě žáků 1.–4. ročníku ZŠ a možné způsoby jejich odstraňování*. Brno 1983.
DOBEŠOVÁ, M.: *Běžná mluva obce Šanov se zaměřením na starší generaci*. Brno 2006.
DOČKALOVÁ, E.: *Jazyk komunikace s dětmi v nářeční jazykové oblasti (Těšínsko)*. Ostrava 2005.
DOLÁKOVÁ, L.: *Větné členy v nářečí obce Křižanovice*. Brno 1973.
DOLEŽALOVÁ, J.: *Současné nářečí na Strážnicku*. Brno 1971.
DOLEŽALOVÁ, P.: *Vývoj slovní zásoby v Třebíči*. Brno 2008.
DRAGOUNOVÁ, D.: *Současný stav mluveného jazyka v příměstské části Opavy Milostovice*. Opava 2001.
DRÁPALOVÁ, Y.: *Interference nářeční normy s normou spisovnosti při intencionálně spisovných projevech (Nářečí Veverských Knínic a okolí)*. Brno 1985.
DŘÍNKOVÁ, Z.: *Současný stav dialektu města Kunovice*. Brno 2007.
DUBŠÍKOVÁ, E.: *Mluva mladé generace v Oslavanech*. Brno 2000.
DUFKOVÁ, D.: *K charakteristice současného stavu chodského nářečí*. České Budějovice 1990.
DUCHKOVÁ, H.: *Věta jednoduchá v lidové písni jihozápadočeské*. Praha 1973.
DURÁKOVÁ, L.: *Nářečí Nové Lhoty, okres Hodonín*. Brno 1969.
DVOŘÁČKOVÁ, O.: *Problém spisovné výslovnosti na Boskovicku*. Olomouc 1983.
EICHELMANOVÁ-KOLÁŘOVÁ, M.: *Městská mluva v Pardubicích*. Hradec Králové 1970.
ERTLOVÁ, E.: *Slovácká nářečí v mluvě nejstarší generace v obci Kunovice*. Olomouc 2007.
ESTEŘÁKOVÁ, P.: *Současný stav nářečí na Hornolidečsku*. Olomouc 2007.
FALTÝNKOVÁ, A.: *Středoopavské nářečí v obcích Bolatice a Kravaře ve Slezsku v minulosti a dnes (jednota a rozdíly)*. Opava 2001.
FALTYSOVÁ, J.: *Nářeční jevy v mluvě tří generací obce Horní Moštěnice*. Hradec Králové 1996.
FENCLOVÁ, I.: *Popis nářečí v obcích Týnec, Tvrdonice a Moravská Nová Ves*. Brno 1968.
FIALOVÁ, B.: *Kyjov a jeho nářečí*. Brno 2001.
FIC, K.: *Hláskoslovný a tvaroslovný systém nářečí obce Drahonín*. Brno 1968.
FISCHEROVÁ, J.: *Mluva nejmladší generace města Rožnova pod Radhoštěm*. Brno 1969.
FISCHEROVÁ, R.: *Jazykové projevy studentů střední školy na Českolipsku*. Ústí nad Labem 1986.
FLASAROVÁ, Z.: *Teritoriální nářečí v Korytné*. Brno 1974.
FOCHROVÁ, M.: *Popis rodného nářečí. Jestřabice u Kyjova*. Brno 1973.
FOITOVÁ, M.: *Popis nářečí v Ostrově u Macochy*. Brno 1973.
FOJT, B.: *Současný stav mluvy v obci Budětsko, okr. Prostějov*. Opava 2002.
FOLTÝNOVÁ, V.: *Běžně mluvený jazyk nejmladší generace na Krnovsku*. Olomouc 2007.
FRÁNOVÁ, J.: *Charakteristika mluvy města Plzně*. Plzeň 1994.
FREYOVÁ, V.: *Běžně mluvený jazyk nejmladší generace města Ostravy*. Olomouc 2005.
FRIDRICHOVÁ, M.: *Slovní zásoba obce Vracova*. Brno 1972.
FRÝBOVÁ, O.: *Generační rozdíly v mluvě obce Radim u Jičína*. Praha 1986.
FRYDRYCHOVÁ, A.: *Hláskosloví a tvarosloví v nářečí obce Kunčice u Ostravy*. Brno 1972.
FUČÍK, J.: *Nářečí v Zakřanech*. Brno 1973.
FUSSKOVÁ, D.: *Z tvaroslovi běžně mluveného jazyka střední generace města Karviné*. Ostrava 1969.
GAJDORUSOVÁ, D.: *Současný stav městské mluvy ve Veselí nad Moravou*. Opava 2002.
GAJDUŠKOVÁ, L.: *Současný stav mluvy obyvatel Bohdíkova, okres Šumperk*. Opava 2003.

GALUŠKOVÁ, J.: *Současný stav mluvy v areálu Frýdlantu nad Ostravicí*. Opava 2003.
GARDAŠOVÁ, L.: *Současná jazyková situace v příměstské oblasti na jih od Opavy*. Opava 2002.
GAROVÁ, D.: *Analýza písňových textů folklórního souboru „Ostravica“*. Ostrava 1994.
GAZDÍKOVÁ, K.: *Diferenční slovník nářečí města Strážnice*. Brno 2001.
GERNTEROVÁ, Z.: *Nářečí obce Lipova*. Olomouc 1970.
GOCZAL, V.: *Lexikální germanismy v lašských nářečích*. Olomouc 1983.
GOLÁŇOVÁ, H.: *Současný stav mluvy v obci Vsetín-Lhota a okolí*. Opava 1997.
GOTTFRIEDOVÁ, R.: *Mluva školní mládeže v Roudnici nad Labem*. Praha 1975.
GRÁFOVÁ, J.: *Běžně mluvený jazyk nejmladší generace města Brna*. Olomouc 2007.
GRUNDOVÁ, D.: *Nářečí v Kunovicích*. Olomouc 2003.
HAIDEROVÁ, K.: *Jazyk české menšiny v rumunském Banátu (obec Gerník a Svatá Helena)*. Olomouc 2007.
HÁJKOVÁ, A.: *Nespisovná slovní zásoba v běžné komunikaci posluchačů*. Ústí nad Labem 1986.
HÁJKOVÁ, J.: *Městská mluva v Českém Krumlově*. České Budějovice 1976.
HÁJKOVÁ, M.: *Nářečí obce Mařatic*. Olomouc 1987.
HAJNÁ, J.: *Slovotvorba adverbií v dialektu rožnovské oblasti*. Brno 1986.
HÁNOVÁ, P.: *Současný stav nářečí na severním Břeclavsku*. Olomouc 2006.
HARTL, M.: *Nářeční monografie obce Kdyně*. Praha 1983.
HARVALÍK, M.: *Srovnání nářečního úzu tří obcí na přechodovém úseku středočeské oblasti*. Praha 1994.
HATLÁNKOVÁ, J.: *Nářečí na Přerovsku*. Brno 1968.
HAUSENBLAS, O.: *Mluva jedné rodiny na okraji Prahy*. Praha 1978.
HAVELKOVÁ, R.: *Popis nářečí ve Zbýšově u Brna*. Brno 1973.
HAVELKOVÁ, S.: *Nářeční prvky v mluvě žáků základní školy v Opočně*. Ústí nad Labem 1987.
HAVRLANTOVÁ, P.: *Vývojové proměny slezského nářečí v obci Kyjovice, okr. Opava*. Brno 1997.
HERMANOVÁ, M.: *Západohanácký dialekt ve valašském Zlíně*. Brno 1993.
HLADÍKOVÁ, M.: *Nářečí obce Kostomlaty*. Praha 1974.
HOFMANOVÁ, B.: *Běžně mluvený jazyk nejmladší generace v Novém Městě nad Metují a jeho okolí*. Olomouc 2006.
HOFMANOVÁ, J.: *Nářečí Valašských Klobouk a okolí*. Praha 2005.
HOFMANOVÁ, K.: *Čeští krajané a podoba českého jazyka v argentinských enklávách (zvláště v okolí města Presidencia Roque Sáenz Peña)*. Ostrava 2006.
HOFMANOVÁ, R.: *Nářeční znaky a jejich analýzy v mluvě mladé generace určité obce (určitého kraje)*. Hradec Králové 1994.
HOLCMANOVÁ, M.: *Současný stav mluvy v obci Vepřová na Žďársku*. Opava 2002.
HOLÍKOVÁ, S.: *Interference normy s normou spisovnou při intencionálně spisovných projevech*. Brno 1984.
HOLUB, I.: *Mluva v Jihlavě*. Brno 1968.
HOLUBOVÁ, M.: *K současnému stavu lexika v kontextu širšího Doudlebska*. České Budějovice 1998.
HONOVÁ, P.: *Čeština Čechů v rumunském Banátě. Rovensko*. Olomouc 2000.
HORÁKOVÁ, A.: *Dialekt v obci Bošovice*. Brno 1983.
HORÁKOVÁ, Z.: *Současný stav nářečí v Javorníku*. Olomouc 2002.
HOŘÁKOVÁ, M.: *Historie a vývoj valašského nářečí*. Olomouc 2007.
HOŘELICOVÁ, A.: *Současný stav mluvy v Novém Hrozenkově*. Opava 1999.
HOŠKOVÁ, K.: *Diferenční nářeční slovník obce Mohelno (se zaměřením na hospodářskou a řemeslnickou terminologii)*. Brno 2006.
HRADEČNÁ, J.: *Běžně mluvený jazyk města Prostějova*. Opava 2003.
HROCHOVÁ, B.: *Nářeční slovník obce Olší na Táborsku (Diferenční slovní zásoba čtyř tematických okruhů)*. Praha 1992.
HRUŠKOVÁ, V.: *Městská mluva v Novém Jičíně*. Brno 1968.
HUČÍKOVÁ, Z.: *Slovní zásoba nářečí Třince*. Brno 1995.
HUČÍNOVÁ, M.: *Jazyk druhé generace Čechů v kanadském Vancouveru*. Praha 2003.
HUDCOVÁ-FORMÁNKOVÁ, J.: *Rysy středomoravského nářečí v obcích Rozstání a Baldovec u tří různých generací*. Hradec Králové 1993.
HUSÁKOVÁ, E.: *Nynější stav městské mluvy v Příboře*. Opava 2002.
HÜTTEROVÁ, P.: *Běžně mluvený jazyk nejmladší generace na Třeboňsku*. Olomouc 2007.
HUVAROVÁ, L.: *Nářeční slovník z obce Olešnice*. Brno 2006.
CHLOSTOVÁ, I.: *Nářečí obce Libňatova na Trutnovsku*. Praha 1985.
CHROMČÁKOVÁ, M.: *Současný stav mluvy v obci Hájov na Novojičínsku*. Opava 2002.
JÁCHYMOVÁ-HORKÁ, L.: *Obraz jazykové situace vybraného města v masmédiích (na materiálu Hradce Králové)*. Hradec Králové 2004.
JAKŠOVÁ, I.: *Tradiční nářečí v Lysicích*. Brno 1986.
JAKUBCOVÁ, A.: *Nářeční slovní zásoba na Dačicku se zaměřením na řemeslnickou terminologii*. Brno 2007.
JANÁČKOVÁ, K.: *Běžně mluvený jazyk nejmladší generace v městě Hlinsko v Čechách*. Olomouc 2007.
JANČAR, M.: *Jazyk kázání některých katolických kněží působících na severní Moravě*. Ostrava 2003.
JANČAŘÍKOVÁ, M.: *Současný stav nářečí na Veselsku*. Olomouc 2007.
JANDERKOVÁ, R.: *Popis nářečí*. Brno 1970.
JANÍČKOVÁ, J.: *Běžně mluvený jazyk mladé generace města Zábřehu*. Hradec Králové 2005.
JANOŠKOVÁ, E.: *Běžně mluvený jazyk nejmladší generace města Přerov*. Olomouc 2007.
JANOTOVÁ, M.: *Současný stav mluvy v obci Velký Újezd, okres Olomouc*. Opava 2001.
JANÝŠKOVÁ, S.: *Běžná mluva a nářečí na severovýchodním okraji města Olomouce*. Olomouc 2007.
JAROŠOVÁ, J.: *Mluva nejstarší generace městské části Brno-Líšeň*. Ostrava 2005.
JAVORNICKÁ, V.: *Popis rodného nářečí (popisovaná obec: Rohatec)*. Brno 1969.
JELÍNKOVÁ, Z.: *Nářeční terminologie truhlářství na Rousínovsku*. Brno 2008.
JEŘÁBKOVÁ, I.: *Současný stav hláskosloví v obci Terezín*. Opava 2003.

JIRASOVÁ, P.: *Nejstarší zjistitelná vrstva běžné mluvy v Náchodě*. Praha 1977.
JIROUŠKOVÁ, H.: *Srovnání individuálního nářečního úzu u příslušníků dvou generací středočeské venkovské obce*. Praha 1986.
JIRSA, P.: *Mluva královéhradeckých vysokoškoláků z hlediska hláskového, morfologického a lexikálního*. Hradec Králové 1985.
JISKROVÁ, Z.: *Jazyková stránka běžně mluvených projevů (realizovaných v obecné češtině)*. Praha 1975.
JODAS, J. ML.: *Běžně mluvený jazyk nejmladší generace města Olomouce*. Olomouc 2004.
JUNKOVÁ, S.: *Hláskosloví a morfologie valašského idiolektu v západohanáckém Rozstání*. Brno 1986.
JURÁSKOVÁ, L.: *Současný stav nářečí v rodné obci Ostrožská Nová Ves*. Olomouc 2005.
JURSOVÁ, L.: *Současná těšínsko-lašská nářeční hranice ve východní části okrajového pásu polsko-českého smíšeného pruhu*. Ostrava 2001.
JUŘÍKOVÁ, M.: *Diferenční nářeční slovník v obci Všemina*. Brno 2004.
KADLČÍKOVÁ, D.: *Vinařská nářeční terminologie na jihovýchodní Moravě*. Brno 2004.
KAJFOSZOVÁ, M.: *Nářečí těšínského regionu na internetu*. Olomouc 2007.
KÁŇOVÁ, N.: *Slang studentů zejména ostravských*. Ostrava 1979.
KAPLANOVÁ, D.: *Fonologie a morfologie medlického nářečí*. Brno 1973.
KAPUSTOVÁ, P.: *Textové analýzy mluvených komunikátů z hlediska syntaktického*. Ostrava 1997.
KARTECZKOVÁ, M.: *Mluva města Těšína: na pozadí těšínského subdialektu*. Opava 2005.
KAŠPÁREK, J.: *Gottwaldovská studentská mluva*. Praha 1974.
KATONOVÁ, T.: *Současné Karvinsko z hlediska jazykového*. Ostrava 2005.
KAVALCOVÁ, K.: *Propustnost a proměnlivost nářeční hranice v průmyslové části okrajového pásu polsko-českého smíšeného pruhu*. Ostrava 2001.
KLEIBEROVÁ, J.: *Jazyk mladé generace v obci se zachovalým tradičním nářečím*. Brno 1981.
KŇUROVÁ, M.: *Z tvarosloví běžně mluveného jazyka střední generace obce Plesná*. Ostrava 1969.
KOCIANOVÁ, M.: *Rezistentnost a ústup oblastních jevů v mluvě mládeže (na materiálu z Klatov)*. Praha 1993.
KOKOJALOVÁ, J.: *Nářečí na Hodonínsku*. Brno 1970.
KOLAŘÍK, J.: *Nářečí na Opavsku*. Olomouc 1971.
KONČÁK, M.: *Nářeční slovní zásoba řezníků v obci Fryšták*. Brno 2006.
KONČÁK, M.: *Nářeční slovní zásoba v obcích Fryšták a Lukoveček se zaměřením na řemeslnickou terminologii*. Brno 2009.
KONEČNÁ, M.: *Vinařská nářeční terminologie v Křepicích*. Brno 1995.
KONEČNÁ, S.: *Soudobé písemné prameny jako zdroj poznání starší fáze nářečí (na materiálu horského nářečí)*. Brno 2008.
KOSOVÁ, R.: *Generační rozdíly v mluvě obce Hrádek na Sušicku*. Praha 1980.
KOTAŠKOVÁ, M.: *Věta jednoduchá v nářečí obce Horní Heřmanice*. Brno 1972.
KOTRAŠOVÁ, P.: *Současná mluva na Šumpersku (se zvláštním přihlédnutím k obcím Bludov, Sudkov, Postřelmov, Chromeč a Bohutín)*. Opava 2000.
KOUDELKOVÁ, E.: *Slang ostravských vysokoškoláků*. Ostrava 1972.
KOUDELOVÁ, L.: *Mluva nejmladší generace na Třebíčsku*. Olomouc 2007.
KOVÁŘOVÁ, S.: *Nářeční slovník obce Hošťálková*. Olomouc 1977.
KOZLOVSKÝ, J.: *Nespisovná diferenční slovní zásoba obce Zásady*. Hradec Králové 1985.
KRAMPLOVÁ, M.: *Mluva volyňských reemigrantů v západní oblasti Čech*. Praha 1971.
KRAUSOVÁ, L.: *Mluva nejmladší generace na Hlučínsku – rovina lexikální*. Opava 2005.
KRIEGISCHOVÁ, J.: *Současný stav nářečí v Jančí*. Olomouc 1999.
KROMICHALOVÁ, E.: *Mluva příslušníků různých generací obce Osík na Litomyšlsku*. Hradec Králové 2001.
KRPCOVÁ, J.: *Tautogenerační a heterogenerační jazyková komunikace*. Ostrava 1999.
KRŠKOVÁ, M.: *Zastoupení a sociální závislost vybraných dialektických a interdialektických jevů v mluvě příslušníků staré generace Hradce Králové*. Hradec Králové 1980.
KRUMPOLCOVÁ, R.: *Nářeční znaky v běžně mluveném jazyce obce Petrovice u Karviné*. Ostrava 1994.
KRUMPOLEC L.: *Běžně mluvený jazyk středoškolské mládeže v Olomouci*. Olomouc 2006.
KRUMPOVÁ, G.: *Slang dětí*. Ústí nad Labem 1991.
KRUŽLIAKOVÁ, J.: *Lékařský slang*. České Budějovice 1986.
KRYLOVÁ, P.: *Nářeční slovní zásoba hospodářské a zemědělské oblasti v Liboši na Olomoucku*. Brno 2007.
KŘENKOVÁ, M.: *Truhlářský slang*. České Budějovice 1993.
KŘIŽÁNKOVÁ, M.: *Rozbor písemných prací žáků ZŠ na Českém Těšínsku se zaměřením na interferenční chyby*. Ostrava 2000.
KUBELKOVÁ, M.: *Běžná mluva nejstarší a nejmladší generace v Hradci Králové*. Brno 2008.
KUBÍČKOVÁ, A.: *Konverzační mluva průmyslového Ostravska*. Ostrava 1979.
KUBÍNOVÁ, D.: *Popis rodného nářečí a jeho využití při jazykovém vyučování*. Brno 1968.
KUBOVÁ, V.: *Generační rozdíly v mluvě rodné obce Prapořiště na Domažlicku*. Praha 1983.
KUČA, J.: *Tematický slovník z nářečí z oblasti českomoravské (na základě nářečí obce Hamry nad Sázavou u Žďáru)*. Praha 2002.
KUDĚLOVÁ, J.: *Lexikální a syntaktické zvláštnosti opavské městské mluvy*. Opava 1996.
KUCHAŘ, J.: *Vliv moravského interdialektu v oblasti Jesenicka (se zaměřením na žáky II. stupně ZŠ)*. Olomouc 1993.
KUCHYŇKOVÁ, J.: *Srovnání mluvy starší a mladší generace ve Velké nad Veličkou*. Opava 2003.
KUKUČKA, J.: *Současný stav mluvy v obci Řepiště, okr. Frýdek-Místek*. Opava 2001.
KURKOVÁ, V.: *Výzkum mluvy mládeže Hradce Králové, orientace na 6. ročník ZŠ*. Hradec Králové 1984.
KUŘILOVÁ, H.: *Mluva nejstarších obyvatel Bohumína*. Hradec Králové 1983.
KUŠ, M.: *Hornický slang na Dole ČSA v Karviné*. Ostrava 1986.
KUZNÍKOVÁ, D.: *Konverzační mluva studující mládeže – Třinec*. Ostrava 1983.
KUŽELÍKOVÁ, I.: *Pivovarský slang*. České Budějovice 1993.
KVASNICOVÁ, J.: *Nespisovné prvky v mluvě žáků*. Ostrava 1972.
LAMPLOTOVÁ, Z.: *Současný stav dialektu v rodném městě Rychnov nad Kněžnou*. Olomouc 2007.
LAMPRECHTOVÁ, I.: *Mluva mladých lidí ve Valašském Meziříčí*. Opava 2003.

LANGROVÁ, A.: *Současný stav mluvy v obci Kašava, Zlínsko*. Opava 2002.
LEDNICKÁ, M.: *Popis mluvy v Gottwaldově – Zlíně*. Brno 1968.
LEGIERSKÁ, H.: *Nespisovné prvky v jazyce žáků*. Ostrava 1972.
LITTNEROVÁ, R.: *Zvláštnosti textové syntaxe u mluvených a písemných projevů v česko-polském nářečním pruhu*. Ostrava 1994.
LOMIČOVÁ, P.: *Jazyk českých listin z 15. a 16. století z archivu v České Lípě*. Ústí nad Labem 1991.
LOUTOCKÁ, L.: *Současný stav nářečí v obci Těšetice*. Olomouc 2005.
MÁCOVÁ, M.: *Jednoduchá výpověď v nářečí obce Jezdovic*. Brno 1973.
MAHDALOVÁ, I.: *Nivnické nářečí včera a dnes*. Opava 2000.
MAHDALOVÁ, J.: *Souvětí podřadné v nářečí Suché Loze*. Brno 1972.
MACHÁLEK, J.: *Současný stav hláskosloví obce Lipov*. Olomouc 1996.
MAJDIAKOVÁ, K.: *Současná jazyková situace u českého obyvatelstva města Broumova*. Opava 2001.
MALČÍK, P.: *Truhlářská nářeční terminologie na Příborsku*. Brno 1997.
MALENKOVÁ, Z.: *Slovní zásoba dialektu Topolné*. Brno 1970.
MALOVANÁ, Z.: *Nářečí obce Mařatice*. Brno 1977.
MALUŠOVÁ, B.: *Běžně mluvený jazyk nejmladší generace na Uherskohradišťsku*. Olomouc 2007.
MANČÍKOVÁ, H.: *Souvětí v nářečí pozlovickém*. Brno 1972.
MANĎÁKOVÁ, O.: *Mluva mládeže jihovýchodních čtvrtí Prahy*. Praha 1980.
MANOVÁ, D.: *Jazyková analýza písňových textů folklorního souboru Klobučan*. Ostrava 1994.
MAREŠ, J.: *Slang severočeské mládeže*. Ústí nad Labem 1995.
MARŠÁLKOVÁ, K.: *Nářeční lexikum dvou generací obce Spálov*. Opava 2004.
MARTINCOVÁ, L.: *Sklářský slang*. České Budějovice 1993.
MARTÍNKOVÁ, A.: *Současný stav nářečí obce Svatobořice – Mistřín u Kyjova*. Praha 1986.
MARTIŠKOVÁ, V.: *Soubor lexikálních pojmenovacích jednotek týkajících se zemědělského zařízení a života v zemědělské usedlosti v dialektu městečka Strání*. Brno 1983.
MARTOCH, M.: *Mluva mladší generace ve vybraných obcích*. Brno 2007.
MASAŘÍKOVÁ, I.: *Diferenční slovní zásoba nářečí Starého Hrozenkova, Žítkové, Vápenic a Vyškovce (rostliny, ptáci, zvířata)*. Brno 1991.
MAŠLÁŇOVÁ, J.: *Hláskoslovný a tvaroslovný popis nářečí obce Loukov u Bystřice pod Hostýnem*. Brno 1975.
MATOUŠOVÁ, P.: *Běžně mluvený jazyk nejmladší generace v městě Dvůr Králové nad Labem*. Olomouc 2007.
MAZALOVÁ, J.: *Nářečí obce Bohaté Málkovice*. Brno 1969.
MELECKÁ, A.: *Současný stav mluvy v obci Jakubčovice, okres Opava*. Opava 2002.
MELECHOVSKÁ, E.: *Tradiční teritoriální dialekt Nové Říše*. Brno 1970.
MELKUSOVÁ, V.: *Brněnský hantec v mluvě nejstarší generace*. Olomouc 2005.
MENELOVÁ, H.: *Slang zaměstnanců rožnovské Tesly*. Ostrava 1972.
MERTLOVÁ, I.: *Současná slovní zásoba na Těšínsku v ČR a její dynamika*. Opava 2006.
MERTOVÁ, B.: *Tvarosloví tradičního teritoriálního dialektu města Ostravy*. Brno 1969.
MĚŘÍNSKÁ, K.: *Mluva každodenní komunikace mladé generace v Rýmařově*. Brno 2006.
MIHULKOVÁ, A.: *Čeština regionálních listinných památek z první poloviny 18. století*. Ústí nad Labem 1994.
MICHALSKÁ, D.: *Slang vagonářů ve Studénce*. Ostrava 1972.
MILLEROVÁ, V.: *Výskyt dialektismů v mluvě dětí předškolního věku na Gottwaldovsku*. Olomouc 1988.
MINAŘÍKOVÁ, H.: *Nářečí na Horňácku*. Brno 1972.
MOŘICKÁ, A.: *Nářečí na Kyjovsku a jeho zbytky v městské mluvě*. Brno 1969.
MOTLOVÁ, M.: *Běžně mluvený jazyk nejmladší generace obce Štoky*. Olomouc 2005.
MRÁZOVÁ, J.: *Jednoduchá věta v nářečí Tvrdonic*. Brno 1971.
MUROVÁ, D.: *Současné tendence ve vývoji slovní zásoby obce Petřvald*. Brno 2006.
MYKHAYLOVA, K.: *Mluva Čechů v Čechohradě na Ukrajině a její vztah k výchozímu českému nářečí*. Brno 2006.
MYNÁŘ, M.: *Nářečí obce Halenkovice*. Brno 1972.
NÁCOVSKÁ, L.: *Diferenční slovní zásoba nářečí Unčína (strava, odívání, domácnost)*. Brno 1990.
NACHNETLOVÁ, J.: *Popis rodného nářečí (Znojmo)*. Brno 1970.
NÁPRSTKOVÁ, K.: *K současnému stavu tradičního dialektu a běžně mluveného jazyka na Strančicku*. České Budějovice 2004.
NAVRÁTIL, J.: *Popis rodného nářečí v Brumovicích*. Brno 1969.
NEDOMOVÁ, D.: *Městská mluva v Moravské Třebové*. České Budějovice 1984.
NEJEZCHLEBOVÁ, I.: *Teritoriální nářečí v Radějově*. Brno 1974.
NĚMCOVÁ, I.: *Generační rozdíly v mluvě obce Zhoř u Tábora*. Praha 1986.
NĚMCOVÁ, K.: *Mluva mladé generace v Roudnici nad Labem*. Praha 1999.
NĚMEČKOVÁ, E.: *Zednický slang*. Plzeň 2004.
NEMRKESOVÁ, H.: *Fonologický a morfologický popis nářečí obce Drásova u Tišnova*. Brno 1971.
NESRSTOVÁ, M.: *Diferenční slovní zásoba nářečí Javorníka (strava, odívání, dům, domácnost, dvůr)*. Brno 1989.
NIMSHAUSOVÁ, O.: *Nářeční slovní zásoba na Vysokomýtsko se zřetelem k řemeslnické terminologii*. Brno 2008.
NOSKOVÁ, M.: *Hláskosloví a tvarosloví nářečí v Nadslavi*. Praha 1975.
NOVÁ, J.: *Nářeční jevy v mluvenostních projevech v obci Tymákov*. Brno 2006.
NOVÁČKOVÁ, V.: *Současný stav mluvy v obcích okolo Svatého Kopečku u Olomouce*. Opava 1998.
NOVÁKOVÁ, H.: *Mluva nejmladší generace města Poruby*. Brno 1973.
NOVÁKOVÁ, J.: *Mluva starší generace ve slezské obci Morávce*. Praha 1986.
NOVÁKOVÁ, J.: *Obraz cizích etnik v české frazeologii*. České Budějovice 2000.
NOVÁKOVÁ, L.: *Hodnocení současné kvantity délky vokálů v mluvené komunikaci*. Ostrava 1998.
NOVÁKOVÁ, L.: *Ústup hanáckých nářečí v mluvených projevech starší generace*. Olomouc 2003.

NOVÁKOVÁ, M.: *Mluva Čechů v Kaptole. Hláskosloví a tvarosloví*. Praha 1977.
NOVÁKOVÁ, M.: *Nářečí ve Zdounkách*. Opava 2002.
NOVÁKOVÁ, Z.: *Slang horníků na dole Vítězný únor*. Ostrava 1984.
NOVOTNÁ, L.: *K studentskému slangu*. České Budějovice 1993.
NOVOTNÝ, J.: *Nejstarší vrstva nářečí města Jičína*. Praha 1973.
NOVOTNÝ, M.: *Současná jazyková situace v Chebu*. Opava 2004.
OBERREITEROVÁ, H.: *Nářeční texty z Broumova a okolí*. Brno 1997.
ODEHNALOVÁ, J.: *Tradiční teritoriální dialekt obce Lipůvka*. Brno 1969.
ONDRÁČKOVÁ, I.: *Nářečí ve Vlčnově*. Brno 1971.
ORBANOVÁ, L.: *Vývoj nářečí na Opavsku*. Brno 2007.
OSTRÁ, K.: *Hanácké nářečí v mluvě nejmladší generace v oblasti Náměště na Hané*. Olomouc 2004.
OŠLEJŠKOVÁ, L.: *Současný stav nářečí v obci Suchý u Boskovic*. Olomouc 2006.
PÁCLOVÁ, J.: *Nářečí obcí Mostkovice a Ohrozim*. Praha 1984.
PADĚLKOVÁ, M.: *Popis rodného nářečí a jeho využití v jazykovém vyučování*. Brno 1970.
PALICOVÁ, M.: *Městská mluva jihlavská*. Brno 1973.
PAPUŠKOVÁ, R.: *Hláskové a morfologické nářeční jevy v mluvě obyvatel obce Mříčná*. Hradec Králové 1976.
PAŠKOVÁ, M.: *Z tvarosloví sloves běžně mluveného jazyka (Odry)*. Ostrava 1970.
PAVELKOVÁ, I.: *Městská mluva v Přerově*. Brno 1997.
PAVLÍČKOVÁ, A.: *Hláskosloví a tvarosloví nářečí obce Rouchovany*. Brno 1969.
PAVLICOVÁ, R.: *Běžně mluvený jazyk nejmladší generace Vsetínska*. Olomouc 2003.
PAVLÍKOVÁ, A.: *Současná středoopavská nářečí z hlediska lexikálního*. Ostrava 2005.
PAVLÍKOVÁ, H.: *Běžně mluvený jazyk mladé generace v Brně – Králově Poli: hláskosloví a tvarosloví*. Brno 1976.
PAVLÍKOVÁ, L.: *Diglosie. Mechanismus střídání spisovného a nářečního kódu*. Ostrava 2005.
PAVLUSOVÁ, L.: *Interference mezi češtinou a trnavským nářečím*. Olomouc 2004.
PAZDEROVÁ, A.: *Nářečí obce Netvořice*. Praha 1984.
PECOVÁ, I.: *Studentský slang v Čáslavi*. Praha 1987.
PĚGŘÍMOVÁ, M.: *Z tvarosloví běžně mluveného jazyka starší generace města Petřvaldu*. Ostrava 1969.
PECHOVÁ, M.: *Běžně mluvený jazyk nejmladší generace města Tovačov a Přerov*. Olomouc 2005.
PEJŠKOVÁ, I.: *Slang školní mládeže v Děčíně*. Ústí nad Labem 1996.
PICHLOVÁ, I.: *Řeznický slang*. Plzeň 2006.
PITELOVÁ, M.: *Nářeční řemeslnická terminologie na Vyškovsku*. Brno 2007.
PLAVINA, P.: *Nářečí obce Dobročkovice*. Brno 1993.
PLISKOVÁ, D.: *Městská mluva Moravské Třebové, obce nově osídlené po roce 1945*. Opava 2006.
PLOCHOVÁ, L.: *Vliv spisovného jazyka na nářečí*. Praha 1981.
POKORNÁ, M.: *Městská mluva na Kladně z hlediska sociálních rozdílů (na základě srovnání mluvy příslušníků tří různých sociálních skupin)*. Praha 1991.
POLÁČKOVÁ, A.: *Charakteristika mluveného jazyka mladé generace Plzně*. Plzeň 2000.
POLÁKOVÁ, A.: *Tvoření adverbií v nářečním typu oblasti Pezinok-Modra*. Brno 1987.
POLÁŠKOVÁ, A.: *Jazyk mladé generace v obci se zachovalým tradičním nářečím*. Brno 1981.
POMYKALOVÁ, B.: *Slovní zásoba nářečí v Suchově se zaměřením na slovesa*. Brno 1994.
POPELKOVÁ, M.: *Adekvátnost zvoleného kódu v mluvených projevech obyvatel Znojemska*. Ostrava 1997.
PORALOVÁ, S.: *Z tvarosloví běžně mluveného jazyka střední generace města Ostravy-Radvanice*. Ostrava 1969.
PORUBOVÁ, K.: *Dnešní stav nářečí v okolí Rožnova pod Radhoštěm*. Opava 2003.
POSPIECHOVÁ, R.: *Současný stav nářečí na Hlučínsku (se zaměřením na nejmladší generaci)*. Olomouc 2006.
POSPÍŠILOVÁ, I.: *Konverzační mluva učňovské mládeže*. Ostrava 1986.
POŠÍKOVÁ, P.: *Generační rozdíly v mluvě obyvatel obce Pracejovice*. Praha 1991.
POTYSZOVÁ, K.: *Současný stav mluvy v Bystřici nad Olší*. Opava 2002.
PRČÍKOVÁ, J.: *Fonologický a morfologický popis nářečí obce Mutěnic*. Brno 1974.
PROKOPOVÁ, J.: *Větné členy v nářečí žarošickém*. Brno 1972.
PROVÁZKOVÁ, E.: *Současný stav nářečí v obci Hovězí*. Opava 2004.
PRUŠOVÁ, Š.: *Nářečí staré generace ve třech okrajových obcích Náchodska (hláskosloví a tvarosloví)*. Praha 1998.
PRVÁ, M.: *Hanácké nářečí v mluvených projevech mladší a střední generace*. Olomouc 2003.
PUFFEROVÁ, L.: *Lexikální význam Doudlebska na pozadí pozůstalosti krajového písmáka*. České Budějovice 1999.
PUSTKOVÁ, K.: *Současný stav městské mluvy ve Frenštátě pod Radhoštěm*. Opava 2000.
PYŠKOVÁ, M.: *Mluva mladé generace v Třinci (lexikum)*. Brno 2008.
RADKOVÁ, L.: *Aktuální příznaková slovní zásoba české a polské mládeže na Těšínsku v ČR*. Ostrava 2006.
RAJMICOVÁ, L.: *Vinařská nářeční terminologie*. Brno 1998.
RANSDORFOVÁ, V.: *Nivelizace rodinného nářečního úzu v severovýchodních Čechách*. Praha 1989.
REJTHAR, R.: *Profesní mluva železničářů*. Opava 1998.
RENDLOVÁ, E.: *Povědomí o tvarech sloves 4. třídy na Sušicku*. Praha 1993.
RINGLOVÁ, N.: *Nářeční slovník obce Přemyslovic*. Brno 1969.
ROZSYPALOVÁ, M.: *Současný stav mluvy v Chropyni*. Opava 1999.
RUTZENSTORFOVÁ, J.: *Slang školní mládeže v Teplicích*. 1993.
RŮŽIČKOVÁ, J.: *Přísloví v dubňanském nářečí*. Brno 2004.
RYBNIKÁROVÁ, A.: *Nářeční řemeslnická terminologie na Konicku*. Brno 2008.
RYSOVÁ, J.: *Mluva školní mládeže v Klatovech*. Praha 1975.

ŘEHOVÁ, L.: *Výslovnost žáků na ZŠ ve Frýdku-Místku*. Ostrava 1999.
ŘÍHA, R.: *Doudlebský lexikon*. České Budějovice 2002.
SAKAŘOVÁ, L.: *Mluva Čechů v Uljaniku v Jugoslávii. Hláskosloví a tvarosloví*. Praha 1974.
SEDLÁKOVÁ, M.: *Generační srovnání běžné mluvy obyvatel města Moravské Budějovice*. České Budějovice 2002.
SEDMÍKOVÁ, Z.: *Z tvarosloví běžně mluveného jazyka střední generace města Ostravy-Přívozu*. Ostrava 1969.
SECHOVCOVÁ, V.: *Generační rozdíly v mluveném a psaném projevu*. České Budějovice 1996.
SEMRÁDOVÁ, M.: *Studentský slang na konci druhého tisíciletí*. České Budějovice 2000.
SIVÁ, J.: *Mluvené a psané texty středoškolských a vysokoškolských studentů*. Ostrava 1995.
SKALICKÁ, H.: *Diferenční hláskové a morfologické jevy vybrané části obyvatel města Hradce Králové*. Hradec Králové 1980.
SLABÁ, M.: *Typy jednoduché věty v nářečí Budišova*. Brno 1972.
SLÁDKOVÁ, L.: *Slovní zásoba nářečí obce Proseč pod Křemešníkem*. Brno 1972.
SLÁMOVÁ, K.: *Nářečí na Kyjovsku*. Brno1969.
SLOUPSKÁ, E.: *Nářeční bednářská terminologie ve středomoravských nářečích (obec Vrbátky)*. Brno 2005.
SLOUPSKÁ, E.: *Nářeční terminologie ve Vrbátkách*. Brno 2008.
SLOVÁK, J.: *Výzkum nářečí Holešova a okolí*. Brno 1970.
SLOVÁKOVÁ, I.: *Současný stav českých enkláv v postkomunistických zemích*. Olomouc 2007.
SNOPKOVÁ, M.: *Jmenné skloňování v mluvě lašského obyvatelstva města Havířova*. Ostrava 1969.
SOBOTKOVÁ, H.: *Místní nářečí obce Kozlov*. Brno 1977.
SOCHOROVÁ, S.: *Slovní zásoba nářečí v obci Pozlovice*. Brno 1987.
SPORKOVÁ, T.: *Běžná mluva v obci Vlachovice*. Brno 2007.
STANJA, J.: *Mluva Čechů v daruvarském Bretovci v Jugoslávii. Hláskosloví a tvarosloví*. Praha 1971.
STAŇKOVÁ, Z.: *Nářeční lexikum různých generací v obci Letovice*. Opava 2004.
STAUDKOVÁ, R.: *Slovotvorná soustava tradičního teritoriálního dialektu v obci Plaveč*. Brno 1969.
STEBEROVÁ, H.: *Hornický slang na dole ČSA v Karviné*. Ostrava 1987.
STEINOVÁ, I.: *Generační rozdíly v mluvě rodné obce*. Praha 1983.
STOSZKOVÁ, T.: *Slovní zásoba z oblasti zemědělství a domácnosti na severním Hlučínsku*. Brno 2008.
STRATIL, E.: *Nářečí na Horňácku (Lipov)*. Brno 1970.
STRUŠKOVÁ, K.: *Pohyb v nářečním lexiku v obci Čeladná*. Brno 2004.
STŘELCOVÁ, V.: *Nářečí obce Bánov*. Brno 1984.
SUDOVÁ, M.: *Sociolingvistický profil běžně mluvené komunikace v Českých Budějovicích*. České Budějovice 2000.
SUCHÁ, M.: *Stručný popis nářečí obce Městečko Trnávka, okres Svitavy*. Olomouc 1968.
SUCHÁNKOVÁ, M.: *Z tvarosloví běžně mluveného jazyka střední generace čtvrtě Hranečník*. Ostrava 1969.
SVOBODOVÁ, D.: *Spisovnost a nespisovnost v běžné komunikaci*. Ostrava 1995.
SVOBODOVÁ, K.: *Slovní zásoba v Dolním Němčí se zřetelem k zednické terminologii*. Brno 2006.
SVOBODOVÁ, M.: *Běžná mluva v obci Senožaty*. Brno 2005.
SVOBODOVÁ, P.: *Idiolekt českého reemigranta z Rumunska*. Brno 1995.
SÝKOROVÁ, L.: *Nářeční vinařská terminologie v Čejkovicích*. Brno 2007.
SÝKOROVÁ, L.: *Vývoj nářeční slovní zásoby v Čejkovicích*. Brno 2009.
SYROVÁTKOVÁ, J.: *Syntaktická výstavba Kubínových podkrkonošských povídek*. Praha 1994.
SZEBESTOVÁ, L.: *Jazyková kreativita mládeže na Těšínsku*. Ostrava 1999.
SZOJKA, L.: *Lexikální výzkum Soběnovska*. České Budějovice 2001.
ŠEBELOVÁ, V.: *Řemeslnická terminologie na Senetářovsku*. Brno, 2009
ŠENKEŘÍKOVÁ, J.: *Mluva nejmladší generace na Brumlovsku*. Olomouc 2004.
ŠIMÁKOVÁ, I.: *Běžně mluvený jazyk obce Přepychy*. Ústí nad Labem 1992.
ŠIMEČKOVÁ, L.: *Běžně mluvený jazyk nejmladší generace v městě Opava*. Olomouc 2006.
ŠIMÍČEK, P.: *Nespisovné výrazy žáků hokejové třídy*. Ostrava 1972.
ŠÍMOVÁ, J.: *Charakteristika jazyka Plzeňana – příslušníka střední generace*. Plzeň 1999.
ŠIROKÁ, M.: *Mluvené texty mladé generace ve Znojmě*. Brno 2000.
ŠLEGL, J.: *Současný stav mluvy mladší ašské generace*. České Budějovice 1994.
ŠMAHOVÁ, V.: *K některým otázkám stavu severovýchodočeského dialektu v okolí Pardubic*. České Budějovice 1984.
ŠPLÍCHALOVÁ, O.: *Běžně mluvený jazyk nejmladší generace města Pardubice*. Olomouc 2002.
ŠTALMACHOVÁ, R.: *Současné nářeční situace v Jesenné a Vizovicích (v oblasti tradičních řemesel)*. Ostrava 2005.
ŠTEFLOVÁ, V.: *Texty mluveného jazyka v Třebíči*. Brno 2000.
ŠTECHOVÁ, D.: *Mluva školní mládeže v Táboře*. Praha 1979.
ŠTĚPANÍKOVÁ, J.: *Slovní zásoba nářečí v obci Kněžpole*. Brno 1997.
ŠULISTOVÁ, I.: *K problematice nářečních jevů v katastru obcí Veselka, Trhové Sviny a Rejta*. České Budějovice 1991.
ŠURIKOVÁ, S.: *Vývoj nářeční řemeslnické terminologie na Jablunkovsku*. Brno 2008.
ŠVAMBERA, S.: *Slovník běžně mluvené češtiny v Rumburku v porovnání s prvním svazkem Českého jazykového atlasu*. Ústí nad Labem 1996.
TALAFA, R.: *Dialektologický slovník Valašských Klobouk*. Brno 1994.
TEICHMANNOVÁ, Z.: *Mluva „štamgastů" v ostravských hospodách*. Ostrava 2000.
TESAŘÍKOVÁ, B.: *Dialektologický slovník obce Ladná (oděv, strava, dům, hospodářství)*. Brno 1997.
THOSTOVÁ, J.: *Diferenční znaky mluvy města Hronova v oblasti hláskosloví a tvarosloví*. Hradec Králové 1974.
TICHÁ, J.: *Současný stav nářečí v obci Moravská Nová Ves*. Opava 2002.
TOBOLOVÁ, P.: *Slovní zásoba nářečí obce Orlová*. Brno 1994.
TOMŠÍČKOVÁ, A.: *Městská mluva Znojma*. Opava 2004.
TRČKOVÁ, D.: *Současný stav nářečí u mladé generace na Vsetínsku*. Olomouc 2004.

TRNKOVÁ, E.: *Lexikální zásoba nářečí v obci Žíšov*. Brno 1994.
TRULAGOVÁ, Z.: *Obecně české hláskové jevy v mluvě starší generace Hradce Králové*. Hradec Králové 1981.
TVRDOŇ, M.: *Současný stav nářečí v Uherském Hradišti*. Olomouc 1993.
TVRZNÍKOVÁ, I.: *K vývoji nářečního slovníku v Podještědí*. Ústí nad Labem 1994.
TÝNOVÁ, R.: *Nářečí v Hošticích a Hoštičkách (okres Klatovy)*. Praha 1974.
UHROVÁ, L.: *Lexikální výpůjčky z němčiny v jihozápadočeském nářečí*. České Budějovice 2000.
UCHYTILOVÁ, I.: *Výzkum mluvy mládeže v Chotěboři*. Hradec Králové 1982.
URBÁNKOVÁ, M.: *Nespisovné prvky v projevech žáků 9. tříd*. Ostrava 1969.
URBANOVÁ, A.: *Slangové výrazivo zaměstnanců n. p. AUTOPAL*. Ostrava 1979.
URBANOVÁ, M.: *Současný stav jazyka u mladé generace v Žeravicích*. Brno 2008.
URDOVÁ, O.: *Výzkum slangové slovní zásoby žáků středních škol v oblastech nářečně smíšených*. Ústí nad Labem 1987.
VAČKÁŘOVÁ, A.: *Městská mluva v Jindřichově Hradci*. Brno 1970.
VACULÍKOVÁ, L.: *Nářeční syntax hostějovská*. Brno 1971.
VAHALÍKOVÁ, M.: *Běžně mluvený jazyk nejmladší generace města Hranice na Moravě*. Olomouc 2006.
VAJGAROVÁ, M.: *Dialekt gottwaldovské pánve*. Brno 1970.
VALIHRACH, L.: *Mluva brněnské mládeže*. Brno 1969.
VALIHRACHOVÁ, Z.: *Nářeční promluvy Ludmily Sojkové ze Staroviček*. Brno 1971.
VÁLKOVÁ, K.: *Rožnovsko. Zvláštnosti okrajových nářečních oblastí*. Ostrava 2001.
VÁLKOVÁ, P.: *Běžná mluva mladé generace v obci Broumov*. Brno 2004.
VAŇKOVÁ, J.: *Nářeční řemeslnická terminologie v Opatově*. Brno 2009.
VAŠÍČKOVÁ, L.: *Nářeční prvky v mluvě mladých lidí (oblast Mohelnice)*. Hradec Králové 1993.
VEČERKOVÁ, Z.: *Mluva v Bílovicích nad Svitavou*. Brno 1970.
VELKOVÁ, L.: *Místní řeč v Prachaticích*. České Budějovice 1969.
VIČAROVÁ, H.: *Lexikum vybrané obce ve srovnání s Českým jazykovým atlasem*. Hradec Králové 2006.
VIDA, D.: *Jevy obecné češtiny v běžně mluveném jazyce studentů PF OU*. Ostrava 1989.
VÍCHOVÁ, P.: *Současná mluva středoškolské mládeže z Valašského Meziříčí a okolí*. Ostrava 2005.
VIKOVÁ, V.: *Bígerská čeština (Nástin jazykové monografie české vesnice v Rumunsku)*. Praha 1994.
VINTROVÁ, K.: *Příspěvek k poznání nářečních rozdílů ve středočeské oblasti (na základě srovnání mluvy dvou středočeských obcí)*. Praha 1992.
VÍTOVÁ, J.: *K rezistenci lokálních nářečních jevů ve venkovské a městské mluvě (na základě srovnání mluvy nejstarší generace města Česká Skalice a blízké vesnice)*. Praha 1986.
VLADYKOVÁ, E.: *Včelařský slang*. Plzeň 2002.
VLČKOVÁ, V.: *Současný stav mluvy v obci Štítina u Opavy*. Opava 2000.
VLČKOVÁ, R.: *Odraz liturgického roku v slovní zásobě obce Zubří na Rožnovsku*. Brno 2006.
VLČKOVÁ, R.: *Zvyky, obyčeje a tradice v lexiku nejstarší generace na Rožnovsku*. Brno 2009.
VOMOČILOVÁ, R.: *Současný stav mluvy na Vysokomýtsku*. Opava 2003.
VONDRÁKOVÁ, J.: *Stav doudlebského nářečí v obcích Prostřední Svince a Velešín*. České Budějovice 1990.
VORÁČKOVÁ, H.: *Popis mluvy v Brně-Maloměřicích*. Brno 1970.
VOŘÍŠKOVÁ, L.: *Příznakové jazykové prostředky ve spontánním mluveném projevu*. Opava 2005.
VRÁNA, F.: *Mluva mládeže v Ostravě*. Brno 1983.
WACLAWIČOVÁ, M.: *Syntaktické rysy v nářečí středočeské obce Dobrovíz*. Praha 2003.
WACHSMUTHOVÁ, P.: *Nářeční slovní zásoba v Lanžhotě se zvláštním zřetelem k odborné terminologii*. Brno 2004.
WALKOVÁ, I.: *Analýza vybraných fonetických jevů v běžně mluveném jazyce obyvatel obce Těrlicka*. Ostrava 1995.
WEBEROVÁ, A.: *Diferenční slovní zásoba nářečí Lažiště a okolí*. Brno 1996.
WOLETZOVÁ, L.: *Nářeční texty ze Zastávky u Brna a okolí*. Brno 1996.
ZADRAŽILOVÁ, Z.: *Slang studentů Ostravské univerzity*. Ostrava 1998.
ZAHRÁDKOVÁ, J.: *Tvoření sloves ve středomoravském dialektu obce Hodov*. Brno1993.
ZAVRTÁLKOVÁ, K.: *Mluva žáků z Malenovic a okolí*. Olomouc 1976.
ZELINOVÁ, A.: *Nářeční slovník obce Javorníka nad Veličkou*. Brno 1970.
ZELOVÁ, E.: *Současný stav mluvy v obci Horní Nětčice*. Opava 2000.
ZEMÁNKOVÁ, P.: *Sklářský slang novoborské a kamenickošenovské oblasti*. Hradec Králové 1993.
ZEŤKOVÁ, S.: *Nářeční slovník obce Zádveřice*. Brno 1997.
ZÍTKOVÁ, M.: *Nástin současného stavu hornického slangu na Sokolovsku*. České Budějovice 1993.
ZWYRTKOVÁ, D.: *Jazyková situace na Jablunkovsku z hlediska sociolingvistiky*. Olomouc 1981.
ŽÁKOVÁ, D.: *Slovní zásoba nářečí ve Valašské Polance se zaměřením na slovesa*. Brno 1986.
ŽÍDKOVÁ, K.: *Mluvená čeština žáků základní školy v Kobeřicích (Opavsko)*. Ostrava 2006.
ŽIVNÁ, B.: *Současný stav mluvy u mladé a starší generace na Hranicku*. Brno 2007.

Seznam zkratek

adj.	adjektivum, -ivní
adv.	adverbium
aj.	a jiný, a jiní
akuz.	akuzativ, -ní
apod.	a podobně
atd.	a tak dále
býv.	bývalý
č.	čas
čes.	český
dat.	dativ, -ní
dolož.	doloženo
doudl.	doudlebský
dř.	dříve
f.	femininum
gen.	genitiv, -ní
imp.	imperativ, -ní
ind.	indikativ
inf.	infinitiv, -ní
inform.	informátor
instr.	instrumentál, -ový
j	mladá generace (junior)
jč.	jihočeský
již.	jižní, -ě
jjv.	jihojihovýchodní, -ě
jjz.	jihojihozápadní, -ě
jv.	jihovýchod, -ní, -ně
jz.	jihozápad, -ní
jzč.	jihozápadočeský
km	kilometr
kol.	kolektiv
kond.	kondicionál
lid.	lidový
lok.	lokál
m.	maskulinum
m n. m.	metry nad mořem
min.	minulý
n.	neutrum
např.	například
nar.	narozen
nář.	nářeční, nářeční
nepřízv.	nepřízvučný
neživ.	neživotný
nom.	ominativ, -ní
obl.	oblast, -ní
obyv.	obyvatel
okr.	okres
os.	osoba, -ní
pl.	plurál, -ový
plt.	plurale tantum
poč.	počátek
popř.	popřípadě
préz.	prézens, prézentní
protet.	protetický
předp.	předpona
přech.	přechodník
příč.	příčestí
příp.	přípona
přísl.	příslovce
přít.	přítomný
přivl.	přivlastňovací
pův.	původní
r.	rok
s	stará generace (senior)
s.	strana
samohl.	samohláska
sev.	severní, -ě
sg.	singulár, -ový
slez.	slezský
souhl.	souhláska, -ový
ssv.	severoseverovýchodní, -ě
ssz.	severoseverozápadní, -ě
stol.	století
stč.	středočeský
stř.	středomoravský
subst.	substantivum, -ivní
sv.	severovýchod, -ní, -ně
svč.	severovýchodočeský
sz.	severozápad, -ní, -ně
tj.	to je
trp.	trpný
tř.	třída
tzn.	to znamená
tzv.	takzvaný
ukaz.	ukazovací
vjv.	východojihovýchodní, -ě
vm.	východomoravský
vok.	vokativ, -ní
vsv.	východoseverovýchodní, -ě
vých.	východní, -ně
zájm.	zájmeno, -ný
záp.	západní, -ně
zč.	západočeský
zjz.	západojihozápadní, -ě
zsz.	západoseverozápadní, -ě
zvl.	zvláště
zvrat.	zvratný
živ.	životný

Zkratky citovaných pramenů

ČJA	Český jazykový atlas
NŘ	Naše řeč
SaS	Slovo a slovesnost
SPFFBU	Sborník prací Filozofické fakulty brněnské univerzity

Značky explorátorů

Bh	PhDr. Jan Balhar, CSc.
Bl	PhDr. Jiří Blažek
Bm	PhDr. Luděk Bachmann, CSc.
Fi	PhDr. Karel Fic, CSc.
Gr	prof. PhDr. Miroslav Grepl, CSc.
Hl	PhDr. Jaroslava Hlavsová, CSc.
Ch	prof. PhDr. Jan Chloupek, DrSc.
Já	doc. PhDr. Jana Jančáková, CSc.
Jč	PhDr. Pavel Jančák, CSc.
Je	PhDr. Milan Jelínek, CSc.
Kč	PhDr. Marie Krčmová, CSc.
Ma	PhDr. František Matějek, CSc.
Mi	PhDr. Věra Lamprechtová-Michálková, CSc.
Pl	PhDr. Jana Pleskalová, CSc.
Po	PhDr. Alena Polívková, CSc.
Ra	doc. PhDr. Marie Racková, CSc.
Rb	PhDr. Antonín Rubín
Sk	doc. PhDr. Josef Skulina, CSc.
Še	PhDr. Oldřich Ševčík
Šr	PhDr. Rudolf Šrámek, CSc.
Ut	PhDr. Slavomír Utěšený, CSc.
Va	PhDr. Antonín Vašek, CSc.
Vč	PhDr. Jaroslav Voráč, CSc.

Zusammenfassung

Das Autorenkollektiv des *Tschechischen Sprachatlasses* (weiter *ČJA*) legt nun den sechsten und letzten Band vor, der somit das Gesamtwerk als Ganzes abschließt. Während die vorhergehenden fünf Bände die Sprachkarten und Kommentare beinhalten, bringt dieser sechste Band (unter dem Titel *Ergänzungen*) weitere wichtige Informationen über das gesamte Atlasprojekt. Der *Tschechische Sprachatlas* enthält in seinem Band *Ergänzungen* eine einführende Dialektkarte, die zugleich als Grundlage für das Kartographieren herangezogen wurde, ein Verzeichnis der sog. regelmäßigen regionalen Lautänderungen und der Karten mit ihrer Verbreitung (sog. PRO) sowie ein Verzeichnis der dörflichen Ortschaften und Städte, in denen Erhebungen durchgeführt wurden. Publiziert wird hier auch die überhaupt erste tschechische Dialektkarte (von Antonín Frinta, 1916), die auf Basis der sprachgeographischen Methode zusammengestellt wurde.

Außerdem werden in den *Ergänzungen* folgende Themenbereiche behandelt:

1. die historische, demographische und soziale Beschreibung der dörflichen Ortschaften des Erhebungsnetzes;
2. Informationen über das Forschungsprogramm und über die Fragebögen (für die Erhebungen in den Dörfern und Städten), auf deren Grundlage die Feldforschungen verwirklicht wurden (beide Fragebögen werden hier abgedruckt);
3. die Transkription von dialektalen Äußerungen, deren Audioaufnahmen auf zwei beigelegten CDs zur Verfügung stehen;
4. ein Register der dialektalen Belege sowie
5. eine Bibliographie der tschechischen Dialektologie seit dem Jahr 1968.

1. Die Beschreibungen der Dörfer vermitteln vor allem geographische und demographische Angaben aus der Zeit der Erhebungen. Neben dem offiziellen Ortsnamen wird auch die dialektale Bezeichnung der Ortschaft angeführt. Zusätzlich zur geographischen Lage der Ortschaft, in der Daten erhoben wurden, wird über ihre erste Erwähnung in den historischen Quellen, über die Einwohnerzahl sowie über die Beschäftigung der Bewohner, über den prozentualen Anteil der in der Ortschaft sowie außerhalb der Ortschaft beschäftigten Einwohner, über den jeweils zuständigen Pfarrbezirk, über die Existenz einer Schule und über die nächstliegende Verkehrsanbindung (in der Regel über die nächste Eisenbahnstation) berichtet. Ebenfalls informiert wird über den Zustand des Dialekts und die Anzahl der Gewährsleute. Die Charakteristik einer Ortschaft wird mit der Abkürzung des Namens des jeweiligen Feldforschers bzw. der jeweiligen Feldforscherin abgeschlossen.

2. Entsprechende Aufmerksamkeit wird auch dem Forschungsprogramm gewidmet. So werden Informationen über die zwei Fragebögen, auf deren Grundlage die Erhebungen durchgeführt wurden, über die Zusammenstellung dieser Fragebögen, über ihre Erweiterung sowie über den jeweiligen Anteil der einzelnen Sprachebenen mitgeteilt. Die beiden Fragebögen werden hier auch publiziert, und zwar der *Dotazník pro výzkum českých nářečí* / *Fragebogen für die Erforschung der tschechischen Mundarten* mit insgesamt 2 649 Posten (Praha 1964–1965) sowie ein spezieller Fragebogen für die ergänzende lexikalische Erhebung in den Städten mit 139 Fragen (dabei geht es um seine Erstveröffentlichung).

3. Während der Erhebungen für den *ČJA* (1964–1972 in den Dörfern und 1973–1976 in den Städten) wurden gleichfalls Audioaufnahmen angefertigt. Für diesen Band wurde eine Auswahl aus diesen Aufnahmen zusammengestellt, die auf zwei CDs präsentiert wird (eine CD mit 36 Aufnahmen aus Böhmen sowie eine CD mit 34 Aufnahmen aus Mähren und Schlesien zu je ca. 80 Minuten). Diese Aufnahmen spiegeln charakteristische dialektale Merkmale treffend wider. Sie bringen ein getreues Abbild von spontan gesprochenen Äußerungen in der zweiten Hälfte des 20. Jahrhunderts, und als solche können sie

als Ausgangspunkt für die gegenwärtige Erforschung der tschechischen Umgangssprache dienen. Die Aufnahmen werden zugleich in transkribierter Form als Textproben vorgestellt. Die Mundart einer konkreten Textprobe wird dabei im Kontext des jeweiligen Typs bzw. Untertyps der betreffenden dialektalen Gruppe kurz charakterisiert.

4. Ein Register der einzelnen Posten und ein Register der Sprachbelege ermöglichen die schnelle Orientierung im Wortschatz (Wörter, ihre Formen und Varianten, Satzkonstruktionen) aller fünf Bände. Das Register der Sprachbelege beinhaltet die dialektalen Belege aus den folgenden Abschnitten der Kommentare: aus dem ersten (kartographierte Belege und nicht kartographierte, bloß registrierte Belege), aus dem fünften (Belege aus den Dörfern mit tschechischer Bevölkerung im Ausland) sowie aus dem siebenten Abschnitt (nicht kartographierte Belege, die mit den kartographierten Begriffen semantisch zusammenhängen). Stets wird dabei jene Seite angeführt, auf der ein Beleg zum ersten Mal auftritt. Es wird auch ein Autorenregister beigefügt.

5. Der Band wird mit einer möglichst vollständigen Bibliographie der tschechischen Dialektologie abgeschlossen. Dabei werden die entsprechenden Publikationen seit dem Jahre 1968 verzeichnet (bis zu diesem Zeitpunkt reicht nämlich die dialektologische Bibliographie im *Nástin české dialektologie* / *Abriss der tschechischen Dialektologie* von Jaromír Bělič, Praha 1972). Die Angaben sind jeweils nach den Unterabschnitten Bücher, Buchkapitel, Sprachatlanten, CDs sowie Studien und Aufsätze in Fachzeitschriften, Periodika, Konferenzbänden und Festschriften geordnet, wobei auch Diplomarbeiten und Dissertationen an tschechischen Universitäten mit einbezogen werden.

Das Autorenteam ist überzeugt, dass der *Tschechische Sprachatlas* durch diesen abschließenden Band nicht nur für Fachleute an Zugänglichkeit, Benutzerfreundlichkeit und Attraktivität gewinnt, sondern auch für die Schulen und die Öffentlichkeit. Die *Ergänzungen* tragen zum Studium des Gesamtwerks bei und vertiefen zugleich die bisherigen Kenntnisse über die tschechischen Dialekte, über ihren gegenwärtigen Zustand sowie über ihre Entwicklung.

Summary

The authors of the *Czech Linguistic Atlas* (*CLA*) present the last, sixth volume of their work, which concludes the atlas project as a whole. While the previous five volumes contained language maps and commentaries, the sixth volume, titled *Supplements*, gives further important information about the work as a whole. The *Supplements* contain the introductory dialect map, which was used as a basic map for cartography, a list of so-called regular regional changes (PRO) together with maps illustrating their geographic distribution, and a list of localities in which the investigation was carried out. The volume also includes the first Czech dialect map (by Antonín Frinta, 1916) using the geolinguistic method. The *Supplements* contain the following chapters:

1. brief historical, demographic and social characteristics of the villages investigated;
2. discussion on the exploratory programme, including the questionnaires on the basis of which the research (both in villages and towns/cities) was carried out;
3. audiorecordings of dialect speech on two CDs (Bohemia; Moravia and Silesia) and their transcription;
4. index of dialectisms;
5. bibliography of Czech dialectology starting from 1968.

1. Characteristics – descriptions of the villages – provide geographic and demographic information. Apart from the official name of the locality, its dialect name is given. In addition to the data relating to the geographic location of the locality in which the investigation was carried out, it also includes information about the first reference to the village in historical sources, the number of inhabitants and their jobs at the time of the investigation, the percentual rate of the population employed in the place and that of the commuting population, affiliation of the locality to a parochial district, the existence of a school in the given locality, the traffic connection (usually the distance to the nearest train station at the time of the investigation). Also information about preservation of dialect, the number of respondents, and an abbreviation of the researcher's name (researchers' names) is given.

2. Attention has also been paid to the exploratory programme, including two questionnaires on the basis of each the field research was carried out, the structure of the questionnaires and the individual language levels within it. Both questionnaires are included in the volume, namely *Dotazník pro výzkum českých nářečí – Questionnaire for the research of Czech dialects* (Praha 1964–1965), which contains 2 649 items, and *Dodatkový lexikální dotazník pro výzkum mluvy ve městech – Additional lexical questionnaire for the research of town speech*, with its 139 items. The latter is published for the first time.

3. During the field research for the *CLA* (in 1964–1972 in villages, in 1973–1976 in towns and cities), audiorecordings were also made. For this volume, their selection has been prepared. It is presented on two CDs (one CD with 36 recordings from Bohemia, one CD with 34 recordings from Moravia and Silesia, both of them lasting 80 minutes). The recordings show characteristic features of the concerned dialects and give a true picture of the spontaneously spoken language in the second half of the 20th century; they can also be a good basis for contemporary research. The recordings have been transcribed and are presented in the text as well. The dialect of each extract is described as a type or a possible subtype of the dialect group in question, and further specified. – The recordings are preceded by a brief characteristics of Czech dialects based mainly on the presented dialect extracts.

4. The indices (index of items, index of recorded dialectisms) enable quick orientation in the lexis (words, forms and variants, and syntactic constructions) registered in all five volumes of the *CLA*. The index of recorded dialectisms contains the dialectisms which occur in the following parts of the commentary: the first (mapped dialectisms and those that have not been mapped, only registered), the fifth (dialectisms from the villages under examination with Czech population abroad) and the seventh (unmapped phenomena semantically related to the cartographed items). The page of the first occurrence of the researched phenomenon within the whole work is always given. The *Supplements* also contain an index of authors.

5. The volume is concluded with a very large-scale bibliography of Czech dialectology starting from 1968. (The work *Nástin české dialektologie – An Outline of Czech Dialectology* – by Jaromír Bělič contains a bibliography which goes up to 1967.) The list of publications is divided into the following sections: books, parts of books, articles and studies in journals, periodicals and collections of works (festschrifts, proceedings). Theses deposited at Czech universities are registered, too.

The authors believe that the concluding volume will make the *Czech Linguistic Atlas* as a whole more accessible and that the *CLA* will be of more use and interest not only to experts, but also to schools and the general public. *Supplements* will be of undoubted assistance in the study of atlas work as a whole. It will broaden the information available hitherto on the dialects of the Czech national language and provide an image of its current state of development.



Český jazykový atlas
Dodatky

Zpracoval dialektologický kolektiv Ústavu pro jazyk český AV ČR
Vedoucí autorského kolektivu PhDr. Jan Balhar, CSc.

Elektronická verze vznikla v rámci projektu LINDAT/CLARIN – Vybudování a provoz českého uzlu panevropské infrastruktury pro výzkum, LM2010013

Redakce elektronické verze Libuše Čižmárová
Na elektronické verzi dále spolupracovaly: Zuzana Hlubinková, Martina Ireinová, Stanislava Kloferová, Zina Komárková, Hana Konečná, Sabina Konečná, Petra Přadková, Milena Šipková, Marta Šimečková

Vydalo Dialektologické oddělení Ústavu pro jazyk český AV ČR, v. v. i., v Brně 2016

Titulní stranu navrhla Eva Kalenská
Technický redaktor Jan Bařinka
Elektronickou prezentaci připravil Martin Povolný

2., elektronické, opravené a doplněné vydání

ISBN 978-80-86496-66-5 (soubor)
ISBN 978-80-88211-01-3 (ČJA. Dodatky)